ФЕДЕРАЛЬНОЕ АГЕНТСТВО

ПО ТЕХНИЧЕСКОМУ РЕГУЛИРОВАНИЮ И МЕТРОЛОГИИ

НАЦИОНАЛЬНЫЙ СТАНДАРТ РОССИЙСКОЙ ФЕДЕРАЦИИ

ГОСТ Р ИСО 7617-2— 2011

ТКАНИ МЕБЕЛЬНЫЕ С ПОЛИМЕРНЫМ ПОКРЫТИЕМ

Часть 2

Технические условия на ткани с поливинилхлоридным покрытием

ISO 7617-2:2003
Plastics-coated fabrics for upholstery — Part 2: Specification for polyvinylchloride-coated woven fabrics (IDT)

Издание официальное

Москва
Стандартинформ
2013

gost.e-ecolog.ru

Предисловие

Цели и принципы стандартизации в Российской Федерации установлены Федеральным законом от 27 декабря 2002 г. № 184-ФЗ «О техническом регулировании», а правила применения национальных стандартов Российской Федерации — ГОСТ Р 1.0—2004 «Стандартизация в Российской Федерации. Основные положения»

Сведения о стандарте

1 ПОДГОТОВЛЕН Техническим комитетом по стандартизации ТК 412 «Текстиль», Открытым акционерным обществом «Всероссийский научно-исследовательский институт сертификации» (ОАО «ВНИИС») на основе собственного аутентичного перевода на русский язык международного стандарта, указанного в пункте 4

2 ВНЕСЕН Управлением технического регулирования и стандартизации Федерального агентства по техническому регулированию и метрологии

3 УТВЕРЖДЕН И ВВЕДЕН В ДЕЙСТВИЕ Приказом Федерального агентства по техническому регулированию и метрологии от 12 сентября 2011 г. № 289-ст

4 Настоящий стандарт идентичен международному стандарту ИСО 7617-2:2003 «Ткани обивочные с пластмассовым покрытием. Часть 2. Требования к текстильным тканям с поливинилхлоридным покрытием» (ИСО 7617-2:2003 «Plastics-coated fabrics for upholstery — Part 2: Specification for polyvinylchloride-coated woven fabrics»).

При применении настоящего стандарта рекомендуется использовать вместо ссылочных международных стандартов соответствующие им национальные стандарты Российской Федерации, сведения о которых приведены в дополнительном приложении ДА

5 ВВЕДЕН ВПЕРВЫЕ

Информация об изменениях к настоящему стандарту публикуется в ежегодно издаваемом информационном указателе «Национальные стандарты», а текст изменений и поправок — в ежемесячно издаваемом информационном указателе «Национальные стандарты». В случае пересмотра (замены) или отмены настоящего стандарта соответствующее уведомление будет опубликовано в ежемесячно издаваемом информационном указателе «Национальные стандарты». Соответствующая информация, уведомление и тексты размещаются также в информационной системе общего пользования — на официальном сайте Федерального агентства по техническому регулированию и метрологии в сети Интернет

© Стандартинформ, 2013

Настоящий стандарт не может быть полностью или частично воспроизведен, тиражирован и распространен в качестве официального издания без разрешения Федерального агентства по техническому регулированию и метрологии

Содержание

1 Область применения 1
2 Нормативные ссылки 1
3 Технические требования 2
4 Отбор образцов для испытаний 3
5 Проверка на соответствие 3
6 Маркировка 4
Приложение А (обязательное) Метод отбора образцов для испытаний 4
Приложение В (обязательное) Определение прочности печати на износ 6
Приложение С (обязательное) Определение устойчивости окраски к трению 7
Приложение ДА (справочное) Сведения о соответствии ссылочных международных стандартов национальным стандартам Российской Федерации 7

НАЦИОНАЛЬНЫЙ СТАНДАРТ РОССИЙСКОЙ ФЕДЕРАЦИИ

ТКАНИ МЕБЕЛЬНЫЕ С ПОЛИМЕРНЫМ ПОКРЫТИЕМ

Часть 2

Технические условия на ткани с поливинилхлоридным покрытием

Plastics-coated fabrics for upholstery.
Part 2. Specification for polyvinylchloride-coated woven fabrics

Дата введения — 2013—01—01

1 Область применения

Настоящий стандарт устанавливает требования к тканям с покрытием для обивки мебели. Покрытие из пластифицированного полимера винилхлорида или сополимера, главный компонент которого — винилхлорид, наносится плотным и непрерывным слоем на одну сторону текстильного полотна. Такие покрытия называют поливинилхлоридными (ПВХ). Настоящие требования предъявляются к двум сортам (А и В) тканей с поливинилхлоридным покрытием.

2 Нормативные ссылки

В настоящем стандарте использованы нормативные ссылки на следующие международные стандарты:

ИСО 105-A02:1993 Текстиль. Испытания на устойчивость окраски. Часть А02. Серая шкала для оценки изменения окраски (ISO 105-A02:1993, Textiles — Tests for colour fastness — Part A02: Grey scale for assessing change in colour)

ИСО 105-B01:1994 Текстиль. Испытания на устойчивость окраски. Часть В01. Устойчивость окраски к свету: Дневной свет (ISO 105-B01:1994, Textiles — Tests for colour fastness — Part B01: Colour fastness to light: Daylight)

ИСО 105-B02:1994 Текстиль. Испытания на устойчивость окраски. Часть В02. Устойчивость окраски к искусственному свету: испытание на выцветание с применением ксеноновой дуговой лампы (ISO 105-B02:1994, Textiles — Tests for colour fastness — Part B02: Colour fastness to artificial light: Xenon arc fading lamp test)

ИСО 105-X12:2001 Текстиль. Испытания на устойчивость окраски. Часть Х12. Устойчивость окраски к трению (ISO 105-X12:2001, Textiles — Tests for colour fastness — Part X12: Colour fastness to rubbing)

ИСО 176:1976* Пластмассы. Определение потери пластификатора. Метод с применением активированного угля (ISO 176:1976, Plastics — Determination of loss of plasticizers — Activated carbon method)

ИСО 1421:1998 Ткани с резиновым или пластмассовым покрытием. Определение прочности на растяжение и относительного удлинения при разрыве (ISO 1421:1998, Rubber- or plastics-coated fabrics — Determination of tensile strength and elongation at break)

ИСО 2231:1989 Ткани с резиновым или пластмассовым покрытием. Стандартные атмосферные условия для кондиционирования и испытаний (ISO 2231:1989, Rubber- or plastics-coated fabrics — Standard atmospheres for conditioning and testing)

* Заменен на ИСО 176:2005.

Издание официальное

ИСО 2286:1998 (все части) Ткани с резиновым или пластмассовым покрытием. Определение характеристик рулона (ISO 2286:1998 (all parts), Rubber- or plastics-coated fabrics — Determination of roll characteristics)

ИСО 2411:2000 Ткани с резиновым или пластмассовым покрытием. Определение адгезии покрытия (ISO 2411:2000, Rubber- or plastics-coated fabrics — Determination of coating adhesion)

ИСО 4674-1:2003 Ткани с резиновым или пластмассовым покрытием. Определение сопротивления раздиру. Часть 1. Методы испытаний на раздир при постоянной скорости (ISO 4674-1:2003, Rubber- or plastics-coated fabrics — Determination of tear resistance — Part 1: Constant rate of tear methods)

ИСО 5978:1990 Ткани с резиновым или пластмассовым покрытием. Определение устойчивости к слипанию (ISO 5978:1990, Rubber- or plastics-coated fabrics — Determination of blocking resistance)

ИСО 7854:1995 Ткани с резиновым или пластмассовым покрытием. Определение устойчивости к повреждению при многократном изгибе (ISO 7854:1995, Rubber- or plastics-coated fabrics — Determination of resistance to damage by flexing)

3 Технические требования

3.1 Требования к физическим величинам

Испытуемый материал должен соответствовать требованиям, изложенным в таблице 1.

Таблица 1 — Требования к физическим свойствам

Свойство	Предел	Требование		Метод испытаний
		Сорт А	Сорт В	
Общая масса/единица площади (г/м^2)[a)]	Мин.	550	420	ИСО 2286-1
Масса покрытия/единица площади (г/м^2)[a)]	Мин.	300	240	ИСО 2286-1
Сила разрыва (Н): - продольное направление - поперечное направление	 Мин. Мин.	 44 44	 31 31	ИСО 4674-1:2003, метод А
Адгезия покрытия (Н на 50 мм ширины)	Мин.	26	26	ИСО 2411
Разрывающее усилие (Н): - продольное направление - поперечное направление	 Мин. Мин.	 580 580	 450 450	ИСО 1421:1998, метод 2
Устойчивость к повреждению при изгибе (число циклов)[b)]	Мин.	400 000	300 000	ИСО 7854
Термическое старение (% потери массы покрытия)	Макс.	5	5	ИСО 176
Износ печати (видимые изменения) (значение по серой шкале)	Мин.	3	3	См. приложение В
Толщина (мм) при давлении 2 кПа, минимальное значение в соответствии с отдельным измерением	Мин.	0,4	0,4	ИСО 2286-1
Устойчивость к слипанию	—	Разделение без повреждений поверхности		ИСО 5978

[a)] Определение минимальных значений общей массы на единицу площади и массы покрытия на единицу площади не подразумевает расчета минимального значения массы полотна-основы на единицу площади путем вычитания.

[b)] В случае возникновения спорных результатов необходимо использовать установку Schildknecht.

3.2 Требования к устойчивости окраски

Испытуемый материал должен соответствовать требованиям, изложенным в таблице 2.

Таблица 2 — Требования к устойчивости окраски

Свойство	Предел	Требование		Метод испытаний
		Сорт А	Сорт В	
Устойчивость окраски к:				
- искусственному свету (с применением ксеноновой дуговой лампы)	Мин.	6	4	ИСО 105-В02
- истиранию (влажному и сухому)	Мин.	4	4	См. приложение В

3.3 Визуальный осмотр

Покрытие ткани должно быть равномерным, без трещин и иных дефектов. При рассмотрении с коэффициентом увеличения 10^x покрытие должно быть цельным, без пор. Полотно-основа не должно быть видно под покрытием, за исключением случая, когда используется неокрашенное покрытие.

3.4 Окраска, тиснение и отделка

Качество окраски, тиснения и отделки материала (как одноцветного, так и многоцветного) должно отвечать требованиям, установленным в рамках договоренности между потребителем и поставщиком.

Сравнение окраски различных образцов выполняется в соответствии с условиями, которые описаны в ИСО 105-В01.

3.5 Ширина материала

Рабочая ширина материала, измеренная в соответствии с требованиями ИСО 2286-1, должна отвечать условиям, установленным в рамках соглашения между покупателем и поставщиком. С этой целью термин «рабочая ширина» подразумевает ширину материала с нанесенным покрытием, которое отвечает требованиям 3.3.

3.6 Воспламеняемость

Определение характеристик воспламеняемости испытуемых материалов является обязательным для выполнения. Эти характеристики должны строго соответствовать приведенным нормам в случае отсутствия более жестких ограничений, установленных национальными органами.

4 Отбор образцов для испытаний

Если отдельные рулоны можно соотнести с конкретными производственными сериями, необходимо взять не менее одного образца из серии в каждой партии. При этом необходимо принять, что каждый образец представляет характеристики всей серии. Должны быть приняты определенные меры, чтобы сохранить соответствие между образцами и номерами серий.

Если нет возможности соотнести отдельные рулоны и серии производства, должно быть определено число образцов, отражающих характеристики всей продукции, в соответствии с соглашением между покупателем и поставщиком. Такие образцы выбираются произвольно.

5 Проверка на соответствие

Испытанию подвергается комплект образцов, отобранных из каждой пробы.

Метод отбора образцов должен соответствовать требованиям, приведенным в приложении А. Если испытание покажет, что образцы отвечают требованиям, представленным в таблицах 1 и 2, то считается, что вся продукция ткани с покрытием, из которой был взят образец, соответствует требованиям данного стандарта.

Если испытуемый образец не отвечает какому-либо требованию из приведенных в таблицах 1 и 2, необходимо во второй раз повторить ту часть испытания, которую образец не прошел. С этой целью должны быть взяты два новых образца из той же серии, что и исходный образец. Соответственно из каждого образца выбираются образцы для проведения повторных испытаний. Если результаты всех повторных испытаний соответствуют требованиям, представленным в таблицах 1 и/или 2, то считается, что вся продукция, из которой были взяты новые образцы, а также образец, не прошедший первоначальное испыта-

ние, отвечают требованиям данной части стандарта ИСО 7617. Если какой-либо результат повторных испытаний не соответствует требованиям, представленным в таблицах 1 или 2, то считается, что вся продукция, из которой были взяты данные образцы, не отвечает требованиям настоящего стандарта.

6 Маркировка

При поставке каждый рулон ткани с покрытием должен иметь ярлык, на котором указывается следующая информация:

a) наименование и/или торговая марка производителя, а также отметка, идентифицирующая данный материал;

b) номер серии;

c) цвет;

d) длина;

e) рабочая ширина;

f) ссылка на настоящий стандарт, а также ссылка на соответствующий класс.

Приложение А
(обязательное)

Метод отбора образцов для испытаний

Образцы для испытаний отбирают согласно схеме (см. рисунок А.1). На схеме показаны позиции, которые соответствуют образцам для каждого типа испытаний. Исключение составляют образцы для испытаний на устойчивость окраски к свету и для испытаний термическим старением, которые берутся из любой подходящей части материала. Если испытанию подвергается многоцветный материал, образцы по возможности должны включать всю цветовую палитру, присутствующую в материале. Если это невозможно, образцы необходимо отобрать так, чтобы все цвета прошли испытания.

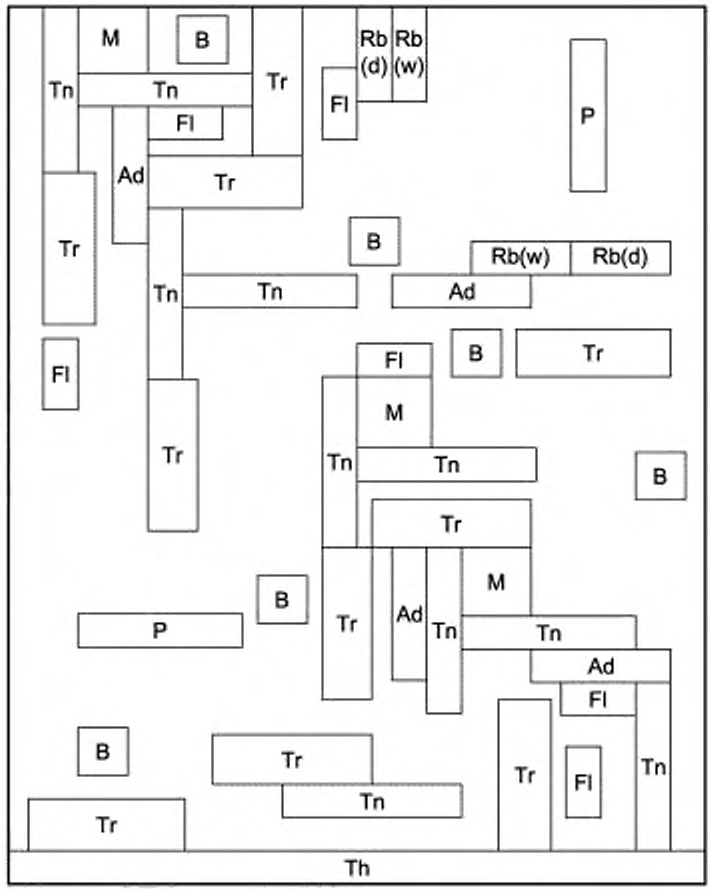

M — определение массы; Tr — прочность на разрыв (в направлении нитей основы); Tr — прочность на разрыв (в направлении нитей утка), Tn — разрывающее усилие (продольное направление), Tn — разрывающее усилие (поперечное направление); Ad — адгезия покрытия; Fl — устойчивость к повреждению при изгибе (продольное направление), Fl — устойчивость к повреждению при изгибе (поперечное направление); Термическое старение (любое подходящее место); Rb(w) — устойчивость к сухому истиранию; Rb(d) — устойчивость к влажному истиранию; P — износ печати (2 куска, 230 мм × 50 мм); B — устойчивость к слипанию; Th — определение толщины

Рисунок А.1 — Схема расположения образцов для испытаний

Приложение В
(обязательное)

Определение прочности печати на износ

В.1 Принцип

Проводят 500 циклов воздействия определенного абразивного материала под установленным давлением на образец для испытаний. Воздействие представляет собой простое гармоническое трение. После этого с помощью серой шкалы для оценки изменения окраски определяется различие между окраской образца, подвергшегося воздействию, и окраской части, не изношенной трением.

В.2 Аппаратура

Установка для испытаний должна соответствовать описанию, представленному в ИСО 105-X12, но со следующими модификациями:

a) общая масса абразивного штифта и груза, который крепится к нему, воздействующая на стеклянную пластину, должна быть 1500 г,

b) рабочая частота установки должна быть 0,25 Гц (то есть 0,5 хода в секунду. каждый цикл — это один прямой ход штифта и один обратный);

c) в качестве абразива используется расшлихтованная, стравленная и отбеленная хлопчатобумажная ткань, не содержащая флуоресцентного осветлителя; жидкотекучесть — не более 8; 93 г/м^2 — масса на единицу площади. Структура ткани: 40 нитей/см, 39 нитей утка/см, плотность ткани по основе — 11,4 текс и плотность ткани по утку — 9,2 текс в полотняном переплетении,

d) серая шкала для оценки изменения окраски (см. ИСО 105-A02).

В.3 Образцы для испытаний

Из ткани с покрытием вырезают два образца, каждый размером 230 × 50 мм. длинная сторона первого образца должна быть параллельна нитям основы ткани, а длинная сторона второго — нитям утка. Также вырезают два круглых куска отбеленной хлопчатобумажной ткани диаметром 30 мм каждый. Куски должны быть ровными, без узелков.

Примечание — Можно вырезать четыре куска хлопчатобумажной ткани и закрепить двойной слой абразивного материала на штифте. Таким образом, при каждом испытании необходимо будет менять только наружный слой, которой соприкасается с образцом для испытаний.

В.4 Метод испытаний

Образцы для испытаний и хлопчатобумажную ткань кондиционируют в условиях, указанных в ИСО 2231.

Используя зажимы, необходимо закрепить испытуемый образец покрытием вверх на стенде установки. С помощью определенного давления должна поддерживаться плоская форма образца.

Перед испытанием с поверхности образца необходимо вытереть пыль чистой сухой тканью.

Далее прошедшую кондиционирование хлопчатобумажную ткань закрепляют на абразивном штифте. При этом атласная сторона хлопчатобумажной ткани должна быть обращена к испытуемому образцу, а ребристая сторона — к штифту. После этого штифт опускают на образец и включают установку, которая должна отработать 500 циклов. Процедуру повторяют, используя второй образец и второй кусок хлопчатобумажной ткани.

Затем необходимо оценить степень износа печати на поверхности образца. Для этого в качестве устройства сравнения используется серая шкала, отвечающая требованиям ИСО 105-A02. Если один образец показал более сильный износ печати, чем другой, в качестве результата испытания необходимо принять худший из двух показателей.

В.5 Запись результатов

В протоколе необходимо отметить изменение окраски той части образца, которая подверглась истиранию, по отношению к нетронутой части в соответствии с серой шкалой для оценки изменения окраски.

Приложение С
(обязательное)

Определение устойчивости окраски к трению

Метод испытаний должен соответствовать методу, который описан в стандарте ИСО 105-X12. При этом вносятся следующие изменения:

a) рабочая частота установки для испытаний должна быть 0,25 Гц (то есть 0,5 хода в секунду: каждый цикл — это один прямой и один обратный ход);

b) число ходов должно быть 20 (10 прямых и 10 обратных);

c) ткань подвергается трению в соответствии с методом, описанным в приложении В настоящей части международного стандарта ИСО 7617.

Приложение ДА
(справочное)

Сведения о соответствии ссылочных международных стандартов национальным стандартам Российской Федерации

Таблица ДА.1

Обозначение ссылочного международного стандарта	Степень соответствия	Обозначение и наименование соответствующего национального стандарта
ИСО 105-A02:1993	IDT	ГОСТ Р ИСО 105-A02—99 «Материалы текстильные. Определение устойчивости окраски. Часть A02. Серая шкала для оценки изменения окраски»
ИСО 105-B01:1994	IDT	ГОСТ Р ИСО 105-B01—99 «Материалы текстильные. Испытания на устойчивость окраски. Часть B01. Устойчивость окраски к свету. Дневной свет»
ИСО 105-B02:1994	IDT	ГОСТ Р ИСО 105-B02—99 «Материалы текстильные. Испытания на устойчивость окраски. Часть B02. Устойчивость окраски к искусственному свету. Испытание на выцветание с применением ксеноновой дуговой лампы»
ИСО 105-X12:2001	IDT	ГОСТ Р ИСО 105-X12—2003 «Материалы текстильные. Испытания на устойчивость окраски. Часть X12. Устойчивость окраски к трению»
ИСО 176:1976	—	*
ИСО 1421:1998	—	*
ИСО 2231:1989	—	*
ИСО 2286:1998	—	*
ИСО 2411:2000	—	*
ИСО 4674-1:2003	—	*
ИСО 5978:1990	—	*
ИСО 7854:1995	—	*

* Соответствующий национальный стандарт отсутствует. До его утверждения рекомендуется использовать перевод на русский язык настоящего международного стандарта. Перевод настоящего международного стандарта находится в Федеральном информационном фонде технических регламентов и стандартов.

Примечание — В настоящей таблице использовано следующее условное обозначение степени соответствия стандартов:

- IDT — идентичные стандарты.

УДК 677.04.001.4:006.354 ОКС 97.140
59.080.40

Ключевые слова: ткани мебельные, ткань с полимерным покрытием, поливинилхлоридное покрытие, образец, требования

Редактор *М.В. Григорьева*
Технический редактор *В.Н. Прусакова*
Корректор *М.С. Кабашова*
Компьютерная верстка *И.А. Налейкиной*

Сдано в набор 22.07.2013. Подписано в печать 05.08.2013. Формат 60 × 84 1/8. Гарнитура Ариал.
Усл. печ. л. 1,40. Уч.-изд. л. 0,90. Тираж 91 экз. Зак. 825.

ФГУП «СТАНДАРТИНФОРМ», 123995 Москва, Гранатный пер., 4.
www.gostinfo.ru info@gostinfo.ru
Набрано во ФГУП «СТАНДАРТИНФОРМ» на ПЭВМ.
Отпечатано в филиале ФГУП «СТАНДАРТИНФОРМ» — тип. «Московский печатник», 105062 Москва, Лялин пер., 6.

gost.e-ecolog.ru