ГОСТ 14724—69

МЕЖГОСУДАРСТВЕННЫЙ СТАНДАРТ

БОЛТЫ ОТКИДНЫЕ

КОНСТРУКЦИЯ

Издание официальное

БЗ 4—2004

ИПК ИЗДАТЕЛЬСТВО СТАНДАРТОВ
Москва

gost.e-ecolog.ru

УДК 621.882.6:621.9-229:006.354

Группа Г27
7002—0550

М Е Ж Г О С У Д А Р С Т В Е Н Н Ы Й С Т А Н Д А Р Т

БОЛТЫ ОТКИДНЫЕ

Конструкция

Eye bolts. Design

ГОСТ 14724—69

МКС 25.060.99

Постановлением Комитета стандартов, мер и измерительных приборов при Совете Министров СССР от 13 июня 1969 г. № 680 дата введения установлена

01.07.70

Ограничение срока действия снято Постановлением Госстандарта СССР от 20.04.89 № 1027

Настоящий стандарт распространяется на откидные болты, предназначенные для станочных приспособлений.

1. Конструкция и размеры болтов должны соответствовать указанным на чертеже и в таблице.

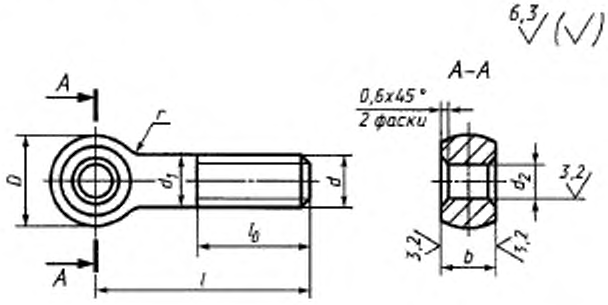

Размеры в мм

Обозначение болтов	Применяемость	d	l		D	d_1	d_2 D11	b d11	l_0		r	Δ*	Масса**, кг ≈
			Номин.	Пред. откл.					Нормальная	Увеличенная			
7002-0551		M5	25	±0,8	10	5	5	6	16	—	2,5	0,25	0,004
7002-0552			32							22			0,005
7002-0553			40										0,006
7002-0554			50							30			0,008
7002-0555			60	±1,5									0,010
7002-0556		M6	32	±0,8	12	6	6	8	20	—	4,0	0,3	0,009
7002-0557			40							25			0,011
7002-0558			50							35			0,013

Издание официальное **Перепечатка воспрещена**

Издание (февраль 2005 г.) с Изменениями № 1, 2, утвержденными в июне 1980 г., апреле 1989 г. (ИУС 9—80, 7—89)

© ИПК Издательство стандартов, 2005

Продолжение

Размеры в мм

Обозначение болтов	Применяемость	d	l		D	d_1	d_2 D11	b d11	l_0		r	Δ^*	Масса**, кг ≈
			Номин.	Пред. откл.					Нормальная	Увеличенная			
7002-0559		M6	60	±1,5	12	6	6	8	20	35	4,0	0,3	0,015
7002-0560			70										0,017
7002-0561		M8	40	±0,8	16	8	8	10	25	—			0,020
7002-0562			50							35			0,024
7002-0563			60	±1,5						45			0,028
7002-0564			70										0,032
7002-0565			80							55			0,036
7002-0566			90										0,040
7002-0567			100										0,044
7002-0568		M10	50	±0,8	20	10	10	12	30	—		0,4	0,042
7002-0569			60	±1,5						50			0,048
7002-0570			70										0,054
7002-0571			80							60			0,060
7002-0572			90										0,066
7002-0573			100							70			0,073
7002-0574			110										0,079
7002-0575			125										0,088
7002-0576		M12	60			12		14	40	—	6,0		0,059
7002-0577			70							55			0,068
7002-0578			80							65			0,077
7002-0579			90										0,086
7002-0580			100							75			0,094
7002-0581			110										0,103
7002-0582			125										0,117
7002-0583			140	±1,8						90			0,130
7002-0584			160										0,148
7002-0585		M16	70		28	16	12	18	50	—		0,5	0,135
7002-0586			80										0,151
7002-0587			90							65			0,167
7002-0588			100							75			0,183
7002-0589			110										0,198
7002-0590			125										0,222
7002-0591			140	±2,0						90			0,246
7002-0592			160							110			0,277
7002-0593			180										0,309
7002-0594			200										0,341
7002-0595		M20	90	±1,8	34	20	16	22		70		0,6	0,266
7002-0596			100							80			0,291
7002-0597			110										0,316
7002-0598			125										0,353
7002-0599			140	±2,0						95			0,390
7002-0600			160						60	110			0,435
7002-0601			180										0,485
7002-0602			200										0,534
7002-0603			220	±2,5									0,583
7002-0604			250							125			0,657

Продолжение

Размеры в мм

Обозначение болтов	Применяемость	d	l		D	d_1	d_2 D11	b d11	l_0		r	Δ^*	Масса**, кг ≈
			Номин.	Пред. откл.					Нормальная	Увеличенная			
7002-0605		M24	100	±1,8	42	24	20	25	60	—	10,0	0,7	0,420
7002-0606			110							80			0,456
7002-0607			125										0,509
7002-0608			140	±2,0						95			0,563
7002-0609			160						70	110			0,628
7002-0610			180										0,699
7002-0611			200										0,770
7002-0612			220	±2,5									0,841
7002-0613			250							125			0,947
7002-0614			280										1,054
7002-0615		M30	125	±1,8	52	30	25	32		95		0,8	0,841
7002-0616			140	±2,0									0,934
7002-0617			160						80	110			1,037
7002-0618			180										1,148
7002-0619			200										1,259
7002-0620			220	±2,5									1,370
7002-0621			250							125			1,536
7002-0622			280										1,703
7002-0623			320	±3,0									1,925
7002-0624		M36	140	±2,0	65	36	32	40	100	—	16,0	1,0	1,445
7002-0625			160										1,605
7002-0626			180							125			1,765
7002-0627			200										1,925
7002-0628			220	±2,5									2,084
7002-0629			250							140			2,324
7002-0630			280										2,564
7002-0631			320	±3,0									2,883

* Допускаемое смещение оси головки относительно оси стержня.
** Масса указана для болтов с нормальной длиной резьбы l_0.

Пример условного обозначения откидного болта с нормальной длиной резьбы l_0 размерами d = М5, l = 32 мм:

Болт 7002-0552 ГОСТ 14724—69

То же, с увеличенной длиной резьбы l_0:

Болт 7002-0552 У ГОСТ 14724—69

(Измененная редакция, Изм. № 1, 2).

2. Материал — сталь марки 45 по ГОСТ 1050—88. Допускается замена на сталь других марок с механическими свойствами не ниже, чем у стали марки 45.

3. Твердость — 33 ... 38 HRC.

4. Неуказанные предельные отклонения размеров: h14, $\pm \frac{t_2}{2}$.

(Измененная редакция, Изм. № 2).

5. Предельные отклонения от перпендикулярности оси отверстия головки к оси стержня болта — по 12-й степени точности ГОСТ 24643—81.

6. Резьба метрическая — по ГОСТ 24705—81. Поле допуска резьбы — 6g по ГОСТ 16093—81.

(Измененная редакция, Изм. № 2).

7. Размеры сбегов и фасок для резьбы — по ГОСТ 10549—80.

8. **(Исключен, Изм. № 1).**

9. Покрытие — Хим. Окс. прм (обозначение покрытия — по ГОСТ 9.306—85). По соглашению с потребителем допускается применение других видов защитных покрытий.

10. Остальные технические требования — по ГОСТ 1759.0—87.

11. Маркировать: наименование изделия, его обозначение, обозначение настоящего стандарта и товарный знак предприятия-изготовителя. Маркировку нанести на тару или упаковку для партии болтов одного типоразмера.

12. Примеры применения откидных болтов указаны в приложении.

(Введен дополнительно, Изм. № 2).

ПРИЛОЖЕНИЕ
Справочное

ПРИМЕРЫ ПРИМЕНЕНИЯ ОТКИДНЫХ БОЛТОВ

Пример 1

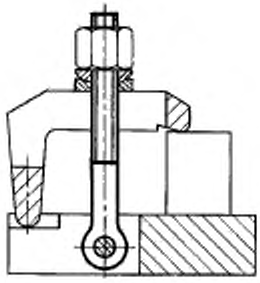

Пример 2

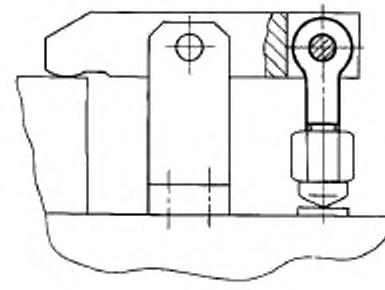

Редактор *Р.Г. Говердовская*
Технический редактор *О.Н. Власова*
Корректор *А.С. Черноусова*
Компьютерная верстка *Л.А. Круговой*

Изд. лиц. № 02354 от 14.07.2000. Сдано в набор 02.03.2005. Подписано в печать 01.04.2005. Усл. печ. л. 0,93.
Уч.-изд. л. 0,50. Тираж 200 экз. С 796. Зак. 192.

ИПК Издательство стандартов, 107076 Москва, Колодезный пер., 14.
http://www.standards.ru e-mail: info@standards.ru
Набрано в Издательстве на ПЭВМ
Отпечатано в филиале ИПК Издательство стандартов — тип. «Московский печатник», 105062 Москва, Лялин пер., 6.
Плр № 080102

gost.e-ecolog.ru