МЕЖГОСУДАРСТВЕННЫЙ СОВЕТ ПО СТАНДАРТИЗАЦИИ, МЕТРОЛОГИИ И СЕРТИФИКАЦИИ
(МГС)

INTERSTATE COUNCIL FOR STANDARDIZATION, METROLOGY AND CERTIFICATION
(ISC)

МЕЖГОСУДАРСТВЕННЫЙ СТАНДАРТ

ГОСТ ISO 3776-1— 2012

Тракторы и машины сельскохозяйственные

РЕМНИ БЕЗОПАСНОСТИ

Часть 1

Требования к расположению креплений

(ISO 3776-1:2006, IDT)

Издание официальное

Москва
Стандартинформ
2020

gost.e-ecolog.ru

Предисловие

Цели, основные принципы и общие правила проведения работ по межгосударственной стандартизации установлены ГОСТ 1.0 «Межгосударственная система стандартизации. Основные положения» и ГОСТ 1.2 «Межгосударственная система стандартизации. Стандарты межгосударственные, правила и рекомендации по межгосударственной стандартизации. Правила разработки, принятия, обновления и отмены»

Сведения о стандарте

1 ПОДГОТОВЛЕН Российской ассоциацией производителей сельхозтехники (Ассоциация «Росагромаш») на основе собственного перевода на русский язык англоязычной версии стандарта, указанного в пункте 5

2 ВНЕСЕН Федеральным агентством по техническому регулированию и метрологии

3 ПРИНЯТ Межгосударственным советом по стандартизации, метрологии и сертификации (протокол от 3 декабря 2012 г. № 54-П)

За принятие проголосовали:

Краткое наименование страны по МК (ИСО 3166) 004 – 97	Код страны по МК (ИСО 3166) 004 – 97	Сокращенное наименование национального органа по стандартизации
Армения	AM	Минэкономики Республики Армения
Беларусь	BY	Госстандарт Республики Беларусь
Казахстан	KZ	Госстандарт Республики Казахстан
Киргизия	KG	Кыргызстандарт
Молдова	MD	Молдова-Стандарт
Россия	RU	Росстандарт
Узбекистан	UZ	Узстандарт

4 Приказом Федерального агентства по техническому регулированию и метрологии от 6 сентября 2013 г. № 956-ст межгосударственный стандарт ГОСТ ISO 3776-1—2012 введен в действие в качестве национального стандарта Российской Федерации с 1 июля 2014 г.

5 Настоящий стандарт идентичен международному стандарту ISO 3776-1:2006 «Тракторы и машины сельскохозяйственные. Ремни безопасности. Часть 1. Требования к расположению креплений» («Tractors and machinery for agriculture — Seat belts — Part 1: Anchorage location requirements», IDT).

Международный стандарт разработан Техническим комитетом по стандартизации ISO/TC 23 «Тракторы и машины для сельского и лесного хозяйства» Международной организации по стандартизации (ISO).

При применении настоящего стандарта рекомендуется использовать вместо ссылочных международных стандартов соответствующие им межгосударственные стандарты, сведения о которых приведены в дополнительном приложении ДА

6 ВВЕДЕН ВПЕРВЫЕ

7 ПЕРЕИЗДАНИЕ. Май 2020 г.

Информация о введении в действие (прекращении действия) настоящего стандарта и изменений к нему на территории указанных выше государств публикуется в указателях национальных стандартов, издаваемых в этих государствах, а также в сети Интернет на сайтах соответствующих национальных органов по стандартизации.

В случае пересмотра, изменения или отмены настоящего стандарта соответствующая информация будет опубликована на официальном интернет-сайте Межгосударственного совета по стандартизации, метрологии и сертификации в каталоге «Межгосударственные стандарты»

© ISO, 2006 — Все права сохраняются
© Стандартинформ, оформление, 2014, 2020

В Российской Федерации настоящий стандарт не может быть полностью или частично воспроизведен, тиражирован и распространен в качестве официального издания без разрешения Федерального агентства по техническому регулированию и метрологии

М Е Ж Г О С У Д А Р С Т В Е Н Н Ы Й С Т А Н Д А Р Т

Тракторы и машины сельскохозяйственные

РЕМНИ БЕЗОПАСНОСТИ

Часть 1

Требования к расположению креплений

Tractors and machinery for agriculture. Seat belts. Part 1. Anchorage location requirements

Дата введения — 2014—07—01

1 Область применения

Настоящий стандарт устанавливает требования к расположению и размерам резьбовых отверстий креплений ремней безопасности для операторов тракторов и самоходных машин.

2 Нормативные ссылки

В настоящем стандарте использована нормативная ссылка на следующий стандарт. Для датированных ссылок применяют только указанное издание ссылочного стандарта, для недатированных — последнее издание (включая все изменения):

ISO 5353, Earth-moving machinery, and tractors and machinery for agriculture and forestry. Seat index point (Машины землеройные, тракторы и машины для сельского и лесного хозяйства. Контрольная точка сиденья)

3 Термины и определения

В настоящем стандарте применены следующие термины с соответствующими определениями:

3.1 **крепление (anchorage):** Средство передачи сил, действующих на ремень безопасности, на конструкцию трактора или машины;

3.2 **ремень безопасности (seat belt assembly):** Ремень, включающий в себя любую пряжку, регулятор длины, ограничитель и крепление, который застегивается вокруг тазовой части тела оператора для обеспечения его безопасного положения во время работы и в случае опрокидывания машины,

3.3 **система безопасности ремня (seat belt system):** Ремень безопасности с креплением.

4 Крепления

4.1 Выбор расположения креплений

Система безопасности ремней должна иметь две точки крепления. Если сиденье не оборудовано устройством поворота или подвеской, ремни безопасности допускается крепить к сиденью или к конструкции трактора/машины в любой точке в пределах заштрихованной области, как показано на рисунке 1.

В противном случае места креплений следует располагать на сиденье вблизи задних углов подушки сиденья в пределах заштрихованной области, как показано на рисунке 1, таким образом, чтобы ремни безопасности постоянно перемещались вместе с подушкой.

Издание официальное

Размеры в миллиметрах

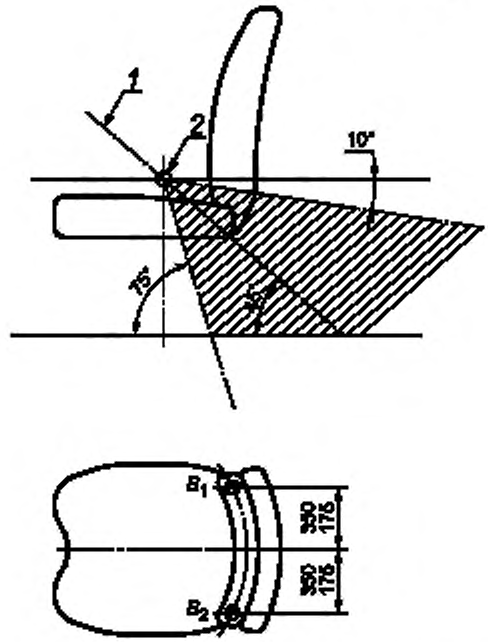

B_1 — крепление (справа); B_2 — крепление (слева).
1 — Предпочтительный угол обвязки; 2 — Контрольная точка сиденья (SIP)

Рисунок 1 — Места расположения креплений

Ремни, тросы или другие подобные устройства используются для передачи нагрузки от ремней безопасности через крепления на трактор или самоходную машину.

4.2 Взаимное расположение элементов креплений

4.2.1 Общее положение

Крепления следует располагать в пределах заштрихованной области, как показано на рисунке 1, например ниже линии, проведенной под углом 10° относительно горизонтали, и позади вертикальной линии, проведенной через контрольную точку сиденья (SIP). Точки креплений B_1 и B_2 должны быть расположены друг относительно друга на расстоянии 175—350 мм от продольной плоскости симметрии сиденья. При необходимости нижний предел указанного диапазона может быть уменьшен, при этом должно быть обеспечено надлежащее расстояние между лентами ремней в местах непосредственного их соприкосновения с туловищем оператора.

4.2.2 Контрольная точка сиденья (SIP)

Точку SIP (см. рисунок 1) определяют согласно ISO 5353, или ее расположение на сиденье должно быть указано производителем сиденья.

4.2.3 Угол лент ремней безопасности по отношению к горизонтальной плоскости

Угол лент ремней в рабочем состоянии к горизонтальной плоскости должен быть максимально приближен к 45° для всех положений сиденья. Угол может отличаться от 45° в положении сиденья, не предназначенном для работы, однако он не должен быть менее 10° и более 75° (см. рисунок 1).

4.3 Размеры резьбовых отверстий для креплений ремней

Отверстия для креплений должны иметь резьбу 7/16-20 UNF 2 B (UNF — унифицированная мелкая резьба). Оси резьбовых отверстий должны составлять угол 90°±5° к продольной оси симметрии сиденья.

В случае, когда ремень безопасности изготовлен и установлен производителем трактора или машины, допускается использовать альтернативные размеры резьбы, например 1/2-13 UNC 2A или M12, при этом поставляемый крепеж должен соответствовать требованиям настоящего стандарта.

4.4 Соответствие ISO 6683

Крепления ремней безопасности, удовлетворяющие требованиям ISO 6683, соответствуют также и требованиям настоящего стандарта.

Приложение ДА
(справочное)

Сведения о соответствии ссылочных международных стандартов межгосударственным стандартам

Таблица ДА.1

Обозначение ссылочного международного стандарта	Степень соответствия	Обозначение и наименование соответствующего межгосударственного стандарта
ISO 5353	IDT	ГОСТ ИСО 5353-2003[1)] «Машины землеройные, тракторы и машины для сельскохозяйственных работ и лесоводства. Контрольная точка сиденья»
Примечание — В настоящей таблице использовано следующее условное обозначение степени соответствия стандартов: - IDT — идентичные стандарты.		

[1)] В Российской Федерации действует ГОСТ Р ИСО 5353—2012 «Машины землеройные, тракторы и машины для сельского и лесного хозяйства. Контрольная точка сиденья».

Библиография

[1] ISO 6683, Earth-moving machinery. Seat belts and seat belt anchorages. Performance requirements and tests (Машины землеройные. Ремни безопасности и крепление ремней безопасности. Эксплуатационные требования и испытания)

УДК 658.22.78:006.354 МКС 65.060.10

Ключевые слова: тракторы, машины сельскохозяйственные, сиденье оператора, ремни безопасности, расположение креплений

Редактор переиздания *Е.И. Мосур*
Технический редактор *И.Е. Черепкова*
Корректор *О.В. Лазарева*
Компьютерная верстка *М.В. Лебедевой*

Сдано в набор 06.05.2020. Подписано в печать 23.06.2020. Формат 60×84¼. Гарнитура Ариал.
Усл. печ. л. 1,40. Уч.-изд. л. 0,90.

Подготовлено на основе электронной версии, предоставленной разработчиком стандарта

Создано в единичном исполнении во ФГУП «СТАНДАРТИНФОРМ»
для комплектования Федерального информационного фонда стандартов,
117418 Москва, Нахимовский пр-т, д. 31, к. 2.
gost.e-ecolog.ru gost.e-ecolog.ru

gost.e-ecolog.ru