МЕЖГОСУДАРСТВЕННЫЙ СОВЕТ ПО СТАНДАРТИЗАЦИИ, МЕТРОЛОГИИ И СЕРТИФИКАЦИИ
(МГС)

INTERSTATE COUNCIL FOR STANDARDIZATION, METROLOGY AND CERTIFICATION
(ISC)

МЕЖГОСУДАРСТВЕННЫЙ СТАНДАРТ

ГОСТ ISO 3776-2— 2012

Тракторы и машины сельскохозяйственные

РЕМНИ БЕЗОПАСНОСТИ

Часть 2
Требования к прочности креплений

(ISO 3776-2:2007, IDT)

Издание официальное

Москва
Стандартинформ
2014

gost.e-ecolog.ru

Предисловие

Цели, основные принципы и основной порядок проведения работ по межгосударственной стандартизации установлены ГОСТ 1.0–92 «Межгосударственная система стандартизации. Основные положения» и ГОСТ 1.2–2009 «Межгосударственная система стандартизации. Стандарты межгосударственные, правила и рекомендации по межгосударственной стандартизации. Правила разработки, принятия, применения, обновления и отмены».

Сведения о стандарте

1 ПОДГОТОВЛЕН Российской ассоциацией производителей сельхозтехники (Ассоциация «Росагромаш»)

2 ВНЕСЕН Федеральным агентством по техническому регулированию и метрологии (Росстандарт)

3 ПРИНЯТ Межгосударственным советом по стандартизации, метрологии и сертификации (протокол от 03 декабря 2012 г № 54-П)

За принятие стандарта проголосовали:

Краткое наименование страны по МК (ИСО 3166) 004–97	Код страны по МК (ИСО 3166) 004–97	Сокращенное наименование национального органа по стандартизации
Армения	AM	Минторгэкономразвития
Беларусь	BY	Госстандарт Республики Беларусь
Казахстан	KZ	Госстандарт Республики Казахстан
Киргизия	KG	Кыргызстандарт
Молдова	MD	Молдова-Стандарт
Россия	RU	Росстандарт
Узбекистан	UZ	Узстандарт

4 Настоящий стандарт идентичен международному стандарту ISO 3776-2:2007 Tractors and machinery for agriculture – Seat belts – Part 2: Anchorage strength requirements (Тракторы и машины сельскохозяйственные. Ремни безопасности. Часть 2. Требования к прочности крепления).

Международный стандарт разработан Техническим комитетом ISO/TC 23 «Тракторы и машины для сельского и лесного хозяйства» Международной организации по стандартизации (ISO).

Перевод с английского языка (en).

Официальные экземпляры международного стандарта, на основе которого подготовлен настоящий межгосударственный стандарт, и международных стандартов, на которые даны ссылки, имеются в Росстандарте.

В разделе «Нормативные ссылки» и в тексте стандарта ссылки на международные стандарты актуализированы.

Сведения о соответствии межгосударственных стандартов ссылочным международным стандартам приведены в дополнительном приложении Д. А.

Степень соответствия – идентичный (IDT)

5 Приказом Федерального агентства по техническому регулированию и метрологии от 06 сентября 2013 г. № 957-ст межгосударственный стандарт ГОСТ ISO 3776-2–2012 введен в действие в качестве национального стандарта Российской Федерации с 01 июля 2014 г.

6 ВВЕДЕН ВПЕРВЫЕ

Информация об изменениях к настоящему стандарту публикуется в ежегодно издаваемом информационном указателе «Национальные стандарты», а текст изменений и поправок – в ежемесячно издаваемом информационном указателе «Национальные стандарты». В случае пересмотра (замены) или отмены настоящего стандарта соответствующее уведомление будет опубликовано в ежемесячно издаваемом информационном указателе «Национальные стандарты». Соответствующая информация, уведомление и тексты размещаются также в информационной системе общего пользования – на официальном сайте Федерального агентства по техническому регулированию и метрологии в сети Интернет

© Стандартинформ, 2014

В Российской Федерации настоящий стандарт не может быть полностью или частично воспроизведен, тиражирован и распространен в качестве официального издания без разрешения Федерального агентства по техническому регулированию и метрологии

М Е Ж Г О С У Д А Р С Т В Е Н Н Ы Й С Т А Н Д А Р Т

Тракторы и машины сельскохозяйственные
РЕМНИ БЕЗОПАСНОСТИ
Часть 2
Требования к прочности креплений

Tractors and machinery for agriculture.
Seat belts. Part 2. Anchorage strength requirements

Дата введения – 2014–07–01

1 Область применения

Настоящий стандарт устанавливает требования к расположению и размерам резьбовых отверстий креплений ремней безопасности для операторов тракторов и самоходных машин.

2 Термины и определения

В настоящем стандарте применены следующие термины с соответствующими определениями:

2.1 **крепление (anchorage)**: Средство передачи сил, действующих на ремень безопасности, на конструкцию трактора или машины;

2.2 **ремень безопасности (seat belt assembly)**: Ремень, включающий любую пряжку, регулятор длины, ограничитель и крепление, который застёгивается вокруг тазовой части тела оператора для обеспечения его безопасного положения во время работы и в случае опрокидывания машины;

2.3 **система безопасности ремня (seat belt system)**: Ремень безопасности с креплением.

3 Испытания креплений

3.1 Типы испытаний

Настоящий стандарт регламентирует только статические испытания креплений.

3.2 Общие положения

Испытания проводятся непосредственно на тракторе (машине) или на испытательном стенде.

Во время проведения испытаний сиденье с ремнем безопасности должно быть установлено на тракторе (машине) или испытательном стенде в комплектном виде (с использованием всех составных частей, таких как подвеска, направляющие и т. д.). Не допускается использование нестандартных сборочных элементов, влияющих на прочность конструкции.

Крепления подвергают воздействию нагрузки, прикладываемой к ремням безопасности, с помощью устройства, приведенного на рисунке 1.

Испытания проводят в среднем положении установки сиденья и в другом положении, если оно рассматривается испытателем как наиболее неблагоприятное из всех возможных.

Если сиденье оборудовано подвеской, оно должно быть приведено в среднее положение области регулирования, если данное положение не противоречит Руководству по эксплуатации производителя сиденья. Положение сиденья при испытаниях должно быть отражено в протоколе испытаний.

Положение тягового устройства не должно изменяться при различных углах приложения нагрузки.

Горизонтальное расстояние между точкой установки тягового устройства и креплениями ремней безопасности должно быть более 1000 мм.

Издание официальное

Размеры в миллиметрах

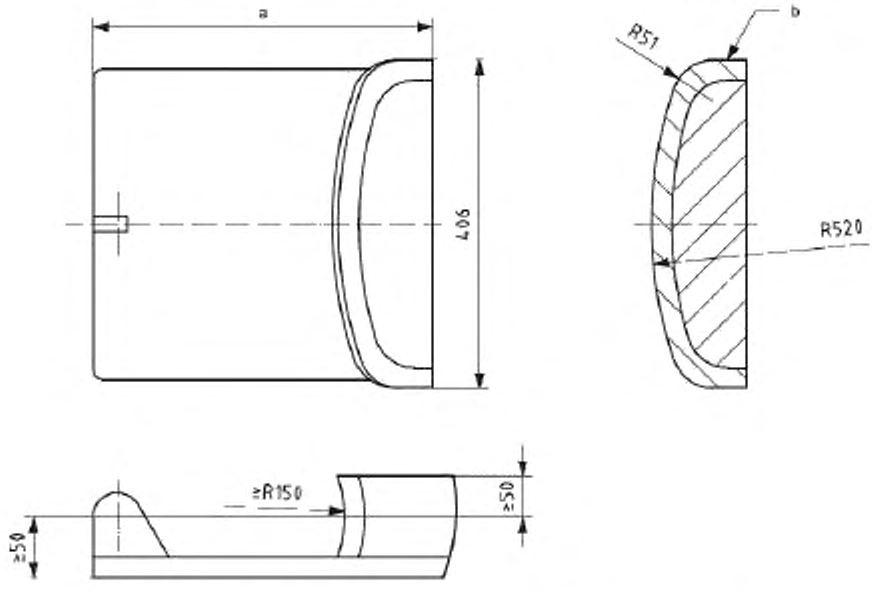

[a] Размер является опциональным.
[b] Поролон средней плотности, толщиной 25 мм (покрытый брезентовым чехлом).

Рисунок 1 – Тяговое устройство

3.3 Фронтальная нагрузка

Усилие натяжения ремней безопасности следует прикладывать в переднем верхнем направлении под углом 45° ± 2° по отношению к горизонтальной плоскости. Крепления ремней безопасности должны выдерживать нагрузку 4450 Н. Если усилие, приложенное к ремням безопасности, передается на шасси трактора через сиденье, крепление сиденья должно выдерживать данную нагрузку, плюс дополнительную, равную четырехкратной массе комплектного сиденья.

3.4 Задняя нагрузка

Усилие натяжения ремней безопасности следует прикладывать в заднем верхнем направлении под углом 45° ± 2° по отношению к горизонтальной плоскости. Крепления ремней безопасности должны выдерживать нагрузку 2225 Н. Если усилие, приложенное к ремням безопасности передается на шасси трактора через сиденье, крепление сиденья должно выдерживать данную нагрузку, плюс дополнительную, равную двукратной массе комплектного сиденья.

4 Условия приемки

Допускается остаточная деформация любого элемента ремней безопасности и мест креплений от действия усилий, указанных в 3.3 и 3.4. При этом не должно возникать отказов, приводящих к расцеплению (разъединению) ремней безопасности, сиденья или механизма блокировки настроек сиденья.

Замок ремней безопасности должен открываться после приложения усилия не более 140 Н.

Примечание – Работоспособность механизма настройки блокировки сиденья после применения тестовых нагрузок необязательна.

УДК 685.22.78:006.354 МКС 65.060.10 IDT

Ключевые слова: тракторы, машины сельскохозяйственные, сиденье оператора, ремни безопасности, прочность креплений

Подписано в печать 01.08.2014. Формат 60x84 1/8.

Усл. печ. л. 0,93. Тираж 35 экз. Зак. 1122.

Подготовлено на основе электронной версии, предоставленной разработчиком стандарта

ФГУП «СТАНДАРТИНФОРМ»

123995 Москва, Гранатный пер., 4.

gost.e-ecolog.ru gost.e-ecolog.ru

gost.e-ecolog.ru