МЕЖГОСУДАРСТВЕННЫЙ СОВЕТ ПО СТАНДАРТИЗАЦИИ, МЕТРОЛОГИИ И СЕРТИФИКАЦИИ
(МГС)
INTERSTATE COUNCIL FOR STANDARDIZATION, METROLOGY AND CERTIFICATION
(ISC)

МЕЖГОСУДАРСТВЕННЫЙ СТАНДАРТ

ГОСТ ISO 2332— 2013

Тракторы и машины сельскохозяйственные

ПРИСОЕДИНЕНИЕ ОРУДИЙ С ПОМОЩЬЮ ТРЕХТОЧЕЧНЫХ УСТРОЙСТВ НАВЕСКИ

Зона свободного пространства вокруг орудия

(ISO 2332:2009, IDT)

Издание официальное

Москва
Стандартинформ
2020

gost.e-ecolog.ru

Предисловие

Цели, основные принципы и общие правила проведения работ по межгосударственной стандартизации установлены ГОСТ 1.0 «Межгосударственная система стандартизации. Основные положения» и ГОСТ 1.2 «Межгосударственная система стандартизации. Стандарты межгосударственные, правила и рекомендации по межгосударственной стандартизации. Правила разработки, принятия, обновления и отмены»

Сведения о стандарте

1 ПОДГОТОВЛЕН Российской ассоциацией производителей сельхозтехники (Ассоциация «Росагромаш») на основе собственного перевода на русский язык англоязычной версии стандарта, указанного в пункте 5

2 ВНЕСЕН Межгосударственным техническим комитетом по стандартизации МТК 284 «Тракторы и машины сельскохозяйственные»

3 ПРИНЯТ Межгосударственным советом по стандартизации, метрологии и сертификации (протокол от 5 ноября 2013 г. № 61-П)

За принятие проголосовали:

Краткое наименование страны по МК (ИСО 3166) 004—97	Код страны по МК (ИСО 3166) 004—97	Сокращенное наименование национального органа по стандартизации
Беларусь	BY	Госстандарт Республики Беларусь
Киргизия	KG	Кыргызстандарт
Молдова	MD	Молдова-Стандарт
Россия	RU	Росстандарт
Узбекистан	UZ	Узстандарт

4 Приказом Федерального агентства по техническому регулированию и метрологии от 17 марта 2014 г. № 151-ст межгосударственный стандарт ГОСТ ISO 2332—2013 введен в действие в качестве национального стандарта Российской Федерации с 1 января 2015 г.

5 Настоящий стандарт идентичен международному стандарту ISO 2332:2009 «Тракторы и машины сельскохозяйственные. Присоединение орудий с помощью трехточечных устройств навески. Зона свободного пространства вокруг орудия» («Agricultural and tractors machinery — Connection of implements via three-point linkage — Clearance zone around implement», IDT). Настоящее третье издание отменяет и заменяет второе издание (ISO 2332:1993), которое было технически переработано.

Международный стандарт разработан Техническим комитетом по стандартизации ISO/TC 23 «Тракторы и машины для сельского и лесного хозяйства» Международной организации по стандартизации (ISO).

При применении настоящего стандарта рекомендуется использовать вместо ссылочных международных стандартов соответствующие им межгосударственные стандарты, сведения о которых приведены в дополнительном приложении ДА

6 ВВЕДЕН ВПЕРВЫЕ

7 ПЕРЕИЗДАНИЕ. Май 2020 г.

Информация о введении в действие (прекращении действия) настоящего стандарта и изменений к нему на территории указанных выше государств публикуется в указателях национальных стандартов, издаваемых в этих государствах, а также в сети Интернет на сайтах соответствующих национальных органов по стандартизации.

В случае пересмотра, изменения или отмены настоящего стандарта соответствующая информация будет опубликована на официальном интернет-сайте Межгосударственного совета по стандартизации, метрологии и сертификации в каталоге «Межгосударственные стандарты»

© ISO, 2009 — Все права сохраняются
© Стандартинформ, оформление, 2014, 2020



В Российской Федерации настоящий стандарт не может быть полностью или частично воспроизведен, тиражирован и распространен в качестве официального издания без разрешения Федерального агентства по техническому регулированию и метрологии

Поправка к ГОСТ ISO 2332—2013 Тракторы и машины сельскохозяйственные. Присоединение орудий с помощью трехточечных устройств навески. Зона свободного пространства вокруг орудия

Дата введения — 2021—10—12

В каком месте	Напечатано	Должно быть		
Предисловие. Таблица согласования	—	Казахстан	KZ	Госстандарт Республики Казахстан

(ИУС № 3 2022 г.)

М Е Ж Г О С У Д А Р С Т В Е Н Н Ы Й С Т А Н Д А Р Т

Тракторы и машины сельскохозяйственные

ПРИСОЕДИНЕНИЕ ОРУДИЙ С ПОМОЩЬЮ ТРЕХТОЧЕЧНЫХ УСТРОЙСТВ НАВЕСКИ

Зона свободного пространства вокруг орудия

Agricultural tractors and machinery. Connection of implements via three-point linkage. Clearance zone around implement

Дата введения — 2015—01—01

1 Область применения

Настоящий стандарт устанавливает требования к зоне свободного пространства вокруг орудий для присоединения к трехточечному навесному устройству сельскохозяйственного колесного трактора.

Настоящий стандарт предназначен для совместного использования с ISO 730, регламентирующим требования к трехточечному навесному устройству, а также ISO 11001-1, ISO 11001-2, ISO 11001-3 и ISO 11001-4, устанавливающими требования к сцепным устройствам навесных орудий

2 Нормативные ссылки

В настоящем стандарте использованы нормативные ссылки на следующие стандарты. Для датированных ссылок применяют только указанное издание ссылочного стандарта, для недатированных — последнее издание (включая все изменения):

ISO 730:2009, Agricultural wheeled tractors — Rear-mounted three-point linkage — Categories 1N, 1, 2N, 2, 3N, 3, 4N and 4 (Тракторы колесные сельскохозяйственные. Трехточечное задненавесное устройство. Категории 1N, 1, 2N, 2, 3N, 3, 4N и 4)

ISO 11001 (all parts), Agricultural wheeled tractors and implements — Three-point hitch couplers (Тракторы сельскохозяйственные колесные и навесные орудия. Быстродействующие трехточечные сцепные устройства)

3 Термины и определения

В настоящем стандарте применены следующие термины с соответствующими определениями:

3.1 **сцепное устройство навесного орудия** (implement coupler): Устройство, облегчающее присоединение трехточечного навесного устройства трактора к навесной машине

3.2 **угол наклона при транспортировании** (transport pitch): Угол наклона вилки стойки, поднятой на стандартную высоту, для транспортирования из положения, когда нижние тяги находятся в горизонтальном положении, а вилка стойки — в вертикальном положении [ISO 730:2009, 3.2.24]

4 Технические требования

Геометрия и размеры зоны свободного пространства вокруг навесных орудий для присоединения к трехточечному навесному устройству должны быть такими, как показано на рисунках 1, 2, 3, 4 и как приведено в таблице 1. На рисунках не показаны установочные рычаги и ручки управления орудием, а в таблицу не включены технические характеристики, имеющие отношение к ширине навесных орудий.

Издание официальное

Размеры в миллиметрах

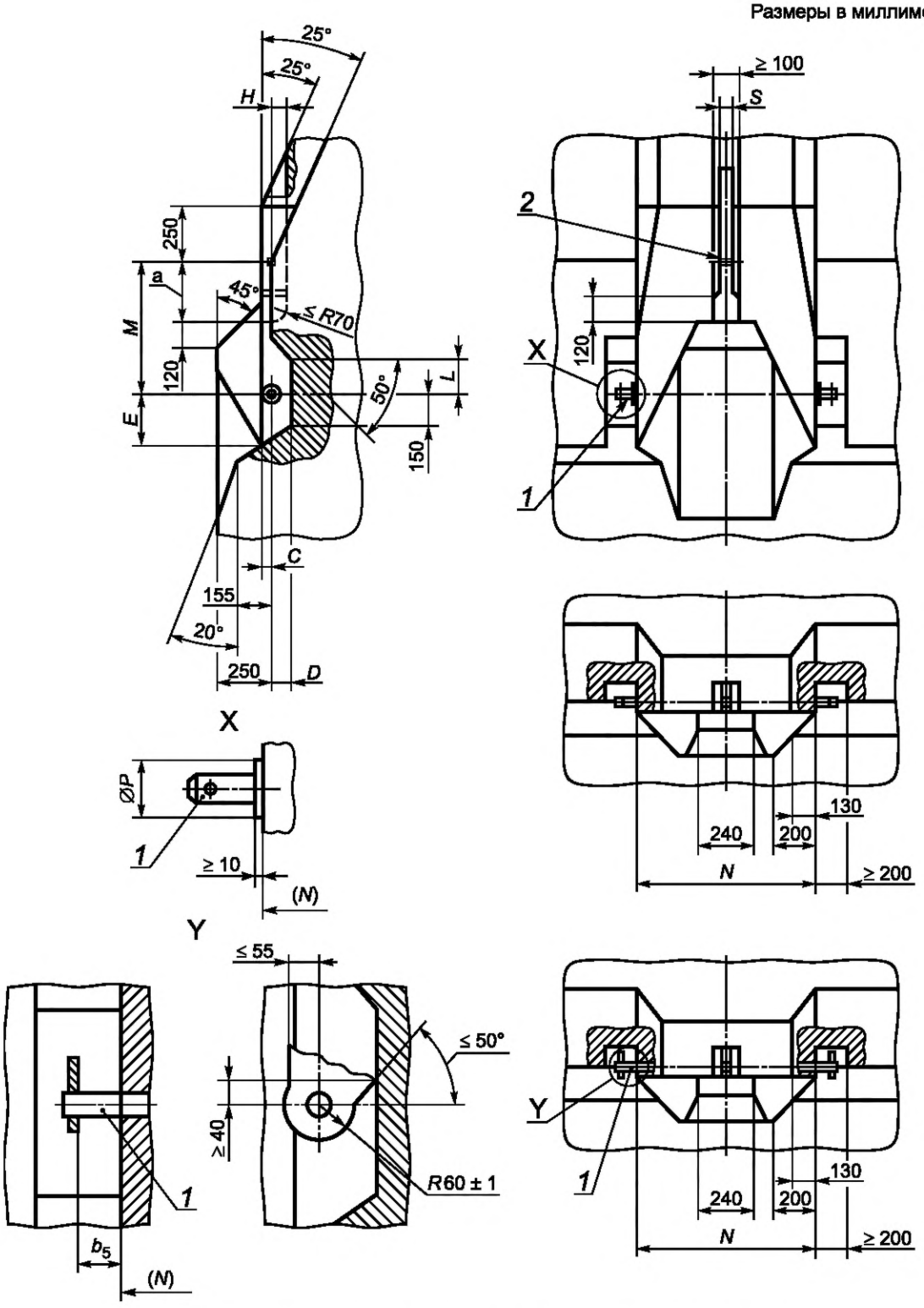

1 — нижняя присоединительная точка; *2* — верхняя присоединительная точка;
[a] *A* или *B* (см. таблицу 1);
X — присоединительный палец с обеих сторон; *Y* — проушина с обеих сторон

Примечание — Размеры b_5, см. ISO 730.

Рисунок 1 — Зона свободного пространства навесных орудий, где в поднятом положении для транспортирования происходит наклон вилки стойки вперед от вертикали (вид в разборе)

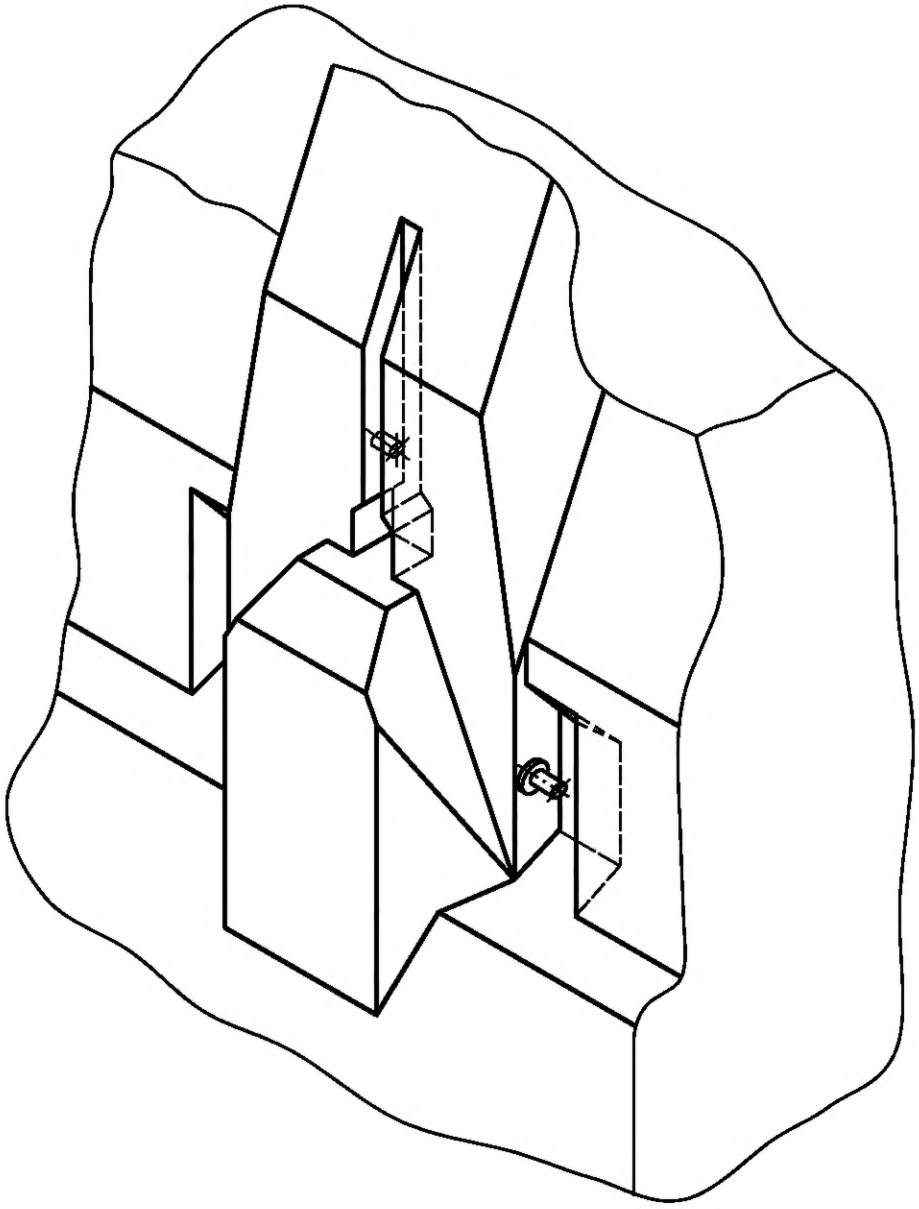

Рисунок 2 — Зона свободного пространства навесных орудий, где в поднятом положении для транспортирования происходит наклон вилки стойки вперед от вертикали (общий вид)

Размеры в миллиметрах

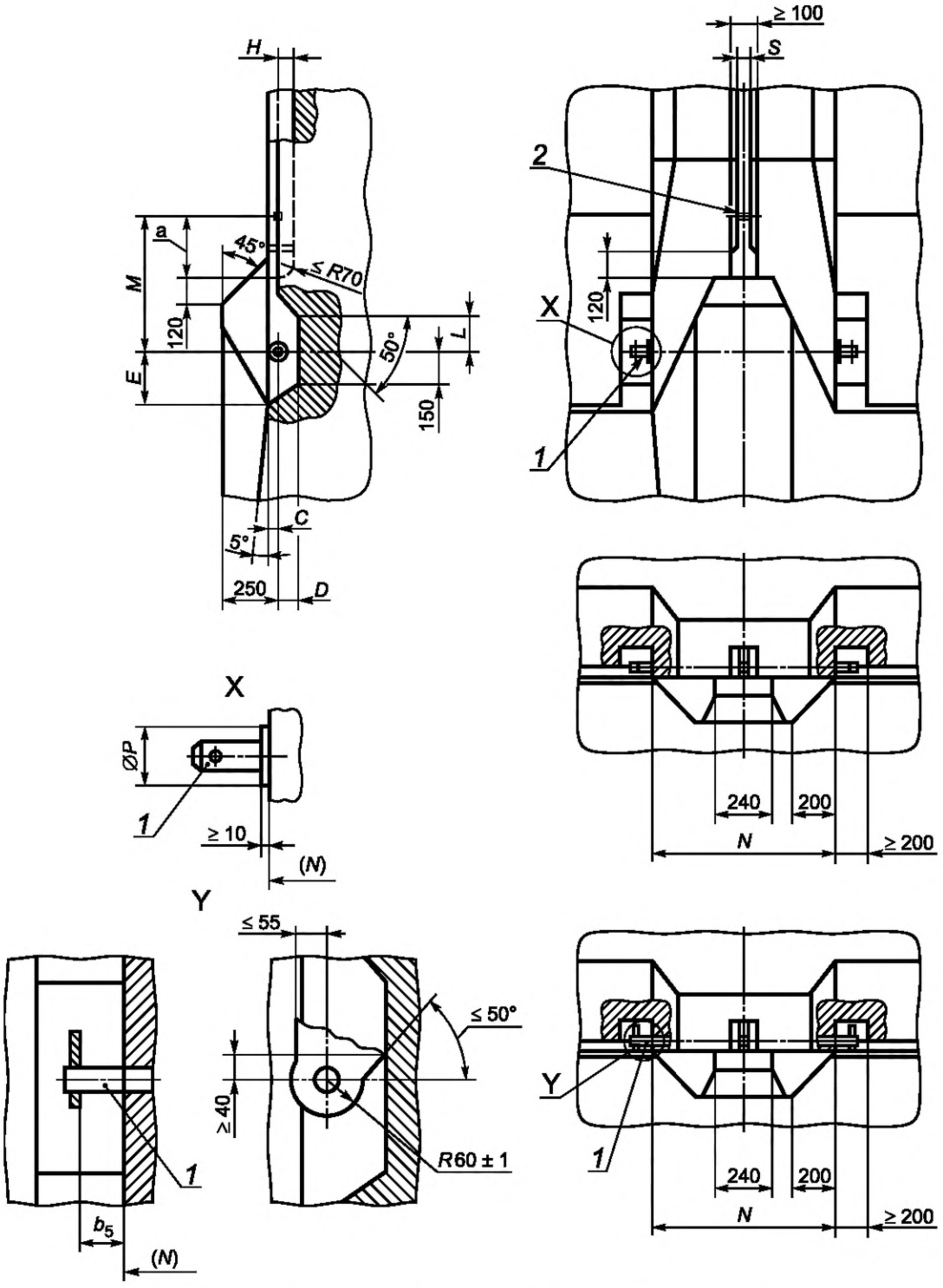

1 — нижняя присоединительная точка; *2* — верхняя присоединительная точка;
[a] *A* или *B* (см. таблицу 1);
X — присоединительный палец с обеих сторон; *Y* — проушина с обеих сторон

Примечание — Размеры b_5, см. ISO 730.

Рисунок 3 — Зона свободного пространства навесных орудий, где в поднятом положении для транспортирования не происходит наклона вилки стойки вперед от вертикали (вид в разборе)

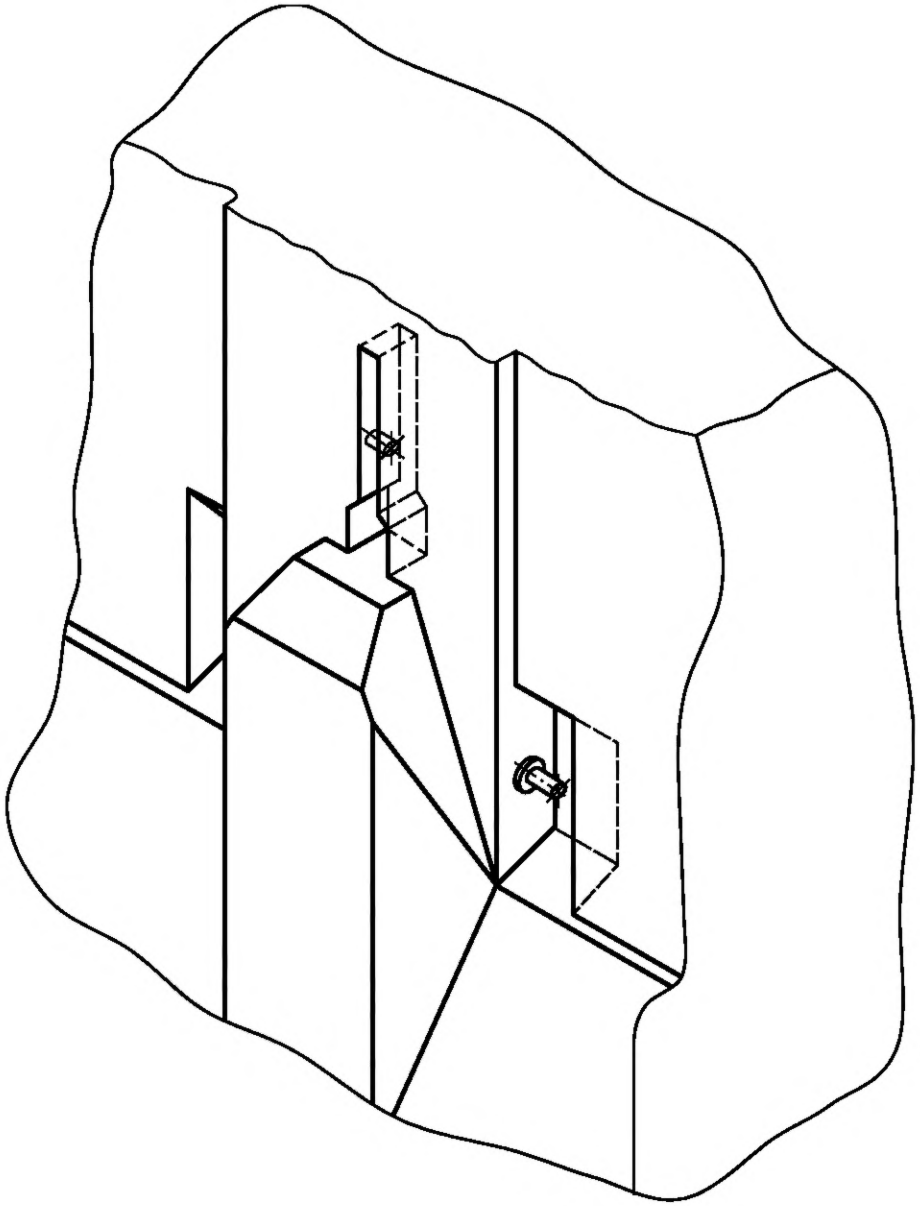

Рисунок 4 — Зона свободного пространства навесных орудий, где в поднятом положении для транспортирования не происходит наклона вилки стойки вперед от вертикали (общий вид)

Таблица 1 — Основные размеры

Размеры в мм

Символ	Положение присоединительного пальца	Категория трактора[a]															
		1N		1		2N		2		3N		3		4N		4	
		мин	макс	мин	макс	мин	макс	мин	макс	мин	макс	мин	макс	мин	макс	мин	макс
A[b]	Верхний присоединительный палец, вертикальный зазор	310	—	310	—	460	—	460	—	460	—	460	—	460	—	460	—
B	Верхний присоединительный палец, вертикальный зазор	160	—	160	—	280	—	280	—	280	—	280	—	280	—	280	—
C	Присоединительные пальцы, горизонтальное положение	—	35	—	35	—	35	—	35	—	40	—	40	—	40	—	40
D	Нижний присоединительный палец, горизонтальный зазор	95	—	95	—	95	—	95	—	105	—	105	—	135	—	135	—
E	Нижний присоединительный палец, вертикальное положение	230	—	230	—	230	—	230	—	245	—	245	—	245	—	245	—
H	Верхний присоединительный палец, горизонтальный зазор	80	—	80	—	80	—	80	—	90	—	90	—	120	—	120	—
L	Нижний присоединительный палец, вертикальное положение	150	—	150	—	150	—	150	—	200	—	200	—	200	—	200	—
S	Верхний присоединительный палец, ширина зазора	52	—	52	—	52	—	52	—	52	—	52	—	65	—	65	—

Окончание таблицы 1

Символ	Положение присоединительного пальца	Категория трактора[a]															
		1N		1		2N		2		3N		3		4N		4	
		мин	макс	мин	макс	мин	макс	мин	макс	мин	макс	мин	макс	мин	макс	мин	макс
$M^{c,d}$	Высота стойки	См. ISO 730															
N^{c}	Расстояние между нижними присоединительными точками	См. ISO 730															
P	Диаметр заплечика присоединительного пальца	См. ISO 11001-3															

[a] Категории тракторов согласно ISO 730.

[b] Размер *A* применяется, когда необходимо присоединить верхний крюк к сцепке в соответствии с ISO 11001-1.

[c] В случае специальных навесных орудий этот размер требуется изменить.

[d] Если используются рамы соединительного устройства с U-образной поперечиной согласно ISO 11001-1, то размер *M* должен соответствовать расстоянию по вертикали до верхнего крюка, как установлено в ISO 11001-1.

Приложение ДА
(справочное)

Сведения о соответствии ссылочных международных стандартов межгосударственным стандартам

Таблица ДА.1

Обозначение ссылочного международного стандарта	Степень соответствия	Обозначение и наименование соответствующего межгосударственного стандарта
ISO 730:2009	—	*
ISO 11001 (all parts)	IDT	ГОСТ ISO 11001 «Тракторы сельскохозяйственные колесные. Трехточечные сцепные устройства»

* Соответствующий межгосударственный стандарт отсутствует. До его принятия рекомендуется использовать перевод на русский язык данного международного стандарта.

Примечание — В настоящей таблице использовано следующее условное обозначение степени соответствия стандартов:

- IDT — идентичные стандарты.

УДК 631.3:006.354 МКС 65.060.10

Ключевые слова: тракторы и машины сельскохозяйственные, трехточечные устройства навески, зона свободного пространства

Редактор переиздания *Е.И. Мосур*
Технический редактор *И.Е. Черепкова*
Корректор *О.В. Лазарева*
Компьютерная верстка *М.В. Лебедевой*

Сдано в набор 06.05.2020. Подписано в печать 23.06.2020. Формат 60×84⅛. Гарнитура Ариал.
Усл. печ. л. 1,40. Уч.-изд. л. 1,18.

Подготовлено на основе электронной версии, предоставленной разработчиком стандарта

Создано в единичном исполнении во ФГУП «СТАНДАРТИНФОРМ»
для комплектования Федерального информационного фонда стандартов,
117418 Москва, Нахимовский пр-т, д. 31, к. 2.

gost.e-ecolog.ru gost.e-ecolog.ru

Поправка к ГОСТ ISO 2332—2013 Тракторы и машины сельскохозяйственные. Присоединение орудий с помощью трехточечных устройств навески. Зона свободного пространства вокруг орудия

Дата введения — 2021—10—12

В каком месте	Напечатано	Должно быть		
Предисловие. Таблица согласования	—	Казахстан	KZ	Госстандарт Республики Казахстан

(ИУС № 3 2022 г.)

МКС 65.060.10

Поправка к ГОСТ ISO 2332—2013 Тракторы и машины сельскохозяйственные. Присоединение орудий с помощью трехточечных устройств навески. Зона свободного пространства вокруг орудия

В каком месте	Напечатано	Должно быть		
Предисловие. Таблица согласования	—	Армения	AM	ЗАО «Национальный орган по стандартизации и метрологии» Республики Армения

(ИУС № 5 2026 г.)

gost.e-ecolog.ru