ГОСУДАРСТВЕННЫЙ СТАНДАРТ
СОЮЗА ССР

СИФОНЫ-РЕВИЗИИ ЧУГУННЫЕ

ТИПЫ И ОСНОВНЫЕ РАЗМЕРЫ

ГОСТ 6924—73

Издание официальное

Цена 3 коп.

ГОСУДАРСТВЕННЫЙ КОМИТЕТ СОВЕТА МИНИСТРОВ СССР
ПО ДЕЛАМ СТРОИТЕЛЬСТВА
Москва

gost.e-ecolog.ru

РАЗРАБОТАН Научно-исследовательским институтом санитарной техники Министерства промышленности строительных материалов СССР

Директор **Брагин М. И.**
Руководитель темы **Фельдман В. И.**
Исполнитель **Коршунова Л. Г.**

ВНЕСЕН Министерством промышленности строительных материалов СССР

Член Коллегии **Добужинский В. И.**

ПОДГОТОВЛЕН К УТВЕРЖДЕНИЮ Отделом технического нормирования и стандартизации Госстроя СССР

Начальник отдела **Сычев В. И.**
Начальник подотдела стандартизации в строительстве **Новиков М. М.**
Ст. инженер **Матлахов С. Г.**

УТВЕРЖДЕН И ВВЕДЕН В ДЕЙСТВИЕ Постановлением Государственного комитета Совета Министров СССР по делам строительства от 10 июля 1973 г. № 119

УДК 621.649.72(083.74) Группа Ж21

ГОСУДАРСТВЕННЫЙ СТАНДАРТ СОЮЗА ССР

СИФОНЫ-РЕВИЗИИ ЧУГУННЫЕ

Типы и основные размеры

Cast iron trap access doors.
Types and principal dimensions

ГОСТ 6924—73

Взамен
ГОСТ 6924—69

Постановлением Государственного комитета Совета Министров СССР по делам строительства от 10 июля 1973 г. № 119 срок введения установлен

с 01.01 1974 г.

Несоблюдение стандарта преследуется по закону

1. Настоящий стандарт распространяется на чугунные сифоны-ревизии, предназначаемые для создания водяного затвора при отводе сточных вод в канализацию.

Стандарт не распространяется на сифоны, применяемые в системах канализации для сточных вод повышенной кислотности.

2. Сифоны изготовляются четырех типов, указанных в таблице.

Обозначение типов	Наименование	Преимущественная область применения
Сф 150Д	Сифон-ревизия чугунный двухоборотный с вылетом 150 мм	Для моек
Сф 110Д	Сифон-ревизия чугунный двухоборотный с вылетом 110 мм	Для раковин
СфК	Сифон-ревизия чугунный косой	Для моек и раковин
СфП	Сифон-ревизия чугунный прямой	То же

3. Основные размеры сифонов должны соответствовать указанным на черт. 1—4.

4. Допускаемые отклонения от размеров:

габаритных ±2,5 мм;

по толщине необрабатываемых стенок ±0,8 мм.

5. Технические требования к сифонам, методы испытаний, маркировка, транспортирование и хранение сифонов должны соответствовать указанным в ГОСТ 18297—72 со следующими дополнениями.

6. Прокладки к сифонам изготовляются из резины по ГОСТ 7338—65 или из резиновых трубок по ГОСТ 5496—67.

Издание официальное Перепечатка воспрещена

© Издательство стандартов, 1973

Поверхность резиновых прокладок должна быть гладкой, без заусенцев. Допускаемое отклонение по толщине ±0,5 мм.

7. Соединение крышки с корпусом сифона должно быть герметичным.

8. Проверку герметичности сифонов производят в собранном виде на стенде водопроводной водой при давлении ≈10 кПа (0,1 кгс/см²).

Продолжительность испытания 20 с; в течение испытания в местах соединений и на поверхности сифона и крышки не должно быть обнаружено капель воды или «потения».

Сифон типа Сф 150Д

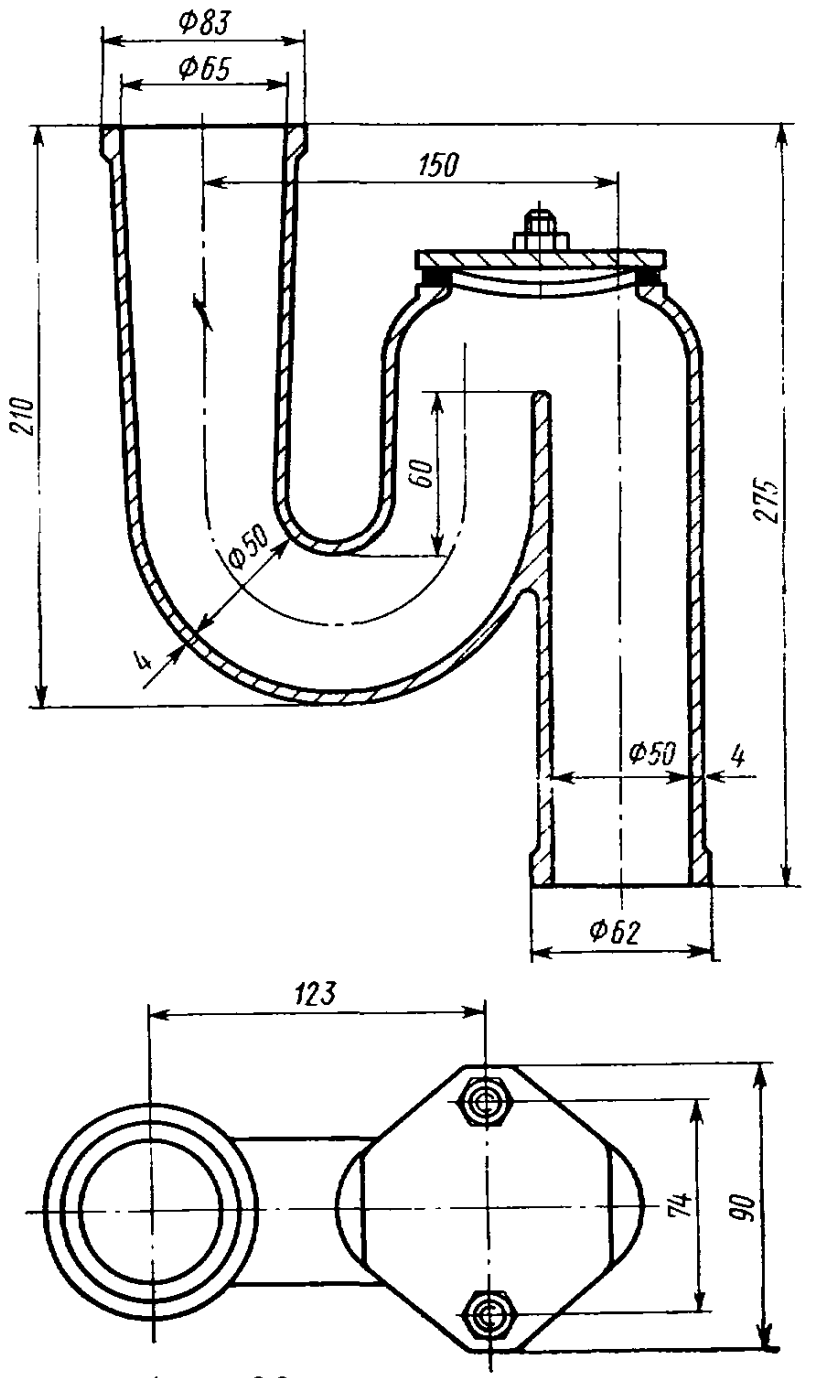

Справочная масса сифона≈3,3 кг.

Черт. 1

Условное обозначение сифона-ревизии чугунного двухоборотного с вылетом 150 мм:

Сифон Сф 150Д ГОСТ 6924—73

Сифон типа Сф 110Д

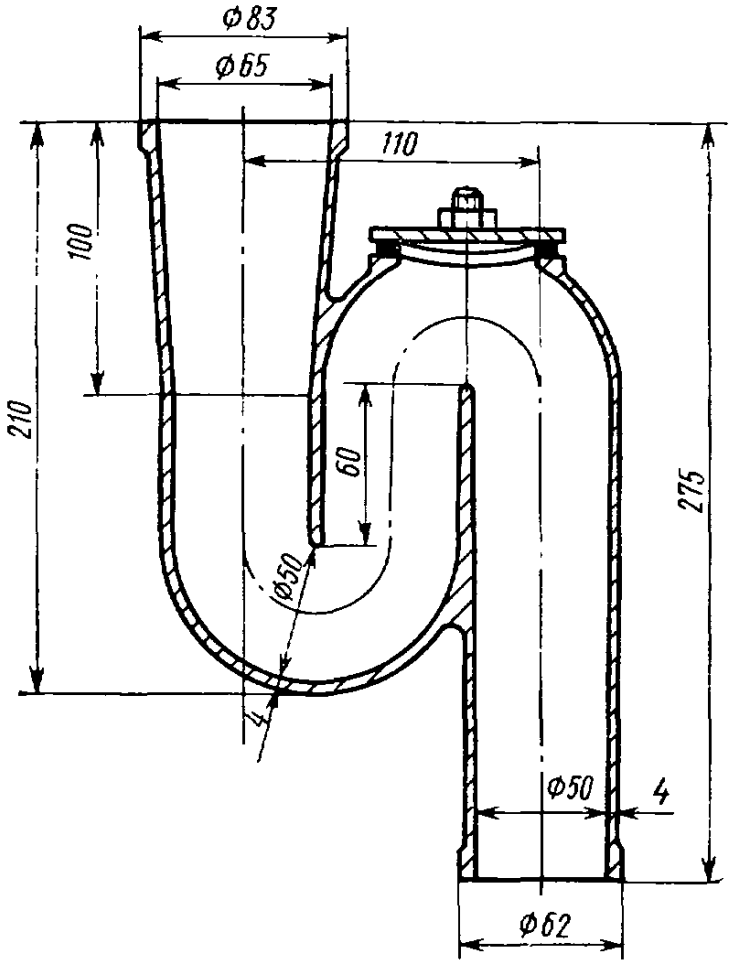

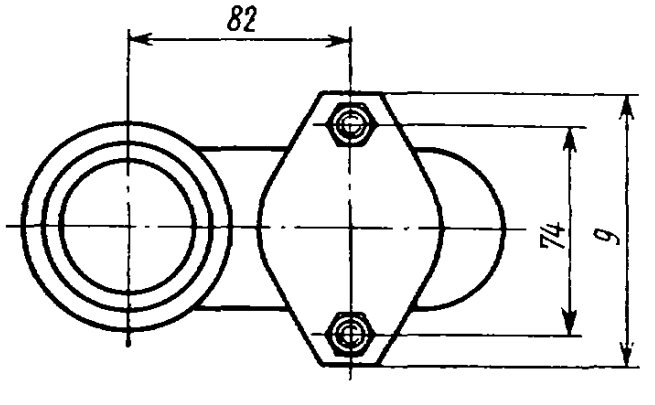

Справочная масса сифона ≈3,2 кг.

Черт. 2

Условное обозначение сифона-ревизии чугунного двухоборотного с вылетом 110 мм:

Сифон Сф 110Д ГОСТ 6924—73

Сифон типа СфК

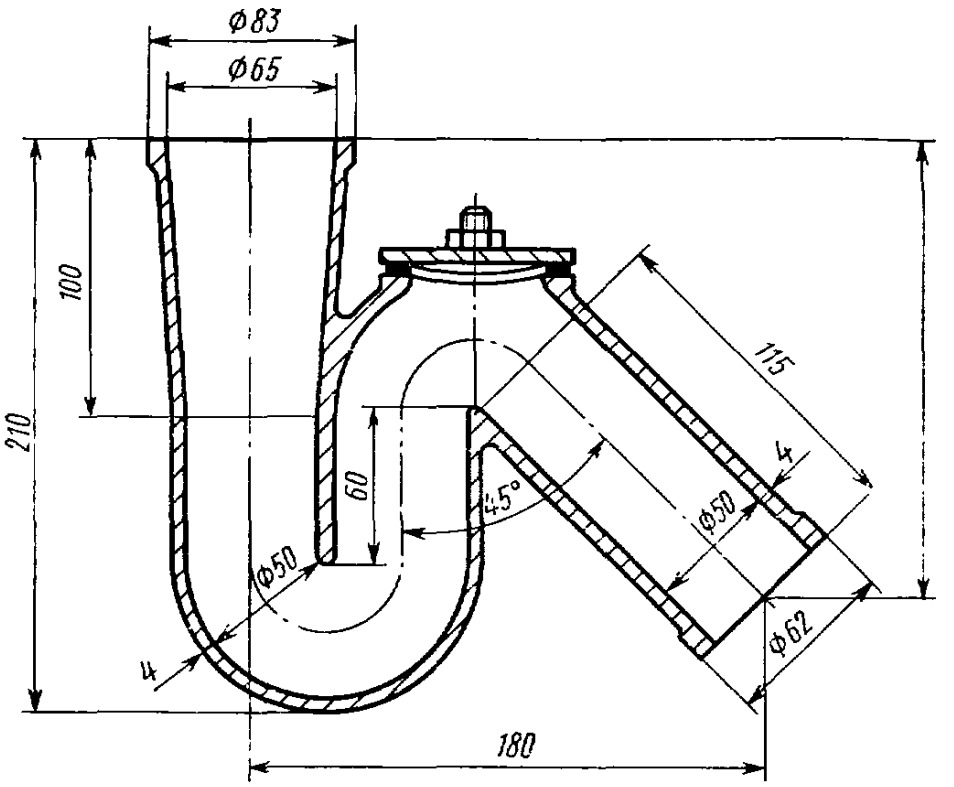

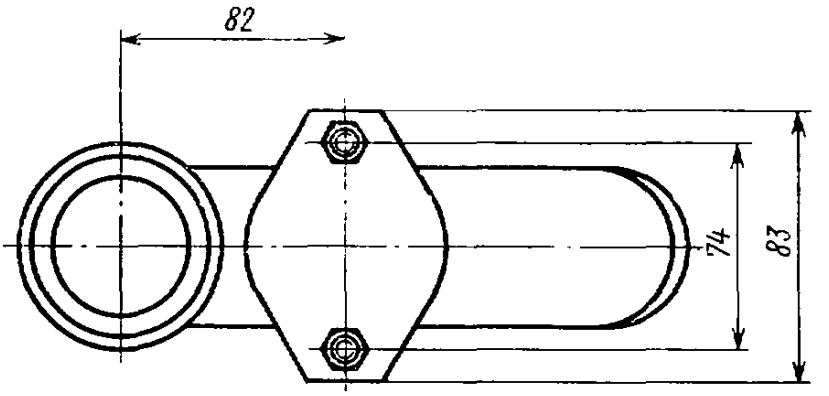

Справочная масса сифона ≈3,2 кг.

Черт. 3

Условное обозначение сифона-ревизии чугунного косого:

Сифон СфК ГОСТ 6924—73

Сифон типа СфП

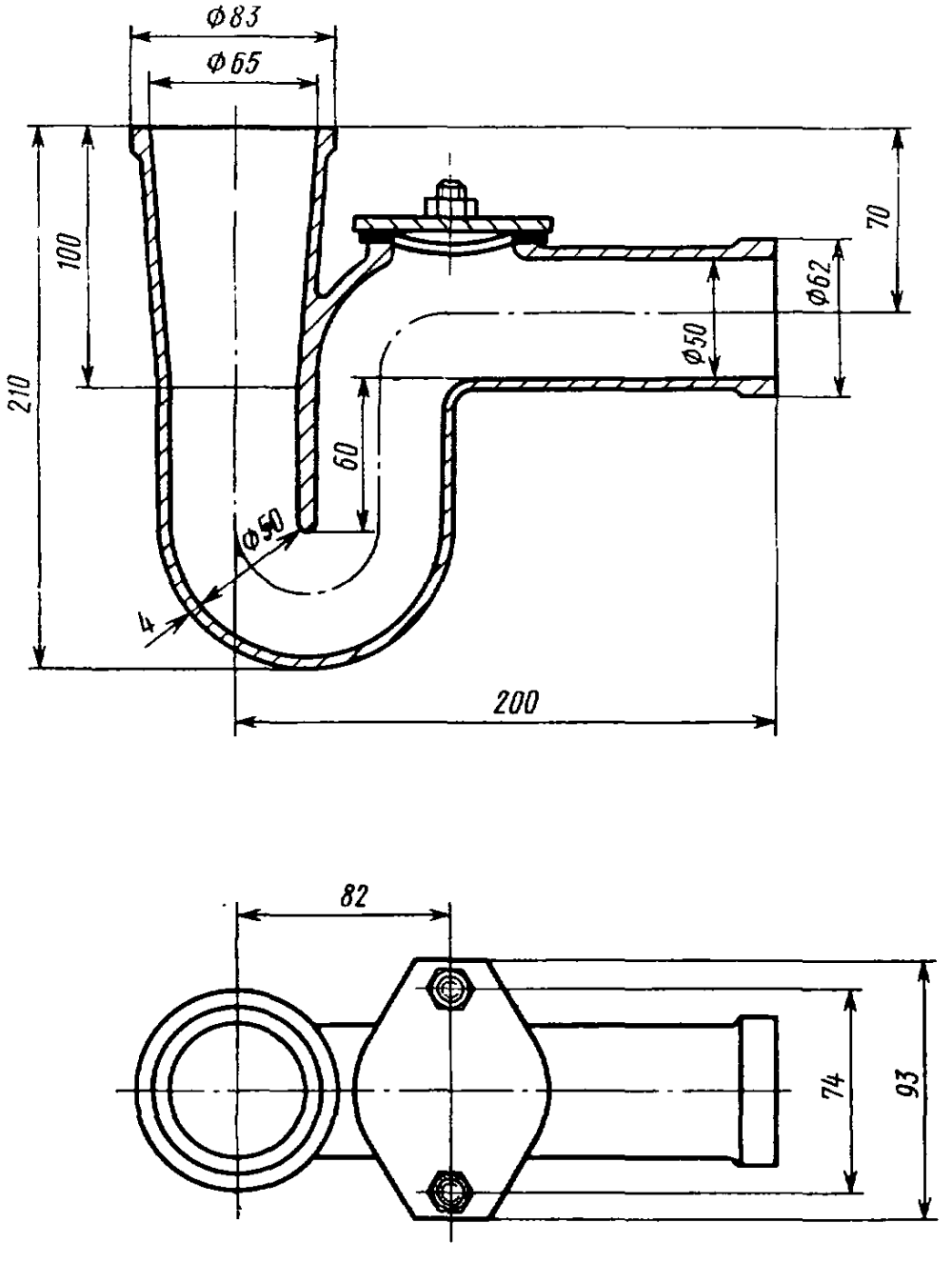

Справочная масса сифона ≈3,2 кг.

Черт. 4

Условное обозначение сифона-ревизии чугунного прямого:

Сифон СфП ГОСТ 6924—73

9. При контрольной проверке от предъявленной партии испытанию на герметичность подвергают не менее 10 сифонов независимо от размера партии.

10. Сифоны поставляются предприятием-изготовителем комплектно в собранном виде. Комплект состоит из корпуса сифона, крышки, резиновой прокладки и двух болтов с гайками.

11. Асфальтированные сифоны транспортируются и хранятся без упаковки.

Редактор *Л. А. Малышев*
Технический редактор *Н. П. Замолодчикова*
Корректор *Л. А. Пономарева*

Сдано в наб. 25.07.73 Подп. в печ. 05.09.73 0,5 п. л. Тир. 12000

Издательство стандартов. Москва, Д-22, Новопресненский пер., 3
Тип. «Московский печатник». Москва, Лялин пер., 6. Зак. 1509

gost.e-ecolog.ru