МЕЖГОСУДАРСТВЕННЫЙ СОВЕТ ПО СТАНДАРТИЗАЦИИ, МЕТРОЛОГИИ И СЕРТИФИКАЦИИ
(МГС)

INTERSTATE COUNCIL FOR STANDARDIZATION, METROLOGY AND CERTIFICATION
(ISC)

МЕЖГОСУДАРСТВЕННЫЙ СТАНДАРТ

ГОСТ EN 1848-1— 2011

МАТЕРИАЛЫ КРОВЕЛЬНЫЕ И ГИДРОИЗОЛЯЦИОННЫЕ ГИБКИЕ БИТУМОСОДЕРЖАЩИЕ

Методы определения длины, ширины и прямолинейности

(EN 1848-1:1999, Flexible sheets for waterproofing — Determination of length, width and straightness — Part 1: Bitumen sheets for roof waterproofing, IDT)

Издание официальное

Москва
Стандартинформ
2019

gost.e-ecolog.ru

Предисловие

Цели, основные принципы и общие правила проведения работ по межгосударственной стандартизации установлены ГОСТ 1.0 «Межгосударственная система стандартизации. Основные положения» и ГОСТ 1.2 «Межгосударственная система стандартизации. Стандарты межгосударственные, правила и рекомендации по межгосударственной стандартизации. Правила разработки, принятия, обновления и отмены»

Сведения о стандарте

1 ПОДГОТОВЛЕН Корпорацией «ТехноНИКОЛЬ» и федеральным государственным бюджетным учреждением «Научно-исследовательский институт строительной физики Российской академии архитектуры и строительных наук» (НИИСФ РААСН) на основе собственного перевода на русский язык англоязычной версии стандарта, указанного в пункте 5

2 ВНЕСЕН Техническим комитетом по стандартизации ТК 465 «Строительство»

3 ПРИНЯТ Межгосударственной научно-технической комиссией по стандартизации, техническому нормированию и оценке соответствия в строительстве (МНТКС) (приложение Д к протоколу от 8 декабря 2011 г. № 39)

За принятие проголосовали:

Краткое наименование страны по МК (ИСО 3166) 004—97	Код страны по МК (ИСО 3166) 004—97	Сокращенное наименование национального органа по стандартизации
Азербайджан	AZ	Азстандарт
Армения	AM	Минэкономики Республики Армения
Казахстан	KZ	Госстандарт Республики Казахстан
Киргизия	KG	Кыргызстандарт
Молдова	MD	Молдова-Стандарт
Россия	RU	Росстандарт
Таджикистан	TJ	Таджикстандарт
Узбекистан	UZ	Узстандарт
Украина	UA	Минэкономразвития Украины

4 Приказом Федерального агентства по техническому регулированию и метрологии от 27 декабря 2012 г. № 1999-ст межгосударственный стандарт ГОСТ EN 1848-1—2011 введен в действие в качестве национального стандарта Российской Федерации с 1 июля 2013 г.

5 Настоящий стандарт идентичен европейскому стандарту EN 1848-1:1999 «Материалы гибкие гидроизоляционные. Определение длины, ширины и прямолинейности. Часть 1: Материалы кровельные и гидроизоляционные битумосодержащие» («Flexible sheets for waterproofing — Determination of length, width and straightness — Part 1: Bitumen sheets for roof waterproofing», IDT) .

Наименование настоящего стандарта изменено относительно наименования указанного европейского стандарта для приведения в соответствие с ГОСТ 1.5 (подраздел 3.6)

6 ВВЕДЕН ВПЕРВЫЕ

7 ПЕРЕИЗДАНИЕ. Ноябрь 2019 г.

Информация о введении в действие (прекращении действия) настоящего стандарта и изменений к нему на территории указанных выше государств публикуется в указателях национальных стандартов, издаваемых в этих государствах, а также в сети Интернет на сайтах соответствующих национальных органов по стандартизации.

В случае пересмотра, изменения или отмены настоящего стандарта соответствующая информация будет опубликована на официальном интернет-сайте Межгосударственного совета по стандартизации, метрологии и сертификации в каталоге «Межгосударственные стандарты»

© Стандартинформ, оформление, 2013, 2019



В Российской Федерации настоящий стандарт не может быть полностью или частично воспроизведен, тиражирован и распространен в качестве официального издания без разрешения Федерального агентства по техническому регулированию и метрологии

Содержание

1 Область применения 1
2 Нормативные ссылки 1
3 Термины и определения. 1
4 Сущность метода 1
5 Средства измерений и вспомогательные материалы 2
6 Отбор образцов и подготовка к измерениям 2
7 Методика проведения измерений 2
8 Обработка результатов измерений 3
9 Отчет об измерениях 3
Приложение ДА (справочное) Сведения о соответствии ссылочных европейских стандартов межгосударственным стандартам 4

Введение

Применение настоящего стандарта, устанавливающего методы определения длины, ширины и прямолинейности кровельных и гидроизоляционных гибких битумосодержащих материалов, позволяет получить адекватную оценку качества материалов, производимых в государствах Евразийского экономического сообщества и странах ЕС, а также обеспечить конкурентоспособность продукции на международном рынке.

Настоящий стандарт применяют, если заключенные контракты или другие согласованные условия предусматривают применение материалов с характеристиками, гармонизированными с требованиями европейских региональных стандартов, а также в случаях, когда это технически и экономически целесообразно.

М Е Ж Г О С У Д А Р С Т В Е Н Н Ы Й С Т А Н Д А Р Т

МАТЕРИАЛЫ КРОВЕЛЬНЫЕ И ГИДРОИЗОЛЯЦИОННЫЕ ГИБКИЕ БИТУМОСОДЕРЖАЩИЕ

Методы определения длины, ширины и прямолинейности

Roofing and hydraulic-insulating flexible bitumen-based materials.
Methods for determination of length, width and straightness

Дата введения — 2013—07—01

1 Область применения

Настоящий стандарт распространяется на кровельные и гидроизоляционные гибкие битумосодержащие материалы (далее — материалы) и устанавливает методы определения длины, ширины и прямолинейности полотна материала в рулоне.

2 Нормативные ссылки

В настоящем стандарте использована нормативная ссылка на следующий стандарт. Для датированных ссылок применяют только указанное издание ссылочного стандарта, для недатированных — последнее издание (включая все изменения).

EN 13416:2001, Flexible sheets for waterproofing — Bitumen, plastic and rubber sheets for roof waterproofing — Rules for sampling [Материалы гибкие гидроизоляционные. Материалы кровельные и гидроизоляционные битумосодержащие и полимерные (термопластичные или эластомерные). Правила отбора образцов]

3 Термины и определения

В настоящем стандарте применены следующие термины с соответствующими определениями:

3.1 **длина** (length): Размер полотна материала, измеренный в направлении изготовления.

3.2 **ширина** (width): Размер полотна материала, измеренный в направлении, перпендикулярном к направлению изготовления.

3.3 **прямолинейность** (straightness): Отсутствие отклонения продольной кромки полотна материала от прямой линии.

4 Сущность метода

Отобранный рулон материала раскатывают на плоской поверхности и определяют длину и ширину полотна материала с использованием металлического измерительного инструмента. Прямолинейность полотна материала в рулоне определяют измерением отклонения от прямой линии с использованием соответствующего средства измерения.

Издание официальное

5 Средства измерений и вспомогательные материалы

5.1 Длина

Металлическая рулетка длиной, превышающей длину измеряемого полотна материала, с ценой деления не более 10 мм.

5.2 Ширина

Металлическая рулетка или линейка длиной, превышающей ширину полотна материала, с ценой деления не более 1 мм.

5.3 Прямолинейность

Меленый шнур для нанесения прямой линии на полотно материала. Металлическая рулетка или линейка с ценой деления не более 1 мм.

6 Отбор образцов и подготовка к измерениям

6.1 Отбор образцов

Для проведения измерений отбирают полный неповрежденный рулон материала в соответствии с EN 13416.

6.2 Подготовка к измерениям

Измерения проводят в условиях окружающей среды без предварительной выдержки и кондиционирования рулона.

В случае разногласий измерения проводят при температуре (23 ± 2) °С после кондиционирования материала при этой температуре не менее 20 ч.

7 Методика проведения измерений

7.1 Общие требования

Отобранный рулон укладывают на плоскую поверхность. Рулон осторожно раскатывают, обеспечивая при этом максимальное соприкосновение полотна материала с плоской поверхностью.

Через 5 мин проводят измерения длины, ширины и прямолинейности полотна материала в рулоне.

7.2 Измерение длины

Длину полотна материала измеряют в двух местах на расстоянии от каждой продольной кромки полотна, равном одной трети его ширины.

Измерения проводят с погрешностью не более ± 10 мм.

7.3 Измерение ширины

Ширину полотна материала измеряют в двух местах на расстоянии (1 ± 0,01) м от каждого края полотна.

Измерения проводят с погрешностью не более ± 1 мм.

7.4 Измерение прямолинейности

Для измерения прямолинейности на противоположных концах полотна материала в рулоне отмечают две точки на расстоянии 100 мм от одной из продольных кромок полотна (см. рисунок 1, точки А и В). С помощью меленого шнура на поверхность полотна материала наносят контрольную прямую линию, соединяющую эти точки. Проводят серию измерений для определения точки максимального отклонения продольной кромки от контрольной прямой линии и измеряют расстояние g между этой точкой и прямой линией с погрешностью не более ± 1 мм. Максимальное отклонение вычисляют как разность между значением g и 100 мм.

Для рулонов, длина которых превышает 10 м, измерения проводят на каждом последующем участке полотна материала длиной ≤ 10 м (см. рисунок 2).

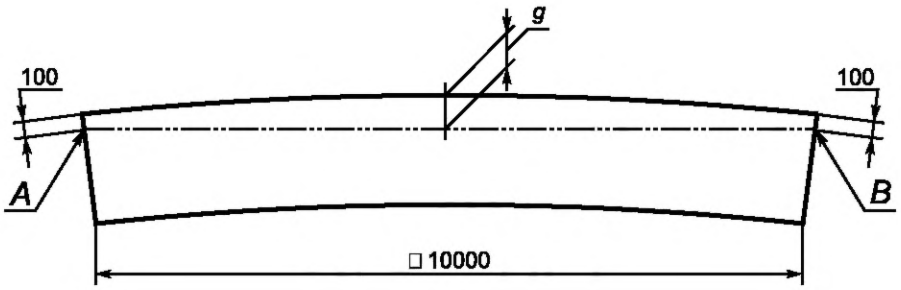

Рисунок 1

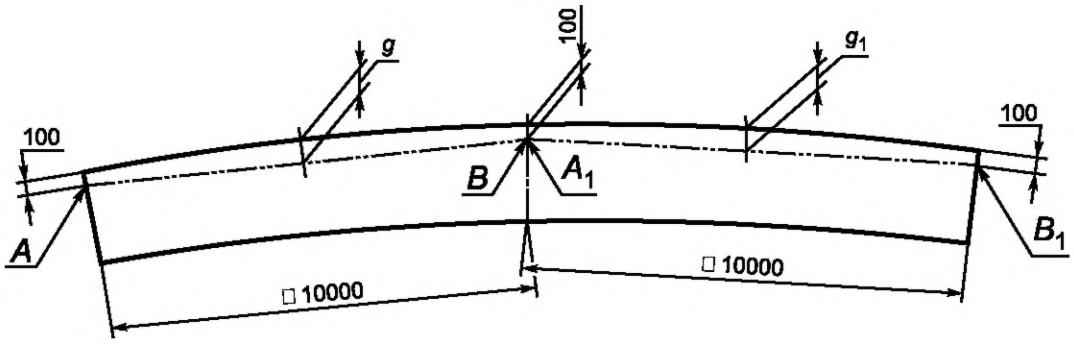

Рисунок 2

8 Обработка результатов измерений

8.1 Результаты измерения длины

Длину полотна материала в рулоне вычисляют как среднеарифметическое значение двух результатов измерений, округленное до 10 мм.

8.2 Результаты измерения ширины

Ширину полотна материала в рулоне вычисляют как среднеарифметическое значение двух результатов измерений, округленное до 1 мм.

8.3 Результаты измерения прямолинейности

За прямолинейность полотна материала в рулоне принимают значение максимального отклонения, установленного при измерении, округленное до 1 мм.

8.4 Точность метода

Настоящий стандарт не содержит данных о точности метода, однако предполагается следующее:
- погрешность измерения длины (см. 8.1) не должна превышать ± 10 мм;
- погрешность измерения ширины (см. 8.2) не должна превышать ± 1 мм;
- погрешность измерения прямолинейности (см. 8.3) не должна превышать ± 5 мм.

9 Отчет об измерениях

Отчет об измерениях должен содержать:
a) данные, необходимые для идентификации испытуемого материала;
b) ссылку на настоящий стандарт и отклонения от его требований;
c) информацию об отборе образцов и подготовке к измерениям в соответствии с разделом 6;
d) результаты измерений в соответствии с разделом 8;
e) дату проведения измерений.

Приложение ДА
(справочное)

Сведения о соответствии ссылочных европейских стандартов межгосударственным стандартам

Таблица ДА.1

Обозначение ссылочного европейского стандарта	Степень соответствия	Обозначение и наименование соответствующего межгосударственного стандарта
EN 13416:2001	IDT	ГОСТ EN 13416—2011 «Материалы кровельные и гидроизоляционные гибкие битумосодержащие и полимерные (термопластичные или эластомерные). Правила отбора образцов»
Примечание — В настоящей таблице использовано следующее условное обозначение степени соответствия стандартов: - IDT — идентичные стандарты.		

УДК 692.415.001.4:006.354 МКС 91.100.99

Ключевые слова: кровельные и гидроизоляционные гибкие битумосодержащие материалы, длина, ширина, прямолинейность

Редактор *Е.И. Мосур*
Технический редактор *В.Н. Прусакова*
Корректор *Р.А. Ментова*
Компьютерная верстка *Е.А. Кондрашовой*

Сдано в набор 25.11.2019. Подписано в печать 06.12.2019. Формат 60×84⅛. Гарнитура Ариал.
Усл. печ. л. 1,40. Уч.-изд. л. 1,12.

Подготовлено на основе электронной версии, предоставленной разработчиком стандарта

Создано в единичном исполнении во ФГУП «СТАНДАРТИНФОРМ»
для комплектования Федерального информационного фонда стандартов,

117418 Москва, Нахимовский пр-т, д. 31, к. 2.

gost.e-ecolog.ru gost.e-ecolog.ru

gost.e-ecolog.ru