ГОСУДАРСТВЕННЫЙ СТАНДАРТ
СОЮЗА ССР

ОКНА И БАЛКОННЫЕ ДВЕРИ ДЕРЕВЯННЫЕ С ТРОЙНЫМ ОСТЕКЛЕНИЕМ ДЛЯ ЖИЛЫХ И ОБЩЕСТВЕННЫХ ЗДАНИЙ

ТИПЫ, КОНСТРУКЦИЯ И РАЗМЕРЫ

ГОСТ 16289—80

Издание официальное

Цена 15 коп.

ГОСУДАРСТВЕННЫЙ КОМИТЕТ СССР ПО СТАНДАРТАМ
Москва

gost.e-ecolog.ru

ГОСУДАРСТВЕННЫЙ СТАНДАРТ
СОЮЗА ССР

ОКНА И БАЛКОННЫЕ ДВЕРИ ДЕРЕВЯННЫЕ С ТРОЙНЫМ ОСТЕКЛЕНИЕМ ДЛЯ ЖИЛЫХ И ОБЩЕСТВЕННЫХ ЗДАНИЙ

ТИПЫ, КОНСТРУКЦИЯ И РАЗМЕРЫ

ГОСТ 16289—80

Издание официальное

МОСКВА — 1980

РАЗРАБОТАН Государственным комитетом по гражданскому строительству и архитектуре при Госстрое СССР

ИСПОЛНИТЕЛИ

И. В. Строков (руководитель темы); **Б. А. Филозофович; И. С. Посельская; Г. Г. Коваленко; Е. И. Семенова,** канд. техн. наук; **А. А. Климухин,** канд. техн. наук; **В. П. Волжин; Г. В. Левушкин**

ВНЕСЕН Государственным комитетом по гражданскому строительству и архитектуре при Госстрое СССР

Зам. Председателя **С. Г. Змеул**

УТВЕРЖДЕН И ВВЕДЕН В ДЕЙСТВИЕ Постановлением Государственного комитета СССР по делам строительства от 13 февраля 1980 г. № 12

УДК 691.11.028.2:006.354 Группа Ж32

ГОСУДАРСТВЕННЫЙ СТАНДАРТ СОЮЗА ССР

ОКНА И БАЛКОННЫЕ ДВЕРИ ДЕРЕВЯННЫЕ С ТРОЙНЫМ ОСТЕКЛЕНИЕМ ДЛЯ ЖИЛЫХ И ОБЩЕСТВЕННЫХ ЗДАНИЙ

Типы, конструкция и размеры

Wooden windows and balcony doors of triple glazing for dwelling and public buildings. Types, structur and dimensions

ГОСТ 16289—80

Взамен ГОСТ 16289—70

ОКП 53 6133

Постановлением Государственного комитета СССР по делам строительства от 13 февраля 1980 г. № 12 срок введения установлен

с 01.01 1981 г.

Несоблюдение стандарта преследуется по закону

Настоящий стандарт распространяется на деревянные окна и балконные двери с тройным остеклением, предназначаемые для жилых и общественных зданий, а также для вспомогательных зданий и помещений предприятий различных отраслей народного хозяйства.

1. ТИПЫ, РАЗМЕРЫ И МАРКИ

1.1. Окна и балконные двери с тройным остеклением изготовляют по настоящему стандарту с раздельноспаренными переплетами и дверными полотнами.

1.2. Габаритные размеры окон и балконных дверей и размеры проемов для них должны соответствовать:

для жилых зданий — указанным на черт. 1 и в справочном приложении 1;

для общественных зданий — указанным на черт. 2 и в справочном приложении 2.

Окна и балконные двери, приведенные на черт. 1, могут применяться и для общественных зданий

1.3. Окна размерами 9—13,5; 12—13,5; 15—13,5; 18—13,5 и 21—13,5 модулей (модуль $M=100$ мм) для заполнения проемов в стенах из немодульного кирпича лицевой кладки должны изготовляться шириной на 80 мм больше указанной на черт. 1 за счет увеличения ширины широких створок, а окно размерами 15—6 модулей шириной на 70 мм меньше указанной на черт. 1, при этом размеры изменяют соответственно на 9—14; 12—14; 15—14; 18—14; 21—14 и 15—5 модулей.

1.4. По требованию потребителей одностворные окна и балконные двери, в том числе с форточными створками и фрамугами, должны изготовляться также и левыми, а многостворные окна с несимметричным рисунком — в негативном (зеркальном) изображении.

1.5. Устанавливается следующая структура условного обозначения (марки) окон и балконных дверей:

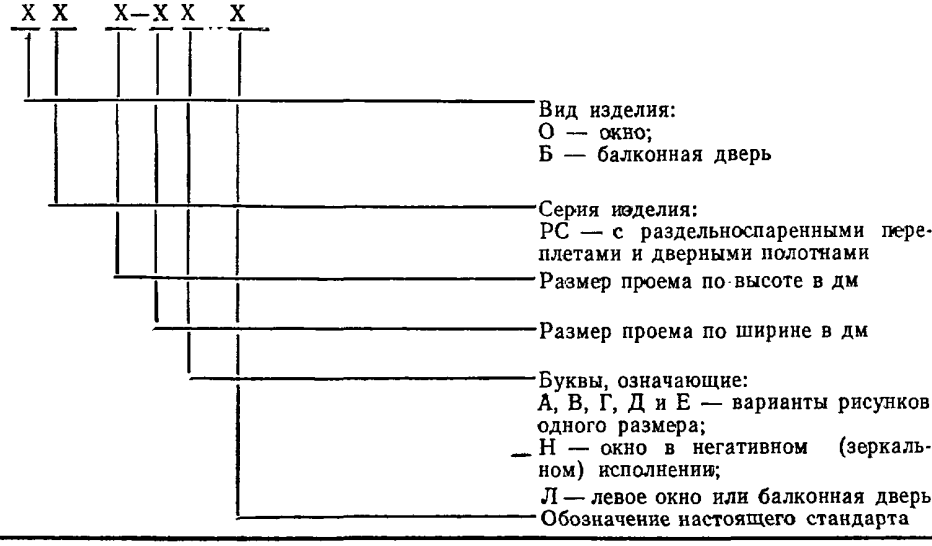

Издание официальное **Перепечатка воспрещена**

© Издательство стандартов, 1980

Габаритные размеры окон и балконных дверей жилых зданий

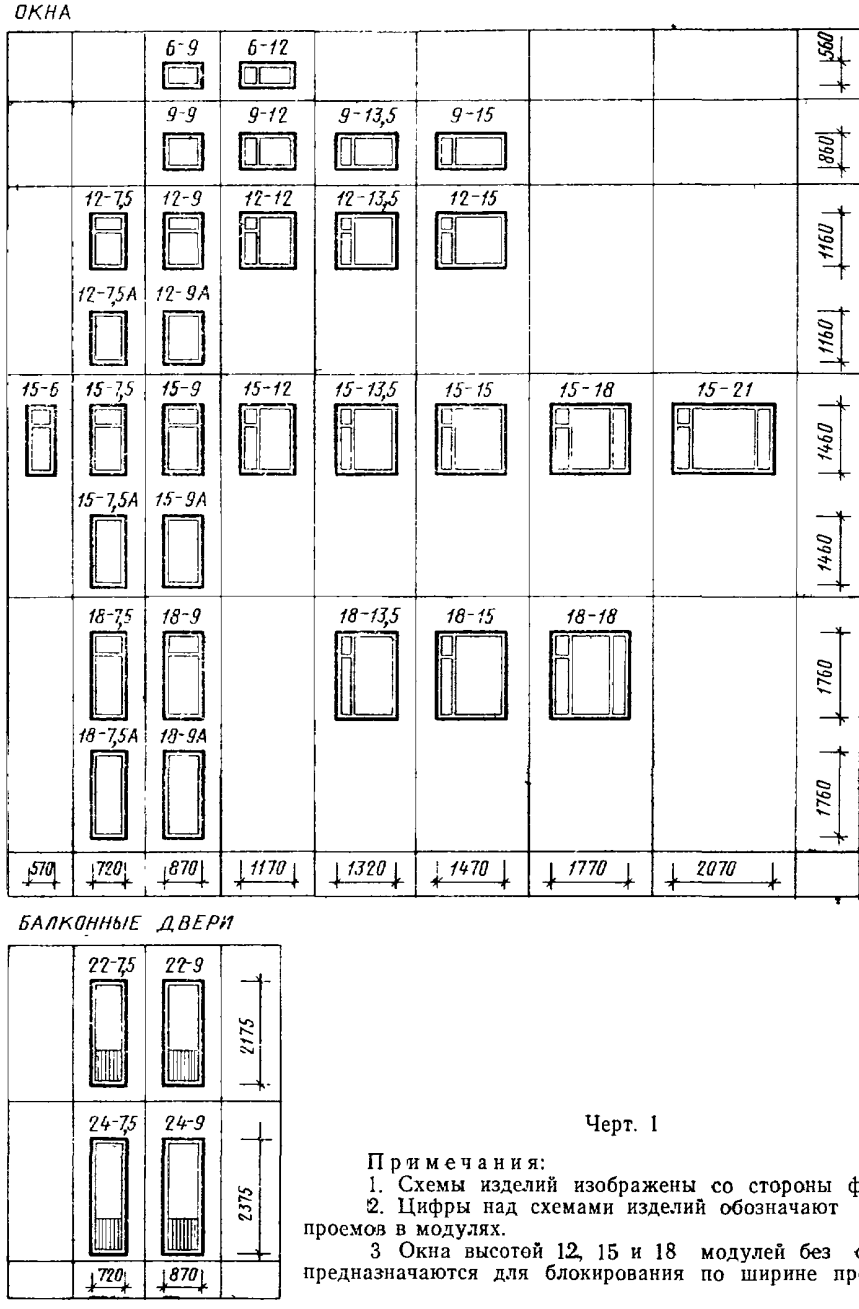

Черт. 1

Примечания:

1. Схемы изделий изображены со стороны фасада.
2. Цифры над схемами изделий обозначают размеры проемов в модулях.
3. Окна высотой 12, 15 и 18 модулей без форточек предназначаются для блокирования по ширине проемов.

Примеры условных обозначений:

Окно правое серии РС для проема высотой 15 и шириной 9 дм:

ОРС 15—9 ГОСТ 16289—80

То же, левое:

ОРС 15—9Л ГОСТ 16289—80

То же, серии РС для проема высотой 15 и шириной 13,5 дм, с форточной створкой:

ОРС 15—13,5 ГОСТ 16289—80

То же, серии РС для проема высотой 18 и шириной 18 дм, с несимметричным рисунком (вариант В):

ОРС 18—18В ГОСТ 16289—80

То же, в негативном (зеркальном) исполнении:

ОРС 18—18ВН ГОСТ 16289—80

Дверь балконная правая серии РС для проема высотой 22 и шириной 7,5 дм:

БРС 22—7,5 ГОСТ 16289—80

То же, левая

БРС 22—7,5Л ГОСТ 16289—80

Габаритные размеры окон и балконных дверей общественных зданий

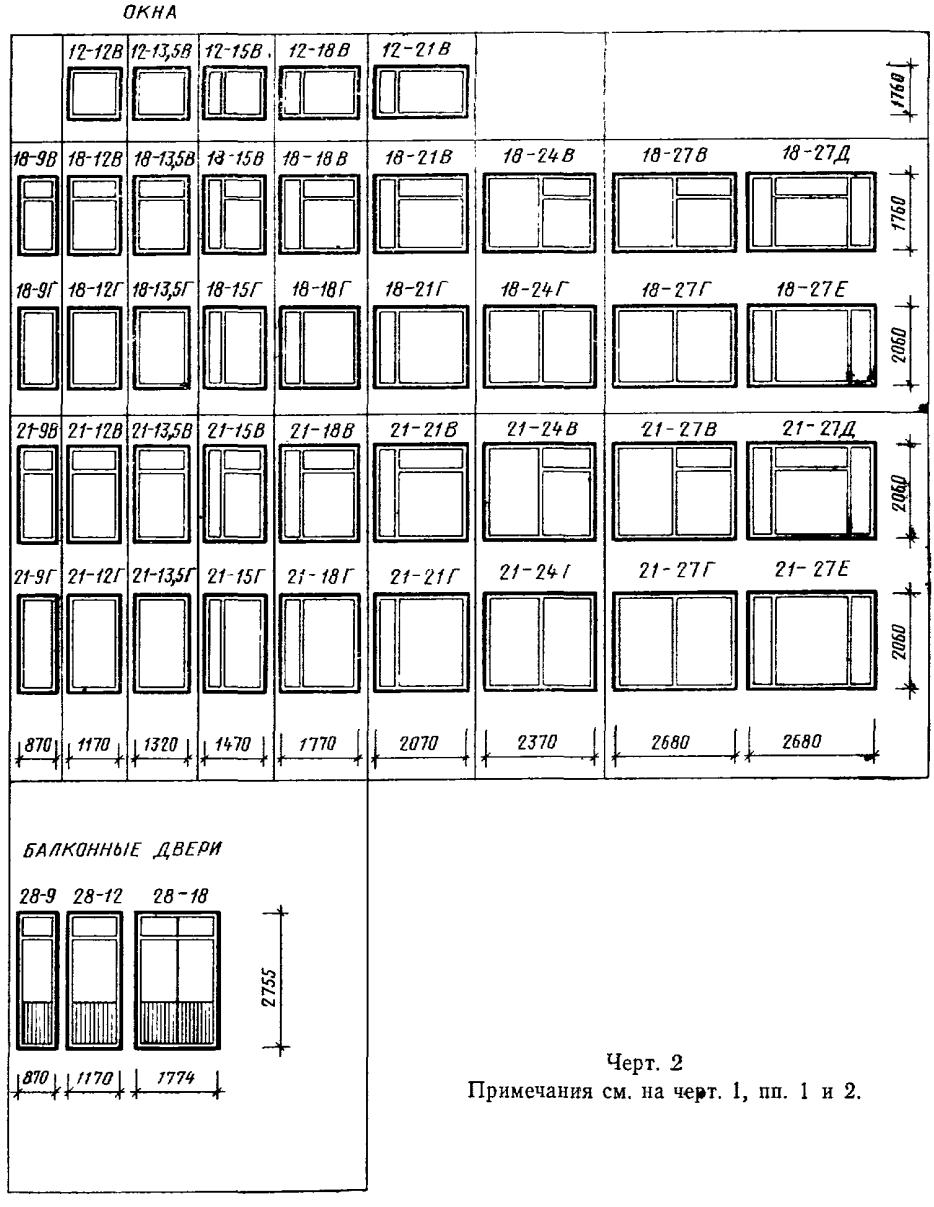

Черт. 2

Примечания см. на черт. 1, пп. 1 и 2.

2. ТРЕБОВАНИЯ К КОНСТРУКЦИИ

2.1. Окна и балконные двери должны изготовляться в соответствии с требованиями ГОСТ 23166—78, настоящего стандарта по рабочим чертежам, утвержденным в установленном порядке.

2.2. Конструкция, форма, основные размеры и марки окон и балконных дверей для жилых зданий должны соответствовать указанным на черт. 3—6, размеры сечений — на черт. 7—14; для общественных зданий — на черт. 15—19, а размеры сечений — на черт. 20—29.

Конструкция, форма, основные размеры и марки окон и балконных дверей жилых зданий

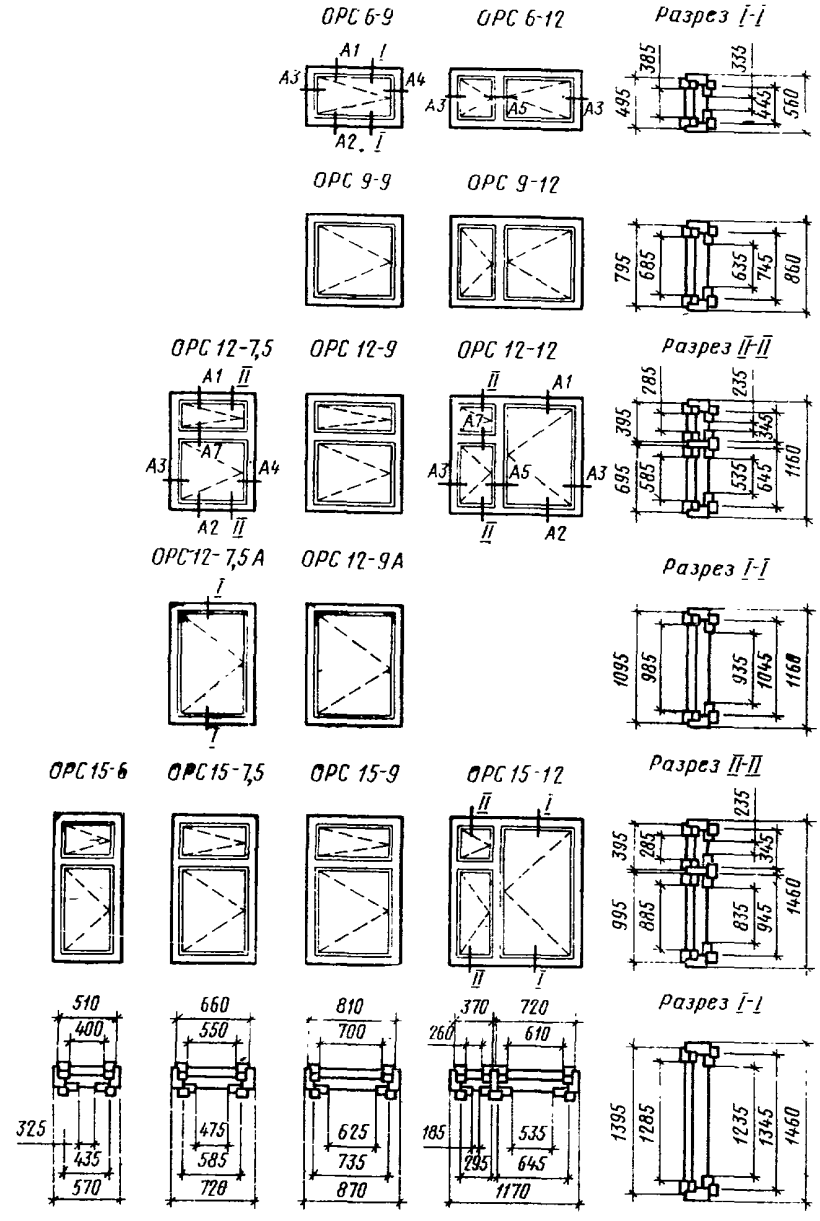

Черт. 3

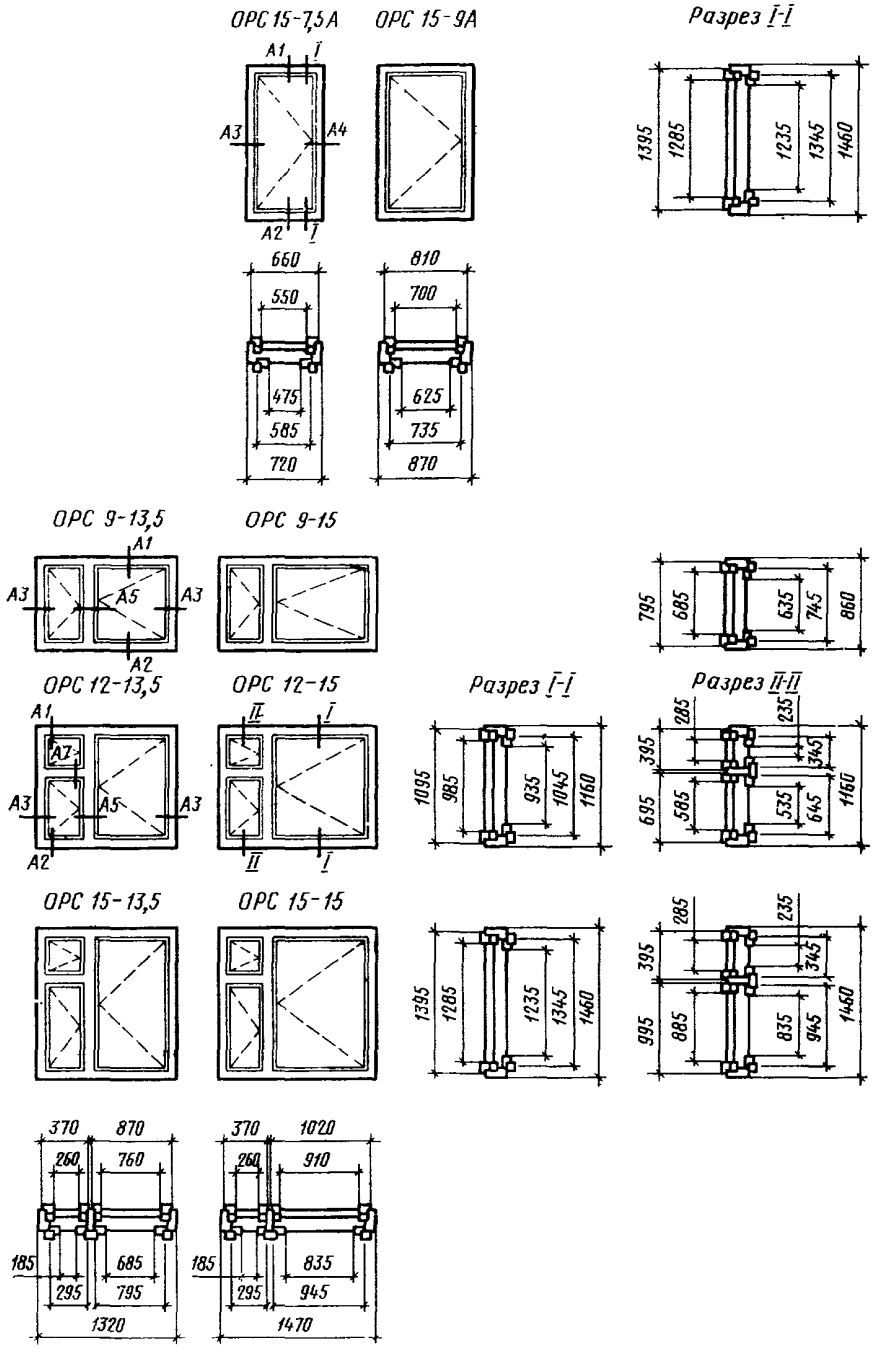
ОРС 15-7,5А
ОРС 15-9А
Разрез I-I
А1
А2
А3
А4
I
660
550
475
585
720
810
700
625
735
870
1395
1285
1235
1345
1460
ОРС 9-13,5
ОРС 9-15
А5
795
685
635
745
860
ОРС 12-13,5
ОРС 12-15
Разрез II-II
II
1095
985
935
1045
1160
285
235
395
345
695
585
535
645
995
885
835
945
370
870
260
760
185
685
295
795
1320
1020
910
945
1470

Черт. 4

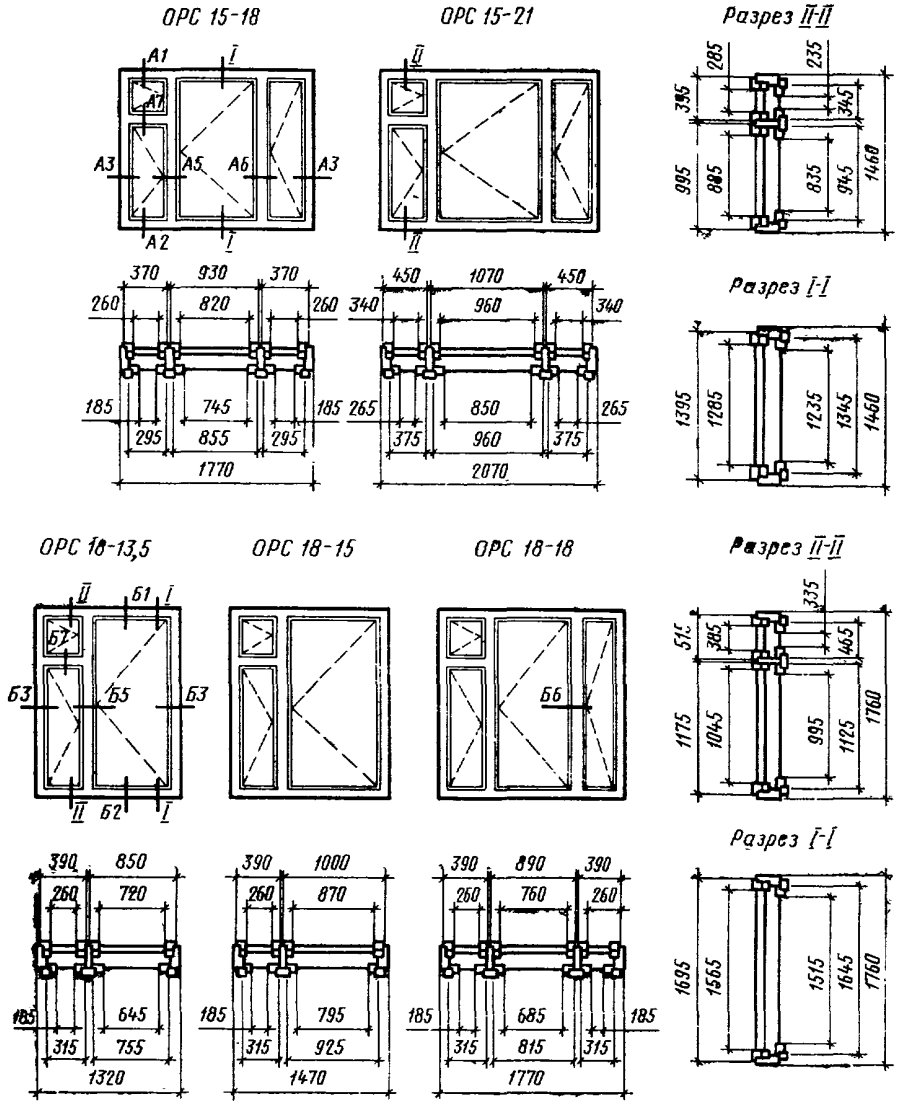
ОРС 15-18
ОРС 15-21
Разрез II-II
Разрез I-I
ОРС 18-13,5
ОРС 18-15
ОРС 18-18
Разрез II-II
Разрез I-I

Черт. 5

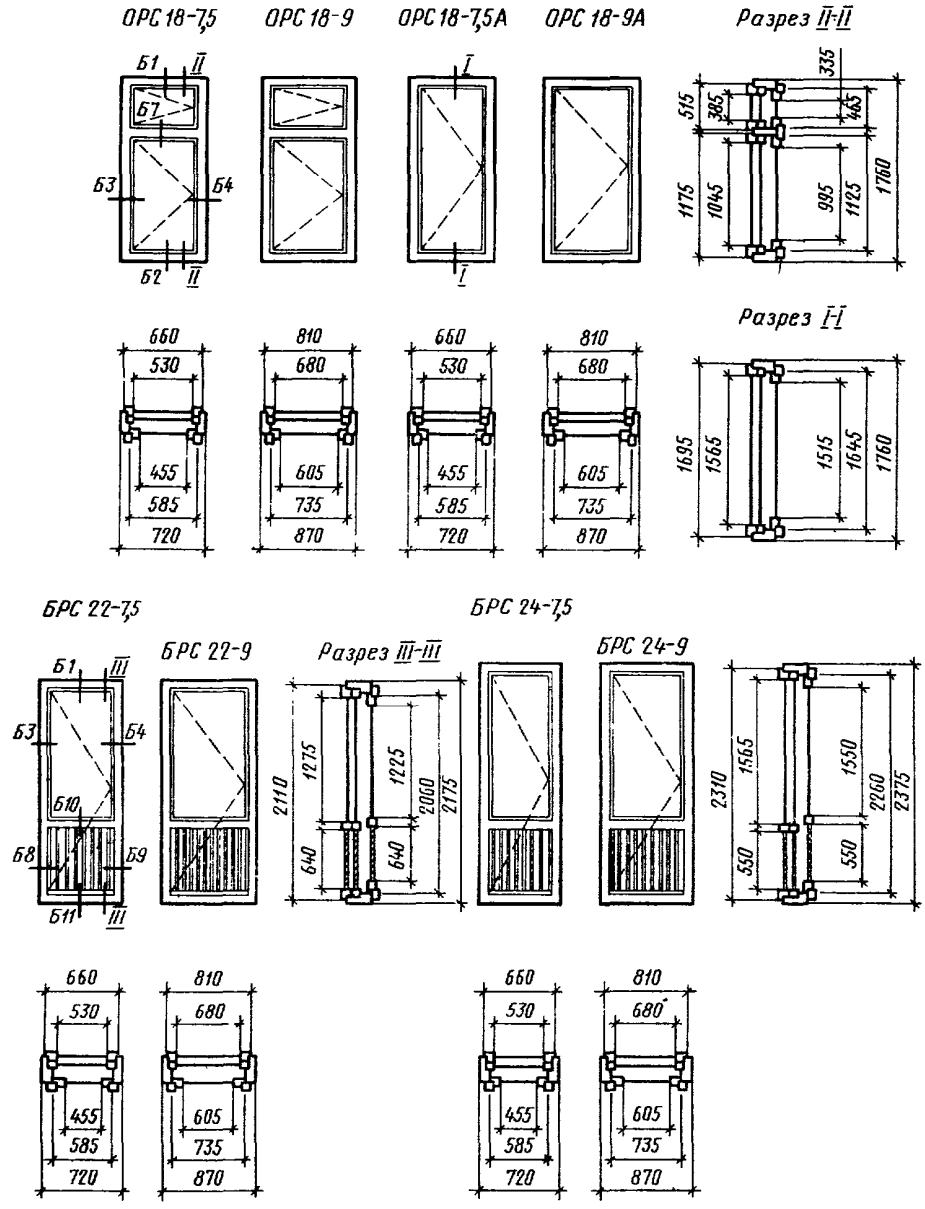
ОРС 18-7,5
ОРС 18-9
ОРС 18-7,5А
ОРС 18-9А
Разрез II-II
Б1
Б2
Б3
Б4
Б7
335
515
385
465
1175
1045
985
1125
1760
660
530
455
585
720
810
680
605
735
870
Разрез I-I
1695
1565
1515
1645
1760
БРС 22-7,5
БРС 22-9
Разрез III-III
БРС 24-7,5
БРС 24-9
Б8
Б9
Б10
Б11
2110
1275
1225
2000
2175
640
2310
1550
2260
2375
550

Черт. 6

Сечения по притворам окон и балконных дверей жилых зданий

Сечения А1 и Б1

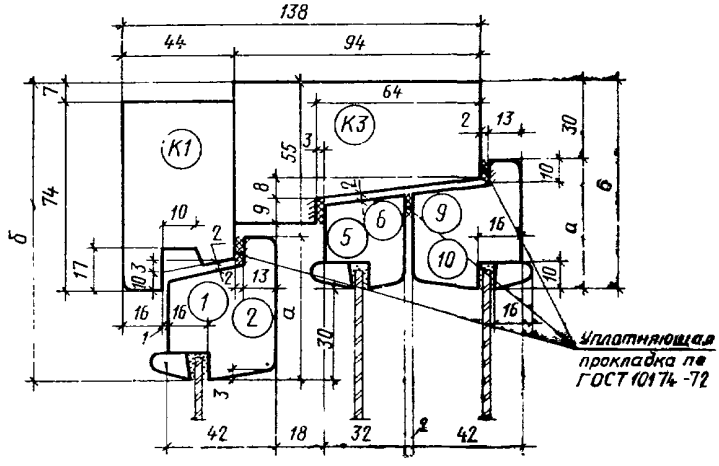

К1 ÷ К17 — профили сечения коробок;
1 ÷ 25 — профили сечения створок.

Сечения	а	б	в	Детали		
А1	55	115	85	1	5	9
Б1	65	125	95	2	6	10

Черт. 7

Сечения А2 и Б2

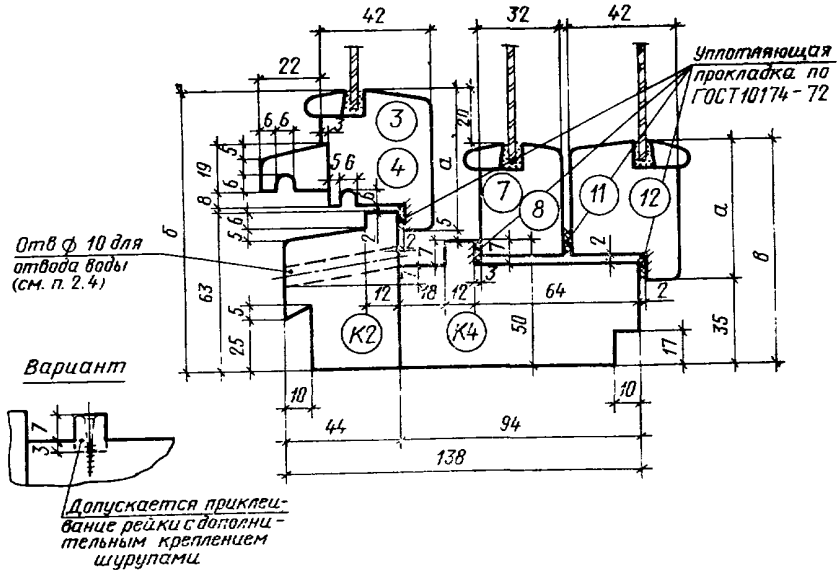

Сечения	а	б	в	Детали		
А2	55	110	90	3	7	11
Б2	65	120	100	4	8	12

Черт. 8

Сечения А3, Б3, А4 и Б4

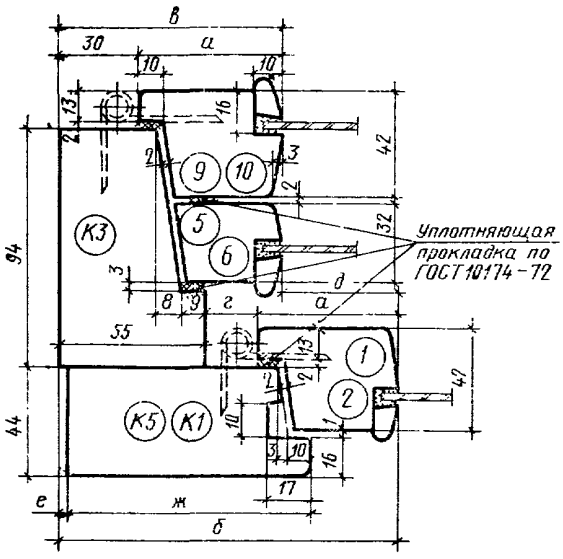

Сечения	а	б	в	г		е		Детали			
А3	55	130	85	20	45	2	94	1	5	9	К5
Б3	65	140	95	20	45	2	94	2	6	10	К5
А4	55	115	85	5	30	7	74	1	5	9	К1
Б4	65	125	95	5	30	7	74	2	6	10	К1

Черт. 9

Сечения А5, Б5, А6 и Б6

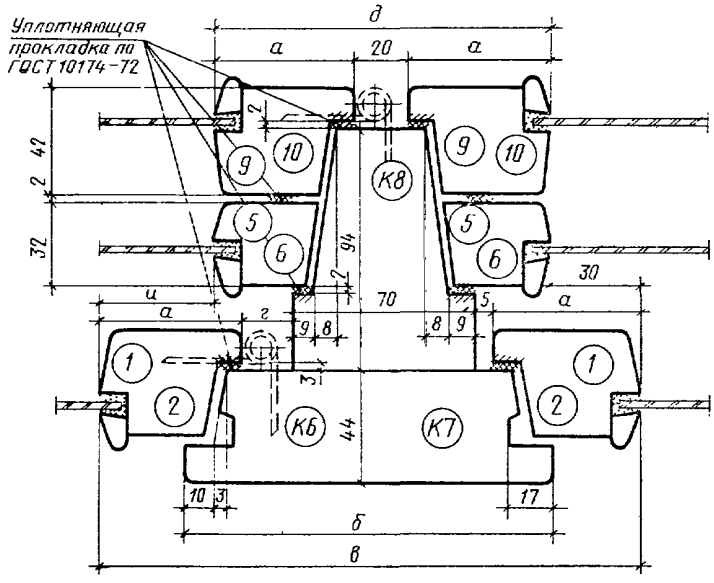

Сечения	а	б	в	г	д	и	Детали			
А5	55	122	190	5	130	30	1	5	9	К6
Б5	65	122	210	5	150	30	2	6	10	К6
А6	55	137	205	20	130	45	1	5	9	К7
Б6	65	137	225	20	150	45	2	6	10	К7

Черт. 10

Сечения А7, Б7

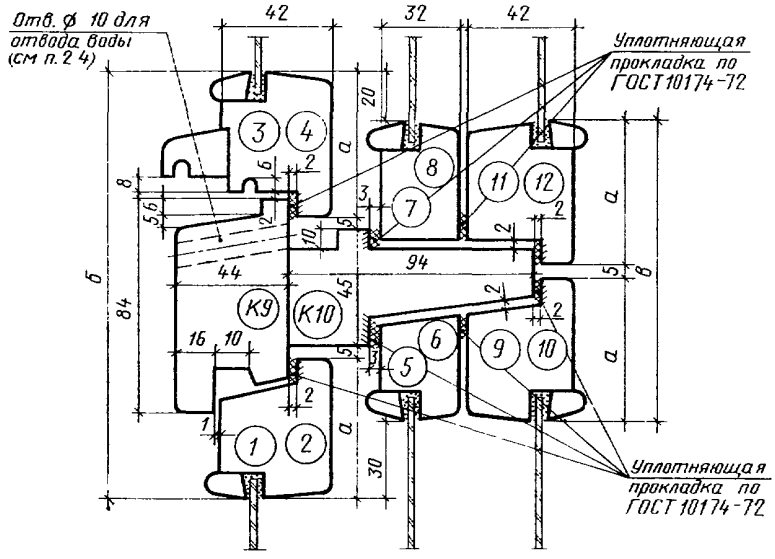

Сечения	а	б	в	Детали					
А7	55	165	115	1	5	9	3	7	11
Б7	65	185	135	2	6	10	4	8	12

Черт. 11

Сечения Б8, Б9

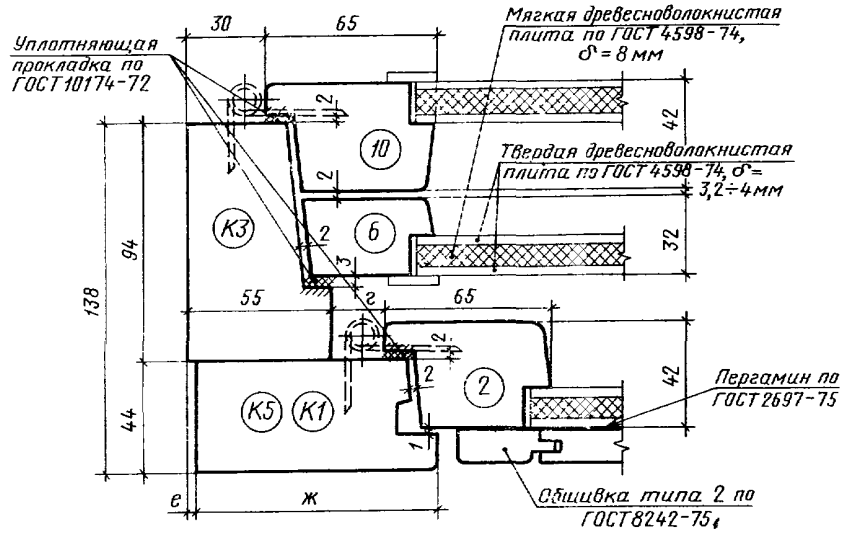

Примечание. Размеры *г*, *е* и *ж* см. в таблице к черт. 9.

Черт. 12

Сечение Б10

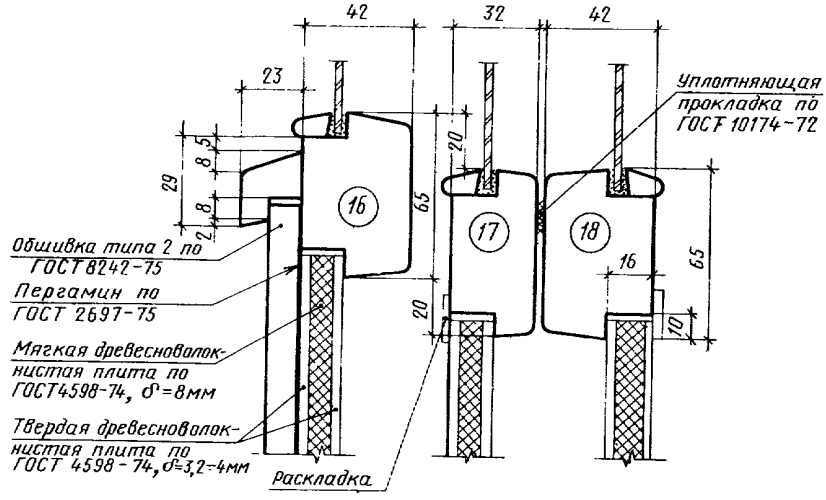

Черт. 13

Сечение Б11

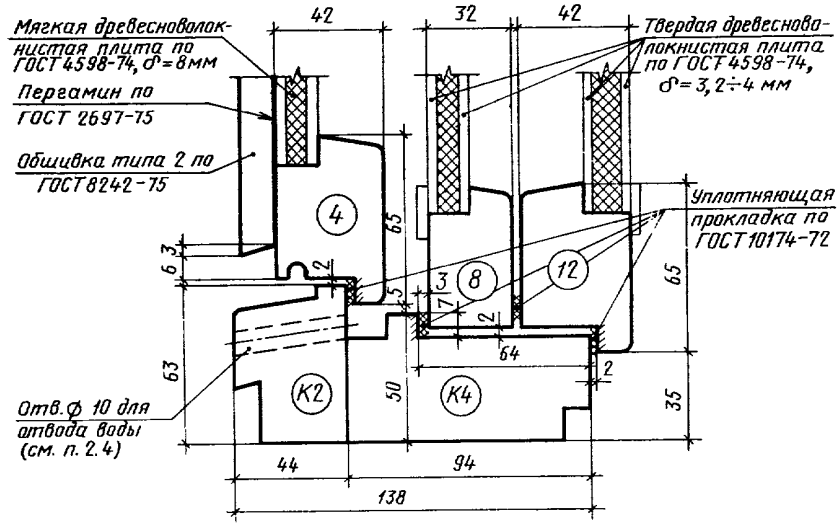

Черт. 14

Конструкция, форма, основные размеры и марки окон и балконных дверей общественных зданий

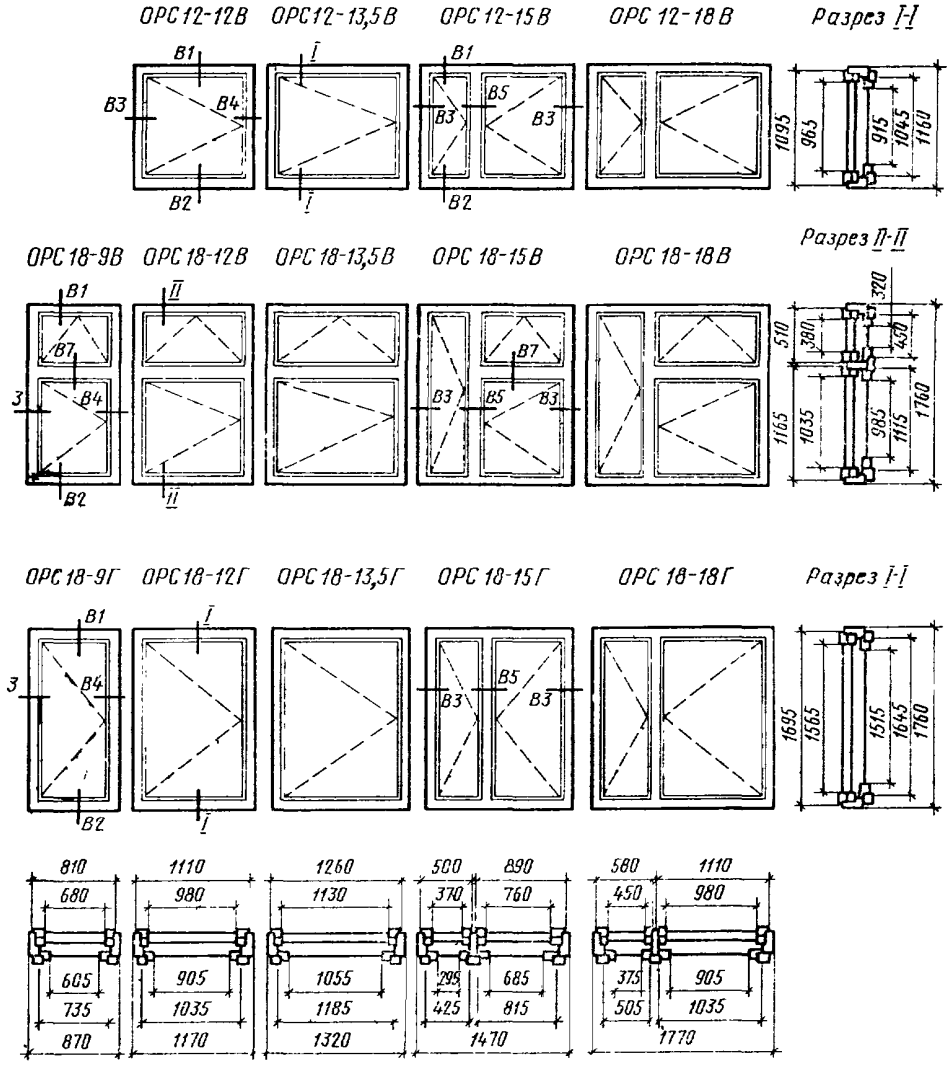

Черт. 15

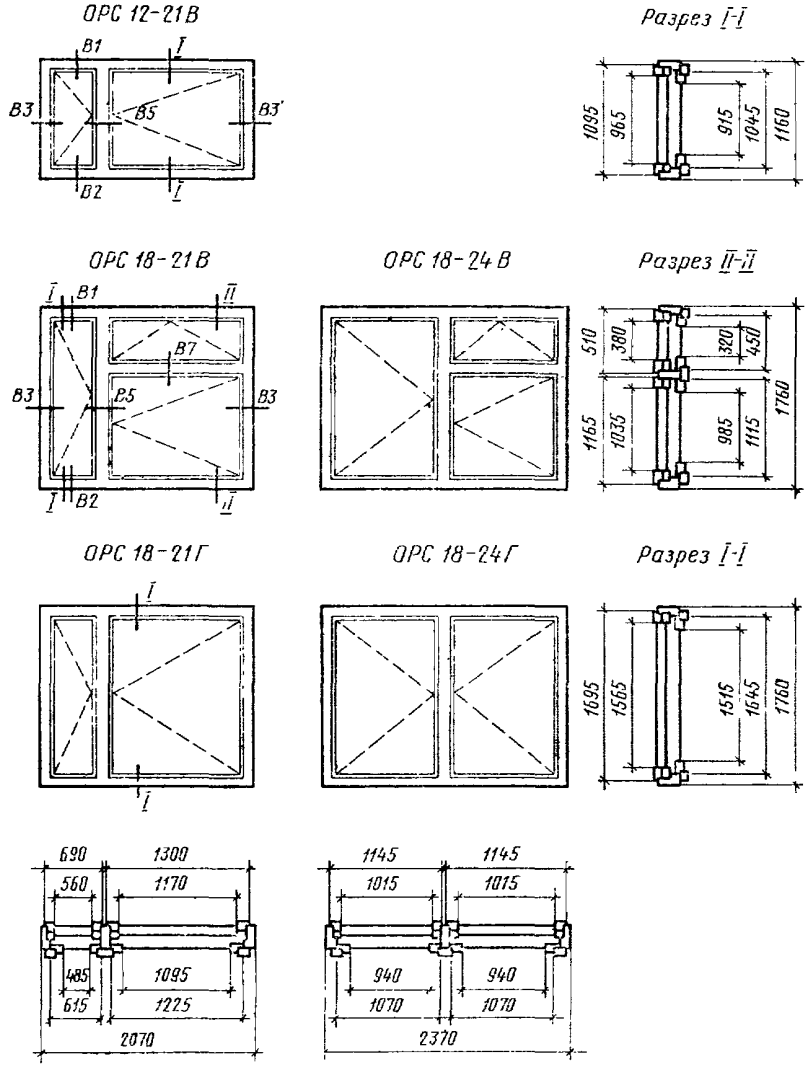
ОРС 12-21В
В1
I
В3
В5
В3'
В2
I
Разрез I-I
1095
965
915
1045
1160
ОРС 18-21В
I
В1
II
В7
В3
В5
В3
I
В2
II
ОРС 18-24В
Разрез II-II
510
380
320
450
1760
1165
1035
985
1115
ОРС 18-21Г
I
I
ОРС 18-24Г
Разрез I-I
1695
1565
1515
1645
1760
690
1300
560
1170
485
1095
615
1225
2070
1145
1145
1015
1015
940
940
1070
1070
2370

Черт. 16

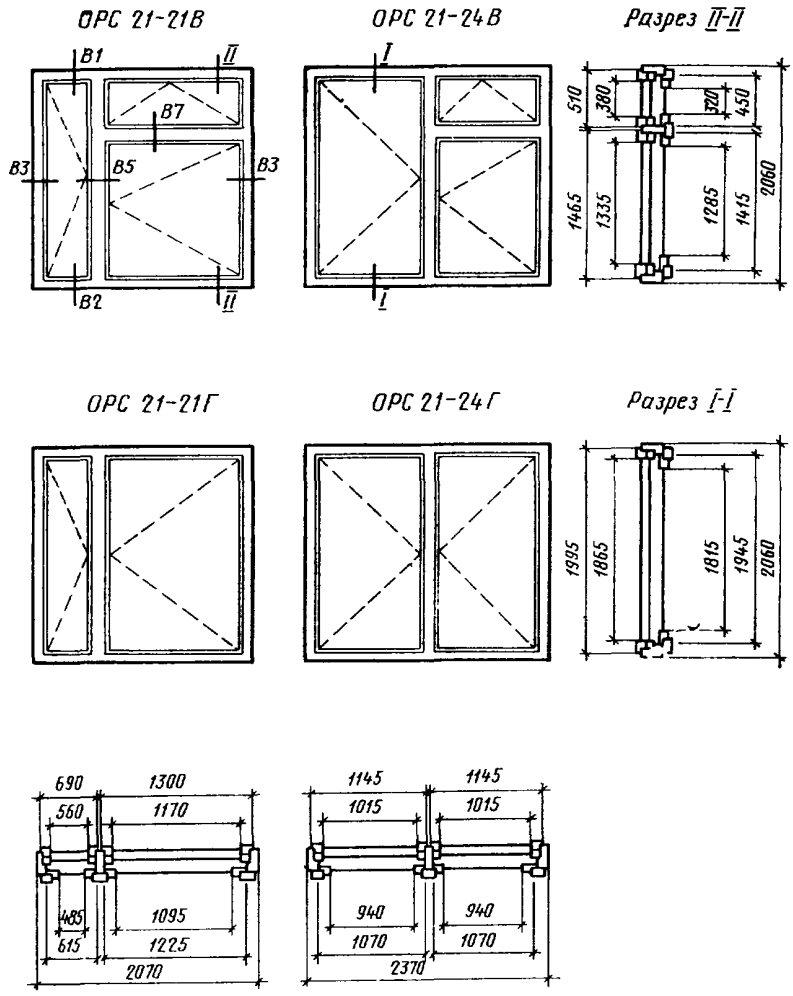
ОРС 21-21В
ОРС 21-24В
Разрез II-II
В1
В2
В3
В5
В7
I
II
510
380
320
450
1465
1335
1285
1415
2060
ОРС 21-21Г
ОРС 21-24Г
Разрез I-I
1935
1865
1815
1945
2060
690
560
1300
1170
485
615
1095
1225
2070
1145
1015
940
1070
2370

Черт. 17

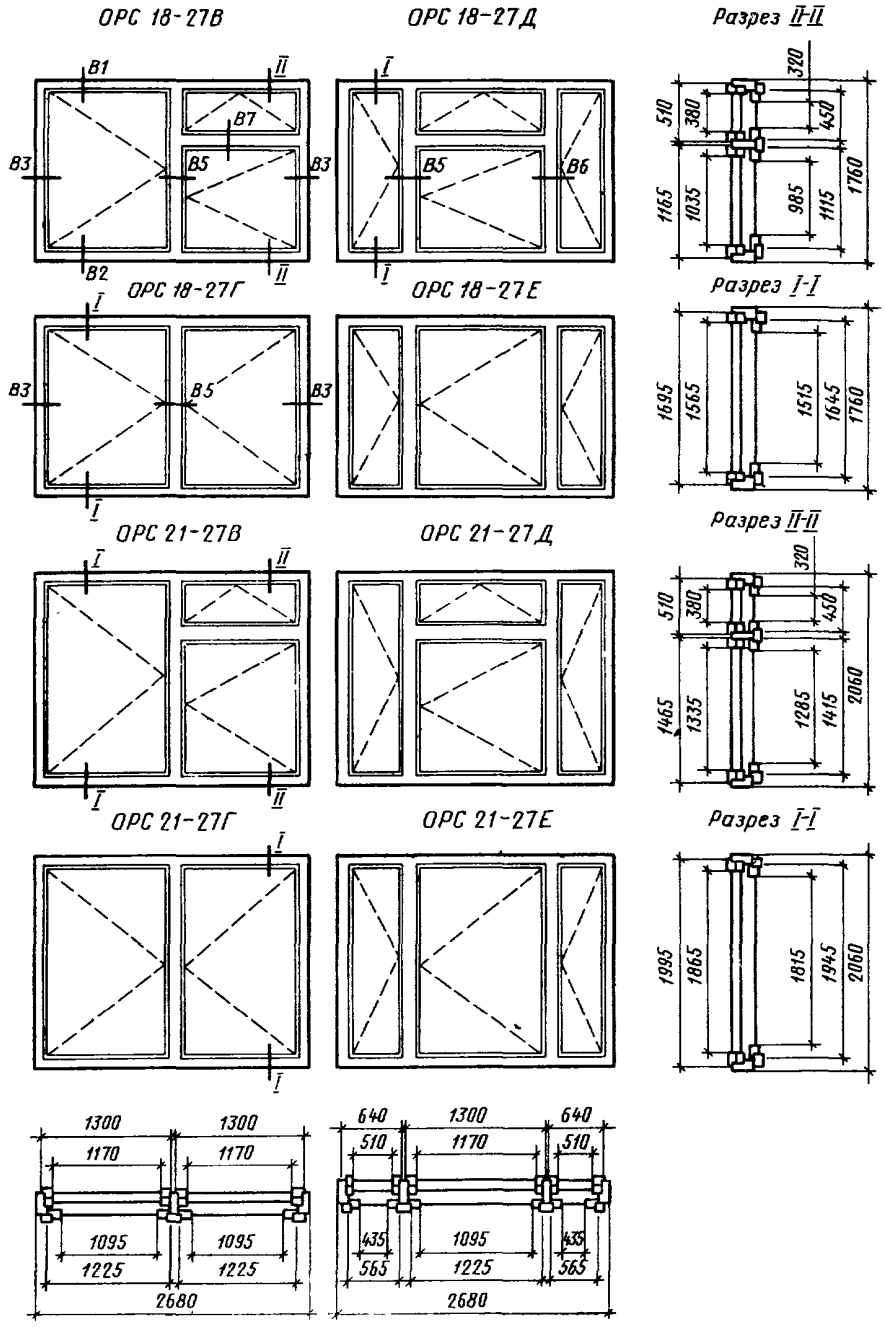
ОРС 18-27В
ОРС 18-27Д
Разрез II-II
В1
В2
В3
В5
В6
В7
I
II
320
510
380
450
1165
1035
985
1115
1760
ОРС 18-27Г
ОРС 18-27Е
Разрез I-I
1695
1565
1515
1645
ОРС 21-27В
ОРС 21-27Д
Разрез II-II
1465
1335
1285
1415
2060
ОРС 21-27Г
ОРС 21-27Е
Разрез I-I
1995
1865
1815
1945
1300
1170
1095
1225
2680
640
510
435
565

Черт. 18

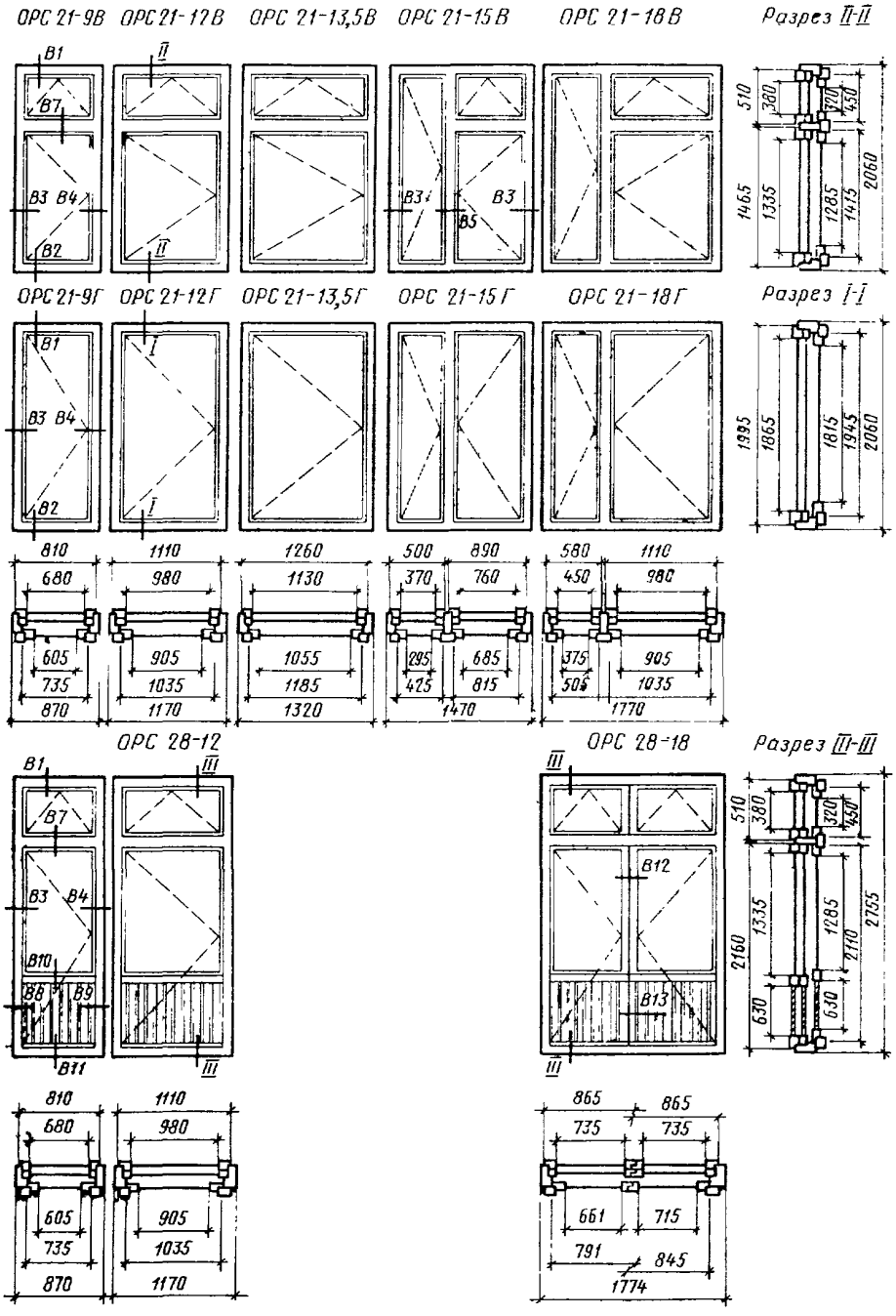
ОРС 21-9В
ОРС 21-12В
ОРС 21-13,5В
ОРС 21-15В
ОРС 21-18В
Разрез II-II
ОРС 21-9Г
ОРС 21-12Г
ОРС 21-13,5Г
ОРС 21-15Г
ОРС 21-18Г
Разрез I-I
ОРС 28-12
ОРС 28-18
Разрез III-III

Черт. 19

Сечения по притворам окон и балконных дверей общественных зданий

Сечение В1

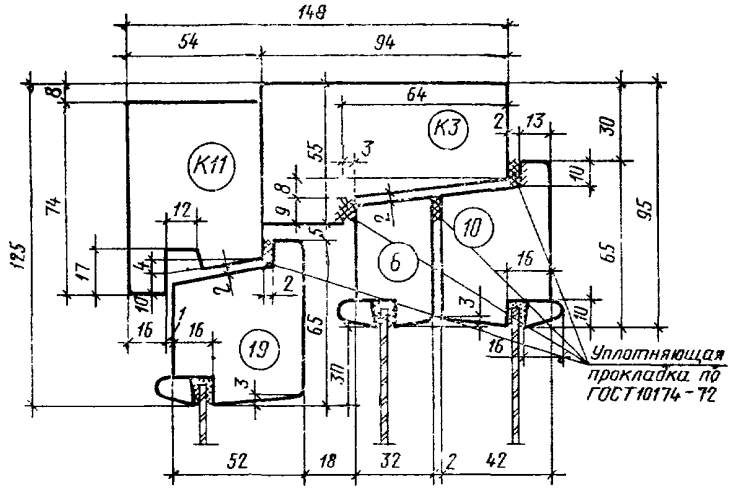

Черт. 20

Сечение В2

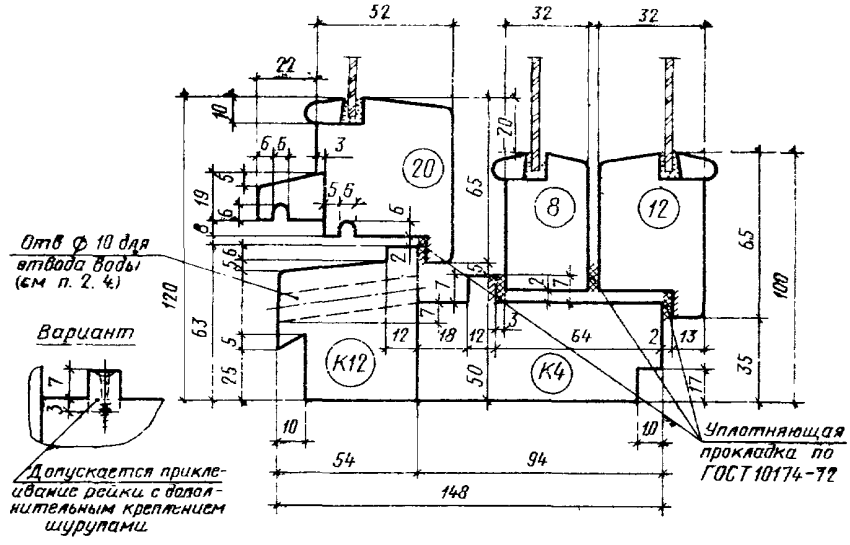

Черт. 21

Сечения В3 и В4

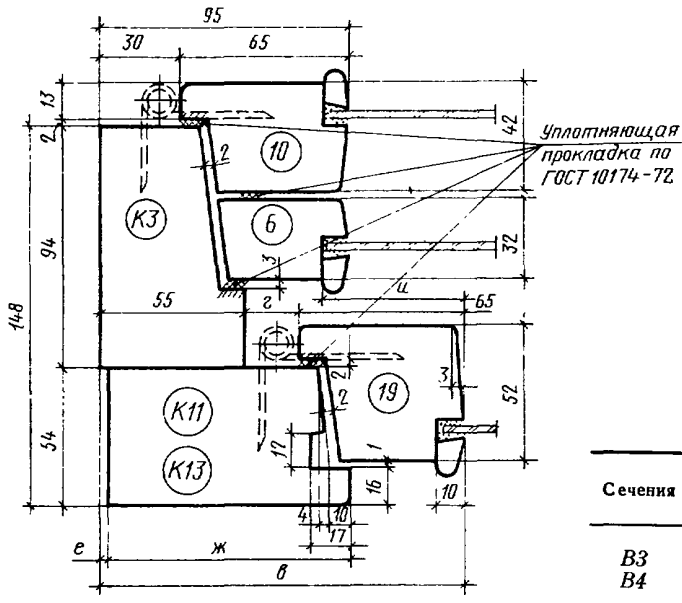

Сечения	г	и	в	ж	е	Детали
В3	20	45	140	94	2	К13
В4	5	30	125	74	7	К11

Черт. 22

Сечения В5, В6

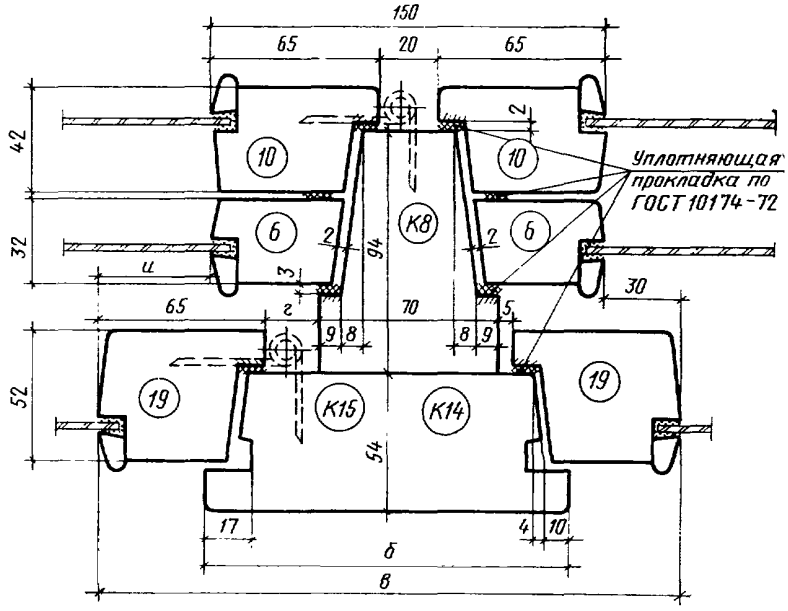

Сечения	б	в	г	и	Детали
В5	124	210	5	30	К14
В6	139	225	20	45	К15

Черт. 23

Сечение В7

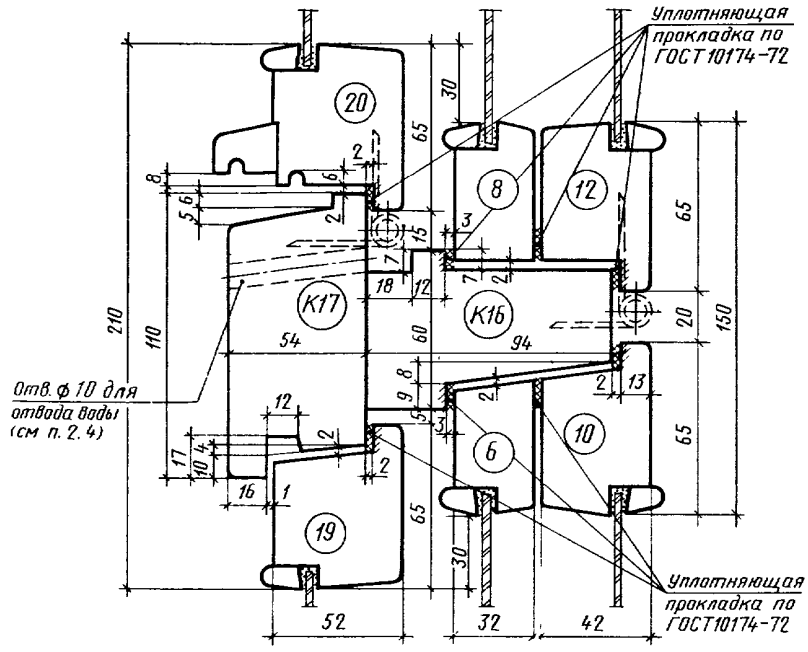

Черт. 24

Сечения В8, В9

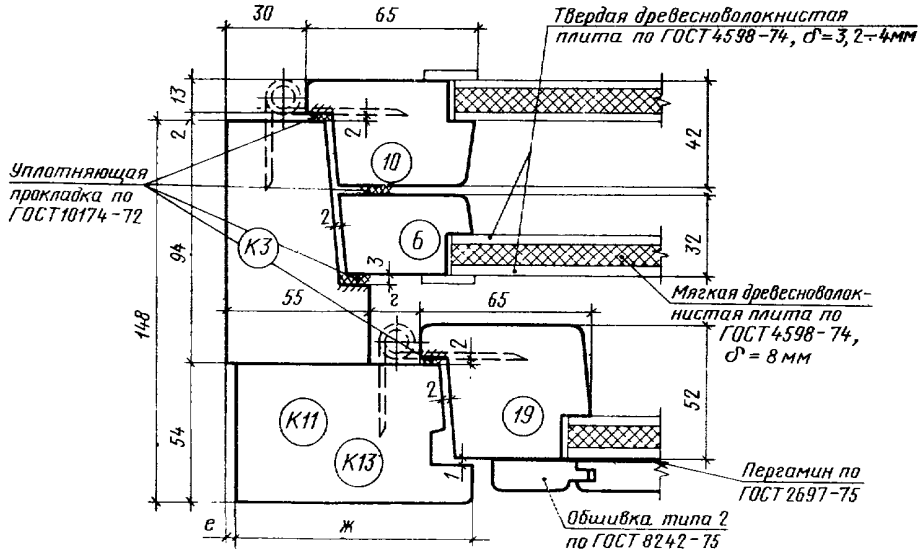

Примечание. Размеры *г*, *е* и *ж* см. в таблице к черт. 22

Черт. 25

Сечение В10

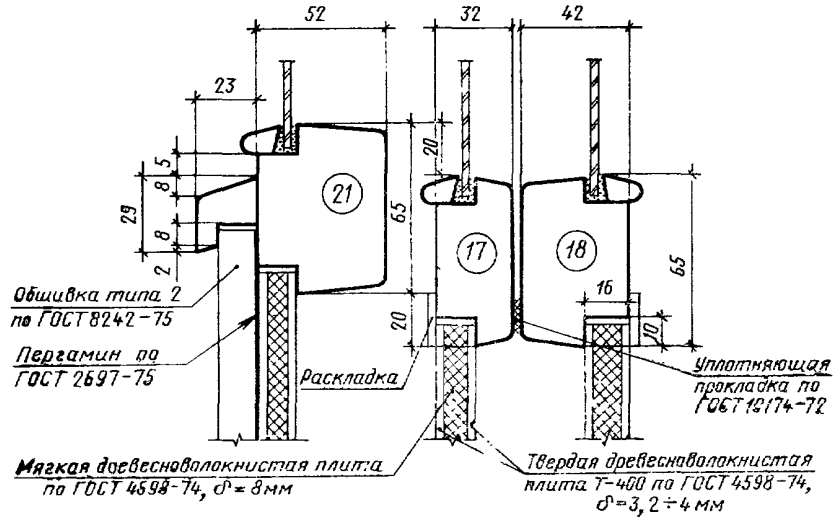

Черт. 26

Сечение В11

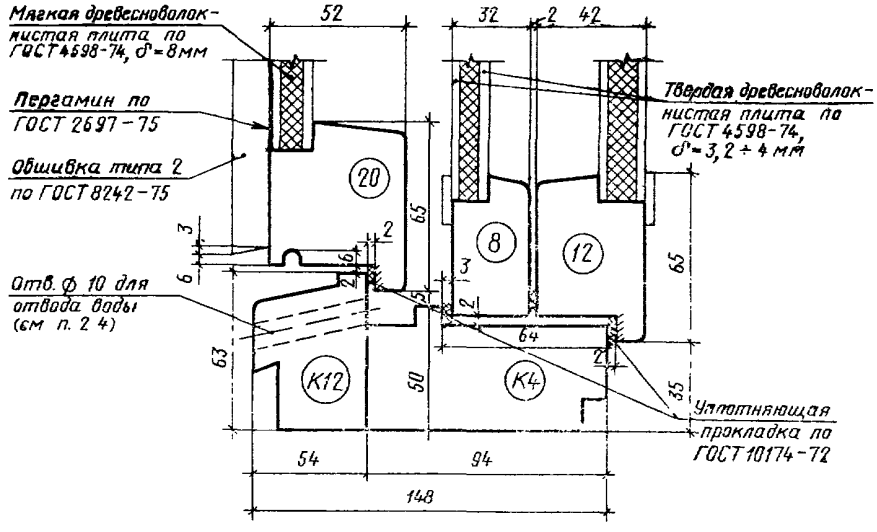

Черт. 27

Сечение В12

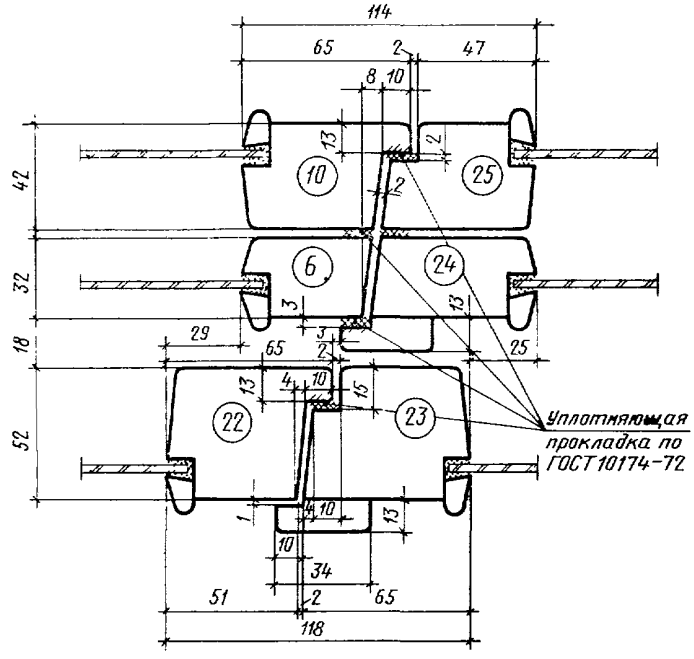

Черт 28

Сечение В13

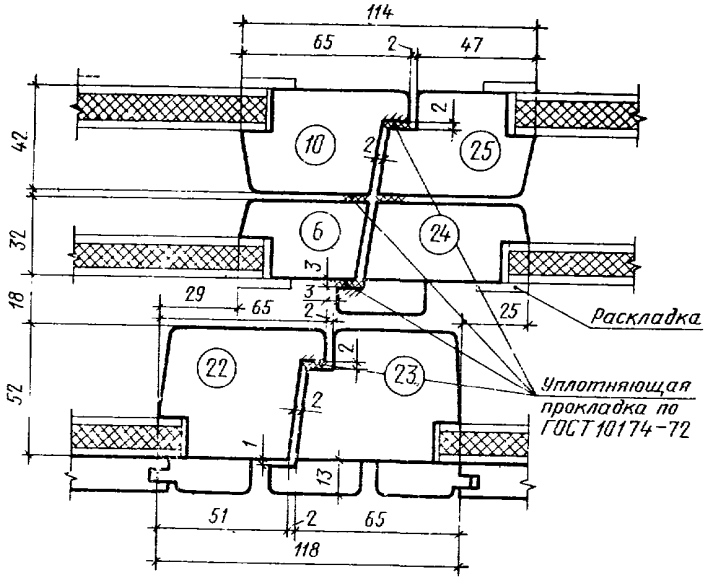

Черт. 29

2.3. Размеры на общих видах окон и балконных дверей даны в свету, по наружным сторонам створок, форточек, фрамуг и полотен дверей, и по наружным сторонам коробок.

На чертежах, приведенных в настоящем стандарте, указаны размеры для неокрашенных деталей и изделий в мм.

2.4. Для отвода дождевой воды сверлят отверстия диаметром 10 мм, которые должны располагаться в нижних брусках коробок и в горизонтальных импостах под широкими створками, фрамугами и полотнами, на расстоянии 50 мм от вертикальных брусков коробок и импостов, а под форточными и узкими створками — одно отверстие по середине створок.

2.5. Наружные створки окон, а также полотна балконных дверей должны быть оснащены врезными завертками со съемными ручками и набивкой, а фрамуги — фрамужными приборами по ГОСТ 5090—79.

2.6. Наружные створки окон и полотна балконных дверей для обеспечения снятия с петель должны быть навешены на врезные петли с вынимающимися стержнями по ГОСТ 5088—78 и ГОСТ 17585—72.

Внутренние створки окон высотой более 1400 мм и шириной более 600 мм; высотой более 1000 мм и шириной более 900 мм, а также полотна балконных дверей должны быть навешены на 3 петли.

Примеры расположения приборов в окнах и балконных дверях приведены в рекомендуемом приложении 3.

2.7. Для остекления окон и балконных дверей жилых зданий следует применять стекло по ГОСТ 111—78 толщиной 2,5—3 мм, а для общественных зданий толщиной 3—4 мм.

Толщину стекла уточняют в проекте с учетом ветровых нагрузок и шумовых воздействий в районе строительства и указывают в заказе на изделия.

2.8. Места крепления уплотняющих прокладок в притворах окон и балконных дверей указаны на чертежах сечений.

2.9. По требованию потребителей по периметру коробок окон и балконных дверей на торцевых и боковых поверхностях допускаются продольные пазы различного профиля заполняемые деревянными вкладышами и обрамляемые наличниками при соединении изделий друг с другом.

2.10. Для обеспечения возможности оборудования окон и балконных дверей общественных зданий фрамужными приборами рычажного типа допускается увеличивать толщину верхних и вертикальных брусков коробок и импостов на 20 мм без изменения габаритов изделий.

2.11. В приложениях к настоящему стандарту приведены:

габариты проемов окон и балконных дверей в наружных стенах жилых зданий — в справочном приложении 1;

габариты проемов окон и балконных дверей в наружных стенах общественных зданий — в справочном приложении 2;

расположение приборов в окнах и балконных дверях (примеры) — в рекомендуемом приложении 3;

спецификация стекол для окон и балконных дверей жилых зданий — в справочном приложении 4;

спецификация стекол для окон и балконных дверей общественных зданий — в справочном приложении 5;

фрамужный соединитель и ручка-упор — в справочном приложении 6.

ПРИЛОЖЕНИЕ 1
Справочное

ГАБАРИТЫ ПРОЕМОВ ОКОН И БАЛКОННЫХ ДВЕРЕЙ В НАРУЖНЫХ СТЕНАХ ЖИЛЫХ ЗДАНИЙ

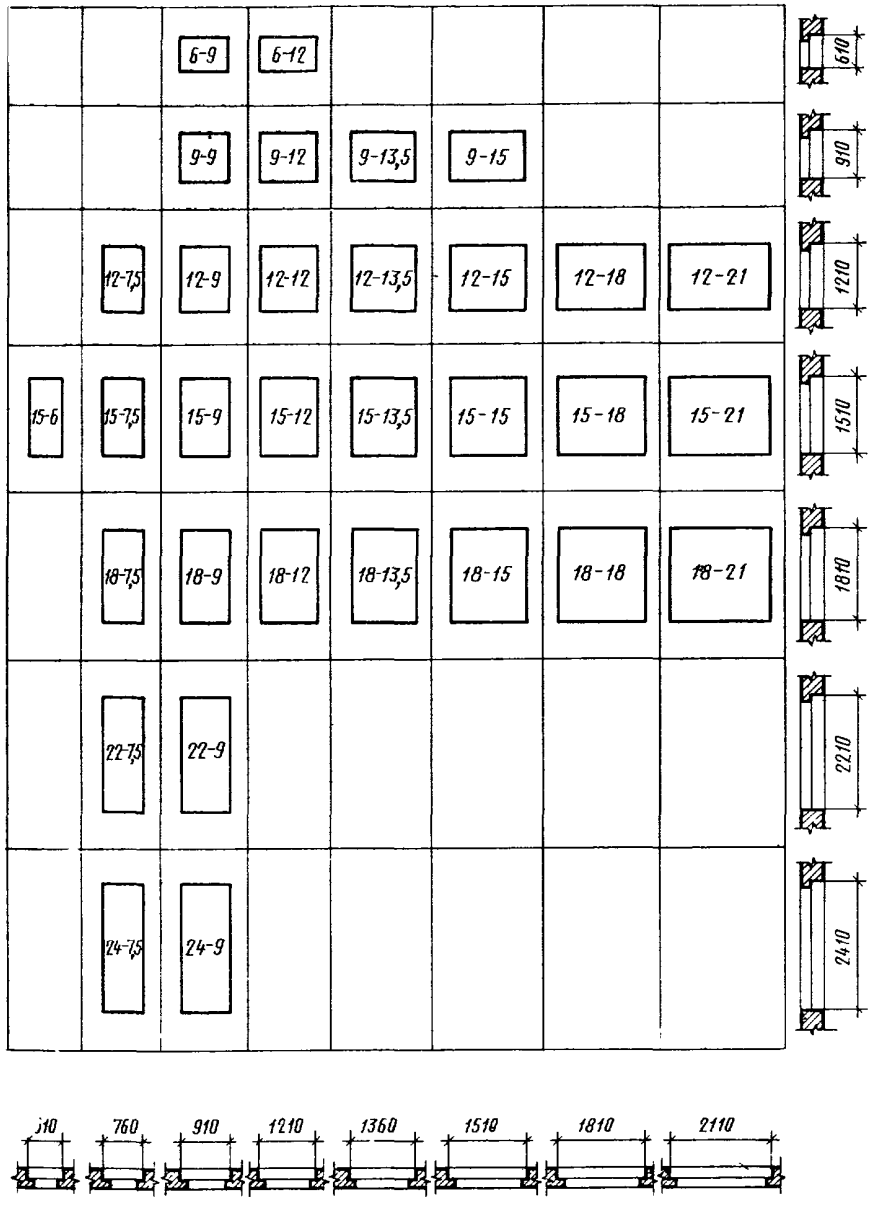

Примечание. Размеры ширины проемов указаны для стен из панелей и модульного кирпича.

ПРИЛОЖЕНИЕ 2
Справочное

ГАБАРИТЫ ПРОЕМОВ ОКОН И БАЛКОННЫХ ДВЕРЕЙ В НАРУЖНЫХ СТЕНАХ ОБЩЕСТВЕННЫХ ЗДАНИЙ

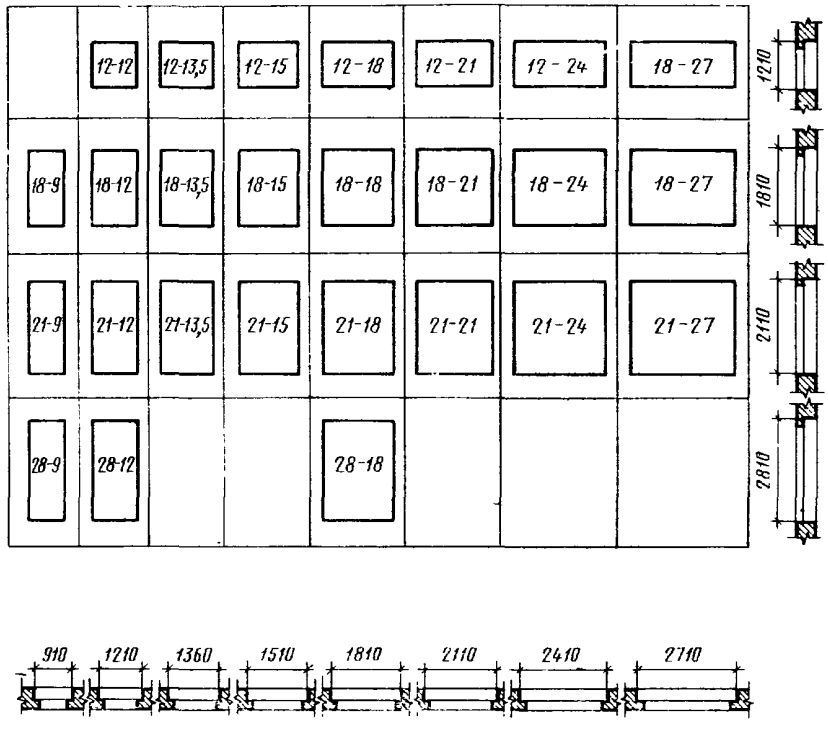

Примечание. Размеры ширины проемов указаны для стен из панелей и модульного кирпича.

ПРИЛОЖЕНИЕ 3
Рекомендуемое

РАСПОЛОЖЕНИЕ ПРИБОРОВ В ОКНАХ И БАЛКОННЫХ ДВЕРЯХ

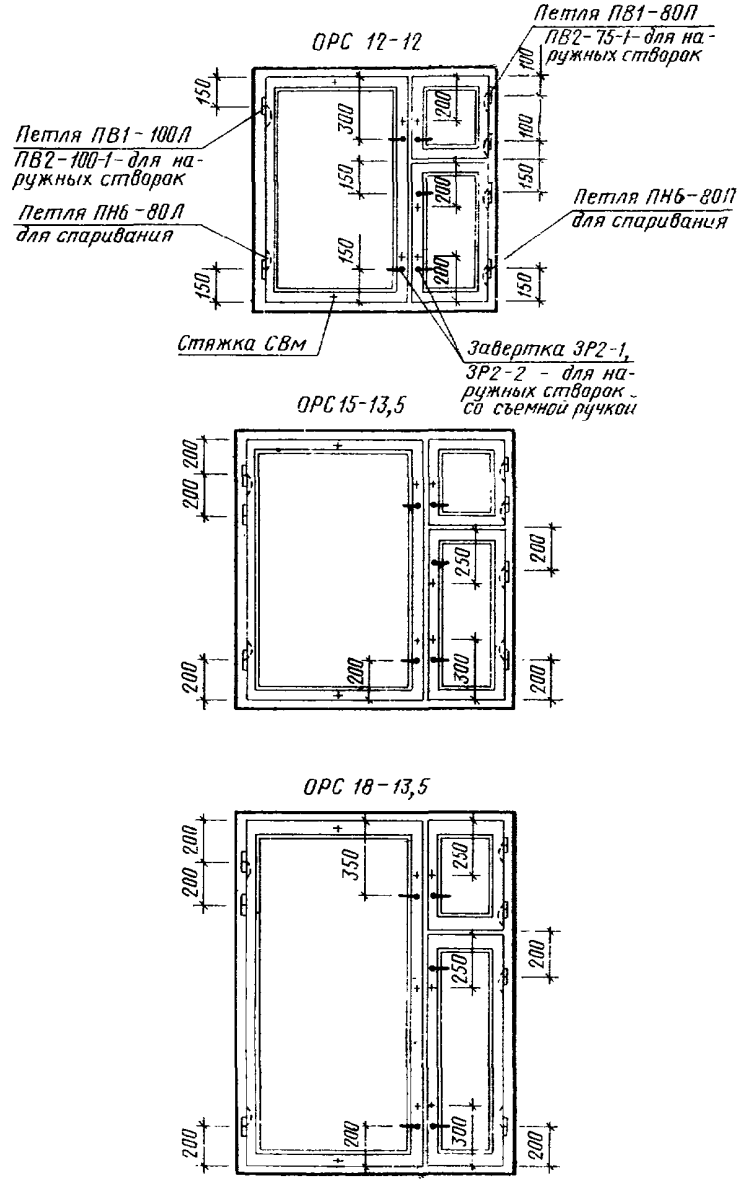

Черт. 1

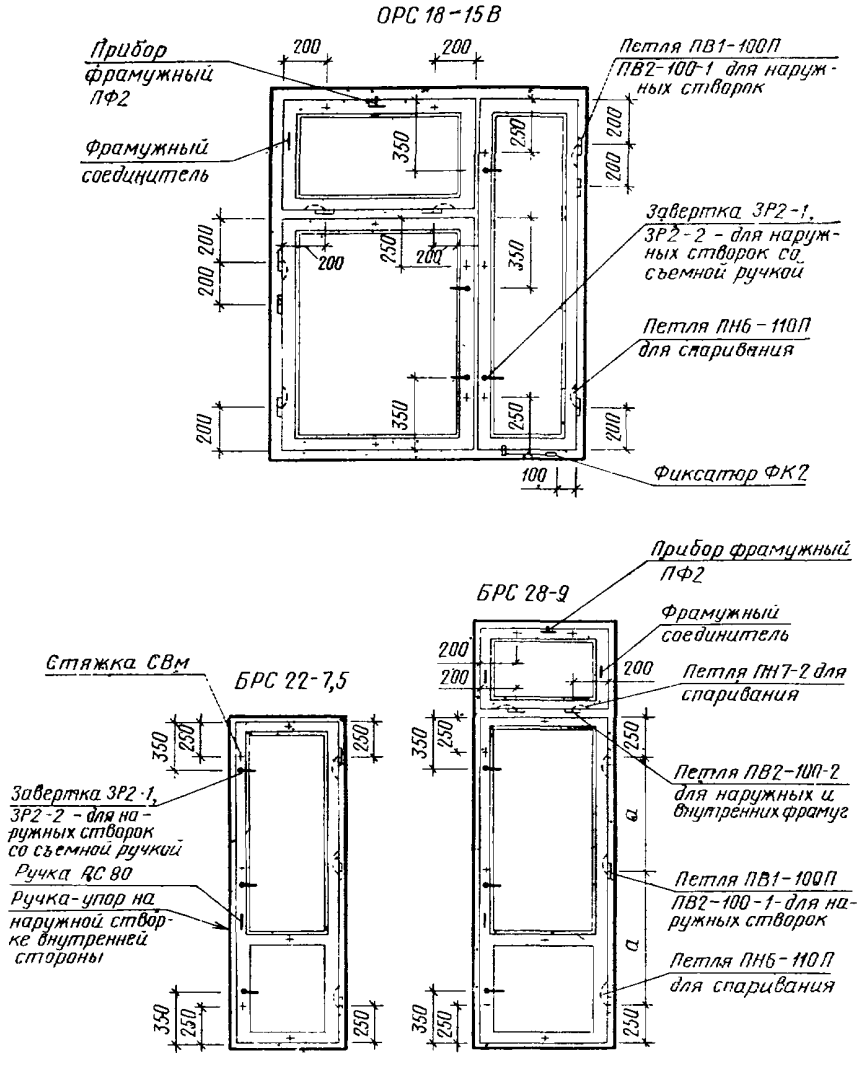

Черт. 2

Примечания к черт. 1 и 2:

1. Наружные створки должны навешиваться на петли типов ПВ2 с вынимающимися стержнями.
2. Завертки показаны в открытом положении.
3. Ручки РС 80 устанавливают на наружных створках с внешней стороны здания на высоте 1000 мм от порога.
4. Фрамужный прибор показан условно.

ПРИЛОЖЕНИЕ 4

Справочное

СПЕЦИФИКАЦИЯ СТЕКОЛ ДЛЯ ОКОН И БАЛКОННЫХ ДВЕРЕЙ ЖИЛЫХ ЗДАНИЙ

Марка	Размеры, мм					
	внутренние			наружные		
	Высота	Ширина	Количество	Высота	Ширина	Количество
ОРС 6—9	400	715	2	350	640	1
ОРС 6—12	400	625	2	350	550	1
		275	2		200	1
ОРС 9—9	700	715	2	650	640	1
ОРС 9—12	700	625	2	650	550	1
		275	2		200	1
ОРС 9—13,5	700	775	2	650	700	1
		275	2		200	1
ОРС 9—15	700	925	2	650	850	1
		275	2		200	1
ОРС 12—7,5	600	565	2	550	490	1
	300		2	250		1
ОРС 12—9	600	715	2	550	640	1
	300		2	250		1
ОРС 12—12	1000	625	2	950	550	1
	600	275	2	550	200	1
	300		2	250		1
ОРС 12—13,5	1000	775	2	950	700	1
	600	275	2	550	200	1
	300		2	250		1
ОРС 12—15	1000	925	2	950	850	1
	600	275	2	550	200	1
	300		2	250		1
ОРС 12—7,5А	1000	565	2	950	490	1
ОРС 12—9А	1000	715	2	950	640	1
ОРС 15—6	900	415	2	850	340	1
	300		2	250		1
ОРС 15—7,5	900	565	2	850	490	1
	300		2	250		1
ОРС 15—7,5А	1300	565	2	1250	490	1
ОРС 15—9	900	715	2	850	640	1
	300		2	250		1
ОРС 15—9А	1300	715	2	1250	640	1
ОРС 15—12	1300	625	2	1250	550	1
	900	275	2	850	200	1
	300		2	250		1
ОРС 15—13,5	1300	775	2	1250	700	1
	900	275	2	850	200	1
	300		2	250		1
ОРС 15—15	1300	925	2	1250	850	1
	900	275	2	850	200	1
	300		2	250		1
ОРС 15—18	1300	835	2	1250	760	1
		275	2		200	1
	900	275	2	850	200	1
	300		2	250		1
ОРС 15—21	1300	975	2	1250	865	1
		355	2		280	1
	900	355	2	850	280	1
	300		2	250		1
ОРС 18—7,5	1060	545	2	1010	470	1
	400		2	350		1
ОРС 18—7,5А	1580	545	2	1530	470	1
ОРС 18—9	1060	695	2	1010	620	1
	400		2	350		1
ОРС 18—9А	1580	695	2	1530	620	1
ОРС 18—13,5	1580	735	2	1530	660	1
	1060	275	2	1010	200	1
	400		2	350		1
ОРС18—15	1580	885	2	1530	810	1
	1060	275	2	1010	200	1
	400		2	350		1
ОРС 18—18	1580	775	2	1530	700	1
		275	2		200	1
	1060	275	2	1010	200	1
	400		2	350		1
БРС 22—7,5	1280	545	2	1240	470	1
БРС 22—9	1280	695	2	1240	620	1
БРС 24—7,5	1580	545	2	1530	470	1
БРС 24—9	1580	695	2	1530	620	1

ПРИЛОЖЕНИЕ 5

Справочное

СПЕЦИФИКАЦИЯ СТЕКОЛ ДЛЯ ОКОН И БАЛКОННЫХ ДВЕРЕЙ ОБЩЕСТВЕННЫХ ЗДАНИЙ

Марка	Размеры, мм					
	внутренние			наружные		
	Высота	Ширина	Количество	Высота	Ширина	Количество
ОРС 12—12В	980	995	2	930	920	1
ОРС 12—13,5В	980	1145	2	930	1070	1
ОРС 12—15В	980	775	2	930	700	1
		385	2		310	1
ОРС 12—18В	980	995	2	930	920	1
		465	2		390	1
ОРС 12—21В	980	1185	2	930	1110	1
		575	2		500	1
ОРС 18—9В	1050	695	2	1000	620	1
	395		2	335		1
ОРС 18—12В	1050	995	2	1000	920	1
	395		2	335		1
ОРС 18—13,5В	1050	1145	2	1000	1070	1
	395		2	335		1
ОРС 18—15В	1580	385	2	1530	310	1
	1050	775	2	1000	700	1
	395		2	335		1
ОРС 18—18В	1580	465	2	1530	390	1
	1050	995	2	1000	920	1
	395		2	335		1
ОРС 18—21В	1580	575	2	1530	500	1
	1050	1185	2	1000	1110	1
	395		2	335		1
ОРС 18—24В	1580	1030	2	1530	955	1
	1050		2	1000		1
	395		2	335		1
ОРС 18—27В	1580	1185	2	1530	1110	1
	1050		2	1000		1
	395		2	335		1
ОРС 18—27Д	1580	525	4	1530	450	2
	1050	1185	2	1000	1110	1
	395		2	335		1
ОРС 18—9Г	1580	695	2	1530	620	1
ОРС 18—12Г	1580	995	2	1530	920	1
ОРС 18—13,5Г	1580	1145	2	1530	1070	1
ОРС 18—15Г	1580	775	2	1530	700	1
		385	2		310	1
ОРС 18—18Г	1580	995	2	1530	920	1
		465	2		390	1
ОРС 18—21Г	1580	1185	2	1530	1110	1
		575	2		500	1
ОРС 18—24Г	1580	1030	4	1530	955	2
ОРС 18—27Г	1580	1185	4	1530	1110	2
ОРС 18—27Е	1580	1185	2	1530	1110	1
		525	4		450	2
ОРС 21—9В	1350	695	2	1300	620	1
	395		2	335		1
ОРС 21—12В	1350	995	2	1300	920	1
	395		2	335		1
ОРС 21—13,5В	1350	1145	2	1300	1070	1
	395		2	335		1
ОРС 21—15В	1880	385	2	1830	310	1
	1350	775	2	1300	700	1
	395		2	335		1
ОРС 21—18В	1880	465	2	1830	390	1
	1350	995	2	1300	920	1
	395		2	335		1
ОРС 21—21В	1880	575	2	1830	500	1
	1350	1185	2	1300	1110	1
	395		2	335		1
ОРС 21—24В	1880	1030	2	1830	955	1
	1350		2	1300		1
	395		2	335		1
ОРС 21—27В	1880	1185	2	1830	1110	1
	1350		2	1300		1
	395		2	335		1
ОРС 21—27Д	1880	525	4	1830	450	2
	1350	1185	2	1300	1110	1
	395		2	335		1
ОРС 21—9Г	1880	695	2	1830	620	1

Продолжение

Марка	Размеры, мм					
	внутренние			наружные		
	Высота	Ширина	Количество	Высота	Ширина	Количество
ОРС 21—12Г	1880	995	2	1830	920	1
ОРС 21—13, 5Г	1880	1145	2	1830	1070	1
ОРС 21—15Г	1880	775	2	1830	700	1
		385	2		310	1
ОРС 21—18Г	1880	995	2	1830	920	1
		465	2		390	1
ОРС 21—21Г	1880	1185	2	1830	1110	1
		575	2		500	1
ОРС 21—24Г	1880	1030	4	1830	955	2
ОРС 21—27Г	1880	1185	4	1830	1110	2

Марка	Размеры, мм					
	внутренние			наружные		
	Высота	Ширина	Количество	Высота	Ширина	Количество
ОРС 21—27Е	1880	1185	2	1830	1110	1
		525	4		450	2
БРС 28—9	1350	695	2	1300	620	1
	395		2	335		1
БРС 28—12	1350	995	2	1300	920	1
	395		2	335		1
БРС 28—18	1350	750	4	1300	730	1
					675	1
	395		4	335	730	1
					675	1

ПРИЛОЖЕНИЕ 6
Справочное

ФРАМУЖНЫЙ СОЕДИНИТЕЛЬ

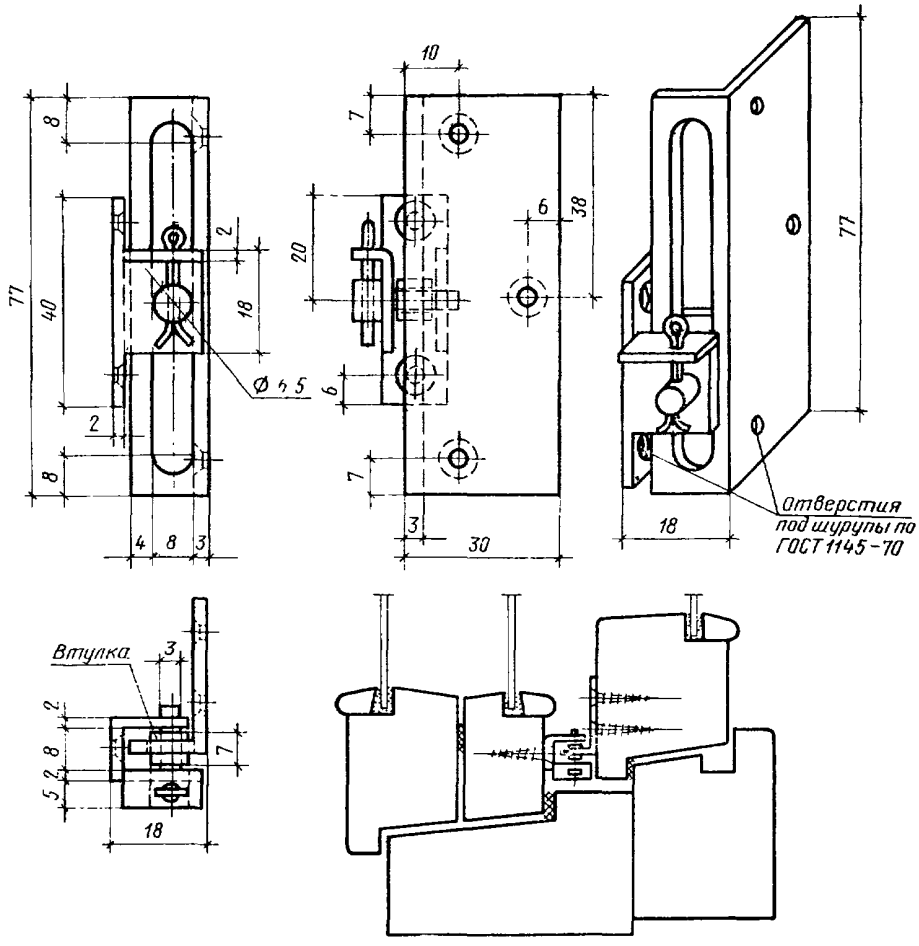

Черт. 1

РУЧКА-УПОР

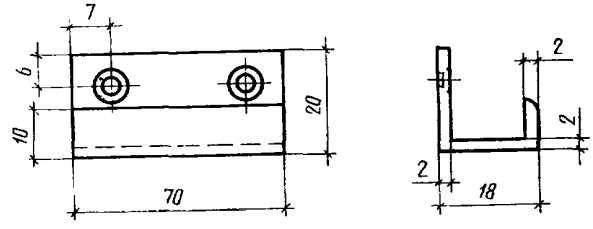

Шурупы А3×25 (2 шт.) по ГОСТ 1145—70 или 1146—70.

Черт. 2

Редактор *В. П. Огурцов*
Технический редактор *Л. Б. Семенова*
Корректор *А. С. Черноусова*

Сдано в наб. 26.06 80 Подп. в печ. 25.08.80 4,0 п. л. 2,78 уч.-изд. л. Тир. 20000 Цена 15 коп.

Ордена «Знак Почета» Издательство стандартов, 123557, Москва, Новопресненский пер., 3
Калужская типография стандартов, ул. Московская, 256. Зак. 1941

gost.e-ecolog.ru