ГОСУДАРСТВЕННЫЙ СТАНДАРТ
СОЮЗА ССР

ГОСТ ОТМЕНЕН с 01.01.92 ИУС 2-91, с. 10.

КРАНЫ ВОДОРАЗБОРНЫЕ И ТУАЛЕТНЫЕ

ТИПЫ И ОСНОВНЫЕ РАЗМЕРЫ

ГОСТ 20275—74

Издание официальное

ГОСУДАРСТВЕННЫЙ КОМИТЕТ
СОВЕТА МИНИСТРОВ СССР
ПО ДЕЛАМ СТРОИТЕЛЬСТВА
Москва

gost.e-ecolog.ru

УДК 628.146(083.74) Группа Ж21

ГОСУДАРСТВЕННЫЙ СТАНДАРТ СОЮЗА ССР

ГОСТ 20275—74

КРАНЫ ВОДОРАЗБОРНЫЕ И ТУАЛЕТНЫЕ

Типы и основные размеры

Lavatory taps and cocks.
Types and principal dimensions

Взамен
ГОСТ 9457—60 и
ГОСТ 8906—70

Поправка - ИУС 11-87 с. 445.

Постановлением Государственного комитета Совета Министров СССР по делам строительства от 23 октября 1974 г. № 217 срок введения установлен
с 01.07.75

Несоблюдение стандарта преследуется по закону

1. Настоящий стандарт распространяется на латунные водоразборные и туалетные краны, применяемые для умывальников, моек, раковин и рукомойников в жилых, общественных и производственных зданиях для подачи холодной или горячей воды из централизованных или местных систем водоснабжения.

2. Краны должны изготавливаться следующих типов, указанных в таблице.

Обозначение типов	Наименование	Рекомендуемая область применения	Номера чертежей
КВ15Д и КВ20Д	Кран водоразборный настенный	Для раковин в общественных и производственных зданиях	1
КВ15СД	Кран водоразборный настенный со струевыпрямителем	То же	2
КВ15АД	Кран водоразборный настенный с аэратором	»	2
КВН15Д	Кран водоразборный настольный	Для моек в жилых и общественных зданиях	3
КВН15АД	Кран водоразборный настольный с аэратором	То же	3
КТН10Д	Кран туалетный настольный	Для рукомойников в жилых и общественных зданиях	4

Издание официальное Перепечатка воспрещена

Переиздание. Октябрь 1975 г.

© Издательство стандартов, 1976

Продолжение

Обозначение типов	Наименование	Рекомендуемая область применения	Номера чертежей
КТН15ЖД	Кран туалетный настольный с жестко закрепленным изливом	Для умывальников в общественных и производственных зданиях	5
КТН15Д	Кран туалетный настольный	Для умывальников в жилых, общественных и производственных зданиях	6
КТН15АД	Кран туалетный настольный с аэратором	То же	6
КТ15Д	Кран туалетный настенный	»	7

Примечание. Краны типов КВ15Д и КВ20Д могут изготавливаться без защитно-декоративного покрытия полированными, о чем должно указываться потребителем при заказе кранов. Буква «Д» в условное обозначение таких кранов не включается.

3. Основные размеры и предельные отклонения от размеров кранов должны соответствовать указанным на черт. 1—7.

4. Размеры деталей узлов присоединения поворотных изливных трубок к корпусу крана должны соответствовать указанным на черт. 8.

5. Основные размеры седел клапанов, глубина их расположения и размеры присоединительной резьбы для вентильных головок должны соответствовать указанным на черт. 9.

6. Типы вентильных головок для кранов различных типов настоящим стандартом не регламентируются и определяются технической документацией на кран, утверждаемой в установленном порядке.

7. Конфигурация элементов, обеспечивающих посадку кранов в умывальниках и мойках, на черт. 3—6 приведена условно.

8. Технические требования, методы испытаний, правила приемки, маркировка, упаковка, транспортирование, хранение, гарантии поставщика, указания по монтажу и эксплуатации кранов — по ГОСТ 19681—74.

9. Краны должны поставляться предприятием-изготовителем комплектно. В состав комплекта входит кран в собранном виде и детали (облицовочные шайбы, детали крепления), предусмотренные технической документацией на краны.

Краны водоразборные настенные типов КВ15Д и КВ20Д

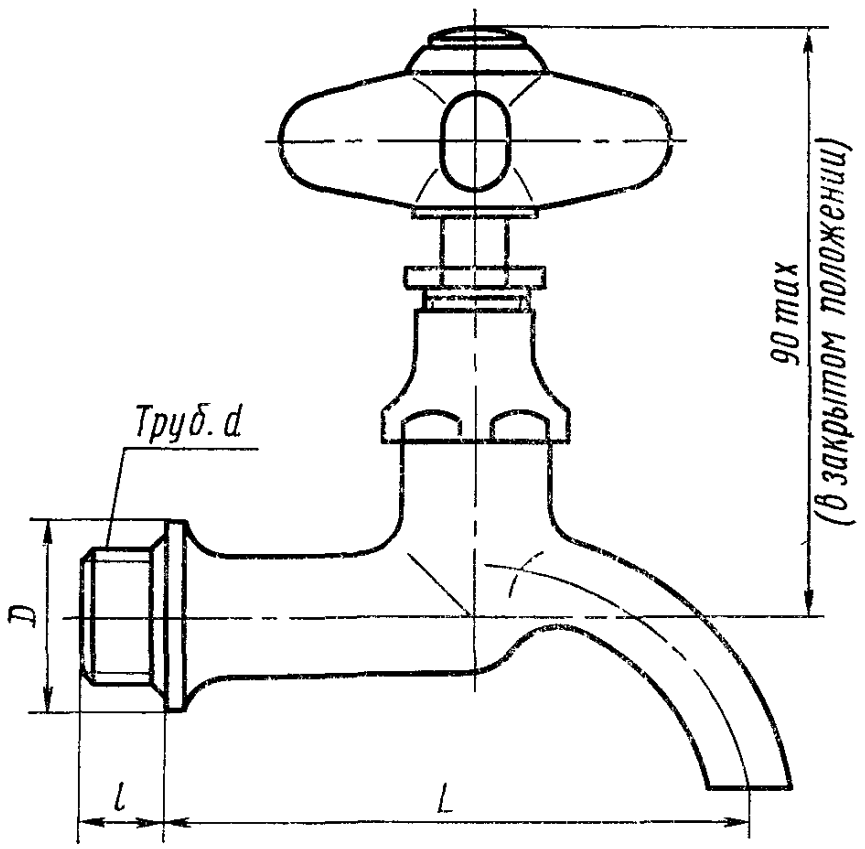

Типы кранов	Резьба трубная d	Строительная длина L, мм		Диаметр уплотнительного бурта, D, мм		Длина цапфы l, мм	
		Номин.	Пред. откл.	Номин.	Пред. откл.	Номин.	Пред. откл.
КВ15Д	$^1/_2''$	90	±3	30	—1	13	±1
КВ20Д	$^3/_4''$	105		35		14	

Черт. 1

Условное обозначение крана водоразборного настенного типа КВ15Д:

Кран КВ15Д ГОСТ 20275—74

То же, без защитно-декоративного покрытия:

Кран КВ15 ГОСТ 20275—74

То же, типа КВ20Д:

Кран КВ20Д ГОСТ 20275—74

То же, без защитно-декоративного покрытия:

Кран КВ20 ГОСТ 20275—74

Краны водоразборные настенные типов КВ15АД и КВ15СД

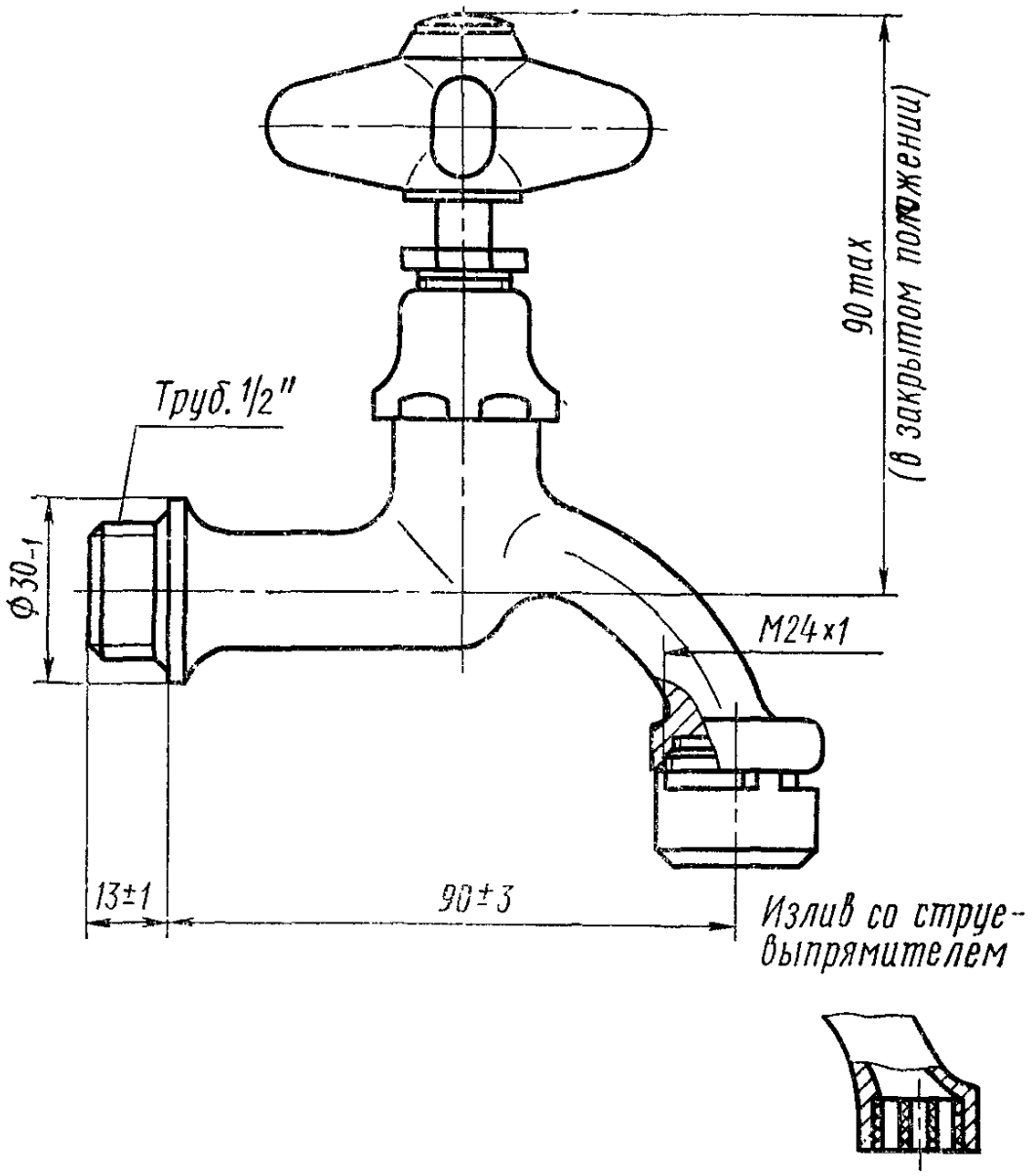

Черт. 2

Условное обозначение крана водоразборного настенного типа КВ15АД:

Кран КВ15АД ГОСТ 20275—74

То же, типа КВ15СД:

Кран КВ15СД ГОСТ 20275—74

Краны водоразборные настольные типов КВН15Д и КВН15АД

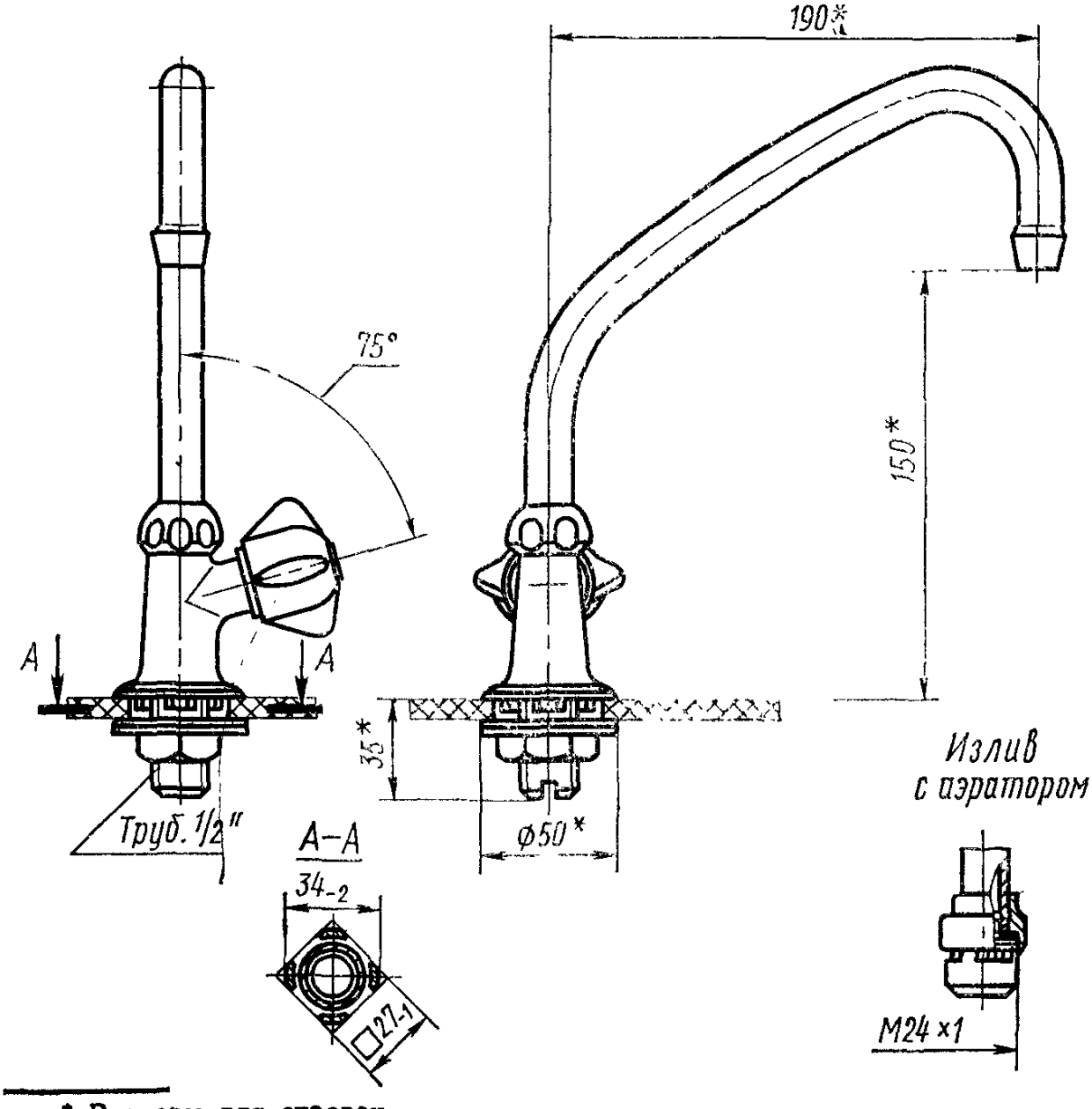

* Размеры для справок.

Черт. 3

Условное обозначение крана водоразборного настольного типа КВН15Д:

Кран КВН15Д ГОСТ 20275—74

То же, типа КВН15АД:

Кран КВН15АД ГОСТ 20275—74

Кран туалетный настольный типа КТН10Д

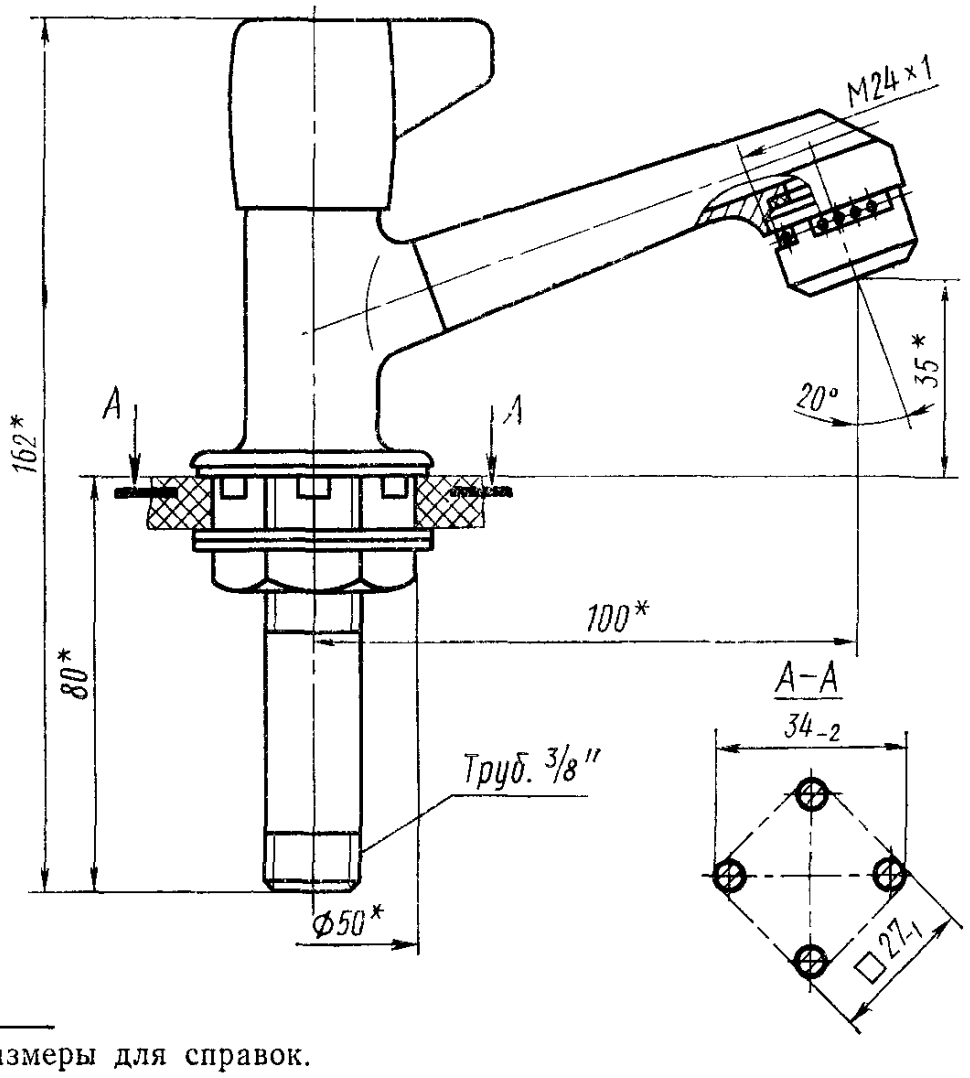

* Размеры для справок.

Черт. 4

Условное обозначение крана туалетного настольного типа КТН10Д:

Кран КТН10Д ГОСТ 20275—74

Кран туалетный настольный с жестко закрепленным изливом типа КТН15ЖД

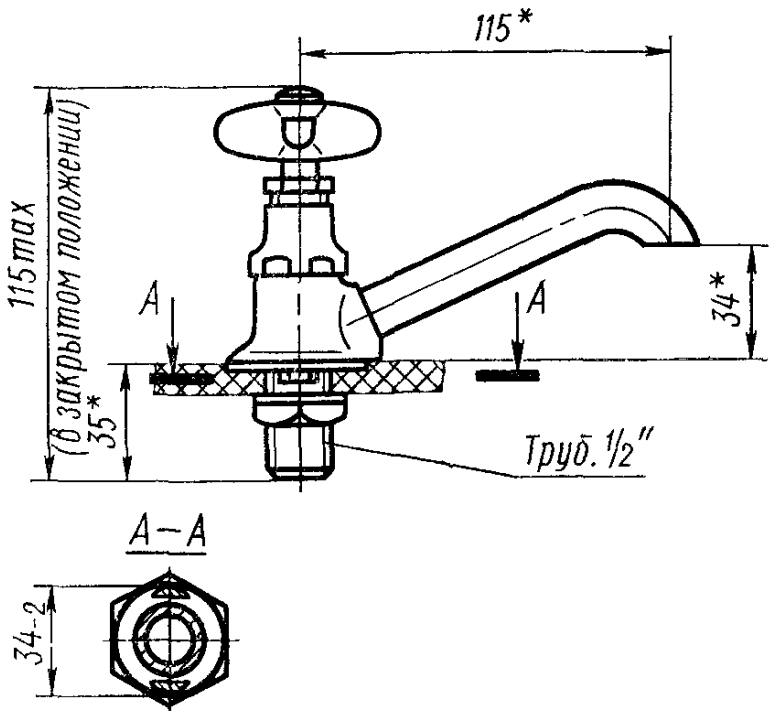

* Размеры для справок.

Черт. 5

Условное обозначение крана туалетного настольного типа КТН15ЖД:

Кран КТН15ЖД ГОСТ 20275—74

Краны туалетные настольные типов КТН15Д и КТН15АД

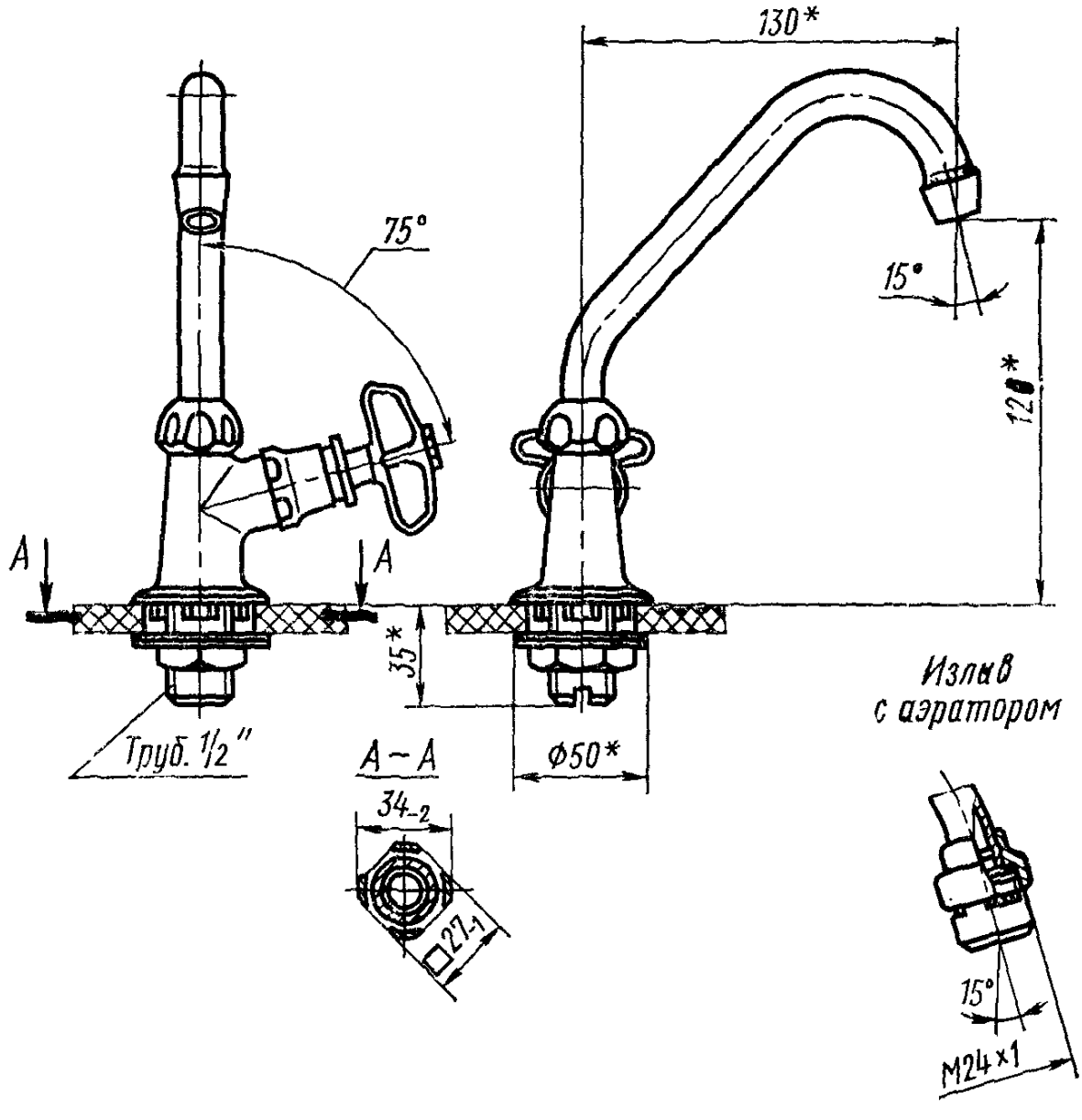

* Размеры для справок.

Черт. 6

Условное обозначение крана туалетного настольного типа КТН15Д:

Кран КТН15Д ГОСТ 20275—74

То же, типа КТН15АД:

Кран КТН15АД ГОСТ 20275—74

Кран туалетный настенный типа КТ15Д

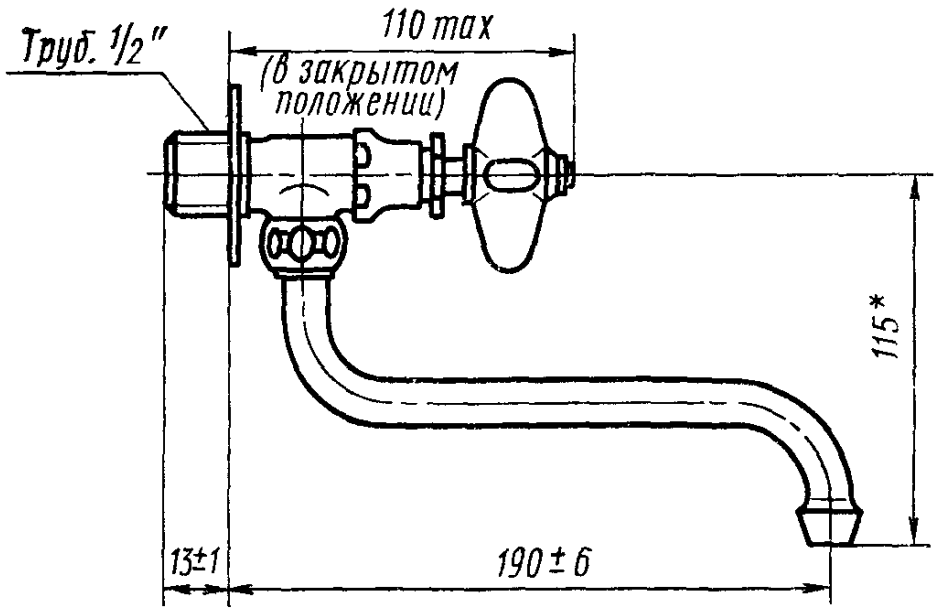

* Размеры для справок.

Черт. 7

Условное обозначение крана туалетного настенного типа КТ15Д:

Кран КТ15Д ГОСТ 20275—74

Узлы присоединения поворотных изливных трубок к корпусу крана

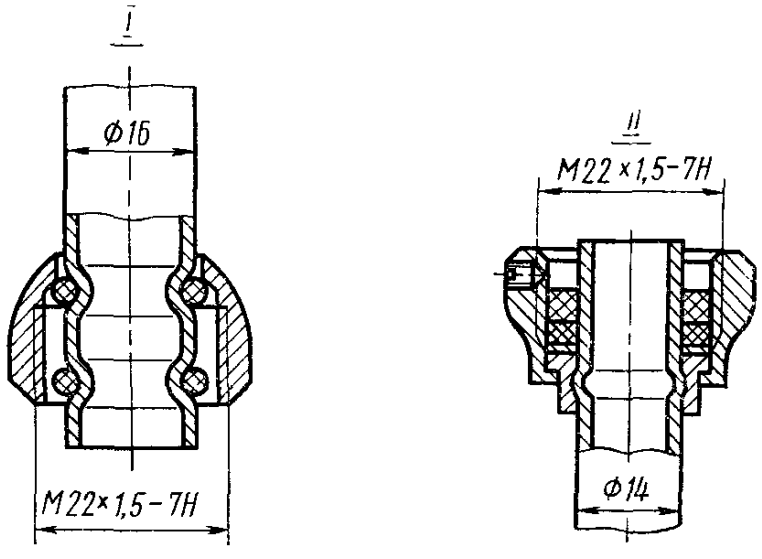

Черт. 8

Седло клапанов D_y10 и D_y15

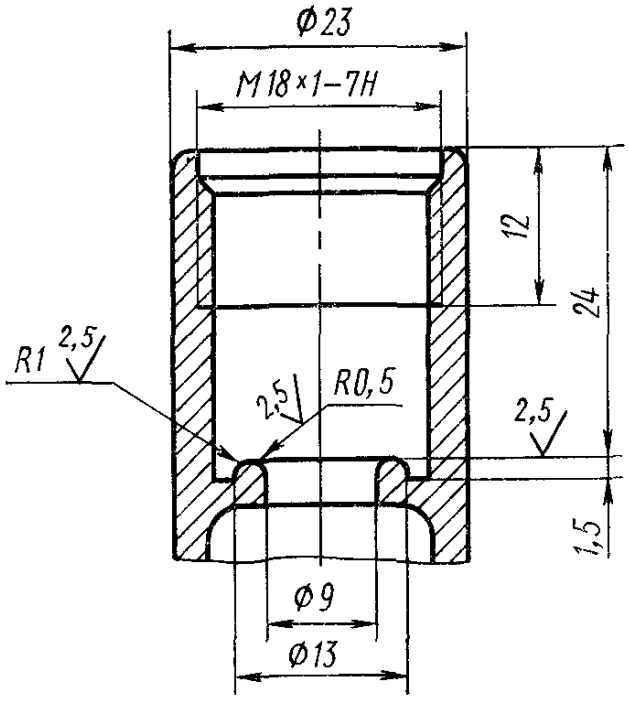

Черт. 9

Седло клапана D_y 20

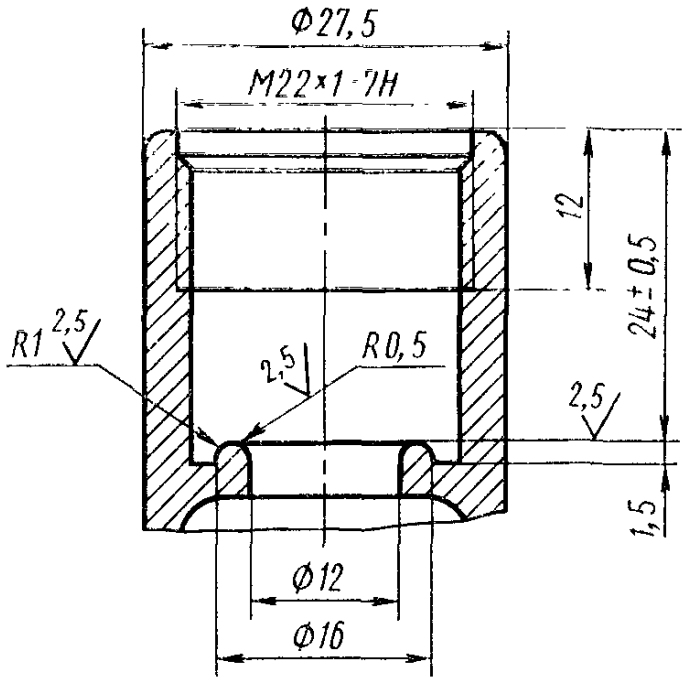

Черт. 9 (*продолжение*)

Редактор *В. Н. Розанова*
Технический редактор *В. В. Римкявичюс*
Корректор *Э. В. Митяй*

Сдано в наб. 10.12 75. Подп. в печ. 02.02.76. 0,75 п. л. Тир. 6000. Цена 4 коп.

Ордена «Знак Почета» Издательство стандартов.
Москва. Д-22. Новопресненский пер., д. 3.
Вильнюсская типография Издательства стандартов, ул. Миндауго, 12/14. Зак. 4703

gost.e-ecolog.ru