ГОСУДАРСТВЕННЫЙ СТАНДАРТ
СОЮЗА ССР

КРАНЫ ПРОБНО-СПУСКНЫЕ САЛЬНИКОВЫЕ ЛАТУННЫЕ НА P_y 1 МПа (10кгс/см^2)

ТЕХНИЧЕСКИЕ УСЛОВИЯ

ГОСТ 22595—77

Издание официальное

ГОСУДАРСТВЕННЫЙ КОМИТЕТ СТАНДАРТОВ
СОВЕТА МИНИСТРОВ СССР
Москва

gost.e-ecolog.ru

РАЗРАБОТАН Пензенским производственным объединением «Тяжпромарматура»

Зам. гл. инженера **А. С. Скворцов**
Руководитель темы **Н. И. Емельянова**
Исполнитель **В. С. Виноградов**

ВНЕСЕН Министерством химического и нефтяного машиностроения

Член Коллегии **А. М. Васильев**

ПОДГОТОВЛЕН К УТВЕРЖДЕНИЮ Всесоюзным научно-исследовательским институтом по нормализации в машиностроении (ВНИИНМАШ)

Директор **В. А. Грешников**

УТВЕРЖДЕН И ВВЕДЕН В ДЕЙСТВИЕ Постановлением Государственного комитета стандартов Совета Министров СССР от 24 июня 1977 г. № 1579

УДК 621.646.652:006.354 Группа Г18

ГОСУДАРСТВЕННЫЙ СТАНДАРТ СОЮЗА ССР

КРАНЫ ПРОБНО-СПУСКНЫЕ САЛЬНИКОВЫЕ ЛАТУННЫЕ НА P_y 1 МПа (10 кгс/см²)

Технические условия

Outlet gland cocks in bracc ior P_y 1 MPa (10 kgf/cm²). Specifications

ГОСТ 22595—77

Взамен
ГОСТ 8730—67;
ГОСТ 13241—67;
ГОСТ 13242—67

Постановлением Государственного комитета стандартов Совета Министров СССР от 24 июня 1977 г. № 1579 срок действия установлен

с 01.01. 1979 г.
до 01.01. 1984 г.

Несоблюдение стандарта преследуется по закону

Настоящий стандарт распространяется на пробно-спускные сальниковые латунные краны на P_y 1 МПа (10 кгс/см²), применяемые на резервуарах, емкостях и трубопроводах общепромышленного назначения для воды при температуре до 353 К (80°С) и самосмазывающихся жидкостей при температуре до 373 К (100°С).

1. ОСНОВНЫЕ РАЗМЕРЫ

1.1. Краны должны быть изготовлены трех исполнений:
1 — с изогнутым спуском;
2 — с прямым спуском;
3 — с прямым спуском и ниппелем.

1.2. Основные размеры кранов должны соответствовать указанным на чертеже и в таблице.

Издание официальное **Перепечатка воспрещена**

© Издательство стандартов, 1977

Исполнение 1

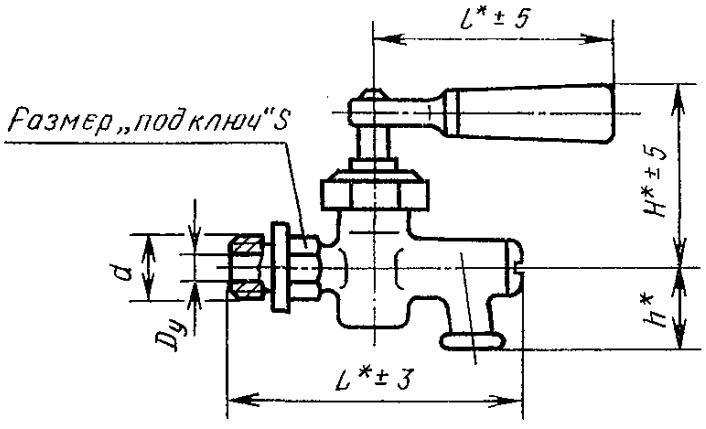

Исполнение 2

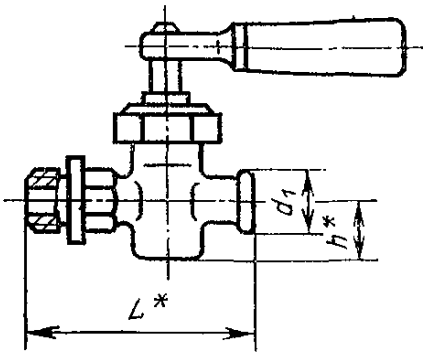

Исполнение 3

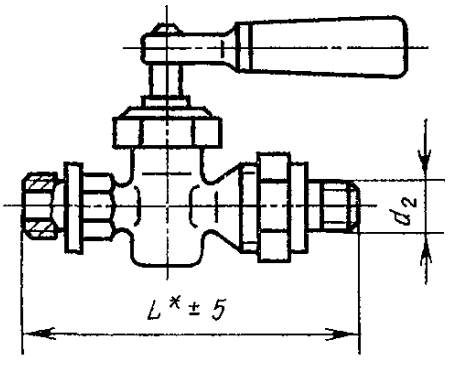

* Размеры для справок.

Примечание. Чертеж не определяет конструкцию кранов.

Размеры в мм

Исполнение крана	Условный проход D_y	d	d_1	d_2	L	l	H	h	S	Масса, кг, не более
1	6	Труб. 1/4″	—	—	76	65	59	20	14	0,27
	10	Труб. 3/8″	—	—	80		60	24	17	0,31
	15	Труб. 1/2″	—	—	96	97	74	26	22	0,60
	20	Труб. 3/4″	—	—	116		78	32	27	0,85
2	6	Труб. 1/4″	13	—	65	65	56	18	14	0,27
	10	Труб. 3/8″	16	—	67		61	20	17	0,29
	15	Труб. 1/2″	22	—	78	97	74	24	22	0,50
	20	Труб. 3/4″	27	—	94		79	28	27	0,75
3	6	Труб. 1/4″	—	Труб. 1/4″	89	65	56	18	14	0,36
	10	Труб. 3/8″	—	Труб. 3/8″	94		61	20	17	0,41
	15	Труб. 1/2″	—	Труб. 1/2″	104	97	74	24	22	0,68
	20	Труб. 3/4″	—	Труб. 3/4″	119		79	28	27	0,9[illegible]

2. ТЕХНИЧЕСКИЕ ТРЕБОВАНИЯ

2.1. Краны должны быть изготовлены в соответствии с требованиями настоящего стандарта и ГОСТ 7520—66 (кроме пп. 1.20 и 1.28) по рабочим чертежам, утвержденным в установленном порядке.

2.2. Материал корпуса и пробки кранов — латунь марки ЛС59—1ЛД по ГОСТ 17711—72. Допускается изготовлять указанные детали из латуни других марок по свойствам не уступающим указанной.

2.3. Краны должны эксплуатироваться при температуре окружающего воздуха от минус 30 до плюс 50°С.

2.4. Герметичность затвора — по III классу ГОСТ 9544—75.

2.5. Размеры присоединительных цапковых концов — по ГОСТ 2822—68.

2.6. Краны относятся к классу ремонтируемых изделий.

Срок службы кранов — не менее 8 лет.

Ресурс — не менее 1500 циклов или 60 000 ч.

Наработка на отказ — не менее 400 циклов или 6000 ч.

2.7. Для обеспечения заданных показателей надежности и гарантийной наработки потребитель должен производить регламентное обслуживание в соответствии с эксплуатационной документацией.

3. ПРАВИЛА ПРИЕМКИ

3.1. Для проверки соответствия кранов требованиям настоящего стандарта предприятие-изготовитель должно проводить приемо-сдаточные, периодические и типовые испытания.

3.2. Приемо-сдаточные испытания — по ГОСТ 7520—66.

3.3. Периодическим испытаниям должны подвергаться краны не реже одного раза в три года с целью подтверждения количественных показателей надежности.

Объем выборки должен составлять не менее шести кранов различных типоразмеров.

Допускается подтверждать показатели надежности результатами подконтрольной эксплуатации или результатами сбора информации об эксплуатационной надежности кранов в соответствии с ГОСТ 16468—70.

3.4. Типовые испытания должны проводиться при изменении конструкции или технологии изготовления кранов, если эти изменения могут повлиять на технические характеристики.

3.5. Периодические и типовые испытания должны проводиться предприятием-изготовителем по программам, составленным предприятием-изготовителем и согласованным с головным предприятием (организацией).

4. МЕТОДЫ ИСПЫТАНИЙ

4.1. Методы испытаний — по ГОСТ 7520—66, кроме испытаний на цикличность.

5. МАРКИРОВКА, УПАКОВКА, ТРАНСПОРТИРОВАНИЕ И ХРАНЕНИЕ

5.1. Маркировка кранов — по ГОСТ 4666—75.

5.2. Упаковывание кранов — по ГОСТ 7520—66.

5.3. Условия транспортирования и хранения кранов — по группе Ж1 ГОСТ 15150—69.

6. ГАРАНТИИ ИЗГОТОВИТЕЛЯ

6.1. Изготовитель должен гарантировать соответствие выпускаемых кранов требованиям настоящего стандарта при соблюдении условий применения, транспортирования и хранения.

6.2. Гарантийный срок эксплуатации — 12 месяцев со дня ввода в эксплуатацию.

Редактор *Е. З. Усоскина*
Технический редактор *Л. Я. Митрофанова*
Корректор *Г. М. Фролова*

Сдано в набор 04.07.77 Подп. в печ. 22.09.77 0,375 п. л. 0,24 уч.-изд. л. Тир. 16000 Цена 3 коп.

Ордена «Знак Почета» Издательство стандартов, Москва, Д-557, Новопресненский пер., 3
Калужская типография стандартов, ул. Московская, 256. Зак. 1869

Изменение № 1 ГОСТ 22595—77 Краны пробно-спускные сальниковые латунные на P_y 1 МПа (10 кгс/см²). Технические условия

Постановлением Государственного комитета СССР по стадартам от 17.11.80 № 5391 срок введения установлен

с 01.01.81

Под наименованием стандарта проставить код: ОКП 37 1220.

Пункт 1.1. Таблицу после графы «Условный проход D_y» дополнить новой графой:

Исполнение крана	Условный проход D_y	Код ОКП
1	6	37 1221 5024 05
	10	37 1221 5025 04
	15	37 1222 5025 10
	20	37 1222 5026 09
2	6	37 1221 5012 09
	10	37 1221 5013 08
	15	37 1222 5013 03
	20	37 1222 5014 02
3	6	37 1221 5018 03
	10	37 1221 5019 02
	15	37 1222 5019 08
	20	37 1222 5020 04

Пункт 2.1. Заменить ссылку: ГОСТ 7520—66 (кроме пп. 1.20 и 1.28) на ГОСТ 21345—78.

Пункт 2.5. Заменить ссылку: ГОСТ 2822—68 на ГОСТ 2822—79.

(Продолжение см. стр. 106)

(Продолжение изменения к ГОСТ 22595—77)

Пункт 3.1 изложить в новой редакции:

«3.1. Правила приемки — по ГОСТ 21345—78».

Пункты 3.2—3.4 исключить.

Пункт 4.1. Заменить слова: «ГОСТ 7520—66, кроме испытаний на цикличность» на ГОСТ 21345—78.

Пункт 5.2. Заменить ссылку: ГОСТ 7520—66 на ГОСТ 21345—78.

(ИУС № 1 1981 г.)

gost.e-ecolog.ru