ГОСУДАРСТВЕННЫЕ СТАНДАРТЫ
СОЮЗА ССР

# ТРУБЫ ПЛАСТМАССОВЫЕ КАНАЛИЗАЦИОННЫЕ И ФАСОННЫЕ ЧАСТИ К НИМ

## ГОСТ 22689.0-77—ГОСТ 22689.20-77

Издание официальное

МОСКВА—1980

gost.e-ecolog.ru

Редактор *В. Н. Розанова*
Технический редактор *А. Г. Каширин*
Корректор *Г. М. Фролова*

Сдано в наб. 20.04.79 Подп. в печ. 18.02.80 4,5 п. л. 3,68 уч.-изд. л. Тир. 10000 Цена 20 коп.

Ордена «Знак Почета» Издательство стандартов 123557, Москва, Новопресненский пер., 3
Тип. «Московский печатник». Москва, Лялин пер., 6. Зак. 699

©Издательство стандартов, 1980

УДК 696.133 : 678.5 : 006.354 Группа Ж21

ГОСУДАРСТВЕННЫЙ СТАНДАРТ СОЮЗА ССР

# ТРУБЫ ПЛАСТМАССОВЫЕ КАНАЛИЗАЦИОННЫЕ И ФАСОННЫЕ ЧАСТИ К НИМ. ТРУБЫ

## Конструкция и размеры

Plastic waste pipes and fitings. Straight piipes. Construction and dimensions

**ГОСТ 22689.3—77**

**Постановлением Государственного комитета Совета Министров СССР по делам строительства от 8 августа 1977 г. № 112 срок введения установлен**

**с 01.01 1979 г.**

**Несоблюдение стандарта преследуется по закону**

1. Настоящий стандарт распространяется на трубы, изготовляемые из полиэтилена высокой плотности (ПВП), полиэтилена низкой плотности (ПНП), полипропилена (ПП) и непластифицированного поливинилхлорида (ПВХ), предназначаемые для систем внутренней канализации зданий.

2. Трубы должны изготовляться в прямых отрезках. По требованию потребителя трубы изготовляются с раструбами и с подготовленными под соединение гладкими концами, а также в виде соединенных с фасонными частями узлов, поэтажных стояков и разводок.

3. Конструкция, размеры и предельные отклонения от размеров труб в отрезках должны соответствовать указанным на черт. 1 и в таблице; труб из ПВХ с раструбами и гладкими концами для соединения по типу I ГОСТ 22689.2—77 — указанным на черт. 2 и в таблице; труб из ПВП и ПП с раструбами и гладкими концами для соединения по типу I — указанным на черт. 3 и в таблице; труб из ПВП, ПНП и ПП с раструбами и гладкими концами для соединения по типу II — указанным на черт. 4 и в таблице.

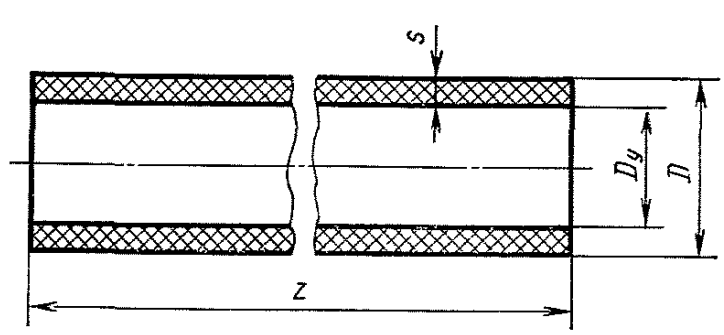


Черт. 1

**Издание официальное** **Перепечатка воспрещена**

*Переиздание. Ноябрь 1979 г.*

мм

| Условный проход $D_y$ | D | | | | | $D_1$ | C |
|---|---|---|---|---|---|---|---|
| | Номин. | Пред. откл. для труб, соединяемых по типу I: трубы из ПВХ | Пред. откл. для труб, соединяемых по типу I: трубы из ПВП | Пред. откл. для труб, соединяемых по типу I: трубы из ПП | Пред. откл. для труб из ПВП, ПНП и ПП, соединяемых по типам II, III и IV | | |
| 32 | 32 | — | — | — | +0,5 | — | — |
| 40 | 40 | +0,4(+0,3) | −0,6(−0,6)<br>−1,2(−1,0) | +0,2(+0,2)<br>−0,4(−0,4) | +0,6 | 38 | 4 |
| 50 | 50 | | −0,8(−0,8)<br>−1,4(−1,2) | | | 48 | |
| 85 | 90 | +0,5(+0,4) | −1,4(−1,4)<br>−2,1(−2,0) | +0,3(+0,3)<br>−0,4(−0,4) | +0,7 | 87 | 5 |
| 100 | 110 | +0,6(+0,5) | −1,7(−1,7)<br>−2,5(−2,4) | +0,4(+0,4)<br>−0,4(−0,4) | +0,8 | 107 | |

*Продолжение*

мм

| Условный проход $D_y$ | s | | | | | | | | z | |
|---|---|---|---|---|---|---|---|---|---|---|
| | Изготовленных из ПВХ | | Изготовленных из ПВП | | Изготовленных из ПНП | | Изготовленных из ПП | | Номин. | Пред. откл. |
| | Номин. | Пред. откл. | Номин. | Пред. откл. | Номин. | Пред. откл. | Номин. | Пред. откл. | | |
| 32 | — | — | 2,0 | +0,5 | 2,4 | +0,6 | 2,0 | +0,4 | 3000, 6000, 8000, 10000, 12000 | ±25 |
| 40 | 3,0 | +0,6 | 3,0 | +0,6 | 3,0 | +0,7 | | | | |
| 50 | | | | | | | | | | |
| 85 | | | | | 4,3 | +0,9 | 2,8 | +0,5 | | |
| 100 | 3,5 | +0,7 | 3,5 | | 5,2 | +1,0 | 3,5 | +0,6 | | |

Примечания:

1. В скобках даны значения для труб, которым в установленном порядке присвоен государственный Знак качества.
2. По требованию потребителя допускается изготовление труб с другими значениями *z*.

Пример условного обозначения канализационной трубы в отрезке, изготовленной из ПВП, $D_y$ 50 мм для соединения по типу I:

*Труба ТК-ПВП-50—I ГОСТ 22689.3—77*

То же, с раструбом и гладким концом, изготовленной из ПНП, $D_y$ 50 мм, 1500 мм для соединения по типу II:

*Труба ТКР-ПНП-50—II—1500 ГОСТ 22689.3—77*

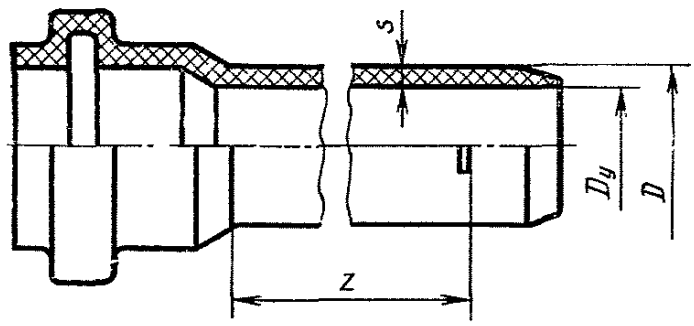


Черт. 2

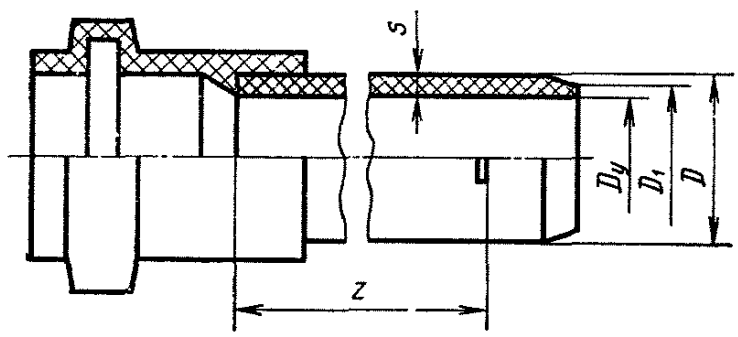


Черт. 3

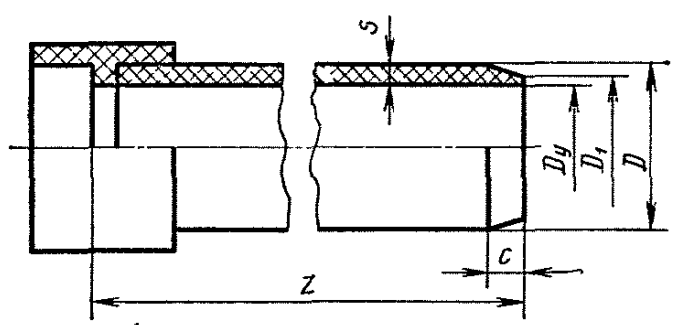


Черт. 4

4. Раструбы труб из ПВХ выполняются формованием, а из ПВП, ПНП и ПП — приваркой к трубам патрубков по ГОСТ 22689.4—77 или муфт по ГОСТ 22689.13—77.

5. Конструкция и размеры раструбов и гладких концов труб должны соответствовать указанным в ГОСТ 22689.2—77.

6. На гладких концах труб при соединении их по типу I с помощью резинового уплотнительного кольца должны быть нанесены водостойкой краской монтажные метки.

7. Технические требования, правила приемки, методы испытаний, маркировка, упаковка, транспортирование и хранение труб должны соответствовать указанным в ГОСТ 22689.0—77.

8. Трубы, предназначенные для соединения по типу I должны поставляться в комплекте с уплотнительными кольцами по ГОСТ 22689.19—77, а для соединения с фасонными частями по типу III— с накидными гайками по ГОСТ 22689.17—77 и прокладками по ГОСТ 22689.20—77.

gost.e-ecolog.ru