ГОСУДАРСТВЕННЫЕ СТАНДАРТЫ
СОЮЗА ССР

ПЛИТЫ ЖЕЛЕЗОБЕТОННЫЕ РЕБРИСТЫЕ ПРЕДВАРИТЕЛЬНО НАПРЯЖЕННЫЕ РАЗМЕРАМИ 6Х3 м ДЛЯ ПОКРЫТИЙ ПРОИЗВОДСТВЕННЫХ ЗДАНИЙ

ГОСТ 22701.0-77—ГОСТ 22701.5-77

Издание официальное

ГОСУДАРСТВЕННЫЙ СТРОИТЕЛЬНЫЙ КОМИТЕТ СССР
Москва

gost.e-ecolog.ru

УДК 691.328—41.006.354 Группа Ж33

ГОСУДАРСТВЕННЫЙ СТАНДАРТ СОЮЗА ССР

ПЛИТЫ ЖЕЛЕЗОБЕТОННЫЕ РЕБРИСТЫЕ ПРЕДВАРИТЕЛЬНО НАПРЯЖЕННЫЕ РАЗМЕРАМИ 6×3 м ДЛЯ ПОКРЫТИЙ ПРОИЗВОДСТВЕННЫХ ЗДАНИЙ

Плиты типа ПФ. Конструкция и размеры

Prestressed reinforced concrete ribbed slabs 6×3 m size for roofings of industrial buildings. Slabs type ПФ. Structure and dimensions

ГОСТ 22701.4—77*

ОКП 58 4110

Постановлением Государственного комитета Совета Министров СССР по делам строительства от 24 августа 1977 г. № 130 срок введения установлен с 01.07.78

Несоблюдение стандарта преследуется по закону

1. Настоящий стандарт распространяется на сборные железобетонные предварительно напряженные плиты размерами 6×3 м типа ПФ (с проемом в полке для зенитного фонаря) и устанавливает требования к армированию данных плит.

2. Конструкция плит, технические требования и требования к изготовлению плит — по ГОСТ 22701.0—77.

3. Показатели плит, предназначенных для эксплуатации в неагрессивной среде, приведены в табл. 1; показатели плит, предназначенных для работы в условиях воздействия агрессивных газовых сред, — в табл. 2.

Показатели плит из бетонов на пористых заполнителях даны для керамзитобетона, алгопоритобетона и шлакопемзобетона средней плотностью в высушенном до постоянной массы состоянии 1850 кг/м^3.

(Измененная редакция, Изм. № 1).

4. Армирование плит должно соответствовать указанному на черт. 1 и 2.

Расположение напрягаемой арматуры в продольных ребрах плит и расстояние между рядами арматуры следует принимать согласно требованиям п. 1.6 ГОСТ 22701.0—77.

5. Спецификация и выборка напрягаемой арматуры на одну плиту даны в табл. 3. Длина стержня напрягаемой арматуры условно принята равной 6000 мм. Действительная длина стержня, принимается в зависимости от способа натяжения арматуры и конструкции захватных приспособлений.

В плитах с напрягаемой арматурой класса А-IV диаметрами 20 и 22 мм допускается производить замену напрягаемой арматуры:

2∅20АIV на 2(1∅16АIV+1∅12АIV);

2∅22АIV на 4∅16АIV.

Спецификация арматурных изделий и закладных деталей на одну плиту, предназначенную для эксплуатации в неагрессивной среде, приведена в табл. 4; выборка стали — в табл. 5.

Спецификация арматурных изделий и закладных деталей на одну плиту, предназначенную для работы в условиях воздействия агрессивных газовых сред, приведена в табл. 6; выборка стали — в табл. 7.

6. Опорные закладные детали плит разработаны в двух вариантах.

Закладные детали М1^т и М1$_н$ предназначены для плит с напрягаемой стержневой арматурой, имеющей постоянные анкеры в виде высаженных головок или опрессованных обойм в соответствии с требованиями пп. 2.3.1—2.3.6 ГОСТ 22701.0—77.

Закладные детали М2^т и М2$_н$ предназначены для плит с напрягаемой стержневой арматурой, имеющей постоянные анкеры в виде шайб М5, привариваемых к закладным деталям и напрягаемой арматуре после передачи усилия обжатия на бетон.

5, 6 **(Измененная редакция, Изм. № 1).**

7. Правила приемки, методы контроля, маркировка, хранение, транспортирование и гарантии изготовителя плит должны соответствовать указанным в ГОСТ 22701.0—77.

Издание официальное **Перепечатка воспрещена**

* *Переиздание (март 1987 г.) с Изменением № 1, утвержденным в мае 1983 г.; Пост. № 85 от 03.05.83 (ИУС 9—83)*

Таблица 1

Показатели плит, предназначенных для эксплуатации в неагрессивной среде

Класс напрягаемой арматуры	Марка плиты, изготовленной из бетона		Расчетная равномерно распределенная нагрузка (кПа (кгс/м²)						Напрягаемая арматура (на плиту)	Марка бетона по прочности на сжатие	Расход материалов		Номинальная масса плиты, изготовленной из бетона	
			с учетом массы плиты		без учета массы плиты, изготовленной из бетона									
					тяжелого		на пористых заполнителях							
			при коэффициенте перегрузки											
	тяжелого	на пористых заполнителях	$n>1$	$n=1$	$n>1$	$n=1$	$n>1$	$n=1$			Бетон, м³	Сталь, кг	тяжелого	на пористых заполнителях
Ат-VI	ПФ-1АтVIТ	ПФ-1АтVIП	4,12 (420)	3,33 (340)	2,60 (265)	1,96 (200)	2,89 (295)	2,26 (230)	2Ø12АтVI	М350	0,91	74	2,30	1,80 (2,00)
	ПФ-2АтVIТ	ПФ-2АтVIП	5,49 (560)	4,32 (440)	3,97 (405)	2,94 (300)	4,27 (435)	3,24 (330)	2Ø14АтVI			86		
	ПФ-3АтVIТ	ПФ-3АтVIП	7,16 (730)	5,59 (570)	5,64 (575)	4,22 (430)	5,93 (605)	4,51 (460)	2Ø16АтVI			96		
Ат-V	ПФ-1АтVТ	ПФ-1АтVП	3,73 (380)	3,04 (310)	2,21 (225)	1,67 (170)	2,50 (255)	1,96 (200)	2Ø12АтV	М250		74		
	ПФ-2АтVТ	ПФ-2АтVП	4,81 (490)	3,83 (390)	3,29 (335)	2,45 (250)	3,58 (365)	2,75 (280)	2Ø14АтV			81		
	ПФ-3АтVТ	ПФ-3АтVП	5,88 (600)	4,71 (480)	4,36 (445)	3,33 (340)	4,66 (475)	3,63 (370)	2Ø16АтV	М300		90		
	ПФ-4АтVТ	ПФ-4АтVП	7,36 (750)	5,79 (590)	5,83 (595)	4,41 (450)	6,13 (625)	4,71 (480)	2Ø18АтV	М350		101		
A-V	ПФ-1AVТ	ПФ-1AVП	3,73 (380)	3,04 (310)	2,21 (225)	1,67 (170)	2,50 (255)	1,96 (200)	2Ø12AV	М250		74		
	ПФ-2AVТ	ПФ-2AVП	4,81 (490)	3,83 (390)	3,29 (335)	2,45 (250)	3,58 (365)	2,75 (280)	2Ø14AV	М300		81		
	ПФ-3AVТ	ПФ-3AVП	5,88 (600)	4,71 (480)	4,36 (445)	3,33 (340)	4,66 (475)	3,63 (370)	2Ø16AV			90		
	ПФ-4AVТ	ПФ-4AVП	7,36 (750)	5,79 (590)	5,83 (595)	4,41 (450)	6,13 (625)	4,71 (480)	2Ø18AV	М350		101		
A-IV	ПФ-1AIVТ	ПФ-1AIVП	3,73 (380)	3,04 (310)	2,21 (225)	1,67 (170)	2,50 (255)	1,96 (200)	2Ø14AIV	М250		78		
	ПФ-2AIVТ	ПФ-2AIVП	4,81 (490)	3,83 (390)	3,29 (335)	2,45 (250)	3,58 (365)	2,75 (280)	2Ø16AIV			86		
	ПФ-3AIVТ	ПФ-3AIVП	5,88 (600)	4,71 (480)	4,36 (445)	3,33 (340)	4,66 (475)	3,63 (370)	2Ø18AIV	М300		95		
	ПФ-4AIVТ	ПФ-4AIVП	7,36 (750)	5,79 (590)	5,83 (595)	4,41 (450)	6,13 (625)	4,71 (480)	2Ø20AIV			106		
Ат-IVС	ПФ-1АтIVСТ	ПФ-1АтIVСП	3,73 (380)	3,04 (310)	2,21 (225)	1,67 (170)	2,50 (255)	1,96 (200)	2Ø14АтIVС	М250		78		
	ПФ-2АтIVСТ	ПФ-2АтIVСП	4,81 (490)	3,83 (390)	3,29 (335)	2,45 (250)	3,58 (365)	2,75 (280)	2Ø16АтIVС			86		
	ПФ-3АтIVСТ	ПФ-3АтIVСП	5,88 (600)	4,71 (480)	4,36 (445)	3,33 (340)	4,66 (475)	3,63 (370)	2Ø18АтIVС	М300		95		
	ПФ-4АтIVСТ	ПФ-4АтIVСП	7,36 (750)	5,79 (590)	5,83 (595)	4,41 (450)	6,13 (625)	4,71 (480)	2Ø20АтIVС			106		
A-IIIв	ПФ-1АIIIвТ	ПФ-1АIIIвП	3,92 (400)	3,14 (320)	2,40 (245)	1,77 (180)	2,70 (275)	2,06 (210)	2Ø16АIIIв	М250		83		
	ПФ-2АIIIвТ	ПФ-2АIIIвП	4,90 (500)	3,92 (400)	3,38 (345)	2,55 (260)	3,68 (375)	2,84 (290)	2Ø18АIIIв			91		
	ПФ-3АIIIвТ	ПФ-3АIIIвП	5,88 (600)	4,71 (480)	4,36 (445)	3,33 (340)	4,66 (475)	3,63 (370)	2Ø20АIIIв	М300		101		
	ПФ-4АIIIвТ	ПФ-4АIIIвП	7,36 (750)	5,79 (590)	5,83 (595)	4,41 (450)	6,13 (625)	4,71 (480)	2Ø22АIIIв			112		

Примечания:
1. Нагрузки определены при коэффициенте надежности по назначению $\gamma_n=1,0$.
2. Номинальная масса плиты, указанная в скобках, дана для плит из бетона на пористых заполнителях.

Таблица 2

Показатели плит, предназначенных для работы в условиях воздействия агрессивных газовых сред

Класс напрягаемой арматуры	Марка плиты при степени воздействия среды		Расчетная равномерно распределенная нагрузка кПа (кгс/м²)				Напрягаемая арматура (на плиту)	Марка бетона по прочности на сжатие	Расход материалов		Номинальная масса плиты, т
			с учетом массы плиты		без учета массы плиты						
			при коэффициенте перегрузки								
	слабоагрессивной	среднеагрессивной	$n>1$	$n=1$	$n>1$	$n=1$			Бетон, м³	Сталь, кг	
A-IV	ПФ-1AIVT-Н	ПФ-1AIVT-П	3,24 (330)	2,84 (290)	1,72 (175)	1,47 (150)	2∅14AIV	М250	0,91	78	2,30
	ПФ-2AIVT-Н	ПФ-2AIVT-П	4,12 (420)	3,33 (340)	2,60 (265)	1,96 (200)	2∅16AIV			86	
	ПФ-3AIVT-Н	ПФ-3AIVT-П	5,20 (530)	4,12 (420)	3,68 (375)	2,75 (280)	2∅18AIV	М300		95	
	ПФ-4AIVT-Н	ПФ-4AIVT-П	6,37 (650)	4,90 (500)	4,85 (495)	3,53 (360)	2∅20AIV			106	
Ат-VCK	ПФ-1АтVCKТ-Н	ПФ-1АтVCKТ-П	3,14 (320)	2,65 (270)	1,62 (165)	1,28 (130)	2∅12АтVCK	М250		74	
	ПФ-2АтVCKТ-Н	ПФ-2АтVCKТ-П	4,12 (420)	3,33 (340)	2,60 (265)	1,96 (200)	2∅14АтVCK	М300		81	
	ПФ 3АтVCKТ-Н	ПФ-3АтVCKТ-П	5,39 (550)	4,32 (440)	3,87 (395)	2,94 (300)	2∅16АтVCK			90	
	ПФ-4АтVCKТ-Н	ПФ-4АтVCKТ-П	6,87 (700)	5,30 (540)	5,35 (545)	3,92 (400)	2∅18АтVCK	М350		101	
A-IIIв	ПФ 1AIIIвТ-Н	ПФ-1AIIIвТ-П	3,92 (400)	3,14 (320)	2,40 (245)	1,77 (180)	2∅16AIIIв	М250		83	
	ПФ-2AIIIвТ-Н	ПФ-2AIIIвТ-П	4,90 (500)	3,92 (400)	3,38 (345)	2,55 (260)	2∅18AIIIв			91	
	ПФ-3AIIIвТ-Н	ПФ-3AIIIвТ-П	5,83 (600)	4,71 (480)	4,36 (445)	3,33 (340)	2∅20AIIIв	М300		101	
	ПФ-4AIIIвТ-Н	ПФ-4AIIIвТ-П	7,36 (750)	5,79 (590)	5,83 (595)	4,41 (450)	2∅22AIIIв			112	

Примечание Нагрузки определены при коэффициенте надежности по назначению $\gamma_n=1,0$.

Армирование плиты

Разрез по продольной оси плиты

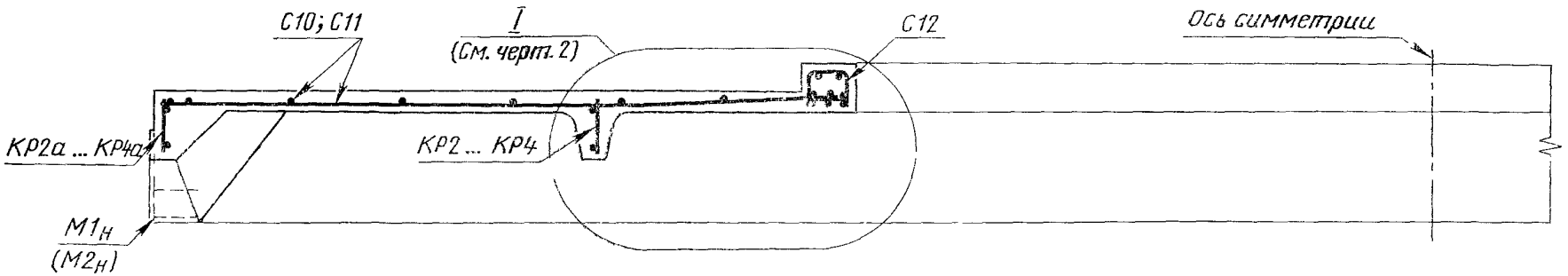

Разрез по продольному ребру плиты

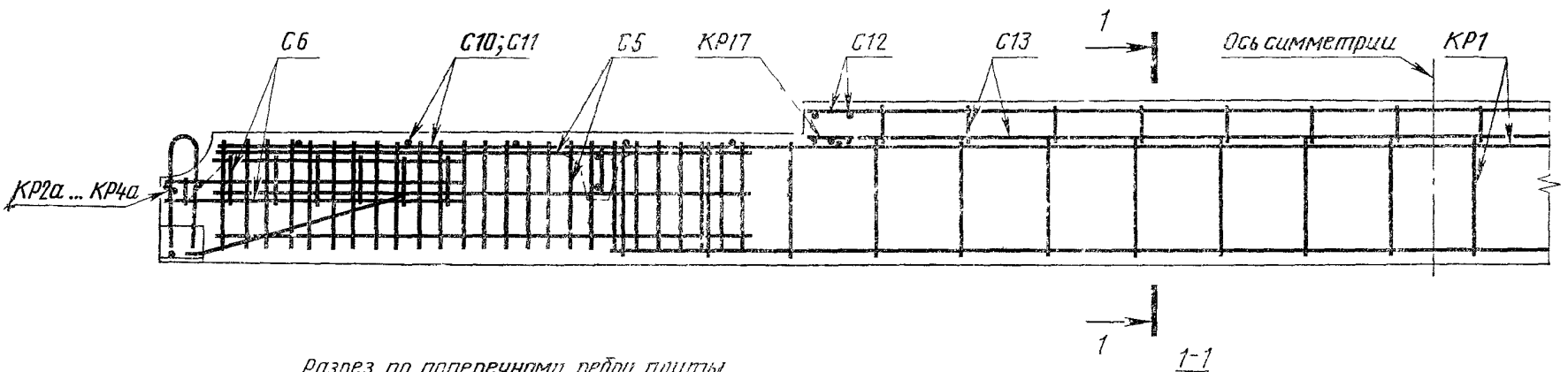

Разрез по поперечному ребру плиты

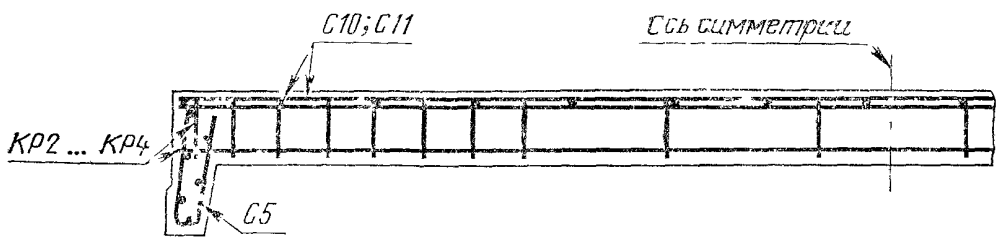

1-1

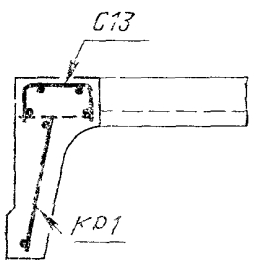

Черт. 1

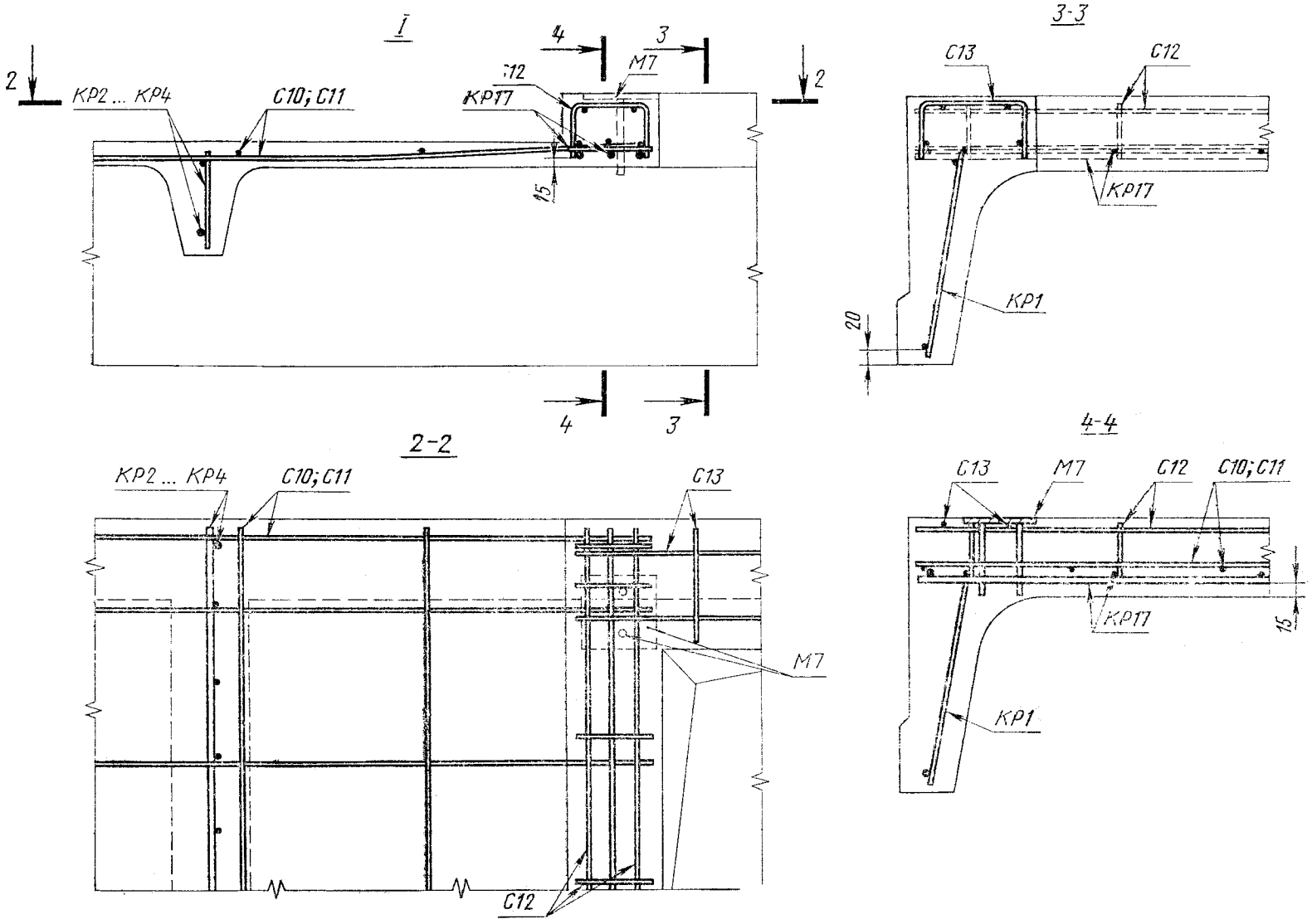

Черт. 2

Примечания к черт. 1 и 2:

1. Напрягаемая арматура в разрезах плит условно не показана.
2. Стержни сеток С6, С10 и С11, мешающие размещению вкладышей для образования строповочных выемок в углах плиты, следует вырезать по месту.
3. Крайний продольный стержень сетки С5 следует разрезать в месте пересечения с каркасом поперечного ребра.

Таблица 3

Спецификация и выборка напрягаемой арматуры на одну плиту

Класс напрягаемой арматуры	Марка плиты, изготовленной из бетона		Позиция	Диаметр, мм	Длина, мм	Количество на плиту	Масса, кг	
	тяжелого	на пористых заполнителях					одного изделия	всего на плиту
Ат-VI	ПФ-1АтVIТ ПФ-2АтVIТ ПФ-3АтVIТ	ПФ-1АтVIП ПФ-2АтVIП ПФ-3АтVIП	1 2 3	12АтVI 14АтVI 16АтVI			5,3 7,3 9,5	10,6 14,6 19,0
Ат-V	ПФ 1АтVТ ПФ 2АтVТ ПФ 3АтVТ ПФ 4АтVТ	ПФ-1АтVП ПФ 2АтVП ПФ-3АтVП ПФ 4АтVП	6 7 8 9	12АтV 14АтV 16АтV 18АтV			5,3 7,3 9,5 12,0	10,6 14,6 19,0 24,0
А-V	ПФ-1AVТ ПФ-2AVТ ПФ 3AVТ ПФ 4AVТ	ПФ 1AVП ПФ-2AVП ПФ 3AVП ПФ 4AVП	11 12 13 14	12AV 14AV 16AV 18AV			5,3 7,3 9,5 12,0	10,6 14,6 19,0 24,0
А-IV	ПФ 1AIVТ ПФ 1AIVТ-Н ПФ-1AIVТ-П	ПФ 1AIVП	16	14AIV			7,3	14,6
	ПФ-2AIVТ ПФ 2AIVТ-Н ПФ-2AIVТ-П	ПФ 2AIVП	17	16AIV			9,5	19,0
	ПФ 3AIVТ ПФ-3AIVТ-Н ПФ-3AIVТ-П	ПФ-3AIVП	18	18AIV			12,0	24,0
	ПФ-4AIVТ ПФ-4AIVТ-Н ПФ-4AIVТ-П	ПФ-4AIVП	19	20AIV			14,8	29,6
Ат-IVС	ПФ-1АтIVСТ ПФ-2АтIVСТ ПФ-3АтIVСТ ПФ-4АтIVСТ	ПФ-1АтIVСП ПФ-2АтIVСП ПФ-3АтIVСП ПФ-4АтIVСП	21 22 23 24	14АтIVС 16АтIVС 18АтIVС 20АтIVС	6000	2	7,3 9,5 12,0 14,8	14,6 19,0 24,0 29,6
А-IIIв	ПФ-1AIIIвТ ПФ-1AIIIвТ-Н ПФ-1AIIIвТ-П	ПФ 1AIIIвП	26	16AIIIв			9,5	19,0
	ПФ-2AIIIвТ ПФ-2AIIIвТ-Н ПФ-2AIIIвТ-П	ПФ-2AIIIвП	27	18AIIIв			12,0	24,0
	ПФ-3AIIIвТ ПФ-3AIIIвТ-Н ПФ-3AIIIвТ-П	ПФ-3AIIIвП	28	20AIIIв			14,8	29,6
	ПФ-4AIIIвТ ПФ-4AIIIвТ-Н ПФ-4AIIIвТ-П	ПФ-4AIIIвП	29	22AIIIв			17,9	35,8
Ат-VСК	ПФ-1АтVСКТ-Н ПФ 1АтVСКТ-П	—	33	12АтVСК			5,3	10,6
	ПФ 2АтVСКТ-Н ПФ-2АтVСКТ-П	—	34	14АтVСК			7,3	14,6
	ПФ-3АтVСКТ-Н ПФ-3АтVСКТ-П	—	35	16АтVСК			9,5	19,0
	ПФ-4АтVСКТ-Н ПФ-4АтVСКТ-П	—	36	18АтVСК			12,0	24,0

Таблица 4

Спецификация арматурных изделий и закладных деталей на одну плиту, предназначенную для эксплуатации в неагрессивной среде

Марка плиты изготовленной из бетона		Каркас ребра				Армирование подфонарной рамки				Сетка полки		Сетка *U* образная		Конструктивная сетка		Закладная деталь	
		продольного		поперечного		Каркас		Сетка									
тяжелого	на пористых заполнителях	Марка	Количество	Марка	Количество	Марка	Количество	Марка	Количество	Марка	Количество	Марка	Количество	Марка	Количество	Марка или позиция	Количество
ПФ 1АтVIT ПФ 1АтVT ПФ 1AVT ПФ-1AIVT ПФ 1АтIVCT ПФ 1AIIIвT	ПФ-1АтVIП ПФ-1АтVП ПФ 1AVП ПФ 1AIVП ПФ-1АтIVCП ПФ-1AIIIвП	КР1	2	КР2 КР2а	2 2	КР17	2	С12 С13	2 2	С10	2	С5	4	С6 С7 С8	4 4 4	М1 М1 М7 102 или М2 М2 М5	2 2 4 4 2 2 4
ПФ 2АтVT ПФ 2AVT ПФ 2AIVT ПФ-2АтIVCT ПФ 2AIIIвT	ПФ-2АтVП ПФ 2AVП ПФ-2AIVП ПФ-2АтIVCП ПФ 2AIIIвП			КР3 КР3а	2 2												
ПФ 2АтVIT ПФ 3АтVT ПФ 3AVT ПФ-3AIVT ПФ 3АтIVCT ПФ 3AIIIвT	ПФ 2АтVIП ПФ 3АтVП ПФ-3AVП ПФ-3AIVП ПФ 3АтIVCП ПФ-3AIIIвП															М1 М7 102	4 4 4
ПФ 3АтVIT ПФ-4АтVT ПФ 4AVT ПФ 4AIVT ПФ 4АтIVCT	ПФ-3АтVIП ПФ 4АтVП ПФ 4AVП ПФ 4AIVП ПФ-4АтIVCП									С11	2					М7 102	4 4
ПФ 4AIIIвT	ПФ 4AIIIвП			КР4 КР4а	2 2												

Таблица 5

Выборка стали на одну плиту, предназначенную для эксплуатации в неагрессивной среде

кг

Марка плиты, изготовленной из бетона		Арматурное изделие									Закладная деталь												
		Арматурная сталь по ГОСТ 5781—82				Арматурная сталь по ГОСТ 6727—80					Профильная сталь по ГОСТ 380—71				Арматурная сталь по ГОСТ 5781—82								
		Класс А-III				Класс В-I					Сортамент				Класс А-III					Класс А-I			
		Диаметр, мм				Диаметр, мм					по ГОСТ 103—76		по ГОСТ 8509—86		Диаметр, мм								
тяжелого	на пористых заполнителях	10	12	14	Итого	3	4	5	Итого	Итого	Толщина 8 мм	Итого	L 70 8	Итого	6	10	12	14	Итого	Диаметр 12 мм	Итого	Итого	Всего
ПФ-1АтVIТ ПФ-1АтVТ ПФ-1AVТ ПФ-1AIVТ ПФ-1АтIVСТ ПФ-1AIIIвТ	ПФ-1АтVIП ПФ-1АтVП ПФ-1AVП ПФ-1AIVП ПФ-1АтIVСП ПФ-1AIIIвП	19,2	—	—	19,2	2,2	25,6	4,2	32,0	51,2													63,6
ПФ-2АтVТ ПФ-2AVТ ПФ-2AIVТ ПФ-2АтIVСТ ПФ-2AIIIвТ	ПФ-2АтVП ПФ-2AVП ПФ-2AIVП ПФ 2АтIVСП ПФ-2AIIIвП	11,2	11,2	—	22,4					54,4													66,8
ПФ-2АтVIТ ПФ-3АтVТ ПФ-3AVТ ПФ-3AIVТ ПФ-3АтIVСТ ПФ-3AIIIвТ	ПФ-2АтVIП ПФ-3АтVП ПФ-3AVП ПФ-3AIVП ПФ-3АтIVСП ПФ-3AIIIвП					-	24,6	12,0	36,6	59,0	2,4	2,4	3,4	3,4	0,4	1,8	2,0	0,2	4,4	2,2	2,2	12,4	71,4
ПФ-3АтVIТ ПФ-4АтVТ ПФ-4AVТ ПФ-4AIVТ ПФ-4АтIVСТ ПФ-4AIIIвТ	ПФ-3АтVIП ПФ-4АтVП ПФ-4AVП ПФ-4AIVП ПФ-4АтIVСП ПФ-4AIIIвП	11,2	—	15,2	26,4	—	22,6	15,2	37,8	64,2													76,6

Таблица 6

Спецификация арматурных изделий и закладных деталей на одну плиту, предназначенную для работы в условиях воздействия агрессивных газовых сред

Марка плиты при степени воздействия среды		Каркас ребра				Армирование подфонарной рамки				Сетка полки		Сетка U образная		Конструктивная сетка		Закладная деталь	
		продольного		поперечного		Каркас		Сетка									
слабоагрессивной	среднеагрессивной	Марка	Количество	Марка	Количество	Марка	Количество	Марка	Количество	Марка	Количество	Марка	Количество	Марка	Количество	Марка или позиция	Количество
ПФ-1AIVT Н ПФ-1АтVСКТ-Н ПФ 1АIIIвТ Н	ПФ 1AIVT-П ПФ 1АтVСКТ П ПФ 1АIIIвТ-П	КР1	2	КР2 КР2а	2 2	КР17	2	С12 С13	2 2	С10	2	С5	4	С6 С7 С8	4 4 4	$М1^{т}$ $М1_{н}$ М7 *102* или $М2^{т}$ $М2_{н}$ М5 М7 *102*	2 2 4 4 2 2 4 4 4
ПФ-2AIVT-Н ПФ-2АтVСКТ-Н ПФ 2АIIIвТ-Н	ПФ 2AIVT П ПФ 2АтVСКТ П ПФ 2АIIIвТ П			КР3 КР3а	2 2												
ПФ 3AIVT-Н ПФ 3АтVСКТ-Н ПФ 3АIIIвТ Н	ПФ 3AIVT П ПФ 3АтVСКТ П ПФ 3АIIIвТ-П									С11	2						
ПФ 4AIVT Н ПФ 4АтVСКТ-Н ПФ 4АIIIвТ Н	ПФ 4AIVT П ПФ 4АтVСКТ П ПФ 4АIIIвТ-П			КР4 КР4а	2 2												

Таблица 7

Выборка стали на одну плиту, предназначенную для работы в условиях воздействия агрессивных газовых сред

кг

Марка плиты при степени воздействия среды		Арматурное изделие								Закладная деталь												
		Арматурная сталь по ГОСТ 5781—82				Арматурная сталь по ГОСТ 6727—80					Профильная сталь по ГОСТ 380—71				Арматурная сталь по ГОСТ 5781—82								
		Класс А-III				Класс В-1					Сортамент												
		Диаметр, мм				Диаметр, мм					по ГОСТ 103—76		по ГОСТ 8509—86		Класс А-III					Класс А-I			
слабоагрессивной	среднеагрессивной	10	12	14	Итого	3	4	5	Итого	Итого	Толщина 8 мм	Итого	∟70×8	Итого	Диаметр, мм 6	10	12	14	Итого	Диаметр 12 мм	Итого	Итого	Всего
ПФ-1AIVT-Н ПФ-1АтVСКТ-Н ПФ-1AIIIвТ-Н	ПФ-1AIVT-П ПФ-1АтVСКТ-П ПФ-1AIIIвТ-П	19,2	—	—	19,2	2,2	25,6	4,2	32,0	51,2	2,4	2,4	3,4	3,4	0,4	1,8	2,0	0,2	4,4	2,2	2,2	12,4	63,6
ПФ-2AIVT-Н ПФ-2АтVСКТ-Н ПФ-2AIIIвТ-Н	ПФ-2AIVT-П ПФ-2АтVСКТ-П ПФ-2AIIIвТ-П	11,2	11,2	—	22,4					54,4													66,8
ПФ-3AIVT-Н ПФ-3АтVСКТ-Н ПФ-3AIIIвТ-Н	ПФ-3AIVT-П ПФ-3АтVСКТ-П ПФ-3AIIIвТ-П						24,6	12,0	36,6	59,0													71,4
ПФ-4AIVT-Н ПФ-4АтVСКТ-Н ПФ-4AIIIвТ-Н	ПФ-4AIVT-П ПФ-4АтVСКТ-П ПФ-4AIIIвТ-П	11,2	—	15,2	26,4	—	22,6	15,2	37,8	64,2													76,6

СОДГРЖАНИЕ

ГОСТ 22701 0—77 Плиты железобетонные ребристые предварительно напряженные размерами 6×3 м для покрытий производственных зданий Технические условия 1

ГОСТ 22701 1—77 Плиты железобетонные ребристые предварительно напряженные размерами 6×3 м для покрытий производственных зданий Плиты типа ПГ Конструкция и размеры 28

ГОСТ 22701 2—77 Плиты железобетонные ребристые предварительно напряженные размерами 6×3 м для покрытий производственных зданий Плиты типа ПВ Конструкция и размеры 41

ГОСТ 22701 3—77 Плиты железобетонные ребристые предварительно напряженные размерами 6×3 м для покрытий производственных зданий Плиты типа ПЛ Конструкция и размеры 59

ГОСТ 22701 4—77 Плиты железобетонные ребристые предварительно напряженные размерами 6×3 м для покрытий производственных зданий Плиты типа ПФ Конструкция и размеры . . . 69

ГОСТ 22701 5—77 Плиты железобетонные ребристые предварительно напряженные размерами 6×3 м для покрытий производственных зданий Арматурные изделия и закладные детали Конструкция и размеры . 80

Редактор *В М Лысенкина*
Технический редактор *Л Я Митрофанова*
Корректор *Н И Гаврищук*

Сдано в наб 15 12 86 Подп в печ 28 05 87 12 0 усл п л 12 25 усл кр отт 10 21 уч изд л
Тир 16000 Цена 55 коп

Ордена «Знак Почета» Издательство стандартов 123840 Москва, ГСП
Новопресненский пер 3
Калужская типография стандартов ул Московская 256 Зак 42

gost.e-ecolog.ru