ФЕДЕРАЛЬНОЕ АГЕНТСТВО

ПО ТЕХНИЧЕСКОМУ РЕГУЛИРОВАНИЮ И МЕТРОЛОГИИ

НАЦИОНАЛЬНЫЙ СТАНДАРТ РОССИЙСКОЙ ФЕДЕРАЦИИ

ГОСТ Р 56726— 2015

ГРУНТЫ

Метод лабораторного определения удельной касательной силы морозного пучения

Издание официальное

Москва
Стандартинформ
2019

gost.e-ecolog.ru

Предисловие

1 РАЗРАБОТАН Научно-исследовательским, проектно-изыскательским и конструкторско-технологическим институтом оснований и подземных сооружений (НИИОСП) им. Н.М. Герсеванова — АО «НИЦ «Строительство»

2 ВНЕСЕН Техническим комитетом по стандартизации ТК 465 «Строительство»

3 УТВЕРЖДЕН И ВВЕДЕН В ДЕЙСТВИЕ Приказом Федерального агентства по техническому регулированию и метрологии от 19 ноября 2015 г. № 1889-ст

4 ВВЕДЕН ВПЕРВЫЕ

5 ПЕРЕИЗДАНИЕ. Сентябрь 2019 г.

Правила применения настоящего стандарта установлены в статье 26 Федерального закона от 29 июня 2015 г. № 162-ФЗ «О стандартизации в Российской Федерации». Информация об изменениях к настоящему стандарту публикуется в ежегодном (по состоянию на 1 января текущего года) информационном указателе «Национальные стандарты», а официальный текст изменений и поправок — в ежемесячном информационном указателе «Национальные стандарты». В случае пересмотра (замены) или отмены настоящего стандарта соответствующее уведомление будет опубликовано в ближайшем выпуске ежемесячного информационного указателя «Национальные стандарты». Соответствующая информация, уведомление и тексты размещаются также в информационной системе общего пользования — на официальном сайте Федерального агентства по техническому регулированию и метрологии в сети Интернет (www.gost.ru)

© Стандартинформ, оформление, 2016, 2019

Настоящий стандарт не может быть полностью или частично воспроизведен, тиражирован и распространен в качестве официального издания без разрешения Федерального агентства по техническому регулированию и метрологии

НАЦИОНАЛЬНЫЙ СТАНДАРТ РОССИЙСКОЙ ФЕДЕРАЦИИ

ГРУНТЫ

Метод лабораторного определения удельной касательной силы морозного пучения

Soils.
Laboratory method for determine the specific tangential forces of frost heaving

Дата введения — 2016—05—01

1 Область применения

Настоящий стандарт распространяется на природные глинистые, крупнообломочные (с содержанием глинистого заполнителя более 10 % общей массы), песчаные, в том числе засоленные и биогенные, а также на грунты нарушенного сложения и устанавливает метод лабораторного определения касательных сил морозного пучения при исследованиях грунтов для строительства.

2 Нормативные ссылки

В настоящем стандарте использованы нормативные ссылки на следующие стандарты:

ГОСТ 12071 Грунты. Отбор, упаковка, транспортирование и хранение образцов

ГОСТ 12248—2010 Грунты. Методы лабораторного определения характеристик прочности и деформируемости

Примечание — При пользовании настоящим стандартом целесообразно проверить действие ссылочных стандартов в информационной системе общего пользования — на официальном сайте Федерального агентства по техническому регулированию и метрологии в сети Интернет или по ежегодному информационному указателю «Национальные стандарты», который опубликован по состоянию на 1 января текущего года, и по выпускам ежемесячного информационного указателя «Национальные стандарты» за текущий год. Если заменен ссылочный стандарт, на который дана недатированная ссылка, то рекомендуется использовать действующую версию этого стандарта с учетом всех внесенных в данную версию изменений. Если заменен ссылочный стандарт, на который дана датированная ссылка, то рекомендуется использовать версию этого стандарта с указанным выше годом утверждения (принятия). Если после утверждения настоящего стандарта в ссылочный стандарт, на который дана датированная ссылка, внесено изменение, затрагивающее положение, на которое дана ссылка, то это положение рекомендуется применять без учета данного изменения. Если ссылочный стандарт отменен без замены, то положение, в котором дана ссылка на него, рекомендуется применять в части, не затрагивающей эту ссылку.

3 Термины и определения

В настоящем стандарте применены следующие термины с соответствующими определениями:

3.1 **касательная сила морозного (криогенного) пучения:** Сила, действующая в процессе подъема промерзающего грунта по боковой поверхности фундамента, обусловленная сопротивлением смерзания и трения его с промерзающим грунтом.

3.2 **удельное значение касательной силы морозного пучения:** Касательная сила пучения, отнесенная к площади смерзания боковой поверхности фундамента с промерзающим грунтом.

3.3 **морозное пучение:** Внутриобъемное деформирование промерзающих влажных грунтов, приводящее к увеличению их объема вследствие кристаллизации поровой и мигрирующей воды с образованием кристаллов и линз льда.

Издание официальное

4 Общие положения

4.1 Касательные силы морозного пучения грунта следует определять по значению устойчивого сопротивления сдвигу образца мерзлого грунта τ_{fh} относительно поверхности образца фундамента, полученному по результатам испытаний в устройстве, обеспечивающем срез грунта по поверхности смерзания с постоянной скоростью перемещения в диапазоне значений в соответствии с пунктом 7.3.

4.2 Испытания проводят на влагонасыщенных образцах грунта природного сложения или нарушенного сложения с заданной плотностью и влажностью, значения которых устанавливаются техническим заданием (ТЗ) и программой испытаний с учетом возможных изменений водно-физических свойств грунта в процессе строительства и эксплуатации сооружения. При отсутствии ТЗ задаются оптимальные (относительно касательных сил пучения) плотность и влажность образцов грунта, которые достигаются при компрессионном уплотнении образцов грунта при их полном капиллярном влагонасыщении нагрузкой 0,05 МПа до стадии консолидации.

4.3 Результаты испытаний оформляют в виде журнала (протокола испытаний), форма которого приведена в приложении А.

5 Отбор и подготовка образцов грунта

5.1 Отбор, упаковка, транспортирование и хранение монолитов и образцов грунта нарушенного сложения должны проводиться в соответствии с требованиями ГОСТ 12071.

5.2 Изготовление образца для испытания рекомендуется выполнять в соответствии с приложением Р ГОСТ 12248—2010 с учетом 5.2.1.

5.2.1 Образец немерзлого грунта естественного и нарушенного сложения приводят в состояние полного капиллярного влагонасыщения в одометре под нагрузкой 0,05 МПа, если иное не предусмотрено в техническом задании на испытание.

5.2.2 Подготовленный образец грунта смораживают с образцом материала фундамента в направлении от образца фундамента при его температуре –6 ÷ –7 °С для незасоленных грунтов и с понижением этой температуры для засоленных грунтов на величину температуры начала замерзания.

6 Оборудование и приборы

6.1 В состав технических средств для определения касательных сил морозного пучения грунта должны входить:

- приспособление для одностороннего смерзания образца грунта с образцом фундамента;
- срезное устройство с фиксированной плоскостью среза, обеспечивающее постоянную скорость среза в пределах значений 10—20 мм/сут;
- механизм создания нормальной нагрузки при срезе с точностью 0,01 МПа;
- устройство для регистрации сопротивления грунта срезу во времени с точностью 0,01 МПа;
- обойма (кольцо) для образца грунта с внутренним диаметром не менее 70 мм и высотой не менее 20 мм. Обойма для испытания образцов крупнообломочных грунтов должна иметь внутренние размеры, учитывающие размер фракции грунта (включений, агрегатов): максимальный размер фракции не должен превышать 1/5 диаметра и 1/2 высоты обоймы;
- устройство для измерения температуры образца грунта с точностью до 0,1 °С;
- образец материала фундамента (диск или прямоугольная пластина с плоской поверхностью с определенной шероховатостью, размер которой превышает диаметр образца в направлении сдвига не менее чем на 10 мм (материал — сталь, бетон или другой определяемый техническим заданием; требования по шероховатости поверхности смерзания материала определяются рекомендациями ГОСТ 12248—2010, приложение Р).

Принципиальная схема устройства для определения касательных сил морозного пучения грунта приведена в приложении Б.

7 Проведение испытаний

7.1 Образец грунта, смороженный с образцом материала фундамента, вставляется в испытательное устройство. Плоскость смерзания должна располагаться в зазоре между подвижной и неподвижной частями устройства, составляющем 1—2 мм.

7.2 К образцу плавно, не допуская ударов, прикладывают нормальную нагрузку, выдерживают не менее 5 мин и затем включают срезающую нагрузку.

7.3 Значение нормального давления, при котором проводят испытание, назначают в зависимости от напряженного состояния грунтового массива с учетом глубины залегания образца или определяют в программе испытаний. При отсутствии данных это давление принимают равным 0,05 МПа.

7.4 Прикладывается нагрузка, обеспечивающая перемещение образца фундамента относительно образца грунта с постоянной скоростью в диапазоне 10—20 мм/сут.

7.5 Испытания проводят при трех значениях температур, равных: минус 1 °С; минус 2 °С, минус 6 °С.

7.6 Устойчивое сопротивление сдвигу в опыте фиксируют в момент, когда максимальное перемещение образца материала фундамента относительно образца грунта достигает не менее 10 мм.

8 Обработка результатов

Удельные касательные силы пучения τ_{fh}, кПа, равные устойчивому сопротивлению сдвигу грунта, вычисляют с точностью 0,01 по формуле

$$\tau_{fh} = \frac{Q}{A}, \quad (1)$$

где Q — сдвигающее усилие в конце испытания, кН;

A — площадь смерзания образца грунта с поверхностью модели фундамента, м^2.

Приложение А
(рекомендуемое)

Форма журнала испытаний грунта для определения касательных сил морозного пучения

Объект _____

Номер выработки _____

Глубина отбора образца _____ Дата отбора _____

Лабораторный номер образца _____

Наименование грунта _____

Сложение грунта _____

Условия проведения испытаний _____

_____

Диаметр образца грунта _____ Высота образца грунта _____

Плотность образца грунта _____ Влажность образца грунта _____

Материал модели фундамента _____

Размеры модели фундамента _____

№ пп	Дата испытания	Температура образца грунта при испытании, °С	Нормальное давление на образец грунта p, кПа	Скорость деформации среза V, мм/сут	Абсолютная деформация среза l, мм	Площадь смерзания образца грунта с поверхностью модели фундамента A, м^2	Сдвигающие усилие Q, кН	Устойчивая удельная касательная сила пучения τ_{fn-y}, кПа
1	2	3	4	5	6	7	8	9

Руководитель лаборатории _____

Ответственный исполнитель _____

Приложение Б
(рекомендуемое)

Принципиальная схема устройства для определения касательных сил морозного пучения

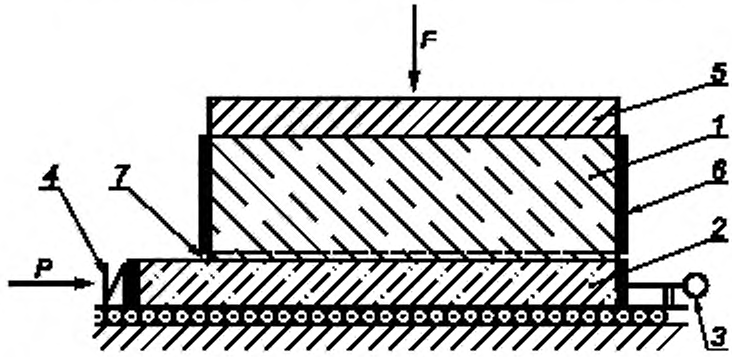

1 — образец грунта; *2* — образец материала фундамента; *3* — датчик перемещения; *4* — датчик силы; *5* — штамп; 6 — кольцо; 7 — зазор по 7.1

Рисунок Б.1 — Принципиальная схема устройства для определения касательных сил морозного пучения

УДК 624.131.3.001.4:006.354 ОКС 93.020

Ключевые слова: морозное пучение, касательные силы морозного пучения, измерение

Редактор *О.В. Рябиничева*
Технические редакторы *В.Н. Прусакова, И.Е. Черепкова*
Корректор *Е.Р. Ароян*
Компьютерная верстка *Г.В. Струковой*

Сдано в набор 24.09.2019. Подписано в печать 30.09.2019. Формат 60 × 84 1/8. Гарнитура Ариал.
Усл. печ. л. 0,93. Уч.-изд. л. 0,65.

Подготовлено на основе электронной версии, предоставленной разработчиком стандарта

ИД «Юриспруденция», 115419, Москва, ул. Орджоникидзе, 11.
gost.e-ecolog.ru gost.e-ecolog.ru

Создано в единичном исполнении во ФГУП «СТАНДАРТИНФОРМ»
для комплектования Федерального информационного фонда стандартов,
117418 Москва, Нахимовский пр-т, д. 31, к. 2.
gost.e-ecolog.ru stinfo.ru

ОКС 93.020

Изменение № 1 ГОСТ Р 56726—2015 Грунты. Метод лабораторного определения удельной касательной силы морозного пучения

Утверждено и введено в действие Приказом Федерального агентства по техническому регулированию и метрологии от 22.12.2020 № 1352-ст

Дата введения — 2021—06—01

Раздел 2 дополнить нормативными ссылками:

«ГОСТ 25100 Грунты. Классификация

ГОСТ 30416 Грунты. Лабораторные испытания. Общие положения».

Раздел 3. Заменить слова: «В настоящем стандарте применены следующие термины с соответствующими определениями» на «В настоящем стандарте применены термины по ГОСТ 25100, ГОСТ 30416, а также следующие термины с соответствующими определениями:».

Пункт 3.1 изложить в новой редакции:

«3.1 **касательная сила морозного (криогенного) пучения**: Сила, действующая по боковой поверхности фундамента в процессе подъема промерзающего грунта, обусловленная сопротивлением смерзания и трения его с промерзающим грунтом».

Пункт 3.3. Исключить слово: «влажных».

Пункт 4.1 изложить в новой редакции:

«4.1 Для испытуемых образцов грунта должны быть определены основные классификационные показатели по ГОСТ 25100, а также тип криогенной текстуры, суммарная влажность, льдистость за счет видимых ледяных включений, засоленность и содержание органического вещества».

Пункт 4.2. Исключить слово: «влагонасыщенных»;

заменить слова: «оптимальные (относительно касательных сил пучения)» на «такие».

Пункт 4.3 исключить.

Раздел 5 изложить в новой редакции (кроме наименования):

5.1 Сущность метода

5.1.1 Касательные силы морозного пучения грунта следует определять по значению устойчивого сопротивления сдвигу образца мерзлого грунта τ_{fr}, относительно поверхности образца фундамента, полученному по результатам испытаний в устройстве, обеспечивающем срез грунта по поверхности смерзания с постоянной скоростью перемещения.

5.1.2 Значение нормального давления, при котором проводят испытание, назначают в зависимости от напряженного состояния грунтового массива с учетом глубины залегания образца или определяют в программе испытаний. При отсутствии данных это давление принимают равным 0,05 МПа.

5.2 Отбор, упаковка, транспортирование и хранение монолитов и образцов грунта нарушенного сложения должны проводиться в соответствии с требованиями ГОСТ 12071.

5.3 Изготовление образцов материала фундамента или других твердых материалов (скальных и полускальных горных пород, строительных материалов и др.) следует проводить так, чтобы их шероховатость по поверхности смерзания соответствовала шероховатости материала в естественных условиях, либо шероховатость поверхности задается программой испытаний.

5.4 Образцы материала фундамента должны иметь такую же шероховатость поверхности, как у фундамента (не подвергнутого специальной обработке), при этом при замораживании деревянных образцов древесина должна быть в водонасыщенном состоянии; бетонные образцы не должны иметь на поверхности раковин и зажелезненных участков.

Если в естественных условиях фундамент подвергается специальной обработке, то образцы фундамента для испытаний обрабатывают таким же способом, как и сам фундамент.

5.5 Все операции по изготовлению, подготовке и испытанию образцов мерзлого грунта следует выполнять в помещениях с постоянной отрицательной температурой (морозильных камерах или подземных лабораториях, расположенных в толще многолетнемерзлых грунтов), которая должна обеспечивать сохранность мерзлого состояния грунта, недопущение сколов и других нарушений поверхности в процессе обработки монолитов мерзлого грунта. Температура воздуха в помещении для подготовки образцов ненарушенного сложения не должна превышать температуру испытания. Рекомендуется вырезку образцов проводить в отдельном помещении при температуре на 1 °С — 2 °С ниже температуры испытания.

5.6 Оборудование для вырезки образцов грунта, а также подготовленные блоки из монолитов мерзлого грунта должны выдерживаться в помещении для подготовки образцов не менее 6 ч. Образцы

мерзлого грунта ненарушенного сложения с природными влажностью, плотностью и льдистостью вырезают из монолита так, чтобы при последующем испытании образец имел по отношению к нагрузке ориентировку, соответствующую природному залеганию.

5.7 Перед изготовлением образцов мерзлого грунта кольца-пробоотборники нумеруют, взвешивают, измеряют их высоту и внутренний диаметр. Кольцо-пробоотборник смазывают с внутренней стороны тонким слоем технического вазелина и устанавливают режущим краем на зачищенную поверхность основания призмы (или керна).

5.8 С помощью пресса кольцо-пробоотборник слегка вдавливают в мерзлый грунт и острым ножом начинают срезать грунт. Постепенно надвигают кольцо на образующийся грунтовый цилиндр до полного его заполнения. Штангенциркулем измеряют высоту образца не менее чем в четырех различных точках, расположенных по диаметру образца в двух взаимно перпендикулярных направлениях, проверяют взаимную параллельность оснований образца с погрешностью 0,1 мм. Кольцо с образцом грунта взвешивают.

5.9 Допускается проводить испытания на образцах нарушенного сложения с природными значениями влажности и плотности. Требуемая плотность достигается послойным уплотнением грунта при заполнении рабочих колец.

5.10 Подготовленный образец грунта смораживают с образцом материала фундамента в направлении от образца фундамента при его температуре минус 6 °С — минус 7 °С для незасоленных грунтов и с понижением этой температуры на величину температуры начала замерзания для засоленных грунтов.

Образец грунта в рабочем кольце помещают в устройство одноплоскостного среза и проводят следующие действия:

- на образец ставят штамп и центрируют его; плоскость смерзания должна располагаться в зазоре между подвижной и неподвижной частями устройства, составляющем 1 — 2 мм;
- подготавливают устройство для измерения деформаций образца.

5.11 Перед началом испытаний образец выдерживают в помещении, где будут проводиться испытания, при температуре испытания не менее 12 ч».

Пункт 6.1. Первый абзац после слова «определения» дополнить словом: «удельных»;

второе перечисление. Заменить значение: «10—20 мм/сут» на «5—20 мм/сут»;

третье перечисление. Исключить слова: «при срезе с точностью 0,01 МПа»;

четвертое перечисление. Исключить слова: «с точностью 0,01 МПа»;

шестое перечисление. Исключить слова: «с точностью до 0,1 °С»;

второй абзац после слова «определения» дополнить словом: «удельных».

Раздел 6 дополнить пунктами 6.2—6.4:

«6.2 В помещении для проведения испытаний мерзлых грунтов должна поддерживаться заданная программой испытаний температура воздуха, отклонения от которой не должны превышать ±0,1 °С, ±0,2 °С и ±0,5 °С при температуре испытаний соответственно от 0 °С до минус 1 °С; ниже минус 2 °С до минус 5 °С и ниже минус 5 °С.

6.3 Измерения, контроль и запись значений температуры в морозильных камерах осуществляются автоматически или с помощью термодатчиков, заленивленных термометров и другого термометрического оборудования. Измерения температуры воздуха в процессе испытаний мерзлых грунтов следует проводить одновременно с измерением деформаций образца грунта по термоизмерительному устройству, расположенному рядом с установкой для испытаний. При этом ртутный резервуар или датчик должен находиться на уровне образца грунта на расстоянии не более 0,5 м от него.

6.4 Погрешность измерений при испытаниях не должна превышать:

0,02 г — при измерении массы образца;

0,1 мм — при измерении геометрических размеров образца и рабочего (режущего) кольца;

0,01 мм — при измерении деформаций образца;

0,01 МПа — при измерении прикладываемой нагрузки от ступени нагрузки;

0,1 °С — при измерении температуры».

Пункты 7.1, 7.3 исключить.

Пункт 7.4. Заменить значение: «10—20 мм/сут» на «5—20 мм/сут»;

дополнить словами: «При обосновании допускается уменьшать скорость перемещения образца фундамента относительно образца грунта».

Приложения А, Б. Наименование после слова «определения» дополнить словом: «удельных».

Рисунок Б.1. Экспликация. Заменить слова: «7 — зазор по 7.1» на «7 — зазор»;

исключить слова: «Принципиальная схема устройства для определения касательных сил морозного пучения».

Ключевые слова изложить в новой редакции:

«Ключевые слова: мерзлые грунты, промерзающие грунты, морозное пучение, касательные силы морозного пучения».

(ИУС № 3 2021 г.)

ОКС 93.020

Изменение № 1 ГОСТ Р 56726—2015 Грунты. Метод лабораторного определения удельной касательной силы морозного пучения

Утверждено и введено в действие Приказом Федерального агентства по техническому регулированию и метрологии от 22.12.2020 № 1352-ст

Дата введения — 2021—06—01

Раздел 2 дополнить нормативными ссылками:

«ГОСТ 25100 Грунты. Классификация

ГОСТ 30416 Грунты. Лабораторные испытания. Общие положения».

Раздел 3. Заменить слова: «В настоящем стандарте применены следующие термины с соответствующими определениями» на «В настоящем стандарте применены термины по ГОСТ 25100, ГОСТ 30416, а также следующие термины с соответствующими определениями:».

Пункт 3.1 изложить в новой редакции:

«3.1 **касательная сила морозного (криогенного) пучения**: Сила, действующая по боковой поверхности фундамента в процессе подъема промерзающего грунта, обусловленная сопротивлением смерзания и трения его с промерзающим грунтом».

Пункт 3.3. Исключить слово: «влажных».

Пункт 4.1 изложить в новой редакции:

«4.1 Для испытуемых образцов грунта должны быть определены основные классификационные показатели по ГОСТ 25100, а также тип криогенной текстуры, суммарная влажность, льдистость за счет видимых ледяных включений, засоленность и содержание органического вещества».

Пункт 4.2. Исключить слово: «влагонасыщенных»;

заменить слова: «оптимальные (относительно касательных сил пучения)» на «такие».

Пункт 4.3 исключить.

Раздел 5 изложить в новой редакции (кроме наименования):

5.1 Сущность метода

5.1.1 Касательные силы морозного пучения грунта следует определять по значению устойчивого сопротивления сдвигу образца мерзлого грунта τ_{fr}, относительно поверхности образца фундамента, полученному по результатам испытаний в устройстве, обеспечивающем срез грунта по поверхности смерзания с постоянной скоростью перемещения.

5.1.2 Значение нормального давления, при котором проводят испытание, назначают в зависимости от напряженного состояния грунтового массива с учетом глубины залегания образца или определяют в программе испытаний. При отсутствии данных это давление принимают равным 0,05 МПа.

5.2 Отбор, упаковка, транспортирование и хранение монолитов и образцов грунта нарушенного сложения должны проводиться в соответствии с требованиями ГОСТ 12071.

5.3 Изготовление образцов материала фундамента или других твердых материалов (скальных и полускальных горных пород, строительных материалов и др.) следует проводить так, чтобы их шероховатость по поверхности смерзания соответствовала шероховатости материала в естественных условиях, либо шероховатость поверхности задается программой испытаний.

5.4 Образцы материала фундамента должны иметь такую же шероховатость поверхности, как у фундамента (не подвергнутого специальной обработке), при этом при замораживании деревянных образцов древесина должна быть в водонасыщенном состоянии; бетонные образцы не должны иметь на поверхности раковин и зажелезненных участков.

Если в естественных условиях фундамент подвергается специальной обработке, то образцы фундамента для испытаний обрабатывают таким же способом, как и сам фундамент.

5.5 Все операции по изготовлению, подготовке и испытанию образцов мерзлого грунта следует выполнять в помещениях с постоянной отрицательной температурой (морозильных камерах или подземных лабораториях, расположенных в толще многолетнемерзлых грунтов), которая должна обеспечивать сохранность мерзлого состояния грунта, недопущение сколов и других нарушений поверхности в процессе обработки монолитов мерзлого грунта. Температура воздуха в помещении для подготовки образцов ненарушенного сложения не должна превышать температуру испытания. Рекомендуется вырезку образцов проводить в отдельном помещении при температуре на 1 °С — 2 °С ниже температуры испытания.

5.6 Оборудование для вырезки образцов грунта, а также подготовленные блоки из монолитов мерзлого грунта должны выдерживаться в помещении для подготовки образцов не менее 6 ч. Образцы

мерзлого грунта ненарушенного сложения с природными влажностью, плотностью и льдистостью вырезают из монолита так, чтобы при последующем испытании образец имел по отношению к нагрузке ориентировку, соответствующую природному залеганию.

5.7 Перед изготовлением образцов мерзлого грунта кольца-пробоотборники нумеруют, взвешивают, измеряют их высоту и внутренний диаметр. Кольцо-пробоотборник смазывают с внутренней стороны тонким слоем технического вазелина и устанавливают режущим краем на зачищенную поверхность основания призмы (или керна).

5.8 С помощью пресса кольцо-пробоотборник слегка вдавливают в мерзлый грунт и острым ножом начинают срезать грунт. Постепенно надвигают кольцо на образующийся грунтовый цилиндр до полного его заполнения. Штангенциркулем измеряют высоту образца не менее чем в четырех различных точках, расположенных по диаметру образца в двух взаимно перпендикулярных направлениях, проверяют взаимную параллельность оснований образца с погрешностью 0,1 мм. Кольцо с образцом грунта взвешивают.

5.9 Допускается проводить испытания на образцах нарушенного сложения с природными значениями влажности и плотности. Требуемая плотность достигается послойным уплотнением грунта при заполнении рабочих колец.

5.10 Подготовленный образец грунта смораживают с образцом материала фундамента в направлении от образца фундамента при его температуре минус 6 °С — минус 7 °С для незасоленных грунтов и с понижением этой температуры на величину температуры начала замерзания для засоленных грунтов.

Образец грунта в рабочем кольце помещают в устройство одноплоскостного среза и проводят следующие действия:

- на образец ставят штамп и центрируют его; плоскость смерзания должна располагаться в зазоре между подвижной и неподвижной частями устройства, составляющем 1 — 2 мм;
- подготавливают устройство для измерения деформаций образца.

5.11 Перед началом испытаний образец выдерживают в помещении, где будут проводиться испытания, при температуре испытания не менее 12 ч».

Пункт 6.1. Первый абзац после слова «определения» дополнить словом: «удельных»;

второе перечисление. Заменить значение: «10—20 мм/сут» на «5—20 мм/сут»;

третье перечисление. Исключить слова: «при срезе с точностью 0,01 МПа»;

четвертое перечисление. Исключить слова: «с точностью 0,01 МПа»;

шестое перечисление. Исключить слова: «с точностью до 0,1 °С»;

второй абзац после слова «определения» дополнить словом: «удельных».

Раздел 6 дополнить пунктами 6.2—6.4:

«6.2 В помещении для проведения испытаний мерзлых грунтов должна поддерживаться заданная программой испытаний температура воздуха, отклонения от которой не должны превышать ±0,1 °С, ±0,2 °С и ±0,5 °С при температуре испытаний соответственно от 0 °С до минус 1 °С; ниже минус 2 °С до минус 5 °С и ниже минус 5 °С.

6.3 Измерения, контроль и запись значений температуры в морозильных камерах осуществляются автоматически или с помощью термодатчиков, заленивленных термометров и другого термометрического оборудования. Измерения температуры воздуха в процессе испытаний мерзлых грунтов следует проводить одновременно с измерением деформаций образца грунта по термоизмерительному устройству, расположенному рядом с установкой для испытаний. При этом ртутный резервуар или датчик должен находиться на уровне образца грунта на расстоянии не более 0,5 м от него.

6.4 Погрешность измерений при испытаниях не должна превышать:

0,02 г — при измерении массы образца;

0,1 мм — при измерении геометрических размеров образца и рабочего (режущего) кольца;

0,01 мм — при измерении деформаций образца;

0,01 МПа — при измерении прикладываемой нагрузки от ступени нагрузки;

0,1 °С — при измерении температуры».

Пункты 7.1, 7.3 исключить.

Пункт 7.4. Заменить значение: «10—20 мм/сут» на «5—20 мм/сут»;

дополнить словами: «При обосновании допускается уменьшать скорость перемещения образца фундамента относительно образца грунта».

Приложения А, Б. Наименование после слова «определения» дополнить словом: «удельных».

Рисунок Б.1. Экспликация. Заменить слова: «7 — зазор по 7.1» на «7 — зазор»;

исключить слова: «Принципиальная схема устройства для определения касательных сил морозного пучения».

Ключевые слова изложить в новой редакции:

«Ключевые слова: мерзлые грунты, промерзающие грунты, морозное пучение, касательные силы морозного пучения».

(ИУС № 3 2021 г.)

gost.e-ecolog.ru