МЕЖГОСУДАРСТВЕННЫЙ СОВЕТ ПО СТАНДАРТИЗАЦИИ, МЕТРОЛОГИИ И СЕРТИФИКАЦИИ
(МГС)

INTERSTATE COUNCIL FOR STANDARDIZATION, METROLOGY AND CERTIFICATION
(ISC)

МЕЖГОСУДАРСТВЕННЫЙ СТАНДАРТ

ГОСТ ISO 5413— 2015

КОНУСЫ МОРЗЕ ЖЕСТКОЙ ПЕРЕДАЧИ

Размеры

(ISO 5413:1993, Machine tools — Positive drive of Morse tapers, IDT)

Издание официальное

Москва
Стандартинформ
2020

gost.e-ecolog.ru

Предисловие

Цели, основные принципы и общие правила проведения работ по межгосударственной стандартизации установлены ГОСТ 1.0 «Межгосударственная система стандартизации. Основные положения» и ГОСТ 1.2 «Межгосударственная система стандартизации. Стандарты межгосударственные, правила и рекомендации по межгосударственной стандартизации. Правила разработки, принятия, обновления и отмены»

Сведения о стандарте

1 ПОДГОТОВЛЕН Открытым акционерным обществом «ВНИИИНСТРУМЕНТ» (ОАО «ВНИИИНСТРУМЕНТ») на основе собственного перевода на русский язык англоязычной версии стандарта, указанного в пункте 5

2 ВНЕСЕН Межгосударственным техническим комитетом по стандартизации МТК 95 «Инструмент»

3 ПРИНЯТ Межгосударственным советом по стандартизации, метрологии и сертификации (протокол от 29 сентября 2015 г. № 80-П)

За принятие проголосовали:

Краткое наименование страны по МК (ИСО 3166) 004—97	Код страны по МК (ИСО 3166)004—97	Сокращенное наименование национального органа по стандартизации
Азербайджан	AZ	Азстандарт
Армения	AM	Минэкономики Республики Армения
Беларусь	BY	Госстандарт Республики Беларусь
Казахстан	KZ	Госстандарт Республики Казахстан
Киргизия	KG	Кыргызстандарт
Молдова	MD	Молдова-Стандарт
Россия	RU	Росстандарт
Таджикистан	TJ	Таджикстандарт
Туркмения	TM	Главгосслужба «Туркменстандартлары»
Узбекистан	UZ	Узстандарт
Украина	UA	Минэкономразвития Украины

4 Приказом Федерального агентства по техническому регулированию и метрологии от 8 июня 2016 г. № 574-ст межгосударственный стандарт ГОСТ ISO 5413—2015 введен в действие в качестве национального стандарта Российской Федерации с 1 января 2017 г.

5 Настоящий стандарт идентичен международному стандарту ISO 5413:1993 «Станки металлорежущие. Конусы Морзе жесткой передачи» («Machine tools — Positive drive of Morse tapers», IDT).

Международный стандарт разработан Техническим комитетом по стандартизации ISO/TC 29 «Инструмент» Международной организации по стандартизации (ISO).

Наименование настоящего стандарта изменено относительно наименования указанного международного стандарта для приведения в соответствие с ГОСТ 1.5 (подраздел 3.6).

При применении настоящего стандарта рекомендуется использовать вместо ссылочных международных стандартов соответствующие им межгосударственные стандарты, сведения о которых приведены в дополнительном приложении ДА

6 ВВЕДЕН ВПЕРВЫЕ

7 ПЕРЕИЗДАНИЕ. Май 2020 г.

Информация о введении в действие (прекращении действия) настоящего стандарта и изменений к нему на территории указанных выше государств публикуется в указателях национальных стандартов, издаваемых в этих государствах, а также в сети Интернет на сайтах соответствующих национальных органов по стандартизации.

В случае пересмотра, изменения или отмены настоящего стандарта соответствующая информация будет опубликована на официальном интернет-сайте Межгосударственного совета по стандартизации, метрологии и сертификации в каталоге «Межгосударственные стандарты»

© ISO, 1993 — Все права сохраняются
© Стандартинформ, оформление, 2016, 2020



В Российской Федерации настоящий стандарт не может быть полностью или частично воспроизведен, тиражирован и распространен в качестве официального издания без разрешения Федерального агентства по техническому регулированию и метрологии

Содержание

1 Область применения 1
2 Нормативные ссылки 1
3 Размеры 1
4 Приложение ДА (справочное) Сведения о соответствии ссылочных международных стандартов межгосударственным стандартам 3

МКС 25.100

Поправка к ГОСТ ISO 5413—2015 Конусы Морзе жесткой передачи. Размеры (Издание, 2020 г.)

В каком месте	Должно быть
Раздел 3. Таблица 1	Таблица 1 — Размеры в миллиметрах

Конус Морзе	Наружный конус					Внутренний конус			
	D_1	b d9	l_3	l_4, не менее	r	b_1 H9	c, не менее	l_6	R
3	36	24	12	18	1,6	24	40	12	6
4	43	32	15	23		32	50	15	8
5	60	45	18	28	2	45	65	18	10
6	85	65	25	39	3	65	90	25	12

(ИУС № 2 2024 г.)

МЕЖГОСУДАРСТВЕННЫЙ СТАНДАРТ

КОНУСЫ МОРЗЕ ЖЕСТКОЙ ПЕРЕДАЧИ

Размеры

Positive drive Morse tapers. Dimensions

Дата введения — 2017—01—01

1 Область применения

Настоящий стандарт устанавливает размеры наружных и внутренних конусов Морзе жесткой передачи инструментальных хвостовиков, предназначенных для принудительной передачи крутящего момента инструмента больших диаметров, а также при обработке труднообрабатываемых материалов.

Конусы Морзе — в соответствии с ISO 296.

2 Нормативные ссылки

В настоящем стандарте использована нормативная ссылка на следующий стандарт. Для датированных ссылок применяют только указанное издание ссылочного стандарта, для недатированных — последнее издание (включая все изменения).

ISO 296:1991, Machine tools — Self-holding tapers for tool shanks (Станки. Самозажимные конусы хвостовиков инструментов)

3 Размеры

Основные размеры наружного и внутреннего конусов Морзе жесткой передачи должны соответствовать указанным на рисунках 1 и 2 и в таблице 1.

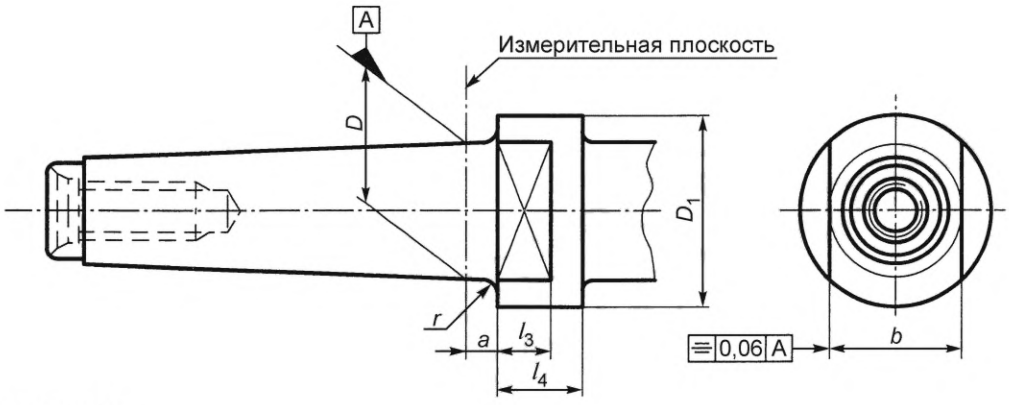

Примечания

1 Допуск симметричности — в миллиметрах.

2 Размеры *D*, *a* и другие размеры наружного конуса Морзе — по ISO 296.

Рисунок 1 — Наружный конус

Издание официальное

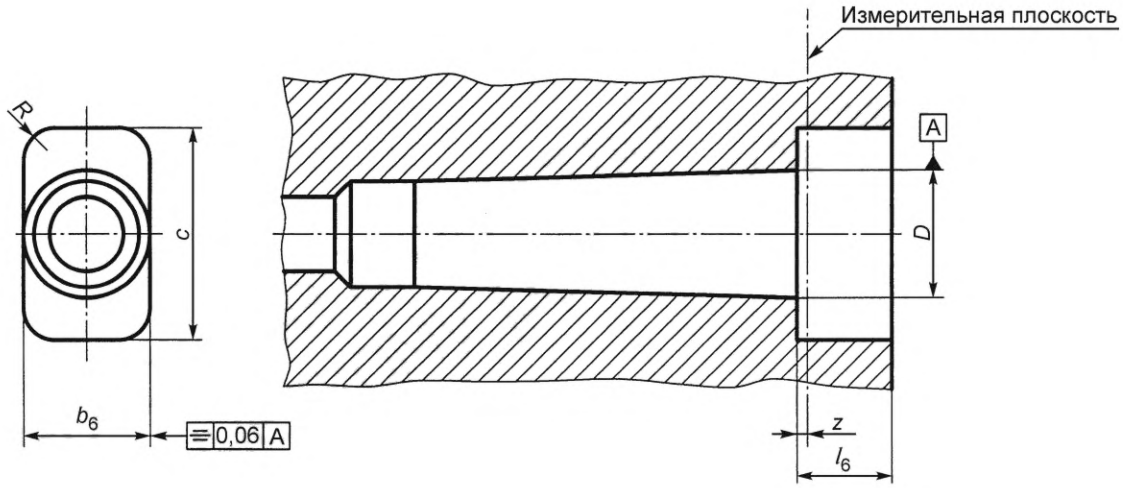

Примечания

1 Допуск симметричности — в миллиметрах.

2 Размеры *D*, *z* и другие размеры внутреннего конуса Морзе — по ISO 296.

Рисунок 2 — Внутренний конус

Таблица 1

Размеры в миллиметрах

Конус Морзе	Наружный конус					Внутренний конус			
	D_1	b $d9$	l_3	l_4, не менее	r	b_1 H9	c, не менее	l_6	R
3	36	24	12	18	1,6	24	40	12	6
4	43	32	15	23	32	50	15	8	
5	60	45	18	28	2	45	65	18	10
6	85	65	25	39	3	65	90	25	12

Пример условного обозначения наружного конуса Морзе 5 жесткой передачи:

Наружный конус Морзе 5 ГОСТ ISO 5413—2015

Пример условного обозначения внутреннего конуса Морзе 5 жесткой передачи:

Внутренний конус Морзе 5 ГОСТ ISO 5413—2015

Приложение ДА
(справочное)

Сведения о соответствии ссылочных международных стандартов межгосударственным стандартам

Таблица ДА.1

Обозначение ссылочного международного стандарта	Степень соответствия	Обозначение и наименование соответствующего межгосударственного стандарта
ISO 296:1991	MOD	ГОСТ 25557—2006 (ИСО 296:1991)[1)] «Конусы инструментальные. Основные размеры»
Примечание — В настоящей таблице использовано следующее условное обозначение степени соответствия стандартов: - MOD — модифицированные стандарты.		

[1)] Действует ГОСТ 25557—2016 (ISO 296:1991).

УДК 621.9.229:006.354 МКС 25.100

Ключевые слова: инструмент, хвостовики, конус Морзе жесткой передачи, размеры

Редактор переиздания *Е.И. Мосур*
Технический редактор *В.Н. Прусакова*
Корректор *М.С. Кабашова*
Компьютерная верстка *А.Н. Золотаревой*

Сдано в набор 06.05.2020. Подписано в печать 15.06.2020. Формат 60×84 1/8. Гарнитура Ариал.
Усл. печ. л. 0,93. Уч.-изд. л. 0,70.
Подготовлено на основе электронной версии, предоставленной разработчиком стандарта

Создано в единичном исполнении во ФГУП «СТАНДАРТИНФОРМ» для комплектования Федерального информационного фонда стандартов, 117418 Москва, Нахимовский пр-т, д. 31, к. 2.

gost.e-ecolog.ru gost.e-ecolog.ru

МКС 25.100

Поправка к ГОСТ ISO 5413—2015 Конусы Морзе жесткой передачи. Размеры (Издание, 2020 г.)

В каком месте	Должно быть
Раздел 3. Таблица 1	Таблица 1 — Размеры в миллиметрах

Конус Морзе	Наружный конус					Внутренний конус			
	D_1	b d9	l_3	l_4, не менее	r	b_1 H9	c, не менее	l_6	R
3	36	24	12	18	1,6	24	40	12	6
4	43	32	15	23		32	50	15	8
5	60	45	18	28	2	45	65	18	10
6	85	65	25	39	3	65	90	25	12

(ИУС № 2 2024 г.)

gost.e-ecolog.ru