МЕЖГОСУДАРСТВЕННЫЙ СОВЕТ ПО СТАНДАРТИЗАЦИИ, МЕТРОЛОГИИ И СЕРТИФИКАЦИИ
(МГС)

INTERSTATE COUNCIL FOR STANDARDIZATION, METROLOGY AND CERTIFICATION
(ISC)

МЕЖГОСУДАРСТВЕННЫЙ
СТАНДАРТ

**ГОСТ
34010—
2016**

РЕЗЦЫ РАСТОЧНЫЕ ЦЕЛЬНЫЕ ТВЕРДОСПЛАВНЫЕ СО СТАЛЬНЫМ ХВОСТОВИКОМ

Типы и размеры

Издание официальное

Москва
Стандартинформ
2020

gost.e-ecolog.ru

Предисловие

Цели, основные принципы и общие правила проведения работ по межгосударственной стандартизации установлены ГОСТ 1.0 «Межгосударственная система стандартизации. Основные положения» и ГОСТ 1.2 «Межгосударственная система стандартизации. Стандарты межгосударственные, правила и рекомендации по межгосударственной стандартизации. Правила разработки, принятия, обновления и отмены»

Сведения о стандарте

1 РАЗРАБОТАН Открытым акционерным обществом «ВНИИИНСТРУМЕНТ» (ОАО «ВНИИИНСТРУМЕНТ»)

2 ВНЕСЕН Межгосударственным техническим комитетом по стандартизации МТК 95 «Инструмент»

3 ПРИНЯТ Межгосударственным советом по стандартизации, метрологии и сертификации (протокол от 22 ноября 2016 г. № 93-П)

За принятие проголосовали:

Краткое наименование страны по МК (ИСО 3166) 004—97	Код страны по МК (ИСО 3166) 004—97	Сокращенное наименование национального органа по стандартизации
Беларусь	BY	Госстандарт Республики Беларусь
Грузия	GE	Грузстандарт
Киргизия	KZ	Кыргызстандарт
Россия	RU	Росстандарт
Таджикистан	TJ	Таджикстандарт
Узбекистан	UZ	Узстандарт

4 Приказом Федерального агентства по техническому регулированию и метрологии от 14 марта 2017 г. № 134-ст межгосударственный стандарт ГОСТ 34010—2016 введен в действии в качестве национального стандарта Российской Федерации с 1 января 2018 г.

5 ВЗАМЕН ГОСТ 18062—72 и ГОСТ 18063—72

6 ПЕРЕИЗДАНИЕ. Июнь 2020 г.

Информация о введении в действие (прекращении действия) настоящего стандарта и изменений к нему на территории указанных выше государств публикуется в указателях национальных стандартов, издаваемых в этих государствах, а также в сети Интернет на сайтах соответствующих национальных органов по стандартизации.

В случае пересмотра, изменения или отмены настоящего стандарта соответствующая информация будет опубликована на официальном интернет-сайте Межгосударственного совета по стандартизации, метрологии и сертификации в каталоге «Межгосударственные стандарты»

© Стандартинформ, оформление, 2017, 2020

В Российской Федерации настоящий стандарт не может быть полностью или частично воспроизведен, тиражирован и распространен в качестве официального издания без разрешения Федерального агентства по техническому регулированию и метрологии

Содержание

1 Область применения 1
2 Нормативные ссылки 1
3 Типы 1
4 Основные размеры резцов типов 1 и 2 1
5 Технические требования 7

М Е Ж Г О С У Д А Р С Т В Е Н Н Ы Й С Т А Н Д А Р Т

РЕЗЦЫ РАСТОЧНЫЕ ЦЕЛЬНЫЕ ТВЕРДОСПЛАВНЫЕ СО СТАЛЬНЫМ ХВОСТОВИКОМ

Типы и размеры

Solid carbide boring tools with steel shank. Types and dimensions

Дата введения — 2018—01—01

1 Область применения

Настоящий стандарт распространяется на цельные твердосплавные резцы, предназначенные для растачивания сквозных и глухих отверстий в труднообрабатываемых материалах.

2 Нормативные ссылки

В настоящем стандарте использована нормативная ссылка на следующий межгосударственный стандарт:

ГОСТ 18064 Резцы расточные цельные твердосплавные со стальным хвостовиком. Технические условия

Примечание — При пользовании настоящим стандартом целесообразно проверить действие ссылочных стандартов и классификаторов на официальном интернет-сайте Межгосударственного совета по стандартизации, метрологии и сертификации (gost.e-ecolog.ru казателям национальных стандартов, издаваемым в государствах, указанных в предисловии, или на официальных сайтах соответствующих национальных органов по стандартизации. Если на документ дана недатированная ссылка, то следует использовать документ, действующий на текущий момент, с учетом всех внесенных в него изменений. Если заменен ссылочный документ, на который дана датированная ссылка, то следует использовать указанную версию этого документа. Если после принятия настоящего стандарта в ссылочный документ, на который дана датированная ссылка, внесено изменение, затрагивающее положение, на которое дана ссылка, то это положение применяется без учета данного изменения. Если ссылочный документ отменен без замены, то положение, в котором дана ссылка на него, применяется в части, не затрагивающей эту ссылку.

3 Типы

3.1 Резцы следует изготовлять двух типов:

1 — для сквозных отверстий;

2 — для глухих отверстий.

3.2 Резцы типов 1 и 2 следует изготовлять трех исполнений:

1 — для координатно-расточных станков;

2 — для токарных автоматов;

3 — для токарных станков.

4 Основные размеры резцов типов 1 и 2

4.1 Основные размеры резцов исполнения 1 должны соответствовать указанным на рисунках 1, 2 и в таблице 1.

Издание официальное

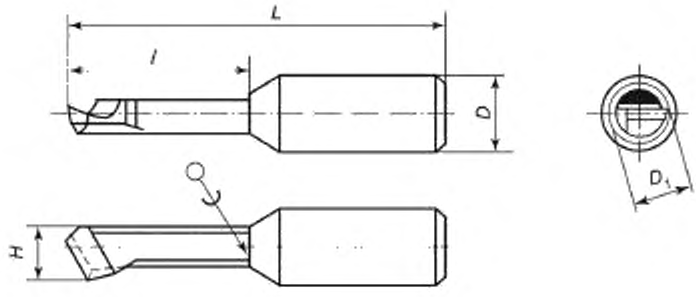

Форма 1

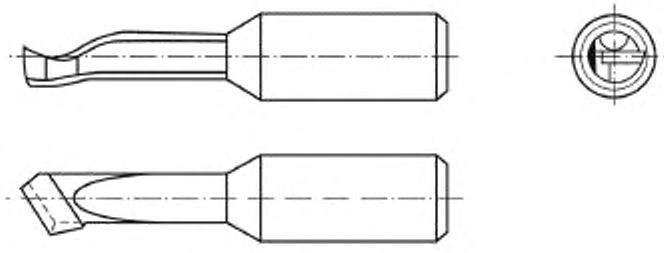

Форма 2

Рисунок 1 — Резцы типа 1

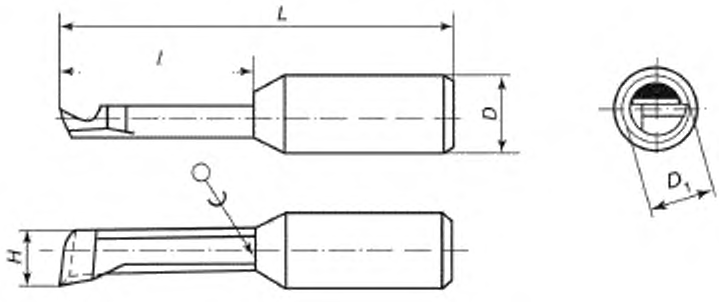

Форма 1

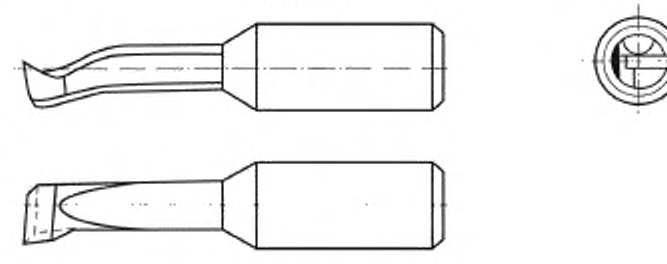

Форма 2

Рисунок 2 — Резцы типа 2

Таблица 1

В миллиметрах

H	D	L	l	Диаметр наименьшего растачиваемого отверстия D_1
2,8	6	40	10	3
		50	20	
3,8		40	10	4
		50	20	
4,7	10	45	15	5
		60	30	
5,5		45	15	6
		65	35	
6,5	12	45	15	7
		65	35	
7,5		50	20	8
		70	40	

Пример условного обозначения резца типа 1, исполнения 1, формы 1 с размерами H = 2,8 мм, L = 40 мм из твердого сплава ВК6М:

Резец 1-1-1-2,8-40 ВК6М ГОСТ 34010—2016

То же, формы 2:

Резец 1-1-2-2,8-40 ВК6М ГОСТ 34010—2016

Пример условного обозначения резца типа 2, исполнения 1, формы 1 с размерами H = 2,8 мм, L = 40 мм из твердого сплава ВК6М:

Резец 2-1-1-2,8-40 ВК6М ГОСТ 34010—2016

То же, формы 2:

Резец 2-1-2-2,8-40 ВК6М ГОСТ 34010—2016

4.2 Основные размеры резцов исполнения 2 должны соответствовать указанным на рисунках 3, 4 и в таблице 2.

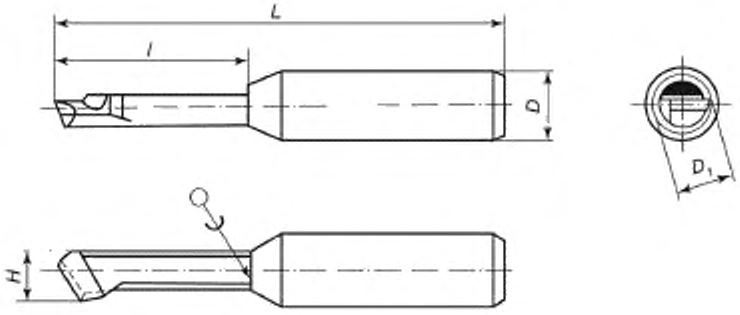

Форма 1

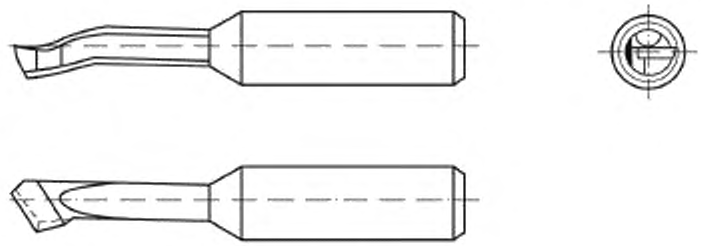

Форма 2

Рисунок 3 — Резцы типа 1

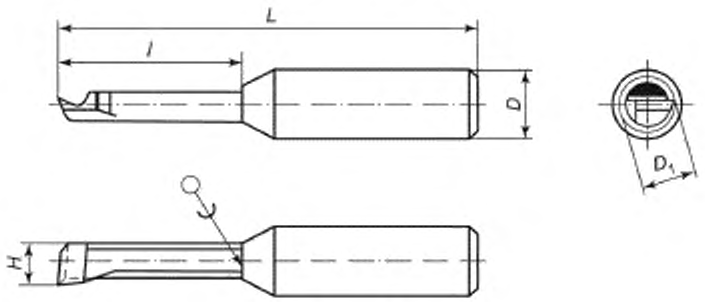

Форма 1

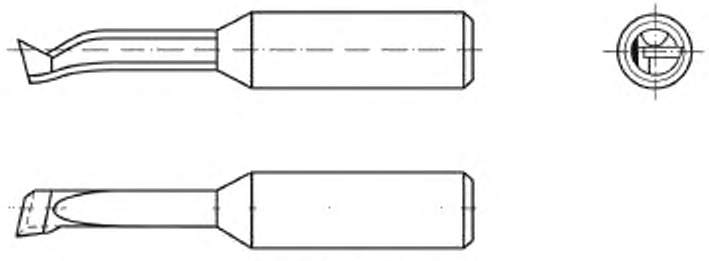

Форма 2

Рисунок 4 — Резцы типа 2

Таблица 2

В миллиметрах

H	*D*	*L*	*l*	Диаметр наименьшего растачиваемого отверстия D_1
2,8	10	70	20	3
3,8				4
5,5		90	30	6
7,5	15	100	40	8

Пример условного обозначения резца типа 1, исполнения 2, формы 1 с размером *H* = 2,8 мм из твердого сплава ВК6М:

Резец 1-2-1-2,8 ВК6М ГОСТ 34010—2016

То же, формы 2:

Резец 1-2-2-2,8 ВК6М ГОСТ 34010—2016

Пример условного обозначения резца типа 2, исполнения 2, формы 1 с размером *H* = 2,8 мм из твердого сплава ВК6М:

Резец 2-2-1-2,8 ВК6М ГОСТ 34010—2016

То же, формы 2:

Резец 2-2-2-2,8 ВК6М ГОСТ 34010—2016

4.3 Основные размеры резцов исполнения 3, должны соответствовать указанным на рисунках 5, 6 и в таблице 3.

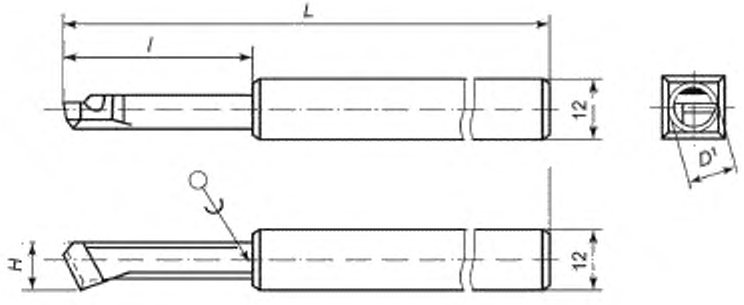

Форма 1

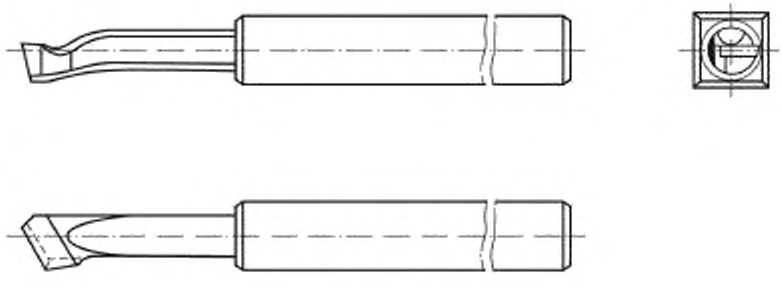

Форма 2

Рисунок 5 — Резцы типа 1

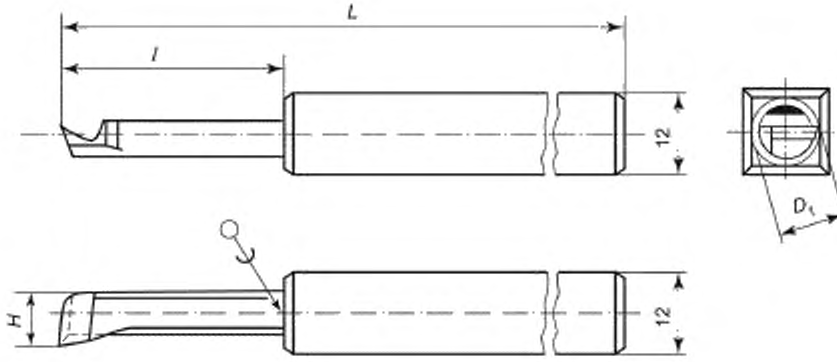

Форма 1

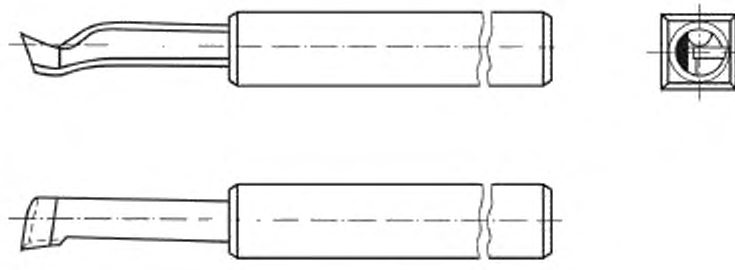

Форма 2

Рисунок 6 — Резцы типа 2

Таблица 3

В миллиметрах

H	L	l	Диаметр наименьшего растачиваемого отверстия D_1
2,8	120	20	3
3,8			4
5,5	130	30	6
7,5	140	40	8

Пример условного обозначения резца типа 1, исполнения 3, формы 1 с размером H = 2,8 мм из твердого сплава ВК6М:

Резец 1-3-1-2,8 ВК6М ГОСТ 34010—2016

То же, формы 2:

Резец 1-3-2-2,8 ВК6М ГОСТ 34010—2016

Пример условного обозначения резца типа 2, исполнения 3, формы 1 с размером H = 2,8 мм из твердого сплава ВК6М:

Резец 2-3-1-2,8 ВК6М ГОСТ 34010—2016

То же, формы 2:

Резец 2-3-2-2,8 ВК6М ГОСТ 34010—2016

5 Технические требования

Технические требования — по ГОСТ 18064.

УДК 621.914.025:006.354 МКС 25.100.10

Ключевые слова: резцы расточные цельные твердосплавные, типы, размеры

Редактор переиздания *Ю.А. Расторгуева*
Технический редактор *В.Н. Прусакова*
Корректор *И.А. Королева*
Компьютерная верстка *Л.А. Круговой*

Сдано в набор 03.06.2020. Подписано в печать 16.11.2020. Формат 60×84 1/8. Гарнитура Ариал.
Усл. печ. л. 1,40. Уч.-изд. л. 1,12.
Подготовлено на основе электронной версии, предоставленной разработчиком стандарта

Создано в единичном исполнении во ФГУП «СТАНДАРТИНФОРМ»
для комплектования Федерального информационного фонда стандартов, 117418 Москва, Нахимовский пр-т, д 31, к. 2.
gost.e-ecolog.ru gost.e-ecolog.ru

gost.e-ecolog.ru