МЕЖГОСУДАРСТВЕННЫЙ СОВЕТ ПО СТАНДАРТИЗАЦИИ, МЕТРОЛОГИИ И СЕРТИФИКАЦИИ
(МГС)
INTERSTATE COUNCIL FOR STANDARDIZATION, METROLOGY AND CERTIFICATION
(ISC)

МЕЖГОСУДАРСТВЕННЫЙ СТАНДАРТ

ГОСТ 16556— 2016

ЗАЗЕМЛИТЕЛИ ДЛЯ ПЕРЕДВИЖНЫХ ЭЛЕКТРОУСТАНОВОК

Общие технические условия

Издание официальное

Москва
Стандартинформ
2017

gost.e-ecolog.ru

Предисловие

Цели, основные принципы и основной порядок проведения работ по межгосударственной стандартизации установлены в ГОСТ 1.0—2015 «Межгосударственная система стандартизации. Основные положения» и ГОСТ 1.2—2015 «Межгосударственная система стандартизации. Стандарты межгосударственные, правила и рекомендации по межгосударственной стандартизации. Правила разработки, принятия, обновления и отмены»

Сведения о стандарте

1 РАЗРАБОТАН Федеральным государственным унитарным предприятием «Всероссийский научно-исследовательский институт стандартизации и сертификации в машиностроении» (ВНИИНМАШ) и Автономной некоммерческой организацией «Центр по сертификации электроагрегатов и передвижных электростанций» («ЦС ЭА и ПЭС»)

2 ВНЕСЕН Техническим комитетом по стандартизации ТК 047 «Передвижные электростанции»

3 ПРИНЯТ Межгосударственным советом по стандартизации, метрологии и сертификации (протокол от 27 сентября 2016 г. № 91-П)

За принятие проголосовали:

Краткое наименование страны по МК (ИСО 3166) 004—97	Код страны по МК (ИСО 3166) 004—97	Сокращенное наименование национального органа по стандартизации
Армения	AM	Минэкономики Республики Армения
Беларусь	BY	Госстандарт Республики Беларусь
Киргизия	KG	Кыргызстандарт
Россия	RU	Росстандарт
Таджикистан	TJ	Таджикстандарт

4 Приказом Федерального агентства по техническому регулированию и метрологии от 9 июня 2017 г. № 531-ст межгосударственный стандарт ГОСТ 16556—2016 введен в действие в качестве национального стандарта Российской Федерации с 1 марта 2018 г.

5 ВЗАМЕН ГОСТ 16556—81

*Информация об изменениях к настоящему стандарту публикуется в ежегодном информационном указателе «Национальные стандарты» (по состоянию на 1 января текущего года), а текст изменений и поправок — в ежемесячном информационном указателе «Национальные стандарты». В случае пересмотра (замены) или отмены настоящего стандарта соответствующее уведомление будет опубликовано в ежемесячном информационном указателе «Национальные стандарты». Соответствующая информация, уведомление и тексты размещаются также в информационной системе общего пользования — на официальном сайте Федерального агентства по техническому регулированию и метрологии в сети Интернет(*gost.e-ecolog.ru

© Стандартинформ, 2017

В Российской Федерации настоящий стандарт не может быть полностью или частично воспроизведен, тиражирован и распространен в качестве официального издания без разрешения Федерального агентства по техническому регулированию и метрологии

Поправка к ГОСТ 16556—2016 Заземлители для передвижных электроустановок. Общие технические условия

В каком месте	Напечатано	Должно быть		
Предисловие. Таблица согласования	—	Туркмения	ТМ	Главгосслужба «Туркменстандартлары»

(ИУС № 12 2021 г.)

Поправка к ГОСТ 16556—2016 Заземлители для передвижных электроустановок. Общие технические условия

В каком месте	Напечатано	Должно быть		
Предисловие. Таблица согласования	—	Азербайджан	AZ	Азстандарт

(ИУС № 11 2025 г.)

МЕЖГОСУДАРСТВЕННЫЙ СТАНДАРТ

ЗАЗЕМЛИТЕЛИ ДЛЯ ПЕРЕДВИЖНЫХ ЭЛЕКТРОУСТАНОВОК

Общие технические условия

Ground connections for movable electric units.
General specifications

Дата введения — 2018—03—01

1 Область применения

Настоящий стандарт распространяется на стержневые заземлители, представляющие собой стержни с зажимом и устройство для их забивки в грунт и извлечения из грунта.

Заземлители должны допускать применение в макроклиматических районах с умеренным и холодным климатом (исполнение УХЛ категории 1) по ГОСТ 15150.

2 Нормативные ссылки

В настоящем стандарте использованы нормативные ссылки на следующие межгосударственные стандарты:

ГОСТ 9.301—86 Единая система защиты от коррозии и старения. Покрытия металлические и неметаллические неорганические. Общие требования

ГОСТ 9.302—88 Единая система защиты от коррозии и старения. Покрытия металлические и неметаллические неорганические. Методы контроля

ГОСТ 380—2005 Сталь углеродистая обыкновенного качества. Марки

ГОСТ 977—88 Отливки стальные. Общие технические условия

ГОСТ 1050—2013 Металлопродукция из нелегированных конструкционных качественных и специальных сталей. Общие технические условия

ГОСТ 1051—73 Прокат калиброванный. Общие технические условия

ГОСТ 1763—68 Сталь. Методы определения глубины обезуглероженного слоя

ГОСТ 2789—73 Шероховатость поверхности. Параметры и характеристики

ГОСТ 3033—79 Болты откидные. Конструкция и размеры

ГОСТ 5663—79 Проволока стальная углеродистая для холодной высадки. Технические условия

ГОСТ 6402—70 Шайбы пружинные. Технические условия

ГОСТ 7417—75 Сталь калиброванная круглая. Сортамент

ГОСТ 9013—59 Металлы. Метод измерения твердости по Роквеллу

ГОСТ 10702—78 Прокат из качественной конструкционной углеродистой и легированной стали для холодного выдавливания и высадки. Технические условия

ГОСТ 11371—78 Шайбы. Технические условия

ГОСТ 14192—96 Маркировка грузов

ГОСТ 15150—69 Машины, приборы и другие технические изделия. Исполнения для различных климатических районов. Категории, условия эксплуатации, хранения и транспортирования в части воздействия климатических факторов внешней среды

ГОСТ 17473—80 Винты с полукруглой головкой классов точности А и В. Конструкция и размеры

ГОСТ 18620—86 Изделия электротехнические. Маркировка

Издание официальное

ГОСТ 23216—78 Изделия электротехнические. Хранение, транспортирование, временная противокоррозионная защита, упаковка. Общие требования и методы испытаний

ГОСТ 25100—2011 Грунты. Классификация

ГОСТ 25347—2013 Основные нормы взаимозаменяемости. Характеристики изделий геометрические. Система допусков на линейные размеры. Ряды допусков, предельные отклонения отверстий и валов

ГОСТ 26645—85[1)] Отливки из металлов и сплавов. Допуски размеров, массы и припуски на механическую обработку

Примечание — При пользовании настоящим стандартом целесообразно проверить действие ссылочных стандартов в информационной системе общего пользования — на официальном сайте Федерального агентства по техническому регулированию и метрологии в сети Интернет или по ежегодному информационному указателю «Национальные стандарты», который опубликован по состоянию на 1 января текущего года, и по выпускам ежемесячного информационного указателя «Национальные стандарты» за текущий год. Если ссылочный стандарт заменен (изменен), то при пользовании настоящим стандартом следует руководствоваться заменяющим (измененным) стандартом. Если ссылочный стандарт отменен без замены, то положение, в котором дана ссылка на него, применяется в части, не затрагивающей эту ссылку.

3 Термины и определения

В настоящем стандарте применены следующие термины с соответствующими определениями.

3.1

заземлитель: Проводник (электрод) или совокупность электрически соединенных между собой проводников, находящихся в надежном соприкосновении с землей или ее эквивалентом.

[ГОСТ 24291—90, статья 47]

3.2

заземляющий проводник: Проводник, соединяющий заземляемые части с заземлителем.

[ГОСТ 24291—90, статья 48]

3.3

обезуглероженный слой: Поверхностный слой стали или чугуна, потерявший частично (или весь) углерод вследствие взаимодействия с коррозионной средой.

[ГОСТ 5272—68, статья 55]

3.4

электроустановка: Энергоустановка, предназначенная для производства или преобразования, передачи, накопления, распределения или потребления электрической энергии.

[ГОСТ 19431—84, статья 25]

4 Конструкция и основные размеры

4.1 Конструкция и основные размеры заземлителей должны соответствовать указанным на рисунках 1—3.

[1)] В Российской Федерации действует ГОСТ Р 53464—2009 «Отливки из металлов и сплавов. Допуски размеров, массы и припуски на механическую обработку».

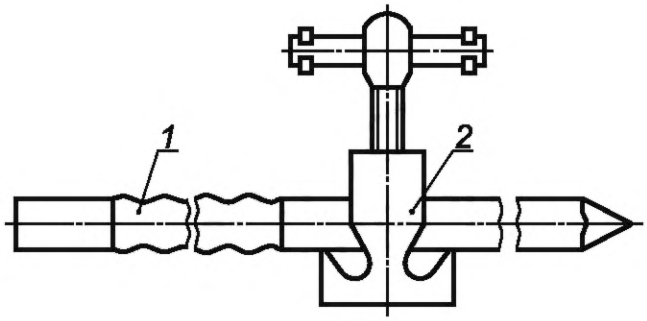

1 — стержень; *2* — зажим

Рисунок 1 — Общий вид заземлителя

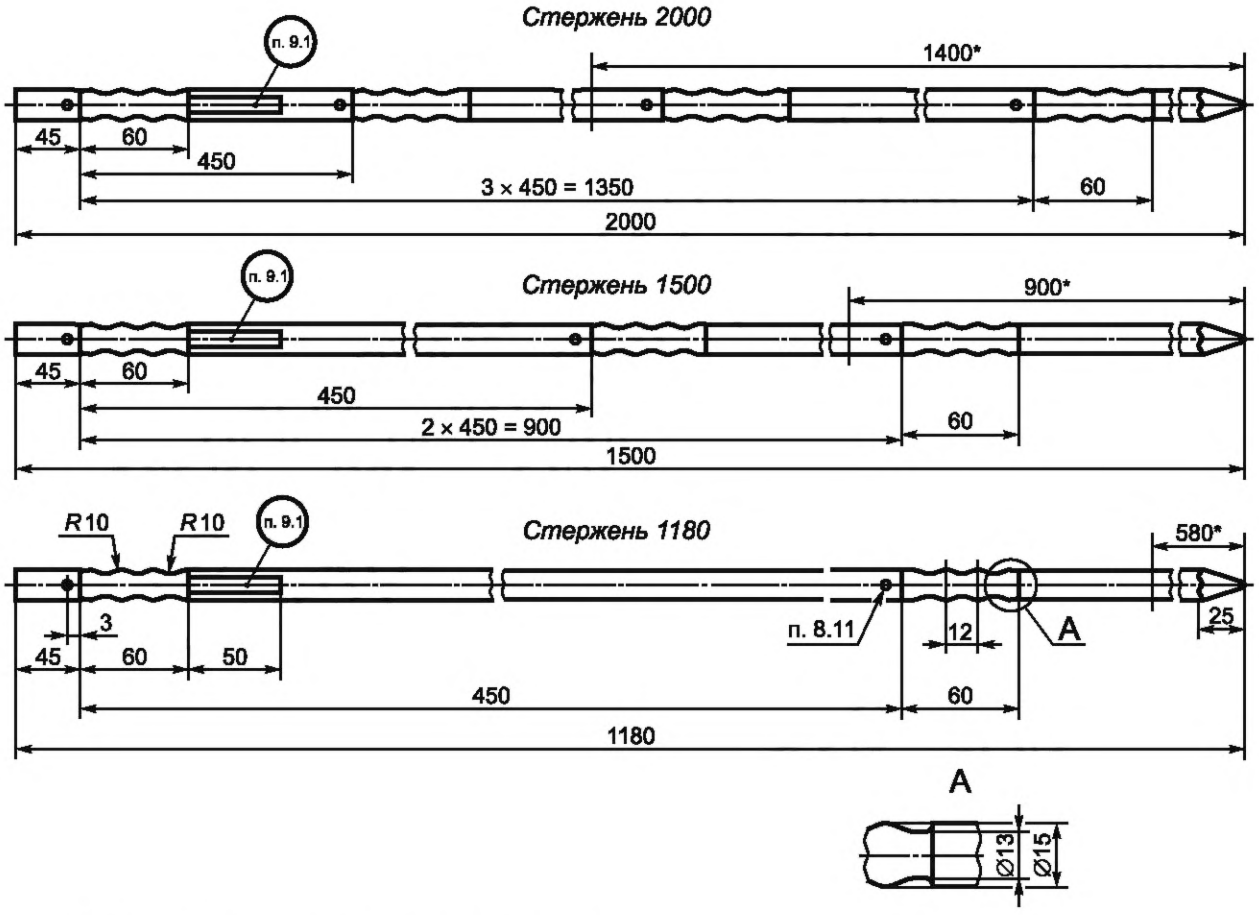

* Глубина забивки стержня в грунт — справочная.

Рисунок 2 — Стержни

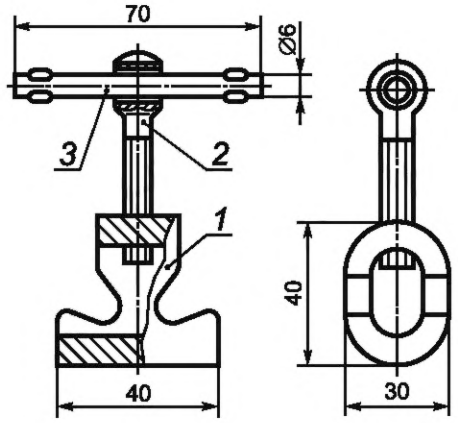

1 — зажим; *2* — болт М8х45 по ГОСТ 3033; *3* — вороток

Рисунок 3 — Зажим

4.2 Устройство для забивки заземлителя в грунт и извлечения его из грунта состоит из разъемного замка с запирающей рукояткой и молота. Конструкция и основные размеры должны соответствовать указанным на рисунках 4 и 5.

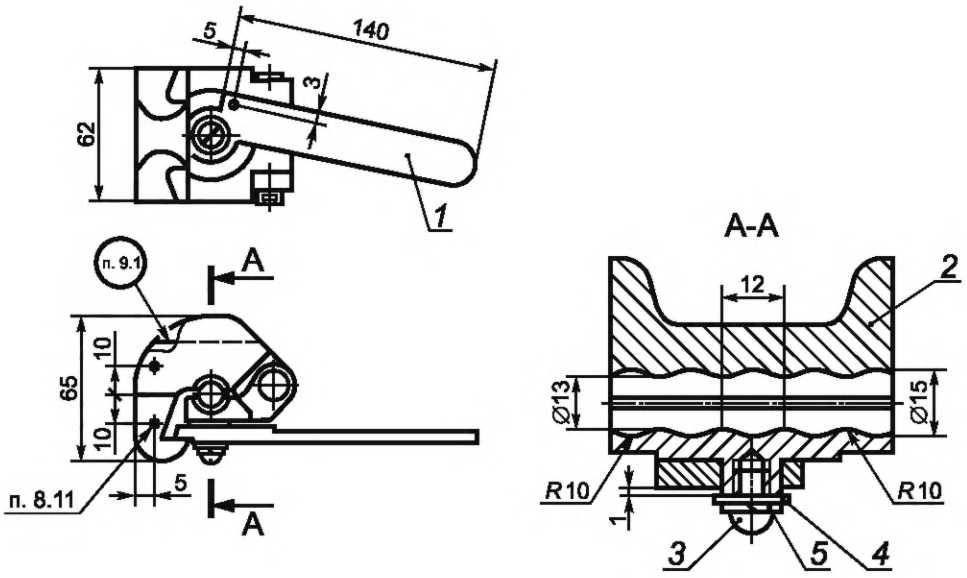

1 — рукоятка; *2* — замок; *3* — винт М6х10 по ГОСТ 17473; *4* — шайба 6 по ГОСТ 11371; *5* — шайба 6 по ГОСТ 6402

Рисунок 4 — Замок

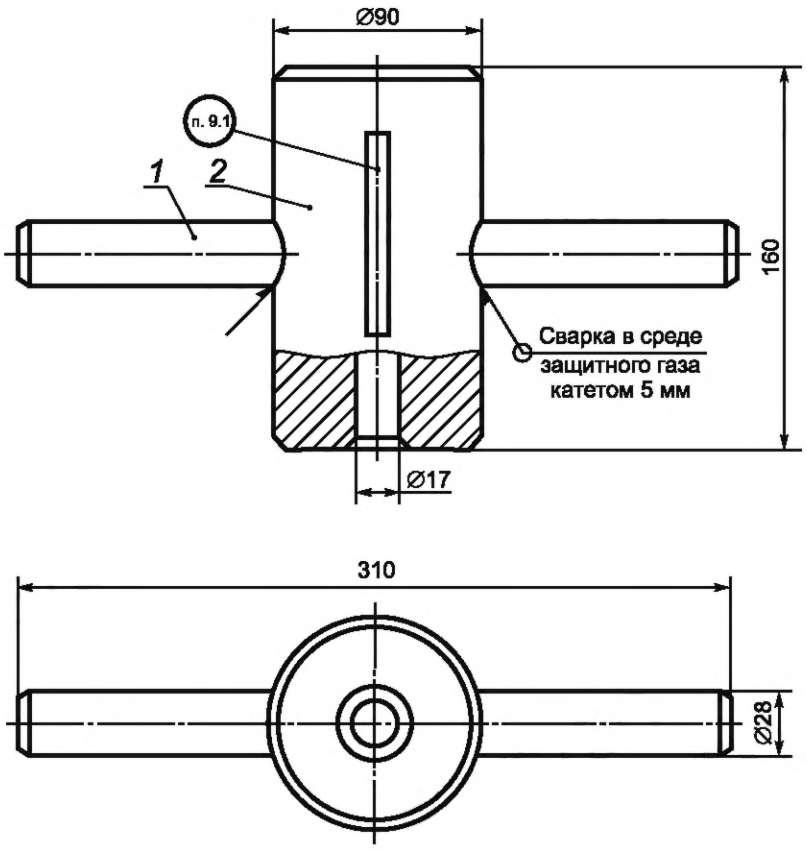

1 — рукоятка; *2* — молот

Рисунок 5 — Молот

4.3 Коды ОКП указаны в таблице 4.1.

Таблица 4.1

Наименование изделия	Код ОКП
Стержень 2000 мм	33 9869 9821
Стержень 1500 мм	33 9869 9822
Стержень 1180 мм	33 9869 9823
Замок	33 9869 9826
Зажим	33 9869 9827
Молот	33 9869 9828

Пример условного обозначения заземлителя со стержнем длиной 2000 мм:

Заземлитель 2000 ГОСТ 16556—2016

Пример условного обозначения устройств для забивки заземлителя в грунт и извлечения его из грунта:

Замок ГОСТ 16556—2016
Молот ГОСТ 16556—2016

Пример условного обозначения зажима:

Зажим ГОСТ 16556—2016

5 Технические требования

5.1 Заземлители и устройства для их забивки в грунт и извлечения из грунта следует изготовлять в соответствии с требованиями настоящего стандарта по рабочим чертежам, утвержденным в установленном порядке.

5.2 Внешний вид стержня, зажима, замка и молота (далее — изделия) должен соответствовать образцам, утвержденным в установленном порядке.

5.3 Покрытие изделий должно быть цинковым хроматированным и соответствовать требованиям, установленным в ГОСТ 9.301.

5.4 Изделия должны быть взаимозаменяемыми.

5.5 Замок на стержне должен закрываться и открываться усилием от руки, при этом зазор между разъемными частями замка, закрепленного на стержне, должен быть в пределах 1,5—3,5 мм.

5.6 Молот должен свободно без усилий перемещаться вдоль стержня при забивке заземлителя в грунт и извлечения его из грунта.

5.7 Зажим должен обеспечивать надежный контакт со стержнем трех заземляющих проводников с площадью сечения от 6 до 25 мм^2.

5.8 Переходное сопротивление между стержнем и заземляющими проводниками не должно превышать 600 мкОм.

5.9 Масса изделий не должна превышать значений, установленных в таблице 5.1.

5.10 Посадка рукоятки на кронштейн замка, а также посадка оси в шарнирные отверстия кронштейнов замка должна соответствовать H12/h12 по ГОСТ 25347.

5.11 Предельная кривизна стержня при изготовлении не должна превышать установленной в ГОСТ 7417.

5.12 Предельные отклонения размеров зажима и деталей замка —— по 1-му классу точности ГОСТ 26645.

5.13 Предельные отклонения размеров волнистого профиля стержня не должны превышать h16 по ГОСТ 25347.

5.14 Параметр шероховатости поверхностей зажима и деталей — $Rz > 40$ мкм по ГОСТ 2789.

5.15 Глубина обезуглероженного слоя волнистых поверхностей замка не должна превышать 0,5 мм. Обезуглероженный слой на волнистых поверхностях стержня не допускается.

5.16 Поверхностная твердость заостренного конца стержня на длине 40 мм, а также участков стержня с волнистыми поверхностями, поверхностная твердость кронштейнов замка и запирающего конца рукоятки замка должна быть 36 ... 41 HRCэ.

5.17 Заземлители и устройства для их забивки в грунт и извлечения из грунта должны допускать забивку и извлечение без поломок во всех грунтах (кроме крупнообломочного и скального массива). Характеристика грунтов приведена в справочном приложении А.

5.18 Наработка заземлителей и устройств для их забивки в грунт и извлечения из грунта в циклах должна быть не менее:

120 — в немерзлом глинистом или песчаном грунте;

12 — в мерзлом глинистом или песчаном, а также в немерзлом гравийном или галечниковом и гравелистом грунтах.

5.19 Срок сохраняемости изделий должен быть 12 лет, из них 5 лет в полевых условиях.

5.20 Изделия должны быть изготовлены из материалов, указанных в таблице 5.1.

Таблица 5.1

Наименование изделия (детали)	Материал	Масса, кг
Стержень 2000 мм	Сталь 35 по ГОСТ 1051	2,90
Стержень 1500 мм	То же	2,20
Стержень 1180 мм	»	1,80
Зажим	Сталь 35 Л-1 по ГОСТ 977*	0,15
Замок (детали)	То же	1,90
Молот (детали)	Сталь 3 по ГОСТ 380	8,80
Болт по ГОСТ 3033	Сталь 10 кп нагартованная по ГОСТ 10702	0,022
Вороток	Проволока 6,0-2-10 по ГОСТ 5663	0,015
* По согласованию с заказчиком зажим и замок могут быть изготовлены из стали 35 по ГОСТ 1050.		

6 Комплектность

6.1 Комплект заземлителя с устройством для забивки его в грунт и извлечения из грунта состоит из одного стержня длиной 2000, 1500 или 1180 мм с зажимом, замка и молота.

По требованию потребителя допускается поставка отдельных изделий, входящих в комплект.

6.2 К комплекту прилагают Инструкцию по правилам эксплуатации и ремонту заземлителей и устройств для их забивки в грунт и извлечения из грунта, характеристику учета грунтов и схему забивки стержня и извлечения в соответствии с приложениями А и Б настоящего стандарта.

7 Правила приемки

7.1 Для проверки соответствия заземлителей и устройств для их забивки в грунт и извлечения из грунта требованиям настоящего стандарта и техническим условиям проводят приемо-сдаточные, типовые и периодические испытания.

По требованию заказчика, дополнительно проводят испытания на сохраняемость.

7.2 Типовые испытания проводят после изменения применяемых материалов или технологии изготовления.

Необходимость проведения испытаний определяют по согласованию между предприятием-изготовителем и представителем заказчика.

7.3 Изделия для приемки предъявляют партиями.

Партия должна состоять из изделий одного наименования, предъявляемых для приемки по одному предъявительскому извещению, до 120 шт., но не менее 6 шт.

7.4 Приемо-сдаточные испытания проводят представители отдела технического контроля изготовителя и заказчика в объеме 3 % изделий от партии, но не менее 3 шт. в последовательности, указанной в таблице 7.1.

Таблица 7.1

Наименование проверки	Номер пункта настоящего стандарта	
	требований	методов контроля
Проверка внешнего вида	5.2; 5.14	8.2
Проверка материала	5.20	8.13
Проверка основных размеров	4.1; 4.2; 5.1; 5.10; 5.12; 5.13	8.1
Проверка твердости	5.16	8.11
Проверка предельной кривизны стержня	5.11	8.9
Проверка крепления замка на стержне	5.5	8.5
Проверка перемещения молота по стержню	5.6	8.6
Проверка маркировки	9.2	8.14
Проверка упаковки	9.3	8.15

7.5 Результаты приемо-сдаточных испытаний считают положительными, если все изделия, подвергнутые испытаниям, соответствуют требованиям настоящего стандарта.

7.6 Если при испытаниях будут обнаружены изделия, не соответствующие требованиям настоящего стандарта, то производят повторные испытания на удвоенной выборке от партии.

Результаты повторных испытаний считают окончательными и распространяют на всю партию.

Партию изделий, не выдержавшую повторных испытаний, забраковывают окончательно без права нового предъявления представителю заказчика.

7.7 Периодические испытания проводят в объеме и последовательности, указанных в табл. 7.2, не реже одного раза в 2 года на трех заземлителях и трех устройствах для забивки их в грунт и извлечения из грунта.

Таблица 7.2

Наименование проверки	Номер пункта настоящего стандарта	
	требований	методов контроля
1. Проверка всех размеров изделий на соответствие технической документации	5.1	8.1
2. Проверка покрытия изделий	5.3	8.3
3. Проверка взаимозаменяемости	5.4	8.4
4. Проверка крепления заземляющего проводника и значения переходного сопротивления	5.7; 5.8	8.7
5. Проверка массы изделий	5.9	8.8
6. Проверка глубины обезуглероженного слоя	5.15	8.10
7. Проверка наработки	5.18	8.12
8. Проверка упаковки	9.3; 9.5; 9.7; 9.8	8.15

7.8 Результаты периодических испытаний считают положительными, если все изделия, подвергнутые испытаниям, соответствуют требованиям настоящего стандарта.

7.9 При получении неудовлетворительных результатов периодических испытаний хотя бы по одному из требований настоящего стандарта испытания прекращают и приостанавливают отгрузку принятых изделий.

7.10 Изготовитель выявляет причины дефектов и предъявляет отчет представителю заказчика с указанием причин неудовлетворительных испытаний и мер по их устранению.

7.11 Повторные испытания проводят на изделиях, изготовленных после внедрения в производство мероприятий, направленных на устранение причин неудовлетворительных результатов испытаний, на удвоенном числе изделий, прошедших приемо-сдаточные испытания, в полном объеме периодических испытаний.

7.12 Возобновление приемки и отгрузки изделий потребителю (в том числе принятых) производят при получении положительных результатов повторных испытаний, а также после устранения всех выявленных при испытаниях дефектов в предъявляемых к приемке и принятых, но не отгруженных изделиях.

7.13 Изделия, подвергшиеся периодическим испытаниям, поставке потребителю не подлежат.

7.14 Испытания на сохраняемость (5.19) проводят путем закладки изделий на длительное хранение по согласованной с представителем заказчика программе.

7.15 Изделия считают выдержавшими испытания на сохраняемость, если после окончания длительного хранения на изделиях отсутствуют следы коррозии и получены положительные результаты в объеме приемо-сдаточных испытаний.

8 Методы контроля

8.1 Контроль конструкции и размеров изделий (4.1; 4.2; 5.1; 5.10; 5.12; 5.13) проводят сличением с чертежами и измерением размеров измерительными инструментами, обеспечивающими требуемую в чертежах точность, или специальными шаблонами.

8.2 Контроль внешнего вида изделий (5.2; 5.14) проводят визуально и сравнением с образцами.

8.3 Контроль покрытия изделий (5.3) проводят в соответствии с ГОСТ 9.302.

8.4 Взаимозаменяемость изделий (5.4) проверяют путем разборки и смешанной сборки деталей трех замков. Взаимозаменяемость проверяют до проверки наработки на соответствие 5.18.

8.5 Контроль закрывания и открывания замка на стержне (5.5) проводят путем зажатия рукоятки замка на стержне усилием от руки. Контроль зазора между разъемными частями замка проводят щупом по [1].

8.6 Контроль перемещения молотка по стержню (5.6) проводят установкой стержня в вертикальное положение и надеванием молота на верхний конец стержня. Молот под собственной массой должен свободно перемещаться по стержню вниз.

8.7 Контроль крепления заземляющих проводников зажимом к стержню и контроль значения переходного сопротивления между проводниками и стержнем (5.7 и 5.8) проводят одновременным креплением зажимом к стержню трех заземляющих проводников с площадью сечения 6; 10; 16; 25 мм^2 в любом наборе, при этом с площадью сечения 25 мм^2 не более двух. Значение переходного сопротивления измеряют мостом постоянного тока между стержнем и каждым проводником.

8.8 Массу изделий (5.9) контролируют взвешиванием на весах с погрешностью не более 0,005 кг.

8.9 Контроль предельной кривизны стержня (5.11) должен производиться щупом на измерительной плите.

8.10 Контроль глубины обезуглероженного слоя волнистых поверхностей замка и стержня (5.15) проводят по требованиям, установленным в ГОСТ 1763.

8.11 Твердость заостренного конца стержня, а также участков стержня с волнистой поверхностью, твердость волнистых поверхностей замка и запирающего конца рукоятки (5.16) проверяют по требованиям, установленным в ГОСТ 9013.

8.12 Наработку заземлителей (5.18) проверяют путем забивания и извлечения каждого комплекта в немерзлый глинистый или в песчаный грунт 120 циклов, в мерзлый глинистый или песчаный — 12 циклов. По согласованию с заказчиком допускается мерзлый глинистый или песчаный грунт заменить немерзлым гравийным или галечниковым либо гравелистым, и наоборот.

8.13 Материалы и крепеж, применяемые для изготовления изделий (5.20), проверяют сличением с сопроводительной документацией. По требованию заказчика качество может быть подтверждено необходимыми анализами.

8.14 Качество маркировки (9.1) проверяют визуально и сличением с маркировкой на образцах. Если маркировка нанесена краской, то производят трехкратное протирание ее хлопчатобумажной тканью, смоченной водой.

Изделия считают выдержавшими испытания, если маркировка осталась разборчивой.

8.15 Контроль и испытания упаковки и упакованных изделий (9.4) проводят по ГОСТ 23216.

9 Маркировка, упаковка, транспортирование и хранение

9.1 Маркировку наносят на каждое изделие в местах, указанных на чертежах. Общие требования к маркировке должны соответствовать ГОСТ 18620.

9.2 Маркирование выполняют любым способом, обеспечивающим четкость маркировки в течение всего срока сохраняемости изделий.

Маркировка должна содержать обозначение настоящего стандарта.

9.3 Упаковывание и консервацию изделий проводят в соответствии с требованиями, установленными в ГОСТ 23216 для условий хранения и транспортирования, указанных в 9.9 и 9.10.

9.4 Консервация должна обеспечить сохраняемость изделий в течение 4 лет.

9.5 В каждую упаковку должен быть вложен упаковочный лист, в котором указывают:

- товарный знак или наименование предприятия-изготовителя;
- наименование, обозначение и число упакованных изделий;
- фамилию или номер упаковщика;
- дату упаковывания;
- штампы технического контроля и представителя заказчика.

9.6 Упаковывание изделий, хранящихся вместе с электроустановкой, должно производиться по техническим условиям на электроустановку с учетом требований транспортирования и хранения, изложенных в настоящем стандарте.

9.7 Транспортная маркировка на упаковке должна соответствовать ГОСТ 14192.

9.8 Масса брутто должна быть не более 50 кг.

9.9 Условия транспортирования изделий в упаковке изготовителя в части воздействия механических факторов, в том числе в составе электроустановки, должны быть не ниже группы Ж по ГОСТ 23216, в части воздействия климатических факторов — не ниже группы условий хранения 7(Ж1), а по требованию заказчика — по группам 5(ОЖ4) и 8(ОЖ3) ГОСТ 15150.

9.10 Изделия в упаковке поставщика, в случае поставки потребителю отдельно от электроустановки, транспортируют транспортом всех видов в открытых транспортных средствах, в том числе и в районы Крайнего Севера и приравненные к ним местности, в соответствии с правилами перевозок грузов, действующими на транспорте данного вида.

9.11 Условия хранения изделий в упаковке поставщика, в том числе в составе электроустановки, должны быть не ниже группы 4(Ж2), а по требованию заказчика — по группам 5(ОЖ4) и 8(ОЖ3) ГОСТ 15150.

10 Указания по эксплуатации и ремонту

10.1 Электроустановки должны комплектоваться заземлителями с наибольшей длиной стержня по условиям размещения их на электроустановке.

10.2 Перед забивкой заземлителя в грунт со стержня, замка и зажима снять консервационную смазку. Места сопряжения стержня и зажима протереть бензином.

10.3 Заземлители не предназначены для забивки в скальный массив.

При забивке заземлителей в грунты, указанные в приложении А, в случае попадания заостренного конца стержня в крупные частицы гальки или щебня заземлитель следует извлечь, изменить угол наклона или забить его в другое место.

10.4 При забивке заземлителя в грунт и извлечении его из грунта закрепление замка на стержне должно соответствовать указанному в приложении Б. Только при указанном закреплении замка на стержне при ударах молота замок надежно удерживается на стержне. В процессе забивки рукоятку замка следует периодически подтягивать.

10.5 Молот по стержню следует перемещать, не раскачивая стержень.

10.6 Забивку стержня в грунт и его извлечение из грунта следует производить с особой предосторожностью.

Отсутствие предосторожности может привести к травмированию лица или головы исполнителя о верхний конец стержня.

10.7 После забивки в галечниковый или щебенистый грунт стержни при необходимости могут подвергаться выпрямлению на стальной плоскости молотком из запасного имущества электроустановки.

Удары молотком следует наносить по деревянной подкладке.

10.8 В процессе эксплуатации на запирающем конце рукоятки замка может появиться заусенец, ухудшающий работу замка. Заусенец следует зачистить плоским напильником.

10.9 Указания по эксплуатации и ремонту допускается вносить в эксплуатационную документацию электроустановки.

11 Гарантии изготовителя

11.1 Изготовитель гарантирует соответствие изделий требованиям настоящего стандарта при соблюдении потребителем условий транспортирования, хранения и эксплуатации.

11.2 Гарантийный срок эксплуатации — 5 лет со дня ввода изделий в эксплуатацию при наработке, не превышающей указанной в 5.18.

Приложение А
(справочное)

Характеристика грунтов по ГОСТ 25100, в которые допускается забивка заземлителей

Наименование грунта	Состав грунта	Число забивок и извлечений (наработка), циклы
1 Немерзлый грунт		
1.1 Глинистый или песчаный (гравелистый)	Масса частиц размером от 2 до 10 мм составляет менее 50 %; остальное — глина или песок	120
1.2 Торф, глина, садовая земля, суглинок, чернозем, супесок, песок	То же, без включений	120
1.3 Гравийный (при преобладании неокатанных частиц — дресвяный)	Масса частиц размером от 2 до 10 мм составляет более 50 %, остальное — менее 2 мм	12
1.4 Галечниковый (при преобладании неокатанных частиц — щебенистый)	Масса частиц размером от 10 до 30 мм составляет до 60 %, остальное — менее 10 мм	12
2 Мерзлый грунт		
2.1 Глинистый или песчаный (гравелистый)	Масса частиц размером от 2 до 10 мм составляет менее 50 %; остальное — глина или песок	12
2.2 Торф, глина, садовая земля, суглинок, чернозем, супесок, песок	То же, без включений	12

Приложение Б
(обязательное)

Схема забивки стержня в грунт и извлечения стержня из грунта

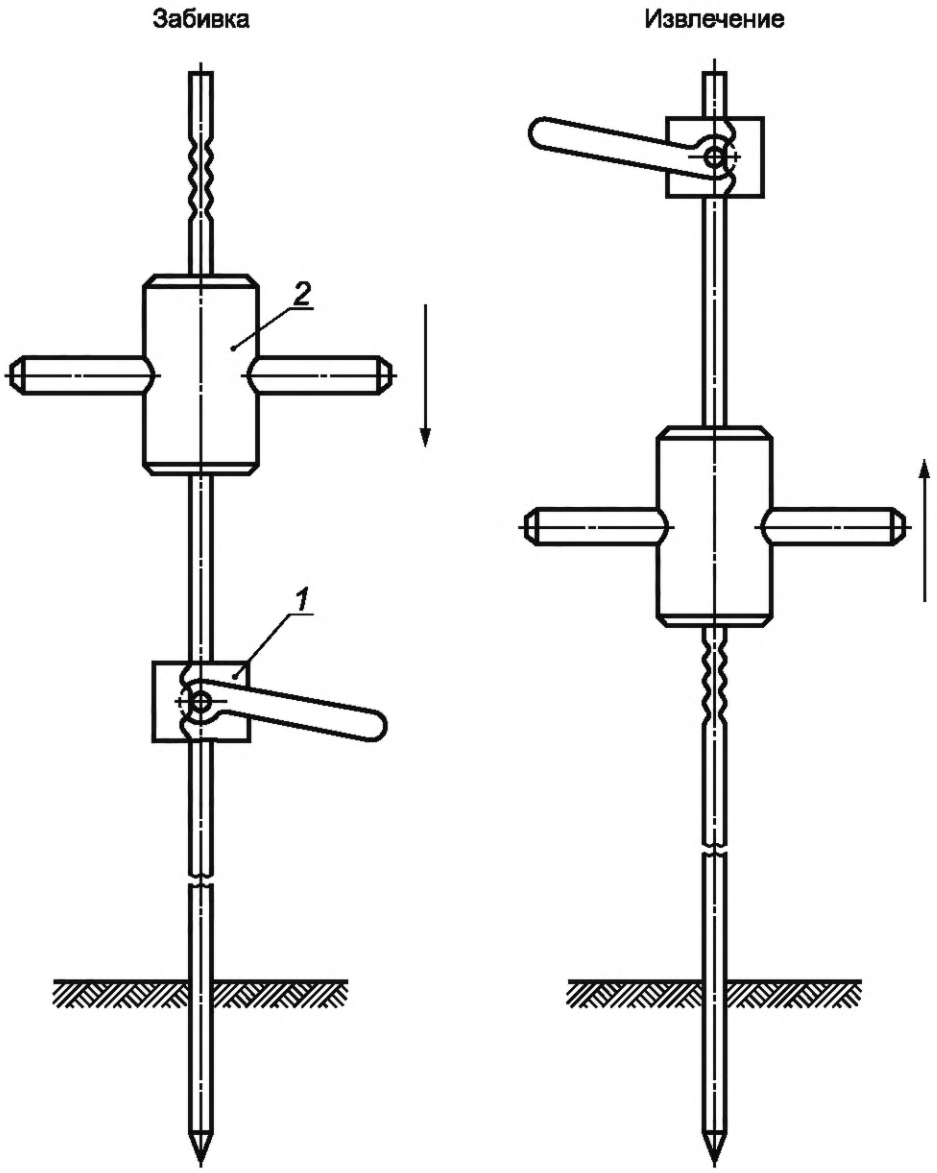

1 — замок; *2* — молот

Рисунок Б.1 — Положение замка и молота при забивке и извлечении стержня

Библиография

[1] ТУ 2-034-0221197-011—91 Щупы. Модели 82003, 82103, 82203, 83303. Технические условия

УДК 621.316.995:006.354 МКС 29.120 Е76 ОКП 33 9869 9810

Ключевые слова: заземлитель, электроустановка, общие технические условия, технические требования, правила приемки, методы контроля

БЗ 6—2016/37

Редактор *В.Н. Карнаушко*
Технический редактор *В.Н. Прусакова*
Корректор *И.А. Королева*
Компьютерная верстка *И.А. Налейкиной*

Сдано в набор 13.06.2017. Подписано в печать 23.06.2017. Формат 60×84 1/8. Гарнитура Ариал.
Усл. печ. л. 1,86. Уч.-изд. л. 1,68. Тираж 36 экз. Зак. 1065.
Подготовлено на основе электронной версии, предоставленной разработчиком стандарта

Издано и отпечатано во ФГУП «СТАНДАРТИНФОРМ», 123001 Москва, Гранатный пер., 4.

gost.e-ecolog.ru gost.e-ecolog.ru

Поправка к ГОСТ 16556—2016 Заземлители для передвижных электроустановок. Общие технические условия

В каком месте	Напечатано	Должно быть		
Предисловие. Таблица согласования	—	Туркмения	ТМ	Главгосслужба «Туркменстандартлары»

(ИУС № 12 2021 г.)

Поправка к ГОСТ 16556—2016 Заземлители для передвижных электроустановок. Общие технические условия

В каком месте	Напечатано	Должно быть		
Предисловие. Таблица согласования	—	Азербайджан	AZ	Азстандарт

(ИУС № 11 2025 г.)

gost.e-ecolog.ru