МЕЖГОСУДАРСТВЕННЫЙ СОВЕТ ПО СТАНДАРТИЗАЦИИ, МЕТРОЛОГИИ И СЕРТИФИКАЦИИ
(МГС)

INTERSTATE COUNCIL FOR STANDARDIZATION, METROLOGY AND CERTIFICATION
(ISC)

МЕЖГОСУДАРСТВЕННЫЙ
СТАНДАРТ

**ГОСТ
9860—
98**

ПРЕССЫ ГИДРАВЛИЧЕСКИЕ ПАКЕТИРОВОЧНЫЕ ДЛЯ МЕТАЛЛИЧЕСКИХ ОТХОДОВ

Основные параметры и размеры

Издание официальное

Москва
Стандартинформ
2020

gost.e-ecolog.ru

Предисловие

Цели, основные принципы и общие правила проведения работ по межгосударственной стандартизации установлены ГОСТ 1.0 «Межгосударственная система стандартизации. Основные положения» и ГОСТ 1.2 «Межгосударственная система стандартизации. Стандарты межгосударственные, правила и рекомендации по межгосударственной стандартизации. Правила разработки, принятия, обновления и отмены»

Сведения о стандарте

1 РАЗРАБОТАН Техническим комитетом по стандартизации ТК 75, Открытым акционерным обществом «Украинский научно-исследовательский институт станков, инструментов, приборов» (ОАО «УкрНИИСИП»)

2 ВНЕСЕН Комитетом Украины по вопросам стандартизации, метрологии и сертификации

3 ПРИНЯТ Межгосударственным Советом по стандартизации, метрологии и сертификации (протокол № 14 от 12 ноября 1998 г.)

За принятие проголосовали:

Краткое наименование страны по МК (ИСО 3166) 004—97	Код страны по МК (ИСО 3166) 004—97	Сокращенное наименование национального органа по стандартизации
Азербайджан	AZ	Азгосстандарт
Армения	AM	Армгосстандарт
Беларусь	BY	Госстандарт Республики Беларусь
Казахстан	KZ	Госстандарт Республики Казахстан
Киргизия	KG	Кыргызстандарт
Россия	RU	Госстандарт России
Таджикистан	TJ	Таджикстандарт
Туркмения	TM	Главгосслужба «Туркменстандартлары»
Узбекистан	UZ	Узгосстандарт
Украина	UA	Госстандарт Украины

4 Постановлением Государственного комитета Российской Федерации по стандартизации и метрологии от 18 января 2001 г. № 23-ст межгосударственный стандарт ГОСТ 9860—98 введен в действие непосредственно в качестве государственного стандарта Российской Федерации с 1 января 2002 г.

5 ПЕРЕИЗДАНИЕ. Сентябрь 2020 г.

Информация о введении в действие (прекращении действия) настоящего стандарта и изменений к нему на территории указанных выше государств публикуется в указателях национальных стандартов, издаваемых в этих государствах, а также в сети Интернет на сайтах соответствующих национальных органов по стандартизации.

В случае пересмотра, изменения или отмены настоящего стандарта соответствующая информация будет опубликована на официальном интернет-сайте Межгосударственного совета по стандартизации, метрологии и сертификации в каталоге «Межгосударственные стандарты»

© ИПК Издательство стандартов, 2001
© Стандартинформ, оформление, 2020

В Российской Федерации настоящий стандарт не может быть полностью или частично воспроизведен, тиражирован и распространен в качестве официального издания без разрешения Федерального агентства по техническому регулированию и метрологии

Поправка к ГОСТ 9860—98 Прессы гидравлические пакетировочные для металлических отходов. Основные параметры и размеры (Издание, октябрь 2020 г.)

В каком месте	Напечатано	Должно быть
Предисловие	5 ПЕРЕИЗДАНИЕ. Сентябрь 2020 г.	5 ВЗАМЕН ГОСТ 9860—89 6 ПЕРЕИЗДАНИЕ. Сентябрь 2020 г.

(ИУС № 4 2021 г.)

МЕЖГОСУДАРСТВЕННЫЙ СТАНДАРТ

ПРЕССЫ ГИДРАВЛИЧЕСКИЕ ПАКЕТИРОВОЧНЫЕ ДЛЯ МЕТАЛЛИЧЕСКИХ ОТХОДОВ

Основные параметры и размеры

Hydraulic scrap metal baling presses. Basic parameters and dimensions

Дата введения — 2002—01—01

1 Область применения

Настоящий стандарт распространяется на стационарные гидравлические пакетировочные прессы (далее — прессы), предназначенные для пакетирования в холодном состоянии отходов и лома черных и (или) цветных металлов и сплавов, используемых в качестве металлической шихты в различных плавильных агрегатах.

Стандарт устанавливает основные параметры и размеры прессов.

Требования раздела 3 являются обязательными.

2 Определения

В настоящем стандарте применяют следующий термин с соответствующим определением:

прессовая камера: Емкость в прессе для уплотнения отходов и лома металла.

3 Основные параметры и размеры

Основные параметры и размеры прессов должны соответствовать указанным на рисунке 1 и в таблице 1.

Примечание — Рисунок 1 не определяет конструкцию пресса.

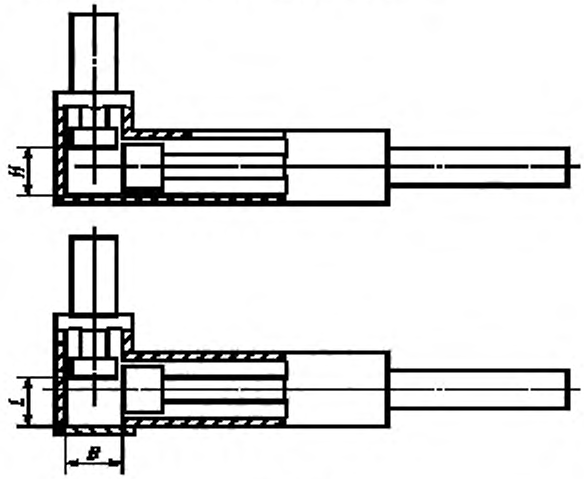

Рисунок 1

Издание официальное

Таблица 1

Наименование параметра	Норма при интервалах усилий последней ступени пресса, кН					
	от 1000 до 1600	от 1600 до 2500	от 2500 до 4000	от 4000 до 6300	от 6300 до 10000	от 10000 до 16000
Объем прессовой камеры в начале пакетирования, $м^3$, не менее	0,7	1,6	2,5	4,0	6,3	10
Размеры прессовой камеры в конце пакетирования, м, не более*:						
- при пакетировании отходов и лома черных металлов:						
ширина В		0,6			0,7	
высота Н		0,6			1,0	
длина С		1,5			2,0	
- при пакетировании отходов и лома цветных металлов и сплавов:						
ширина В			0,4			
высота Н			0,4			
длина С			0,7			
* Минимальный размер прессовой камеры определяется конструкцией пресса.						

УДК 621.8.32/.33:006.354 МКС 25.120.10

Ключевые слова: гидравлические пакетировочные прессы, прессовая камера, параметры, размеры

Редактор переиздания *Е.В. Яковлева*
Технический редактор *И.Е. Черепкова*
Корректор *О.В. Лазарева*
Компьютерная верстка *И.А. Налейкиной*

Сдано в набор 18.09.2020. Подписано в печать 30.10.2020. Формат 60×84 1/8. Гарнитура Ариал.
Усл. печ. л. 0,47. Уч.-изд. л. 0,35.
Подготовлено на основе электронной версии, предоставленной разработчиком стандарта

Создано в единичном исполнении во ФГУП «СТАНДАРТИНФОРМ» для комплектования Федерального информационного фонда стандартов, 117418 Москва, Нахимовский пр-т, д. 31, к. 2.
www.gostinfo.ru gost.e-ecolog.ru

Поправка к ГОСТ 9860—98 Прессы гидравлические пакетировочные для металлических отходов. Основные параметры и размеры (Издание, октябрь 2020 г.)

В каком месте	Напечатано	Должно быть
Предисловие	5 ПЕРЕИЗДАНИЕ. Сентябрь 2020 г.	5 ВЗАМЕН ГОСТ 9860—89 6 ПЕРЕИЗДАНИЕ. Сентябрь 2020 г.

(ИУС № 4 2021 г.)

gost.e-ecolog.ru