ФЕДЕРАЛЬНОЕ АГЕНТСТВО

ПО ТЕХНИЧЕСКОМУ РЕГУЛИРОВАНИЮ И МЕТРОЛОГИИ

НАЦИОНАЛЬНЫЙ СТАНДАРТ РОССИЙСКОЙ ФЕДЕРАЦИИ

ГОСТ Р 55943— 2018

СИСТЕМЫ ФАСАДНЫЕ ТЕПЛОИЗОЛЯЦИОННЫЕ КОМПОЗИЦИОННЫЕ С НАРУЖНЫМИ ШТУКАТУРНЫМИ СЛОЯМИ

Метод определения и оценки устойчивости к климатическим воздействиям

Издание официальное

Москва
Стандартинформ
2018

gost.e-ecolog.ru

Предисловие

1 РАЗРАБОТАН Ассоциацией «Наружные фасадные системы» (Ассоциация «АНФАС»)

2 ВНЕСЕН Техническим комитетом по стандартизации ТК 465 «Строительство»

3 УТВЕРЖДЕН И ВВЕДЕН В ДЕЙСТВИЕ Приказом Федерального агентства по техническому регулированию и метрологии от 20 марта 2018 г. № 139-ст

4 ВЗАМЕН ГОСТ Р 55943—2014

*Правила применения настоящего стандарта установлены в статье 26 Федерального закона от 29 июня 2015 г. № 162-ФЗ «О стандартизации в Российской Федерации». Информация об изменениях к настоящему стандарту публикуется в ежегодном (по состоянию на 1 января текущего года) информационном указателе «Национальные стандарты», а официальный текст изменений и поправок — в ежемесячном информационном указателе «Национальные стандарты». В случае пересмотра (замены) или отмены настоящего стандарта соответствующее уведомление будет опубликовано в ближайшем выпуске ежемесячного информационного указателя «Национальные стандарты». Соответствующая информация, уведомление и тексты размещаются также в информационной системе общего пользования — на официальном сайте Федерального агентства по техническому регулированию и метрологии в сети Интернет (*gost.e-ecolog.ru

© Стандартинформ, 2018

Настоящий стандарт не может быть полностью или частично воспроизведен, тиражирован и распространен в качестве официального издания без разрешения Федерального агентства по техническому регулированию и метрологии

Содержание

1 Область применения 1
2 Нормативные ссылки 1
3 Термины и определения 2
4 Основные положения 2
5 Оборудование для проведения климатических испытаний 3
6 Подготовка фрагмента фасадной теплоизоляционной композиционной системы к климатическим испытаниям 5
7 Проведение климатических испытаний 7
8 Оценочные испытания фасадной теплоизоляционной композиционной системы 9
9 Классификация фасадных теплоизоляционных композиционных систем по результатам климатических испытаний 12
10 Протокол испытания 13
Библиография 14

НАЦИОНАЛЬНЫЙ СТАНДАРТ РОССИЙСКОЙ ФЕДЕРАЦИИ

СИСТЕМЫ ФАСАДНЫЕ ТЕПЛОИЗОЛЯЦИОННЫЕ КОМПОЗИЦИОННЫЕ С НАРУЖНЫМИ ШТУКАТУРНЫМИ СЛОЯМИ

Метод определения и оценки устойчивости к климатическим воздействиям

Facade's thermo-insulating composite systems with external plaster lays.
Method for the determination and classifying of the resistance to weather effects

Дата введения — 2018—09—01

1 Область применения

Настоящий стандарт распространяется на системы фасадные теплоизоляционные композиционные с наружными штукатурными слоями (СФТК) и устанавливает процедуру испытаний на устойчивость к климатическим воздействиям при знакопеременных температурно-влажностных воздействиях и дополнительном периодическом увлажнении с внешней стороны, а также критерии оценки полученных результатов при классификации СФТК по классам устойчивости к климатическим воздействиям.

Настоящий стандарт распространяется на все виды СФТК в соответствии с ГОСТ 33740.

2 Нормативные ссылки

В настоящем стандарте использованы нормативные ссылки на следующие стандарты:

ГОСТ 23732 Вода для бетонов и строительных растворов. Технические условия

ГОСТ 26883—86 Внешние воздействующие факторы. Термины и определения

ГОСТ 33739 Системы фасадные теплоизоляционные композиционные с наружными штукатурными слоями. Классификация

ГОСТ 33740 Системы фасадные теплоизоляционные композиционные с наружными штукатурными слоями. Термины и определения

ГОСТ Р 55412 Системы фасадные теплоизоляционные композиционные с наружными штукатурными слоями. Методы испытаний

Примечание — При пользовании настоящим стандартом целесообразно проверить действие ссылочных стандартов в информационной системе общего пользования − на официальном сайте Федерального агентства по техническому регулированию и метрологии в сети Интернет или по ежегодному информационному указателю «Национальные стандарты», который опубликован по состоянию на 1 января текущего года, и по выпускам ежемесячного информационного указателя «Национальные стандарты» за текущий год. Если заменен ссылочный стандарт, на который дана недатированная ссылка, то рекомендуется использовать действующую версию этого стандарта с учетом всех внесенных в данную версию изменений. Если заменен ссылочный стандарт, на который дана датированная ссылка, то рекомендуется использовать версию этого стандарта с указанным выше годом утверждения (принятия). Если после утверждения настоящего стандарта в ссылочный стандарт, на который дана датированная ссылка, внесено изменение, затрагивающее положение, на которое дана ссылка, то это положение рекомендуется применять без учета данного изменения. Если ссылочный стандарт отменен без замены, то положение, в котором дана ссылка на него, рекомендуется применять в части, не затрагивающей эту ссылку.

Издание официальное

3 Термины и определения

В настоящем стандарте применены термины по ГОСТ 26883, ГОСТ 33740, ГОСТ Р 55412, а также следующие термины с соответствующими определениями:

3.1 **класс устойчивости СФТК к климатическим воздействиям (класс устойчивости СФТК):** Классификационный показатель, определяющий область применения СФТК (классифицируемых по ГОСТ 33740) для зданий различного уровня ответственности при их строительстве и капитальном ремонте.

3.2 **климатические воздействия:** Комплекс климатических факторов (знакопеременные температуры, переменная влажность воздуха, периодическое увлажнение и другие виды климатических воздействий), действующих на СФТК в реальных условиях эксплуатации.

3.3 **испытательный климатический стенд (испытательный стенд):** Камера заданных внутренних размеров (внутреннего объема), в которой возможно в автоматическом режиме моделировать и воспроизводить в виде повторяющихся циклов необходимые для определения класса устойчивости параметры температуры и влажности воздуха, а также имитировать воздействие осадков различной степени интенсивности.

3.4 **испытуемый фрагмент СФТК (фрагмент СФТК):** Образец СФТК, подготовленный для испытаний в соответствии с настоящим стандартом и установленный на испытательное основание так, чтобы обеспечивалось плотное (герметичное) присоединение его к испытательному стенду.

3.5 **испытательное основание (основание):** Мобильная или неподвижная конструкция, на которую устанавливают испытуемый фрагмент СФТК.

3.6 **климатические испытания фрагмента СФТК (климатические испытания):** Комплекс воздействий на СФТК (знакопеременных температур, переменной влажности воздуха и периодического увлажнения и т. п.), проводимых в отношении испытуемого фрагмента СФТК в испытательном климатическом стенде в виде повторяющихся в автоматическом режиме климатических блок-циклов и максимально приближенных к реальным климатическим воздействиям на СФТК.

3.7 **климатический блок-цикл:** Определенная настоящим стандартом последовательность регулярно повторяющихся климатических циклов.

Примечание — В настоящем стандарте применяют единый усредненный климатический блок-цикл, оказывающий наиболее неблагоприятное воздействие на климатическую устойчивость СФТК. По методике, принятой в настоящем стандарте, допускается проводить дополнительные испытания СФТК на климатические воздействия, климатический блок-цикл которых включает в себя климатические характеристики конкретного региона.

3.8 **климатический цикл:** Комплекс переменных температурно-влажностных воздействий на испытуемый фрагмент СФТК.

3.9 **оценочные испытания фрагмента СФТК (оценочные испытания):** Комплекс испытаний фрагмента СФТК, прошедшего климатические испытания, в целях определения его класса устойчивости к климатическим воздействиям.

4 Основные положения

4.1 Определение класса устойчивости СФТК к климатическим воздействиям является частью процедуры технической апробации СФТК и должно проводиться с периодичностью не реже одного раза в пять лет.

4.2 Класс устойчивости СФТК к климатическим воздействиям определяют путем сравнения характеристик прошедшей испытания на климатические воздействия СФТК, определенных в соответствии с разделом 8, с нормируемыми значениями характеристик.

4.3 В зависимости от результатов оценки СФТК, проведенной по 4.2, СФТК присваивают следующие классы устойчивости к климатическим воздействиям:

- КВ 0 (высокий);
- КВ 1 (стандартный);
- КВ 2 (низкий).

4.4 Класс устойчивости присваивают конкретной СФТК, состоящей из определенного, прошедшего испытания комплекта материалов и изделий. При изменении системодержателем элементов СФТК и/или технологии ее устройства определение класса устойчивости СФТК к климатическим воздействиям должно быть выполнено заново.

Примечание — При замене утеплителя, на котором проводились испытания СФТК на климатические воздействия, на утеплитель другого производителя того же вида, относящийся к одному и тому же классу, имеющий аналогичные физико-механические характеристики и обеспечивающий аналогичные характеристики СФТК, полученные при сравнительных испытаниях в соответствии с положениями Р 55412—2018, повторные испытания СФТК для определения ее класса устойчивости допускается не проводить.

5 Оборудование для проведения климатических испытаний

5.1 Для проведения климатических испытаний СФТК применяют испытательный климатический стенд, схема которого приведена на рисунке 1. Испытательный климатический стенд может иметь мобильное или стационарное исполнение, одностороннее или двухстороннее расположение испытуемых фрагментов СФТК. Одна или две боковых поверхности испытательного стенда используются для плотного (герметичного) присоединения к нему испытуемого фрагмента СФТК (см. рисунок 1). При этом внешние слои СФТК должны быть обращены внутрь испытательного стенда так, чтобы площадь, которая воспринимает климатические воздействия, была не менее значений, указанных в 5.3.

5.2 Геометрические размеры испытуемого фрагмента СФТК, установленного на подготовленное основание, должны быть, мм, не менее (см. рисунок 1):

- высота *X* — 2700;
- ширина *Y* — 3000.

5.2.1 Испытательное основание, на которое устанавливают испытуемый фрагмент СФТК, по своим размерам должно быть не меньше, чем указано в 5.2. Испытательное основание должно обладать достаточными прочностными и иными физико-механическими свойствами для обеспечения надежного крепления к нему фрагмента СФТК, а также сохранять геометрическую неизменяемость в течение всего периода испытаний.

5.3 Внутренние геометрические размеры испытательного климатического стенда (поверхности фрагмента СФТК, подвергаемого климатическим испытаниям) должны быть, мм, не менее (см. рисунок 1):

- высота *A* 2100;
- ширина *B* . . . . . .2600.

Общая площадь поверхности фрагмента СФТК, подвергаемого климатическим испытаниям, должна быть не менее 5 м^2.

5.4 Глубина испытательного климатического стенда (размер *C* на рисунке 1) должна быть не менее 1500 мм. Внутренний объем стенда определяется его конструктивными особенностями, но должен быть не менее 9 м^3 при одностороннем размещении испытуемого фрагмента СФТК и 14 м^3 — при двухстороннем его размещении.

5.5 Требуемые характеристики испытательного климатического стенда:

- минимальная температура — (40 ± 2) °С;
- максимальная температура — (70 ± 2) °С;
- точность поддержания температуры в промежутке от минус 40 °С до плюс (70 ± 1) °С;
- минимальная относительная влажность воздуха при *T* = 70 °С — (15 ± 5) %;
- максимальная относительная влажность воздуха при *T* = 10 °С — (95 ± 5) %;
- точность поддержания относительной влажности *RH* в температурном диапазоне от 10 °С до 90 °С — ± 3 %;
- скорость изменения температуры при охлаждении — не менее 1 °С/мин;
- скорость изменения температуры при нагревании — не менее 1 °С/мин;
- объем воды для равномерного орошения поверхности СФТК — не менее 1 л/м^2 в минуту.

Испытательный климатический стенд должен быть калиброван в установленном порядке на соответствие указанным выше параметрам.

5.6 Испытательный климатический стенд должен быть подключен к постоянному источнику водоснабжения. Для орошения может быть использована как питьевая, так и техническая вода, соответствующая требованиям ГОСТ 23732. В случае применения технической воды она должна иметь температуру (18 ± 2) °С и значение показателя pH, равное (7,0 ± 0,5).

5.7 Испытательный климатический стенд должен быть соединен с испытуемым фрагментом СФТК, установленным на испытательном основании, через уплотнители для обеспечения герметичности соединения и предотвращения проникновения окружающего воздуха внутрь стенда.

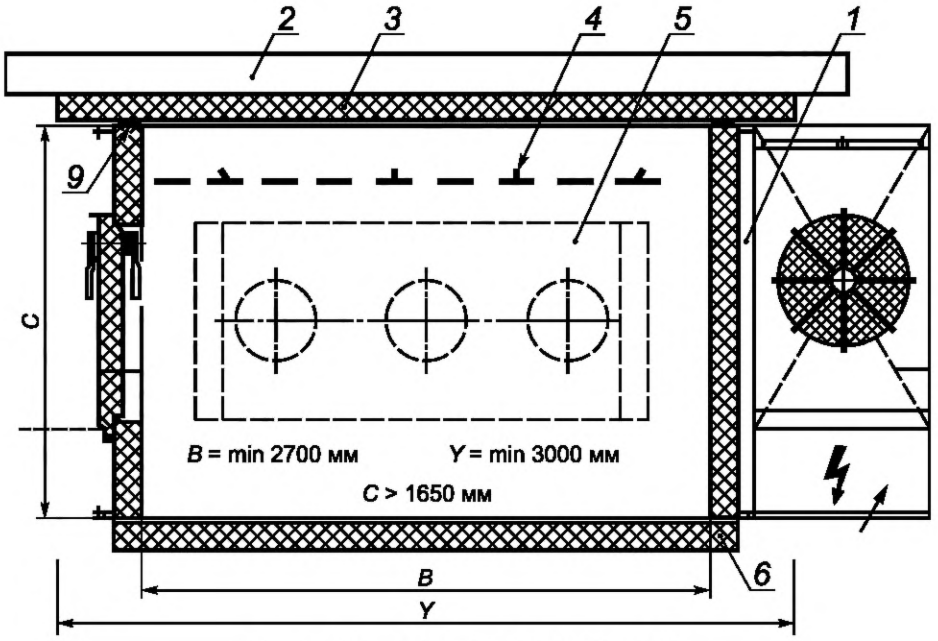

а) Внутренняя часть стенда (вид сверху)

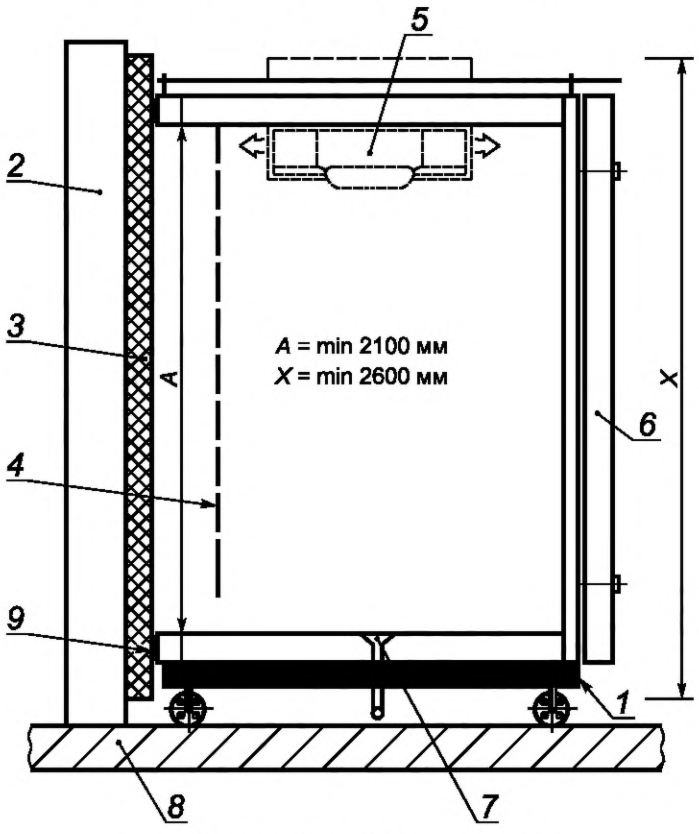

б) Внутренняя часть стенда (вид сбоку)

1 — испытательный стенд; *2* — испытательное основание; *3* — СФТК; *4* — устройство орошения водой; *5* — климатическая установка; *6* — мобильная стенка; *7* — дренажное устройство; *8* — основание (пол); *9* — уплотнитель

Рисунок 1 — Схема испытательного климатического стенда (мобильное исполнение) с односторонним размещением испытуемого фрагмента СФТК

5.8 Испытательный климатический стенд должен быть оборудован системой автоматического управления и регистрации включения и выключения устройства орошения, циклических изменений температуры и влажности воздуха, а также устройством их записи и выдачи на печать.

6 Подготовка фрагмента фасадной теплоизоляционной композиционной системы к климатическим испытаниям

6.1 Для проведения климатических испытаний фрагмент СФТК устанавливают на испытательное основание в соответствии с технической документацией системодержателя и схемой, приведенной на рисунке 2.

Примечание — Для проведения испытаний допускается использовать испытательные основания, изготовленные из различных стеновых материалов плотностью не менее 1200 кг/м³. Материал, из которого изготовлено испытательное основание, должен иметь водопоглощение не более 15 % по массе.

6.1.1 При устройстве испытуемого фрагмента СФТК площадью менее 9 м^2 следует применять утеплитель одного вида (минеральная вата, пенополистирол или др.). Допускается устройство комбинированного теплоизоляционного слоя из пенополистирола с рассечками из минеральной ваты, устанавливаемыми в соответствии с технической документацией системодержателя.

6.1.2 При устройстве испытуемого фрагмента СФТК (см. рисунок 2) следует применять клеевой, базовый штукатурный и выравнивающий шпаклевочный составы одного вида каждый и не более двух различных видов декоративных составов.

Примечание — При устройстве испытуемого фрагмента СФТК площадью менее 9 м^2 допускается устраивать не более двух равных по площади участков (расположенных на всю высоту фрагмента) с различными видами клеевого, базового штукатурного и выравнивающего шпаклевочного и декоративного штукатурного составов (см. рисунок 3). При этом на одном участке должны быть нанесены составы одного вида.

6.1.3 В нижней части фрагмента СФТК устраивают открытый участок базового армированного слоя (см. рисунок 2).

Примечание — Базовый армированный слой может быть обработан пропитывающим или укрепляющим грунтом, если это предусмотрено технической документацией системодержателя.

6.1.4 При использовании климатического испытательного стенда большего размера (площадью 9 м^2 и более) допускается устройство двух независимых фрагментов СФТК, каждый из которых выполняют в соответствии с требованиями 6.1.2 и 6.1.3. Число участков с различными видами декоративно-защитных финишных слоев может быть увеличено до четырех (см. рисунок 3).

Примечание — В таком случае испытуемые фрагменты СФТК должны быть отделены друг от друга сквозным деформационным швом, который должен быть защищен от попадания внутрь него воды. В месте устройства деформационного шва СФТК должна быть завершена в соответствии с технической документацией системодержателя.

6.2 При устройстве фрагмента СФТК необходимо выполнить имитацию оконного проема размерами 650 × 500 мм (см. рисунок 2). Глубина проема должна быть не более половины толщины утеплителя, но не менее 50 мм. В нижней части проема устанавливают подоконный отлив. Проем оформляют в соответствии с техническими решениями системодержателя.

6.3 Марки и типы материалов и изделий, используемых при устройстве фрагмента СФТК, должны быть зафиксированы испытателем и внесены в официальный протокол испытаний. В протокол также вносят время начала и окончания работ по устройству фрагмента СФТК, запись о соответствии выполненного фрагмента СФТК технической документации системодержателя.

6.4 Период времени от момента окончания устройства фрагмента СФТК, зафиксированного испытателем, до начала климатических испытаний должен быть не менее 28 сут. Дата и время начала испытания фрагмента СФТК также отмечаются испытателем в протоколе испытаний.

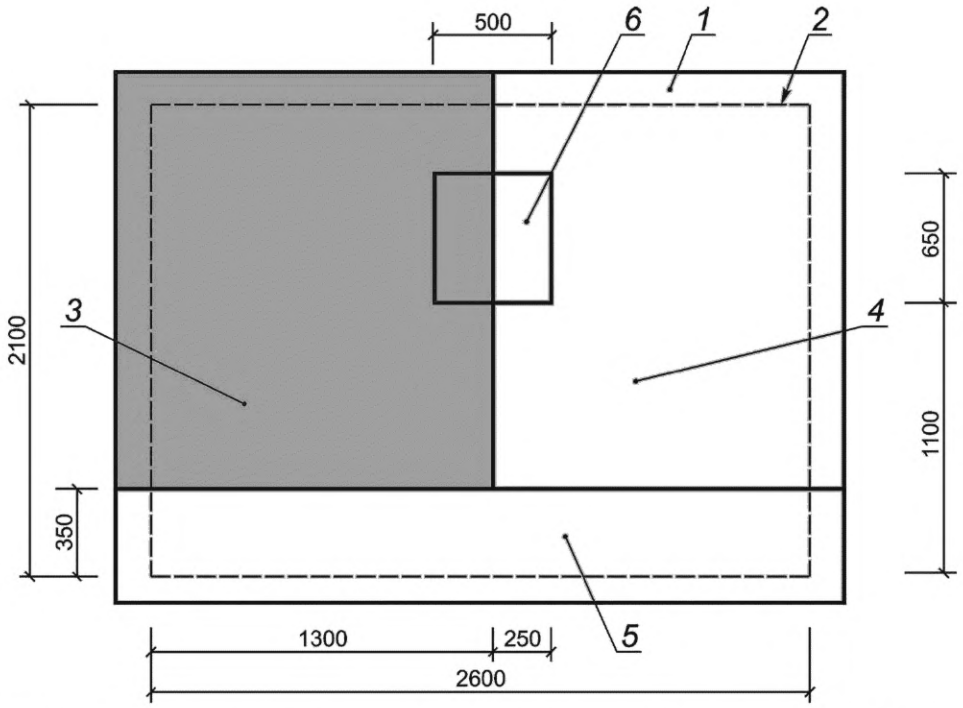

1 — фрагмент СФТК; *2* — участок, подвергаемый климатическим воздействиям; *3* — участок декоративно-защитного финишного слоя 1-го вида; *4* — участок декоративно-защитного финишного слоя 2-го вида (полный образец СФТК); *5* — участок базового армированного слоя (частичный образец СФТК); *6* — имитация оконного проема

Рисунок 2 — Испытуемый фрагмент СФТК с двумя различными видами декоративно-защитного финишного слоя

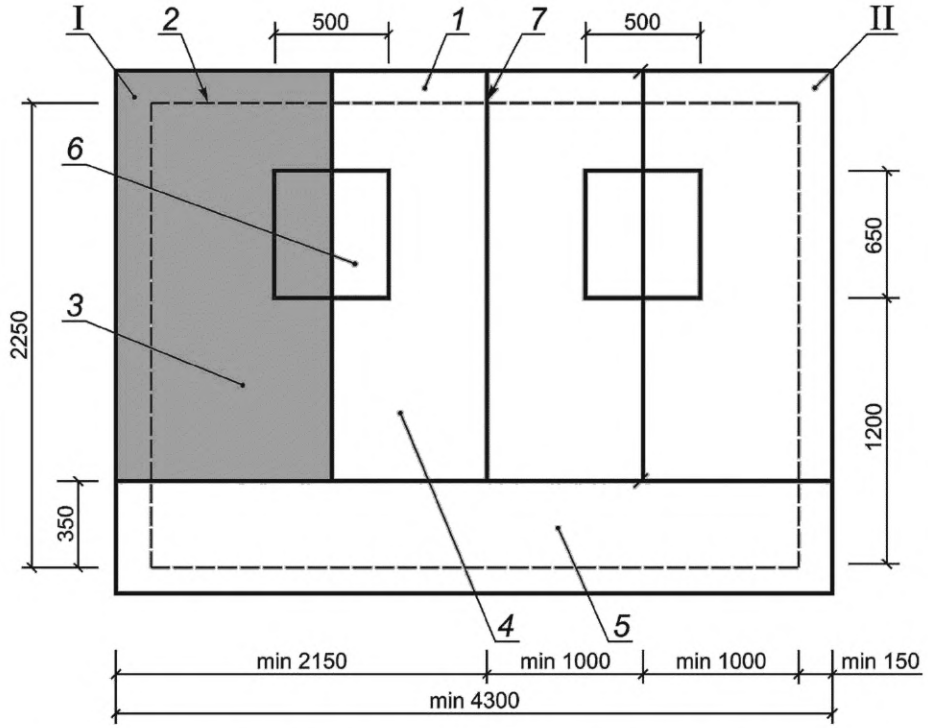

1 — фрагмент СФТК типа I; *2* — участок, подвергаемый климатическим воздействиям; *3* — участок декоративно-защитного финишного слоя 1-го вида (полный образец СФТК); *4* — участок декоративно-защитного финишного слоя 2-го вида (полный образец СФТК); *5* — участок базового армированного слоя (частичный образец СФТК); *6* — имитация оконного проема, *7* — деформационный шов; I, II — фрагменты

Рисунок 3 — Два испытуемых фрагмента СФТК (фрагмент I и фрагмент II) с четырьмя видами декоративно-защитного финишного слоя

7 Проведение климатических испытаний

7.1 Климатические испытания заключаются в проведении климатических воздействий на испытуемый участок фрагмента СФТК в виде климатических циклов, объединенных в единый блок-цикл.

7.2 Один стандартный блок-цикл (24 ч) состоит из двух климатических циклов (цикла А и цикла Б) продолжительностью 12 ч каждый (см. рисунок 4), следующих друг за другом.

7.3 Допускается (по запросу органа по сертификации или системодержателя) проведение дополнительных испытаний с применением блок-циклов, состоящих из циклов, отличных от приведенных в таблицах 1 и 2.

7.4 Климатические циклы А и Б включают в себя определенные по времени состояния системы, приведенные в таблицах 1 и 2. За начало испытаний принимают момент достижения в объеме испытательного стенда параметров, указанных в пункте 1 таблицы 1.

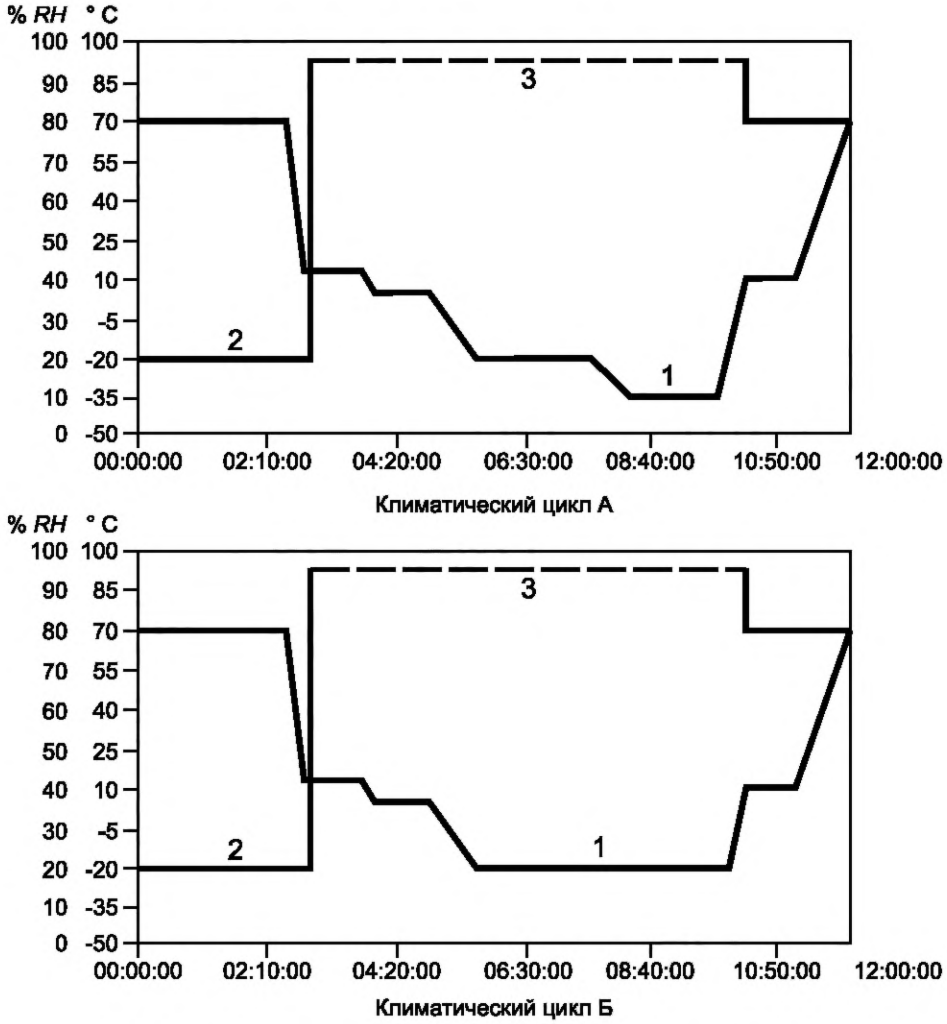

1 — температурная кривая; *2* — кривая относительной влажности;
3 — участок, на котором относительная влажность не контролируется

Рисунок 4 — Климатические циклы

7.5 В случае непредвиденной остановки испытательного стенда испытание возобновляют с первого климатического цикла, входящего в состав блок-цикла. При этом прерванный блок-цикл в общем количестве климатических воздействий не учитывают. Сведения об остановке испытательного стенда отмечают в протоколе испытаний.

7.6 Фрагмент СФТК может подвергаться воздействию 50, 75 и 100 блок-циклов, что соответствует суммарно 100, 150 и 200 климатическим циклам А и Б. Число блок-циклов заявляет системодержатель. Принятое решение подлежит фиксации в протоколе испытаний.

Примечание — Рекомендуется назначать число блок-циклов одного порядка с показателем морозостойкости контактной зоны $F_к$, полученным при испытании СФТК по ГОСТ Р 55412. Например, для $F_к$ = 75 не более 75 блок-циклов и т. д.

Таблица 1 — Стандартный климатический цикл А

Состояние системы	Продолжительность выдерживания, мин
1 Выдерживание при T = 70 °С и относительной влажности воздуха RH = 20 %	150
2 Понижение температуры до T = 15 °С и повышение влажности воздуха до RH = 95 %	20
3 Орошение образца водой с расходом 1 л/м² в минуту и поддержание относительной влажности воздуха не ниже RH = 95 %	50
4 Понижение температуры до T = 5 °С и поддержание относительной влажности воздуха не ниже RH = 95 %	20
5 Выдерживание образца при температуре T = 5 °С и поддержание относительной влажности воздуха не ниже RH = 95 %	50
6 Понижение температуры до T = –20 °С	50
7 Выдерживание образца при температуре T = –20 °С	120
8 Понижение температуры до T = –40 °С	40
9 Выдерживание образца при температуре T = –40 °С	90
10 Повышение температуры до T = 10 °С	30
11 Выдерживание образца при температуре T = 10 °С и относительной влажности воздуха RH = 80 %	50
12 Повышение температуры до T = 70 °С и понижение относительной влажности воздуха до RH = 20 %	50

Таблица 2 — Климатический цикл Б

Состояние системы	Продолжительность выдерживания, мин
1 Выдерживание при T = 70 °С и относительной влажности воздуха RH = 20 %	150
2 Понижение температуры до T = 15 °С и повышение влажности воздуха до RH = 95 %	20
3 Орошение образца водой с расходом 1 л/м² в минуту и поддержание относительной влажности воздуха не менее RH = 95 %	50
4 Понижение температуры до T = 5 °С и поддержание относительной влажности воздуха не менее RH = 95 %	20
5 Выдерживание образца при температуре T = 5 °С и поддержание относительной влажности воздуха не менее RH = 95 %	50
6 Понижение температуры до T = –20 °С	50
7 Выдерживание образца при температуре T = –20 °С	250
8 Повышение температуры до T = 10 °С	30
9 Выдерживание образца при температуре T = 10 °С и относительной влажности воздуха RH = 80 %	50
10 Повышение температуры до T =70 °С и понижение относительной влажности воздуха до RH = 20 %	50

Примечания

1 Требования к диапазону допускаемых отклонений: по температуре ± 1 °С, по относительной влажности воздуха ± 3 %, по времени выдерживания образца ± 5 %. При этом в условиях пунктов 2—5 таблиц 1 и 2 поддержание влажностного режима проводят без обязательного выполнения требований к диапазону допускаемых отклонений по относительной влажности, а в условиях пунктов 7—10 таблиц 1 и 2 и 6—8 таблицы 2 поддержание и контроль влажности не проводят.

2 По требованию системодержателя число блок-циклов может быть увеличено до 125 и более.

7.7 Минимальное число блок-циклов, необходимое для оценки СФТК, прошедшей климатические испытания, для присвоения ей класса устойчивости к климатическим воздействиям должно быть:

- для высокого класса устойчивости КВ 0 . . . . . .100 блок-циклов;
- стандартного класса устойчивости КВ 1 . . . . . .75 блок-циклов;
- низкого класса устойчивости КВ 2 . . . . . .50 блок-циклов.

7.8 После прохождения 50 и 75 блок-циклов климатических испытаний, если испытания проводят на большее их число, испытания приостанавливают на 24 ч и проводят визуальную оценку состояния испытуемого фрагмента СФТК. При этом определяют наличие или отсутствие видимых повреждений и трещин системы и оценивают возможность продолжения испытания на климатические воздействия. Результаты осмотра и принятое решение фиксируют в протоколе испытаний.

7.9 В случае обнаружения дефектов, указанных в 7.8, препятствующих дальнейшему проведению климатических испытаний СФТК, испытания по решению испытателя могут быть прекращены, при этом результаты осмотра и принятое решение фиксируют в протоколе испытаний. В этом случае СФТК может быть подвергнута оценке в соответствии с разделом 8 в целях определения класса устойчивости к климатическим воздействиям. При этом класс устойчивости не может превышать последнего суммарного показателя (см. 7.7), при котором СФТК не имела выраженных дефектов.

7.10 СФТК, прошедшей 50 блок-циклов климатических воздействий, но не прошедшей последующих испытаний в соответствии с разделом 8, класс не присваивают.

8 Оценочные испытания фасадной теплоизоляционной композиционной системы

8.1 Оценочные испытания СФТК, прошедшей климатические испытания, проводят путем испытания ее по показателям, приведенным в 8.2, в целях установления класса устойчивости СФТК к климатическим воздействиям.

8.2 Оценочные испытания СФТК проводят по следующим показателям:

- наличие или отсутствие видимых повреждений и трещин в базовом штукатурном и декоративно-защитном финишном слоях СФТК, отслоений и вздутий декоративно-защитного финишного слоя, внутренних повреждений слоев с отслоением от утеплителя и/или фасадной стеклосетки и т. п.;
- прочность сцепления слоев (адгезии) и характер отрыва от утеплителя при испытании на прочность сцепления слоев;
- ударная прочность.

8.3 По запросу органа по сертификации и согласованию с системодержателем допускается включать в перечень показателей, подлежащих определению при оценочных испытаниях СФТК, дополнительные показатели, которые не учитывают при классификации системы. Дополнительные показатели и полученные по ним результаты испытаний отмечаются испытателем в протоколе испытания.

8.4 Оценочные испытания фрагмента СФТК начинают через 24 ч после окончания климатических испытаний. Испытания должны быть завершены в течение 48 ч после их начала. Фрагмент СФТК в течение этого периода времени должен находиться при температуре (21 ± 3) °С и относительной влажности воздуха (55 ± 10) %.

8.5 Наличие или отсутствие видимых повреждений и трещин в базовом штукатурном и декоративно-защитном финишных слоях СФТК, отслоений и вздутий декоративно-защитного слоя, внутренних повреждений с отслоением слоев от утеплителя и/или фасадной стеклосетки, наличие других дефектов, влияющих на нормальную работу СФТК, определяются испытателем визуально и подробно описываются в протоколе испытаний.

8.6 Для испытаний на прочность сцепления слоев (адгезию) во внешних слоях СФТК высверливают или прорезают группы отверстий (по пять отверстий в группе) диаметром 50 мм или размерами в

плане 50 × 50 мм. Расстояние между краями отверстий должно быть не менее 100 мм. Высверливание (прорезание) отверстий ведут до теплоизоляционного слоя.

Примечание — Если усилие отрыва не представляется возможным определить с помощью стандартного штампа диаметром 50 мм (теплоизоляционный слой из минеральной ваты), следует использовать круглые или квадратные в плане штампы других размеров (диаметром не менее 100 мм, в плане не менее 100 × 100 мм). Под такие штампы высверливают (прорезают) соответствующие отверстия.

Не допускается при проведении испытаний на прочность сцепления слоев одновременно использовать штампы различных форм и размеров.

8.7 Прочность сцепления слоев (адгезию) $A_{ф.д}$ для участков фрагмента СФТК с декоративно-защитным финишным слоем и $A_{ф.б}$ для фрагмента СФТК с базовым армированным слоем определяют по средней силе разрыва слоев $F_{ср}$ СФТК или средней силе отрыва его слоев от слоя утеплителя, полученной при испытании по ГОСТ Р 55412.

8.8 Прочность сцепления слоев (адгезию) $A_{ф.д}$ и $A_{ф.б}$, МПа, определяют по формуле

$$A_{ф.д(ф.б)} = \frac{F_{ср}}{S_{ср}}, \quad (1)$$

где $F_{ср}$ — средняя сила отрыва образца от основания для испытуемого участка, Н, определяемая по формуле

$$F_{ср} = (F_1 + ... + F_n)/n, \quad (2)$$

где n — число образцов для испытуемого участка ($n \geq 10$);

$S_{ср}$ — площадь контакта поверхности образца с основанием, мм^2.

Примечание — При высверливании отверстий коронкой под штамп диаметром 50 мм $S_{ср} \approx 1963$ мм^2, диаметром 100 мм — $S_{ср} \approx 7849$ мм^2. При прорезке отверстий под штамп 50 × 50 мм $S_{ср} = 2500$ мм^2, под штамп 100 × 100 мм — $S_{ср} = 10000$ мм^2.

8.9 При определении прочности сцепления слоев устанавливают характер отрыва образцов от основания в соответствии с ГОСТ Р 55412 (АТС-1, АТС-2, АТС-3), которые фиксируют в протоколе испытаний.

8.10 Ударную прочность $U_{ф.д}$ для участков фрагмента СФТК с декоративно-защитным финишным слоем и $U_{ф.б}$ для фрагмента СФТК с базовым армированным слоем определяют по минимальному значению энергии движущегося шара $U_{мин}$ массой (1000 ± 5) г, которую выдерживают испытуемые участки СФТК без видимых повреждений (трещин) после столкновения с ним. Схема проведения испытаний на ударную прочность приведена на рисунке 5. Расстояние, с которого проводят удар, устанавливают по таблице 3.

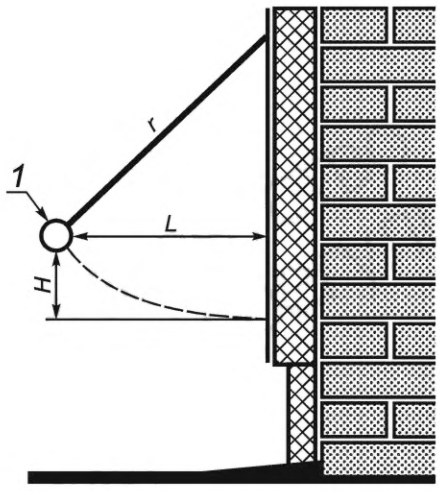

L — расстояние шара от стены для нанесения удара; *H* — высота подъема шара; *r* — длина нерастяжимой нити подвески шара (*r* = 1500 мм); *1* — стальной шар массой 1 кг

Рисунок 5 — Схема испытания на ударную прочность

Таблица 3 — Соотношение энергии удара и характеристик его нанесения

Энергия удара, Дж	Расстояние шара от стены *L*, см	Высота подъема шара *H*, см (справочно)
1	53,9	10,0
2	74,8	20,0
3	90,0	30,0
4	102,0	40,0
5	111,8	50,0
6	120,0	60,0
7	126,9	70,0
8	132,7	80,0
9	137,5	90,0
10	141,4	100,0

Расстояние между точками удара шаром должно быть не менее 150 мм. Точки удара группируют по 3—5 шт. (рисунок 6).

Примечание — При проведении испытания необходимо исключить ударное воздействие в местах перехлеста фасадной стеклосетки.

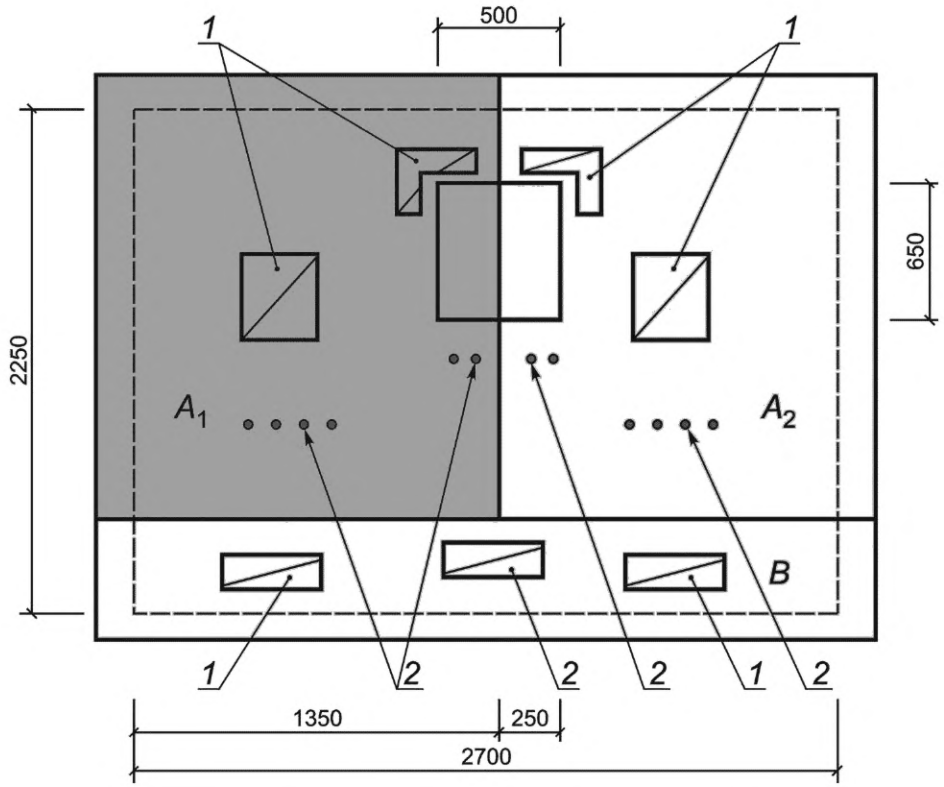

A_1 — участок СФТК с декоративно-защитным финишным слоем 1-го вида; A_2 — участок СФТК с декоративно-защитным финишным слоем 2-го вида; *B* — участок базового армированного слоя; *1* — зоны проведения испытаний на прочность сцепления слоев (адгезию); *2* — зоны проведения испытаний на ударную прочность

Рисунок 6 — Испытуемый фрагмент СФТК с двумя различными видами декоративно-защитного финишного покрытия

8.11 Участки фрагмента СФТК, в которых проводят испытания на прочность сцепления слоев (адгезию) и ударную прочность, назначают, как показано на рисунке 6. Испытательная лаборатория (в случае наличия у СФТК, подвергаемой испытаниям, ярко выраженных особенностей, отличающих один участок образца от других участков) вправе самостоятельно определять участки для проведения испытания. Принятое решение фиксируется испытателем в протоколе испытания.

8.12 Результаты испытаний, полученные при обработке данных в соответствии с 8.8—8.11, фиксируют в протоколе испытаний.

9 Классификация фасадных теплоизоляционных композиционных систем по результатам климатических испытаний

9.1 Класс устойчивости СФТК к климатическим воздействиям определяют на основании результатов испытаний, проведенных в соответствии с разделом 8. Класс устойчивости в зависимости от результатов испытания СФТК устанавливают по таблице 4.

9.2 Для классификации СФТК по классам устойчивости к климатическим воздействиям должны быть выполнены все требования к конкретному классу СФТК в соответствии с таблицей 4.

9.3 Если хотя бы одно из требований, приведенных в таблице 4, не выполняется, то класс СФТК понижают до следующего за ним. Данная процедура повторяется до полного выполнения требований, установленных в таблице 4. Окончательный вывод заносят в протокол испытания.

Таблица 4 — Классификация СФТК по классам устойчивости к климатическим воздействиям

Наименование показателя	Допускаемый показатель для СФТК класса по устойчивости к климатическим воздействиям		
	КВ 0	КВ 1	КВ 2
Число климатических блок-циклов (суммарно климатических циклов А и Б), не менее	100 (200)	75 (150)	50 (100)
Видимые повреждения и трещины системы, отслоения и вздутия декоративно-защитного финишного слоя, внутренние повреждения слоев с отслоением от утеплителя и/или фасадной стеклосетки и иные дефекты по результатам визуального обследования СФТК после окончания климатических испытаний	Имеются единичные нитевидные трещины длиной менее 15 см	На отдельных участках имеются повреждения декоративно-защитного финишного слоя площадью менее 50 $см^2$ (суммарно на всем фрагменте не более 250 $см^2$). Имеются единичные нитевидные трещины длиной менее 15 см. Прочие дефекты отсутствуют	Имеются единичные нитевидные трещины длиной менее 15 см. На отдельных участках имеются повреждения декоративно-защитного слоя площадью менее 100 $см^2$ (суммарно на всем фрагменте менее 350 $см^2$). Прочие дефекты отсутствуют
Прочность сцепления слоев $А_{ф.д}$ для участков $А_1$ и $А_2$, МПа, не менее/характер отрыва образца (утеплитель — пенополистирол)	0,12/АТС-2 или АТС-3	0,10/АТС-2 или АТС-3	0,08/АТС-1, АТС-2 или АТС-3
Прочность сцепления слоев $А_{ф.б}$ для участка $В$, МПа, не менее/характер отрыва образца (утеплитель — пенополистирол	0,12/АТС-3	0,10/АТС-3	0,08/АТС-3
Прочность сцепления слоев $А_{ф.д}$ и $А_{ф.б}$ для участков $А_1$, $А_2$, $В$, МПа, не менее (утеплитель — минеральная вата)	0,015	0,0125	0,011
Ударная прочность $U_{ф.д}$ для участков $А_1$ и $А_2$, Дж, не менее	2	2	1
Ударная прочность $U_{ф.б}$ для участка $В$, Дж, не менее	3	2	2

9.4 Класс устойчивости, присвоенного системе, используют при выборе СФТК для зданий различного уровня ответственности при их строительстве и капитальном ремонте. Для уникальных зданий и сооружений согласно [1], а также для зданий с повышенным уровнем ответственности применяют системы класса КВ 0.

10 Протокол испытания

10.1 Протокол испытания ведется испытателем в течение подготовки испытательного образца, климатических испытаний и оценки системы и является основанием для присвоения класса устойчивости СФТК к климатическим воздействиям при процедуре технической апробации СФТК.

10.2 Протокол испытания должен содержать:

- наименование организации, проводящей испытание;
- наименование заказчика (системодержателя);
- полное наименование СФТК по ГОСТ 33739;
- полные сведения о материалах и изделиях, использованных при изготовлении фрагмента СФТК, их эксплуатационных свойствах;
- данные о технической документации на изготовление фрагмента;
- схема фрагмента СФТК (при необходимости послойно) с указанием его зонирования и основных размеров, перечень отклонений, допущенных при изготовлении образца, от технической документации на конструкцию;
- данные о результатах визуального контрольного осмотра образцов перед началом климатических воздействий;
- данные об испытательном климатическом стенде, иных контрольно-измерительных устройствах, используемых в испытаниях;
- данные о месте и условиях проведения испытаний, выбранном числе блок-циклов, их основных параметрах;
- наименование нормативного документа, в соответствии с которым проведено испытание;
- данные о дате и времени начала климатических воздействий;
- дату и результаты промежуточной оценки состояния СФТК (после 50 и 75 блок-циклов) и заключение о возможности продолжения испытаний;
- данные о дате и времени окончания климатических воздействий;
- записи контролируемых параметров в текстовом, табличном или графическом виде, описывающие проведенные климатические воздействия на испытуемый фрагмент СФТК, и результаты их первичной обработки;
- данные о дате и времени начала и завершения испытаний СФТК после окончания климатических воздействий;
- схема фрагмента СФТК с указанием поврежденных участков и зон проведения испытаний для определения контролируемых параметров,
- подробное описание повреждений СФТК, обнаруженных после окончания климатических воздействий;
- фактические показатели контролируемых параметров по результатам испытания на фрагменте СФТК;
- описание дополнительных параметров и их фактические показатели;
- результаты оценки испытания;
- заключение о классе устойчивости СФТК к климатическим воздействиям;
- срок действия протокола;
- приложения к протоколу с результатами испытаний фрагмента СФТК (сертификаты на материалы и изделия, акты отбора проб, документы об аккредитации испытателя, документы о калибровке испытательного стенда, видео- или фотоматериалы и др.).

Библиография

[1] Федеральный закон от 30 декабря 2009 г. № 384-ФЗ «Технический регламент о требованиях пожарной безопасности»

УДК 624.001.4:006.354 ОКС 91.120.01

Ключевые слова: фасадные теплоизоляционные композиционные системы с наружными штукатурными слоями, климатические воздействия, испытательный климатический стенд, климатический блок-цикл, климатические испытания, испытательные процедуры, класс устойчивости СФТК к климатическим воздействиям

БЗ 11—2017/91

Редактор *Л.С. Зимилова*
Технический редактор *И.Е. Черепкова*
Корректор *М.С. Кабашова*
Компьютерная верстка *И.А. Налейкиной*

Сдано в набор 22.03.2018. Подписано в печать 27.03.2018. Формат 60×84 1/8. Гарнитура Ариал.
Усл. печ. л. 2,32. Уч.-изд. л. 2,10. Тираж 23 экз. Зак. 475.
Подготовлено на основе электронной версии, предоставленной разработчиком стандарта

Издано и отпечатано во ФГУП «СТАНДАРТИНФОРМ», 123001 Москва, Гранатный пер., 4.
gost.e-ecolog.ru gost.e-ecolog.ru

ОКС 91.120.01

Изменение № 1 ГОСТ Р 55943—2018 Системы фасадные теплоизоляционные композиционные с наружными штукатурными слоями. Метод определения и оценки устойчивости к климатическим воздействиям

Утверждено и введено в действие Приказом Федерального агентства по техническому регулированию и метрологии от 07.07.2022 № 584-ст

Дата введения — 2022—09—01

Раздел 1 дополнить абзацем:

«Настоящий стандарт может быть применен при проведении процедур по подтверждению соответствия СФТК требованиям ГОСТ Р 56707».

Раздел 2 дополнить ссылками:

«ГОСТ Р 56707 Системы фасадные теплоизоляционные композиционные с наружными штукатурными слоями. Общие технические условия

ГОСТ Р 58937—2020 Слой финишный декоративно-защитный из штучных материалов для фасадных теплоизоляционных композиционных систем с наружными штукатурными слоями. Технические условия

СП 293.1325800.2017 Системы фасадные теплоизоляционные композиционные с наружными штукатурными слоями. Правила проектирования и производства работ»;

примечание изложить в новой редакции:

«Примечание — При пользовании настоящим стандартом целесообразно проверить действие ссылочных стандартов (сводов правил) в информационной системе общего пользования — на официальном сайте Федерального агентства по техническому регулированию и метрологии в сети Интернет или по ежегодному информационному указателю «Национальные стандарты», который опубликован по состоянию на 1 января текущего года, и по выпускам ежемесячного информационного указателя «Национальные стандарты» за текущий год. Если заменен ссылочный документ, на который дана недатированная ссылка, то рекомендуется использовать действующую версию этого документа с учетом всех внесенных в данную версию изменений. Если заменен ссылочный документ, на который дана датированная ссылка, то рекомендуется использовать версию этого документа с указанным выше годом утверждения (принятия). Если после утверждения настоящего стандарта в ссылочный документ, на который дана датированная ссылка, внесено изменение, затрагивающее положение, на которое дана ссылка, то это положение рекомендуется применять без учета данного изменения. Если ссылочный документ отменен без замены, то положение, в котором дана ссылка на него, рекомендуется применять в части, не затрагивающей эту ссылку. Сведения о действии свода правил целесообразно проверить в Федеральном информационном фонде стандартов».

Раздел 3 после ссылки «ГОСТ Р 55412,» дополнить ссылкой: «ГОСТ Р 56707,».

Пункт 3.1 изложить в новой редакции:

«3.1 **класс устойчивости СФТК к климатическим воздействиям (класс устойчивости СФТК):** Классификационный показатель, устанавливающий степень устойчивости СФТК к внешним климатическим воздействиям и являющийся одним из определяющих факторов при установлении класса надежности СФТК по применению для зданий различного уровня ответственности при их строительстве и капитальном ремонте.

Примечание — Классы надежности СФТК приведены в ГОСТ Р 56707».

Раздел 3 дополнить пунктами 3.10, 3.11:

«3.10 **взаимозаменяемые материалы:** Материалы, включенные в комплект технических решений системодержателя по устройству СФТК одного классификационного вида (типа), прошедшие процедуру технической апробации в соответствии с требованиями применимых к этому виду (типу) нормативного документа и технической документации и имеющие сравнимые физико-механические характеристики.

Примечание — Классификационные виды (типы) СФТК приведены в ГОСТ 33740.

3.11 **сравнимые (физико-механические) характеристики:** Численные показатели (характеристики) физико-механических характеристик материалов, входящих в состав СФТК одного классификационного вида (типа) и одного класса надежности СФТК по применению, имеющие отклонение от численных показателей (характеристик) аналогичного материала, прошедшего испытание в составе СФТК в соответствии с требованиями настоящего стандарта, не более чем на 7 % в сторону уменьшения.

Примечания

1 Классификационные виды (типы) СФТК приведены в ГОСТ 33740.

2 Классы надежности СФТК приведены в ГОСТ Р 56707».

Раздел 4. Пункт 4.4 после слов «выполнено заново» дополнить словами: «, кроме случаев, предусмотренных в 4.5 и 4.6»;

примечание исключить.

Раздел 4 дополнить пунктами 4.5 и 4.6:

«4.5 Для определения класса надежности СФТК по применению по ГОСТ Р 56707 допускается использовать результаты, полученные в ходе предыдущих испытаний СФТК для определения класса устойчивости к климатическим воздействиям (в соответствии с 4.3), без проведения новых испытаний при замене:

- утеплителя, на котором проводились испытания СФТК на климатические воздействия, на утеплитель того же типа (того же или другого производителя), относящийся к тому же виду и/или классу, имеющий сравнимые физико-механические характеристики, подтвержденные соответствующими документами согласно действующему законодательству, и обеспечивающий аналогичные характеристики СФТК;

- тарельчатых анкеров, с применением которых проводились испытания СФТК на климатические воздействия, на изделия того же вида (того же или другого производителя), относящиеся к тому же виду и/или классу, имеющие сравнимые физико-механические характеристики, подтвержденные соответствующими документами согласно действующему законодательству, и обеспечивающие аналогичные характеристики СФТК;

- фасадных армирующих щелочестойких сеток из стекловолокна и профильных элементов, с применением которых проводились испытания СФТК на климатические воздействия, на изделия того же вида (того же или другого производителя), относящиеся к тому же виду и/или классу, имеющие сравнимые физико-механические характеристики, подтвержденные соответствующими документами согласно действующему законодательству, и обеспечивающие аналогичные характеристики СФТК;

- грунтовочных составов и гидрофобизирующих пропиток, с применением которых проводились испытания СФТК на климатические воздействия, на материалы того же вида (того же производителя), относящиеся к тому же виду и/или классу, имеющие сравнимые физико-механические характеристики, подтвержденные соответствующими документами согласно действующему законодательству, и обеспечивающие аналогичные характеристики СФТК;

- клеевых составов для устройства клеевого слоя, с применением которых проводились испытания СФТК на климатические воздействия, на составы того же типа (того же производителя), относящиеся к тому же виду и/или классу, имеющие сравнимые физико-механические характеристики, подтвержденные соответствующими документами согласно действующему законодательству, и обеспечивающие аналогичные характеристики СФТК.

Примечание — Для расширения перечня минераловатных утеплителей, допускаемых к применению в составе СФТК по результатам испытаний, проводимых в соответствии с требованиями настоящего стандарта, должно выполняться следующее условие: использование только тех типов минераловатных утеплителей, которые имеют физико-механические показатели (в соответствии с требованиями ГОСТ Р 56707), более высокие или равные характеристикам минераловатного утеплителя, который был включен в состав СФТК, прошедшей испытания в соответствии с требованиями настоящего стандарта.

4.6 Для определения класса надежности СФТК по применению по ГОСТ Р 56707 допускается использовать результаты, полученные в ходе предыдущих испытаний СФТК для определения класса устойчивости к климатическим воздействиям (в соответствии с 4.3), без проведения новых испытаний на СФТК одного вида (класса) по ГОСТ 33740:

- со взаимозаменяемыми материалами одного типа (одного производителя) для армированного базового или выравнивающего слоев при условии, что образцы с заменяемыми материалами прошли полный цикл испытаний, предусмотренных ГОСТ Р 55412 и ГОСТ Р 56707, показав при этом сравнимые характеристики;

- со взаимозаменяемыми материалами одного типа (одного производителя) для декоративно-минерального финишного слоя, в том числе окрашенного в массе, а также для декоративно-полимерного финишного слоя при условии, что образцы с заменяемыми материалами прошли полный цикл испытаний, предусмотренных ГОСТ Р 55412 и ГОСТ Р 56707, показав при этом сравнимые характеристики;

- со взаимозаменяемыми материалами одного типа (того же или другого производителя) окрасочного состава для декоративно-защитного финишного слоя, входящего в состав декоративно-защитного финишного слоя (или окрасочным составом для СФТК, применяемым без декоративно-защитного состава), при условии, что образцы с заменяемыми окрасочными составами прошли полный цикл испытаний, предусмотренных ГОСТ Р 55412 и ГОСТ Р 56707, показав при этом сравнимые характеристики.

Примечания

1 Положения настоящего пункта не распространяются на декоративно-защитный финишный слой из штучных материалов (ГОСТ Р 58937) в целом, но могут быть применены только к отдельным элементам, применяемым для получения указанного слоя.

2 Допускается включение в состав СФТК грунтовочных составов, если испытания в соответствии с требованиями настоящего стандарта проводились без их применения. При этом образцы с грунтовочным составом должны пройти полный цикл испытаний, предусмотренных ГОСТ Р 55412, показав при этом сравнимые характеристики».

Раздел 6. Пункт 6.1.1 изложить в новой редакции:

«6.1.1 При устройстве испытуемого фрагмента СФТК следует применять утеплитель одного вида, устанавливаемый в соответствии с технической документацией системодержателя. Допускается устройство испытуемого фрагмента СФТК с утеплителями двух видов (например, теплоизоляционный слой из каменной ваты с одной стороны испытуемого фрагмента СФТК и комбинированный теплоизоляционный слой из пенополистирола с рассечками из каменной ваты с другой стороны). При этом утеплители устанавливают на испытательное основание в равной по площади пропорции, вертикально по каждой из его сторон (деление стенда — аналогично указанному на рисунке 2). В этом случае остальные слои СФТК на обеих сторонах фрагмента должны быть идентичны».

Пункт 6.4 перед словами «Период времени» дополнить словами:

«Устройство и выдерживание испытуемого фрагмента СФТК до момента начала испытаний следует проводить при постоянной температуре (21 ± 3) °С и относительной влажности воздуха (60 ± 10) %».

Раздел 6 дополнить пунктом 6.5:

«6.5 Устройство испытуемого фрагмента СФТК с декоративно-защитным финишным слоем из штучных материалов проводят аналогично схеме, показанной на рисунке 2. При изготовлении образца используют штучные материалы (изделия) одного типа (вида) одного производителя. Одну из сторон испытуемого фрагмента выполняют без устройства затирочного слоя. Откосы и плоскость имитационного оконного проема также закрывают штучными материалами (изделиями) и устраивают на этих участках затирочный слой.

Примечания

1 Устройство данного испытуемого фрагмента СФТК проводят с учетом положений ГОСТ Р 58937 и технической документации системодержателя.

2 При устройстве испытуемого фрагмента СФТК следует применять клеевой, базовый штукатурный, затирочный и клеевой плиточный составы одного вида (типа)».

Раздел 8 дополнить пунктами 8.2а, 8.11а:

«8.2а Оценку СФТК с декоративно-защитным финишным слоем из штучных материалов после прохождения ею климатических испытаний проводят с учетом положений ГОСТ Р 58937, при этом ударную прочность не определяют. Дополнительно визуально оценивают состояние затирочного слоя, повреждение штучных элементов, а также проверяют целостность декоративно-защитного слоя (наличие или отсутствие выпадения его отдельных элементов). Кроме того, определяют прочность сцепления (адгезию) штучных материалов декоративно-защитного слоя с основанием (клеевым плиточным слоем) и самого слоя (элементов слоя) с основанием (базовым армированным слоем), а также характер типа отрыва образцов.

Примечание — Размер штампа для испытания на прочность сцепления слоев (адгезию) назначает испытатель исходя из размера штучных элементов и с учетом положений ГОСТ Р 58937. Допускается использовать штамп размером, кратным размеру штучного элемента, но не более чем 150 × 150 мм»;

«8.11а Испытания фрагмента СФТК с декоративно-защитным финишным слоем из штучных материалов проводят в соответствии с 8.11, а также с учетом требований ГОСТ Р 58937—2020 (пункты 6.2 и 6.3). Участки фрагмента СФТК, в которых проводят испытания на прочность сцепления слоев (адгезию) и ударную прочность, следует назначать, как показано на рисунке 7.

Примечания

1 Окончательный выбор участков для испытаний определяет испытатель. При выборе участка для испытания следует использовать участки, в которых отсутствуют тарельчатые анкеры второго ряда армирования [см. СП 293.1325800.2017 (примечание к подпункту 8.2.7.3)].

2 Испытания на ударную прочность на участке с декоративно-защитным слоем из штучных материалов не проводят.

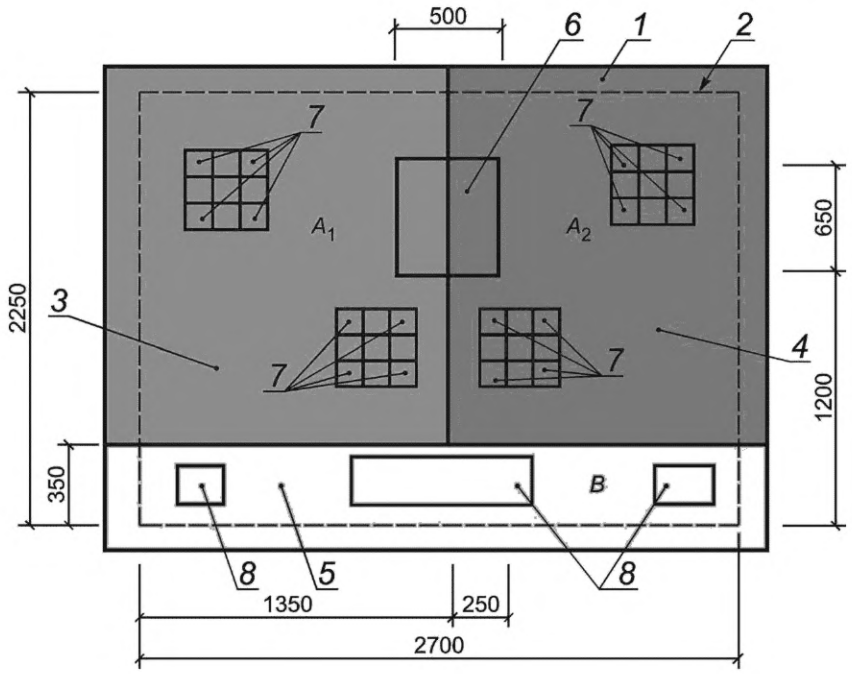

Примечания

1 Для зоны A_1 испытания проводят на прочность сцепления (адгезию) штучных материалов декоративно-защитного слоя с основанием (клеевым плиточным слоем).

2 Для зоны A_2 испытания проводят на прочность сцепления (адгезию) слоя из штучных материалов декоративно-защитного слоя с основанием (базовым армированным слоем).

1 — фрагмент СФТК; *2* — участок, подвергаемый климатическим воздействиям; *3* — участок декоративно-защитного финишного слоя вида A_1; *4* — участок декоративно-защитного финишного слоя вида A_2; *5* — участок базового армированного слоя (частичный образец СФТК); *6* — имитация оконного проема; *7* — зоны проведения испытаний на прочность сцепления слоев (адгезию); *8* — зоны проведения испытаний на ударную прочность и на прочность сцепления слоев (адгезию); A_1 — участок СФТК с декоративно-защитным финишным слоем из штучных материалов без затирочного слоя; A_2 — участок СФТК с декоративно-защитным финишным слоем из штучных материалов с затирочным слоем; *B* — участок базового армированного слоя

Рисунок 7 — Испытуемый фрагмент СФТК с декоративно-защитным финишным слоем из штучных материалов».

Раздел 9. Пункт 9.1 дополнить примечанием и таблицей 5:

«Примечание — Класс устойчивости СФТК с декоративно-защитным финишным слоем из штучных материалов в зависимости от результатов испытания СФТК устанавливают по таблице 5.

Таблица 5 — Классификация СФТК с декоративно-защитным финишным слоем из штучных материалов по классам устойчивости к климатическим воздействиям

Наименование показателя	Допускаемый показатель для СФТК класса по устойчивости к климатическим воздействиям		
	КВ 0	КВ 1	КВ 2
Число климатических блок-циклов (суммарно климатических циклов А и Б), не менее	100 (200)	75 (150)	50 (100)
Видимые повреждения и трещины штучных элементов системы, повреждение затирочного слоя (частичное разрушение, трещины и др.), отслоения и вздутия декоративно-защитного финишного	В затирочном слое имеются единичные волосяные трещины (менее 0,1 мм) длиной менее 10 см.	Имеются единичные повреждения затирочного слоя с частичным выпадением фрагментов (клеевой плиточный слой не виден) затирочного состава на участке длиной менее 5 см.	Имеются единичные повреждения затирочного слоя с частичным выпадением фрагментов (клеевой плиточный слой виден) затирочного состава на участке длиной менее 5 см.

Окончание таблицы 5

Наименование показателя	Допускаемый показатель для СФТК класса по устойчивости к климатическим воздействиям		
	КВ 0	КВ 1	КВ 2
слоя, повреждение штучных элементов, нарушение целостности декоративно-защитного слоя (наличие или отсутствие выпадения его отдельных элементов, а также иные дефекты по результатам визуального обследования СФТК после окончания климатических испытаний)	Цвет затирочного слоя изменен локально и незначительно, цвет штучных элементов не изменен	Имеются единичные (не более 3 шт. на фрагмент) штучные элементы с незначительными поверхностными повреждениями (изменение цвета, волосяные трещины, сколы материала на глубину не более 2 мм). В затирочном слое имеются единичные волосяные трещины (менее 0,1 мм) длиной менее 10 см. Цвет затирочного слоя изменен локально и незначительно, цвет отдельных штучных элементов изменен локально и незначительно. Прочие дефекты отсутствуют	Имеются единичные (не более 10 шт. на фрагмент) штучные элементы с незначительными поверхностными повреждениями (изменение цвета, волосяные трещины, сколы материала на глубину не более 2 мм). В затирочном слое имеются единичные нитяные трещины (менее 0,25 мм) длиной менее 10 см. Цвет затирочного слоя изменен незначительно, цвет отдельных штучных элементов изменен незначительно. Прочие дефекты отсутствуют
Прочность сцепления слоев $A_{ф.б}$ для участка *B*, МПа, не менее/характер отрыва образца (утеплитель — минеральная вата). Характер отрыва АТС-3	0,015	0,015	0,0125
Прочность сцепления слоев $A_{ф.д}$ для участка A_1, МПа, не менее. Испытания проводят на прочность сцепления (адгезию) штучных материалов декоративно-защитного слоя с основанием (клеевым плиточным слоем). Характер отрыва АТС-3	0,65	0,65	0,5
Прочность сцепления слоев $A_{ф.д}$ для участка A_2, МПа, не менее. Испытания проводят на прочность сцепления (адгезию) слоя из штучных материалов декоративно-защитного слоя с основанием (базовым армированным слоем). Характер отрыва АТС-3	1,0	0,65	0,5
Ударная прочность $U_{ф.б}$ для участка *B*, Дж, не менее	3	3	2

».

Элемент стандарта «Библиография» изложить в новой редакции:

«**Библиография**

[1] Федеральный закон от 29 декабря 2004 г. № 190-ФЗ «Градостроительный кодекс Российской Федерации».

(ИУС № 10 2022 г.)

ОКС 91.120.01

Изменение № 1 ГОСТ Р 55943—2018 Системы фасадные теплоизоляционные композиционные с наружными штукатурными слоями. Метод определения и оценки устойчивости к климатическим воздействиям

Утверждено и введено в действие Приказом Федерального агентства по техническому регулированию и метрологии от 07.07.2022 № 584-ст

Дата введения — 2022—09—01

Раздел 1 дополнить абзацем:

«Настоящий стандарт может быть применен при проведении процедур по подтверждению соответствия СФТК требованиям ГОСТ Р 56707».

Раздел 2 дополнить ссылками:

«ГОСТ Р 56707 Системы фасадные теплоизоляционные композиционные с наружными штукатурными слоями. Общие технические условия

ГОСТ Р 58937—2020 Слой финишный декоративно-защитный из штучных материалов для фасадных теплоизоляционных композиционных систем с наружными штукатурными слоями. Технические условия

СП 293.1325800.2017 Системы фасадные теплоизоляционные композиционные с наружными штукатурными слоями. Правила проектирования и производства работ»;

примечание изложить в новой редакции:

«Примечание — При пользовании настоящим стандартом целесообразно проверить действие ссылочных стандартов (сводов правил) в информационной системе общего пользования — на официальном сайте Федерального агентства по техническому регулированию и метрологии в сети Интернет или по ежегодному информационному указателю «Национальные стандарты», который опубликован по состоянию на 1 января текущего года, и по выпускам ежемесячного информационного указателя «Национальные стандарты» за текущий год. Если заменен ссылочный документ, на который дана недатированная ссылка, то рекомендуется использовать действующую версию этого документа с учетом всех внесенных в данную версию изменений. Если заменен ссылочный документ, на который дана датированная ссылка, то рекомендуется использовать версию этого документа с указанным выше годом утверждения (принятия). Если после утверждения настоящего стандарта в ссылочный документ, на который дана датированная ссылка, внесено изменение, затрагивающее положение, на которое дана ссылка, то это положение рекомендуется применять без учета данного изменения. Если ссылочный документ отменен без замены, то положение, в котором дана ссылка на него, рекомендуется применять в части, не затрагивающей эту ссылку. Сведения о действии свода правил целесообразно проверить в Федеральном информационном фонде стандартов».

Раздел 3 после ссылки «ГОСТ Р 55412,» дополнить ссылкой: «ГОСТ Р 56707,».

Пункт 3.1 изложить в новой редакции:

«3.1 **класс устойчивости СФТК к климатическим воздействиям (класс устойчивости СФТК):** Классификационный показатель, устанавливающий степень устойчивости СФТК к внешним климатическим воздействиям и являющийся одним из определяющих факторов при установлении класса надежности СФТК по применению для зданий различного уровня ответственности при их строительстве и капитальном ремонте.

Примечание — Классы надежности СФТК приведены в ГОСТ Р 56707».

Раздел 3 дополнить пунктами 3.10, 3.11:

«3.10 **взаимозаменяемые материалы:** Материалы, включенные в комплект технических решений системодержателя по устройству СФТК одного классификационного вида (типа), прошедшие процедуру технической апробации в соответствии с требованиями применимых к этому виду (типу) нормативного документа и технической документации и имеющие сравнимые физико-механические характеристики.

Примечание — Классификационные виды (типы) СФТК приведены в ГОСТ 33740.

3.11 **сравнимые (физико-механические) характеристики:** Численные показатели (характеристики) физико-механических характеристик материалов, входящих в состав СФТК одного классификационного вида (типа) и одного класса надежности СФТК по применению, имеющие отклонение от численных показателей (характеристик) аналогичного материала, прошедшего испытание в составе СФТК в соответствии с требованиями настоящего стандарта, не более чем на 7 % в сторону уменьшения.

Примечания

1 Классификационные виды (типы) СФТК приведены в ГОСТ 33740.

2 Классы надежности СФТК приведены в ГОСТ Р 56707».

Раздел 4. Пункт 4.4 после слов «выполнено заново» дополнить словами: «, кроме случаев, предусмотренных в 4.5 и 4.6»;

примечание исключить.

Раздел 4 дополнить пунктами 4.5 и 4.6:

«4.5 Для определения класса надежности СФТК по применению по ГОСТ Р 56707 допускается использовать результаты, полученные в ходе предыдущих испытаний СФТК для определения класса устойчивости к климатическим воздействиям (в соответствии с 4.3), без проведения новых испытаний при замене:

- утеплителя, на котором проводились испытания СФТК на климатические воздействия, на утеплитель того же типа (того же или другого производителя), относящийся к тому же виду и/или классу, имеющий сравнимые физико-механические характеристики, подтвержденные соответствующими документами согласно действующему законодательству, и обеспечивающий аналогичные характеристики СФТК;

- тарельчатых анкеров, с применением которых проводились испытания СФТК на климатические воздействия, на изделия того же вида (того же или другого производителя), относящиеся к тому же виду и/или классу, имеющие сравнимые физико-механические характеристики, подтвержденные соответствующими документами согласно действующему законодательству, и обеспечивающие аналогичные характеристики СФТК;

- фасадных армирующих щелочестойких сеток из стекловолокна и профильных элементов, с применением которых проводились испытания СФТК на климатические воздействия, на изделия того же вида (того же или другого производителя), относящиеся к тому же виду и/или классу, имеющие сравнимые физико-механические характеристики, подтвержденные соответствующими документами согласно действующему законодательству, и обеспечивающие аналогичные характеристики СФТК;

- грунтовочных составов и гидрофобизирующих пропиток, с применением которых проводились испытания СФТК на климатические воздействия, на материалы того же вида (того же производителя), относящиеся к тому же виду и/или классу, имеющие сравнимые физико-механические характеристики, подтвержденные соответствующими документами согласно действующему законодательству, и обеспечивающие аналогичные характеристики СФТК;

- клеевых составов для устройства клеевого слоя, с применением которых проводились испытания СФТК на климатические воздействия, на составы того же типа (того же производителя), относящиеся к тому же виду и/или классу, имеющие сравнимые физико-механические характеристики, подтвержденные соответствующими документами согласно действующему законодательству, и обеспечивающие аналогичные характеристики СФТК.

Примечание — Для расширения перечня минераловатных утеплителей, допускаемых к применению в составе СФТК по результатам испытаний, проводимых в соответствии с требованиями настоящего стандарта, должно выполняться следующее условие: использование только тех типов минераловатных утеплителей, которые имеют физико-механические показатели (в соответствии с требованиями ГОСТ Р 56707), более высокие или равные характеристикам минераловатного утеплителя, который был включен в состав СФТК, прошедшей испытания в соответствии с требованиями настоящего стандарта.

4.6 Для определения класса надежности СФТК по применению по ГОСТ Р 56707 допускается использовать результаты, полученные в ходе предыдущих испытаний СФТК для определения класса устойчивости к климатическим воздействиям (в соответствии с 4.3), без проведения новых испытаний на СФТК одного вида (класса) по ГОСТ 33740:

- со взаимозаменяемыми материалами одного типа (одного производителя) для армированного базового или выравнивающего слоев при условии, что образцы с заменяемыми материалами прошли полный цикл испытаний, предусмотренных ГОСТ Р 55412 и ГОСТ Р 56707, показав при этом сравнимые характеристики;

- со взаимозаменяемыми материалами одного типа (одного производителя) для декоративно-минерального финишного слоя, в том числе окрашенного в массе, а также для декоративно-полимерного финишного слоя при условии, что образцы с заменяемыми материалами прошли полный цикл испытаний, предусмотренных ГОСТ Р 55412 и ГОСТ Р 56707, показав при этом сравнимые характеристики;

- со взаимозаменяемыми материалами одного типа (того же или другого производителя) окрасочного состава для декоративно-защитного финишного слоя, входящего в состав декоративно-защитного финишного слоя (или окрасочным составом для СФТК, применяемым без декоративно-защитного состава), при условии, что образцы с заменяемыми окрасочными составами прошли полный цикл испытаний, предусмотренных ГОСТ Р 55412 и ГОСТ Р 56707, показав при этом сравнимые характеристики.

Примечания

1 Положения настоящего пункта не распространяются на декоративно-защитный финишный слой из штучных материалов (ГОСТ Р 58937) в целом, но могут быть применены только к отдельным элементам, применяемым для получения указанного слоя.

2 Допускается включение в состав СФТК грунтовочных составов, если испытания в соответствии с требованиями настоящего стандарта проводились без их применения. При этом образцы с грунтовочным составом должны пройти полный цикл испытаний, предусмотренных ГОСТ Р 55412, показав при этом сравнимые характеристики».

Раздел 6. Пункт 6.1.1 изложить в новой редакции:

«6.1.1 При устройстве испытуемого фрагмента СФТК следует применять утеплитель одного вида, устанавливаемый в соответствии с технической документацией системодержателя. Допускается устройство испытуемого фрагмента СФТК с утеплителями двух видов (например, теплоизоляционный слой из каменной ваты с одной стороны испытуемого фрагмента СФТК и комбинированный теплоизоляционный слой из пенополистирола с рассечками из каменной ваты с другой стороны). При этом утеплители устанавливают на испытательное основание в равной по площади пропорции, вертикально по каждой из его сторон (деление стенда — аналогично указанному на рисунке 2). В этом случае остальные слои СФТК на обеих сторонах фрагмента должны быть идентичны».

Пункт 6.4 перед словами «Период времени» дополнить словами:

«Устройство и выдерживание испытуемого фрагмента СФТК до момента начала испытаний следует проводить при постоянной температуре (21 ± 3) °С и относительной влажности воздуха (60 ± 10) %».

Раздел 6 дополнить пунктом 6.5:

«6.5 Устройство испытуемого фрагмента СФТК с декоративно-защитным финишным слоем из штучных материалов проводят аналогично схеме, показанной на рисунке 2. При изготовлении образца используют штучные материалы (изделия) одного типа (вида) одного производителя. Одну из сторон испытуемого фрагмента выполняют без устройства затирочного слоя. Откосы и плоскость имитационного оконного проема также закрывают штучными материалами (изделиями) и устраивают на этих участках затирочный слой.

Примечания

1 Устройство данного испытуемого фрагмента СФТК проводят с учетом положений ГОСТ Р 58937 и технической документации системодержателя.

2 При устройстве испытуемого фрагмента СФТК следует применять клеевой, базовый штукатурный, затирочный и клеевой плиточный составы одного вида (типа)».

Раздел 8 дополнить пунктами 8.2а, 8.11а:

«8.2а Оценку СФТК с декоративно-защитным финишным слоем из штучных материалов после прохождения ею климатических испытаний проводят с учетом положений ГОСТ Р 58937, при этом ударную прочность не определяют. Дополнительно визуально оценивают состояние затирочного слоя, повреждение штучных элементов, а также проверяют целостность декоративно-защитного слоя (наличие или отсутствие выпадения его отдельных элементов). Кроме того, определяют прочность сцепления (адгезию) штучных материалов декоративно-защитного слоя с основанием (клеевым плиточным слоем) и самого слоя (элементов слоя) с основанием (базовым армированным слоем), а также характер типа отрыва образцов.

Примечание — Размер штампа для испытания на прочность сцепления слоев (адгезию) назначает испытатель исходя из размера штучных элементов и с учетом положений ГОСТ Р 58937. Допускается использовать штамп размером, кратным размеру штучного элемента, но не более чем 150 × 150 мм»;

«8.11а Испытания фрагмента СФТК с декоративно-защитным финишным слоем из штучных материалов проводят в соответствии с 8.11, а также с учетом требований ГОСТ Р 58937—2020 (пункты 6.2 и 6.3). Участки фрагмента СФТК, в которых проводят испытания на прочность сцепления слоев (адгезию) и ударную прочность, следует назначать, как показано на рисунке 7.

Примечания

1 Окончательный выбор участков для испытаний определяет испытатель. При выборе участка для испытания следует использовать участки, в которых отсутствуют тарельчатые анкеры второго ряда армирования [см. СП 293.1325800.2017 (примечание к подпункту 8.2.7.3)].

2 Испытания на ударную прочность на участке с декоративно-защитным слоем из штучных материалов не проводят.

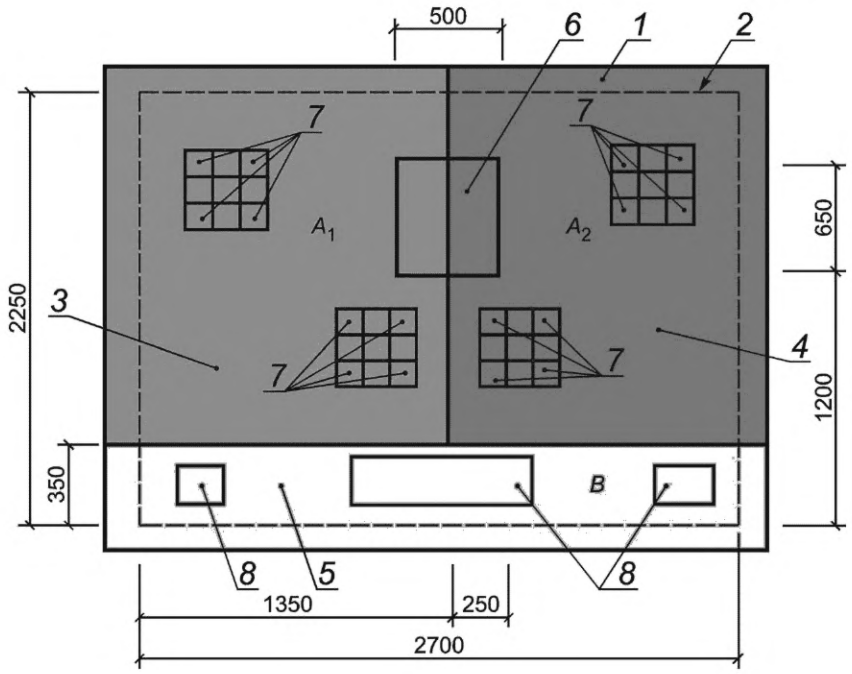

Примечания

1 Для зоны A_1 испытания проводят на прочность сцепления (адгезию) штучных материалов декоративно-защитного слоя с основанием (клеевым плиточным слоем).

2 Для зоны A_2 испытания проводят на прочность сцепления (адгезию) слоя из штучных материалов декоративно-защитного слоя с основанием (базовым армированным слоем).

1 — фрагмент СФТК; *2* — участок, подвергаемый климатическим воздействиям; *3* — участок декоративно-защитного финишного слоя вида A_1; *4* — участок декоративно-защитного финишного слоя вида A_2; *5* — участок базового армированного слоя (частичный образец СФТК); *6* — имитация оконного проема; *7* — зоны проведения испытаний на прочность сцепления слоев (адгезию); *8* — зоны проведения испытаний на ударную прочность и на прочность сцепления слоев (адгезию); A_1 — участок СФТК с декоративно-защитным финишным слоем из штучных материалов без затирочного слоя; A_2 — участок СФТК с декоративно-защитным финишным слоем из штучных материалов с затирочным слоем; *B* — участок базового армированного слоя

Рисунок 7 — Испытуемый фрагмент СФТК с декоративно-защитным финишным слоем из штучных материалов».

Раздел 9. Пункт 9.1 дополнить примечанием и таблицей 5:

«Примечание — Класс устойчивости СФТК с декоративно-защитным финишным слоем из штучных материалов в зависимости от результатов испытания СФТК устанавливают по таблице 5.

Таблица 5 — Классификация СФТК с декоративно-защитным финишным слоем из штучных материалов по классам устойчивости к климатическим воздействиям

Наименование показателя	Допускаемый показатель для СФТК класса по устойчивости к климатическим воздействиям		
	КВ 0	КВ 1	КВ 2
Число климатических блок-циклов (суммарно климатических циклов А и Б), не менее	100 (200)	75 (150)	50 (100)
Видимые повреждения и трещины штучных элементов системы, повреждение затирочного слоя (частичное разрушение, трещины и др.), отслоения и вздутия декоративно-защитного финишного	В затирочном слое имеются единичные волосяные трещины (менее 0,1 мм) длиной менее 10 см.	Имеются единичные повреждения затирочного слоя с частичным выпадением фрагментов (клеевой плиточный слой не виден) затирочного состава на участке длиной менее 5 см.	Имеются единичные повреждения затирочного слоя с частичным выпадением фрагментов (клеевой плиточный слой виден) затирочного состава на участке длиной менее 5 см.

Окончание таблицы 5

Наименование показателя	Допускаемый показатель для СФТК класса по устойчивости к климатическим воздействиям		
	КВ 0	КВ 1	КВ 2
слоя, повреждение штучных элементов, нарушение целостности декоративно-защитного слоя (наличие или отсутствие выпадения его отдельных элементов, а также иные дефекты по результатам визуального обследования СФТК после окончания климатических испытаний)	Цвет затирочного слоя изменен локально и незначительно, цвет штучных элементов не изменен	Имеются единичные (не более 3 шт. на фрагмент) штучные элементы с незначительными поверхностными повреждениями (изменение цвета, волосяные трещины, сколы материала на глубину не более 2 мм). В затирочном слое имеются единичные волосяные трещины (менее 0,1 мм) длиной менее 10 см. Цвет затирочного слоя изменен локально и незначительно, цвет отдельных штучных элементов изменен локально и незначительно. Прочие дефекты отсутствуют	Имеются единичные (не более 10 шт. на фрагмент) штучные элементы с незначительными поверхностными повреждениями (изменение цвета, волосяные трещины, сколы материала на глубину не более 2 мм). В затирочном слое имеются единичные нитяные трещины (менее 0,25 мм) длиной менее 10 см. Цвет затирочного слоя изменен незначительно, цвет отдельных штучных элементов изменен незначительно. Прочие дефекты отсутствуют
Прочность сцепления слоев $A_{ф.б}$ для участка *B*, МПа, не менее/характер отрыва образца (утеплитель — минеральная вата). Характер отрыва АТС-3	0,015	0,015	0,0125
Прочность сцепления слоев $A_{ф.д}$ для участка A_1, МПа, не менее. Испытания проводят на прочность сцепления (адгезию) штучных материалов декоративно-защитного слоя с основанием (клеевым плиточным слоем). Характер отрыва АТС-3	0,65	0,65	0,5
Прочность сцепления слоев $A_{ф.д}$ для участка A_2, МПа, не менее. Испытания проводят на прочность сцепления (адгезию) слоя из штучных материалов декоративно-защитного слоя с основанием (базовым армированным слоем). Характер отрыва АТС-3	1,0	0,65	0,5
Ударная прочность $U_{ф.б}$ для участка *B*, Дж, не менее	3	3	2

».

Элемент стандарта «Библиография» изложить в новой редакции:

«**Библиография**

[1] Федеральный закон от 29 декабря 2004 г. № 190-ФЗ «Градостроительный кодекс Российской Федерации».

(ИУС № 10 2022 г.)

gost.e-ecolog.ru