ФЕДЕРАЛЬНОЕ АГЕНТСТВО

ПО ТЕХНИЧЕСКОМУ РЕГУЛИРОВАНИЮ И МЕТРОЛОГИИ

НАЦИОНАЛЬНЫЙ СТАНДАРТ РОССИЙСКОЙ ФЕДЕРАЦИИ

ГОСТ Р 58158— 2018 (ИСО 19952:2005)

ОБУВЬ

Термины и определения

(ISO 19952:2005, Footwear — Vocabulary, MOD)

Издание официальное

Москва
Стандартинформ
2018

gost.e-ecolog.ru

Предисловие

1 ПОДГОТОВЛЕН Открытым акционерным обществом «Инновационный научно-производственный центр текстильной и легкой промышленности» (ОАО «ИНПЦ ТЛП») на основе собственного перевода на русский язык англоязычной версии стандарта, указанного в пункте 4

2 ВНЕСЕН Техническим комитетом по стандартизации ТК 424 «Продукция обувной, кожевенной и кожгалантерейной промышленности»

3 УТВЕРЖДЕН И ВВЕДЕН В ДЕЙСТВИЕ Приказом Федерального агентства по техническому регулированию и метрологии от 28 июня 2018 г. № 368-ст

4 Настоящий стандарт является модифицированным по отношению к международному стандарту ИСО 19952:2005 «Обувь. Словарь» (ISO 19952:2005 «Footwear — Vocabulary», MOD) путем изменения отдельных фраз в определениях, которые выделены в тексте курсивом. При этом в него включен структурный элемент «Введение». Приложение А исключено.

Внесение технических отклонений направлено на учет особенностей объекта стандартизации, характерных для Российской Федерации.

Наименование настоящего стандарта изменено относительно наименования указанного международного стандарта для приведения в соответствие с ГОСТ Р 1.5—2012 (пункт 3.5)

5 ВВЕДЕН ВПЕРВЫЕ

*Правила применения настоящего стандарта установлены в статье 26 Федерального закона от 29 июня 2015 г. № 162-ФЗ «О стандартизации в Российской Федерации». Информация об изменениях к настоящему стандарту публикуется в ежегодном (по состоянию на 1 января текущего года) информационном указателе «Национальные стандарты», а официальный текст изменений и поправок — в ежемесячном информационном указателе «Национальные стандарты». В случае пересмотра (замены) или отмены настоящего стандарта соответствующее уведомление будет опубликовано в ближайшем выпуске ежемесячного информационного указателя «Национальные стандарты». Соответствующая информация, уведомление и тексты размещаются также в информационной системе общего пользования — на официальном сайте Федерального агентства по техническому регулированию и метрологии в сети Интернет (*gost.e-ecolog.ru

© ISO, 2005 — Все права сохраняются
© Стандартинформ, оформление, 2018

Настоящий стандарт не может быть полностью или частично воспроизведен, тиражирован и распространен в качестве официального издания без разрешения Федерального агентства по техническому регулированию и метрологии

Содержание

1 Область применения 1
2 Термины и определения 1
Библиография 28
Алфавитный указатель терминов на русском языке 29
Алфавитный указатель эквивалентов терминов на английском языке 35
Алфавитный указатель эквивалентов терминов на французском языке 41
Алфавитный указатель эквивалентов терминов на испанском языке 46
Алфавитный указатель эквивалентов терминов на итальянском языке 52

Введение

Установленные в настоящем стандарте термины даны не в алфавитном порядке.

Для каждого понятия установлен один стандартизованный термин.

В алфавитных указателях данные термины приведены с указанием номера статьи.

Помета, указывающая область применения многозначного термина, приведена в круглых скобках светлым шрифтом после термина. Помета не является частью термина.

Нерекомендуемые к применению термины-синонимы приведены в круглых скобках после стандартизованного термина и обозначены пометой «Нрк».

Приведенные определения можно при необходимости изменять, вводя в них производные признаки, раскрывая значения используемых в них терминов, указывая объекты, входящие в объем определяемого понятия. Изменения не должны нарушать объем и содержание понятий, определенных в настоящем стандарте.

В настоящем стандарте приведены иноязычные эквиваленты стандартизованных терминов на английском (en), французском (fr), испанском (sp), итальянском (it) языках.

Стандартизованные термины набраны полужирным шрифтом. Термины с пометой «Нрк» — светлым шрифтом и курсивом.

НАЦИОНАЛЬНЫЙ СТАНДАРТ РОССИЙСКОЙ ФЕДЕРАЦИИ

ОБУВЬ

Термины и определения

Footwear. Terms and definitions

Дата введения — 2019—03—01

1 Область применения

Настоящий стандарт устанавливает термины с соответствующими определениями, применяемые в обувной промышленности, а также их эквиваленты на английском, французском, испанском и итальянском языках.

Настоящий стандарт предназначен для применения специалистами и способствует снятию языковых барьеров.

2 Термины и определения

В настоящем стандарте установлены следующие термины с соответствующими определениями:

1 **абразив:** Любой твердый материал, который используется для механической подготовки (путем трения) менее твердых материалов к склеиванию.	en	abrasive
	fr	abrasif
	sp	abrasivo
	it	abrasivo
2 **адгезия:** Состояние, при котором две поверхности удерживаются вместе с помощью межфазных сил.	en	adhesion
	fr	adhésion
	sp	adhesión
	it	adesione
3 **клей:** Вещество, способное соединять (склеивать) материалы.	en	adhesive
	fr	adhésive
	sp	adhesivo
	it	adesivo
4 **полусапожки:** Обувь, с верхом закрывающим лодыжку.	en	ankle boot
	fr	bottine
	sp	botina
	it	polacchetto (calzatura alla caviglia)

Издание официальное

5 **вставка:** Часть детали верха обуви или соответствующая часть области под ней (см. рисунок 1).	en	apron
	fr	plateau
	sp	plastrón
	it	bacinella
6 **свод стопы:**	en	arch
- (стопа): Изогнутая часть плантарной поверхности стопы между пяткой и опорной частью;	fr	cambrure
	sp	arco
- (колодка): Место на колодке, соответствующее изогнутой части стопы.	it	arco plantare o arco della forma
7 **супинатор:** Деталь, имеющая определенную форму, как правило, из твердой резины и аналогичных материалов, установленная на стельке в области свода стопы.	en	arch support
	fr	renfort de cambrure
	sp	soporte del arco plantar
	it	plantare per piede piatto, plantare anatomico
Примечание — *В Российской Федерации данный термин не применяется.*		
8 **сборка**: Соединение различных деталей обуви.	en	assembly
	fr	montage
	sp	ensamblado
	it	assemblaggio
9 **прикрепление губы:** Губа (121), как правило, из ткани, крепится к рантовой стельке для образования ребра, к которому прикрепляется рант (подобно ребру подошвы Goodyear) (см. рисунок 2).	en	attached rib
	fr	mur rapporté
	sp	muro incorporado
	it	intelatura
10 **межподкладка:** Материал, применяемый под детали верха обуви с целью укрепления и придания формоустойчивости.	en	backer
	fr	renfort
	sp	refuerzo
	it	rinforzo
11 **задний шов:** Шов на пяточной части обуви, соединяющий или закрывающий детали верха.	en	back seam
	fr	couture arrière
	sp	costura trasera o de talons
	it	cucitura posteriore
12 **обработка края взагибку:** Процесс загибания деталей верха по краю.	en	beading; folding
	fr	roulage; rempliage
	sp	dobladillado
	it	ripiegatura; piegatura
Примечание — Сгиб деталей верха часто закрепляют с помощью клея.		
13 **окантовочный материал:**	en	binding
- (материал): Узкая полоска материала или тесьмы;	fr	enrobage
- (операция): Прикрепление узкой полоски материала или тесьмы к видимым краям деталей обуви.	sp	ribete/ribetear
	it	orlatura/orlare

14 **прошивная машина:** Машина для пришивания подошвы к верху обуви однониточным (31) или *двухниточным (102)* швом с образованием петли на поверхности материала (см. рисунок 3).

en Blake sewn
fr couture Blake
sp cosido Blake
it lavorazione Blake

15 **ботинок с высокими берами:** Обувь, закрывающая ногу выше лодыжки.

en boot
fr botte
sp bota
it stivale

16 **сборка низа:** Объединение деталей (40) узлов деталей низа обуви. Нижняя часть обуви может состоять из стельки, подложки, ранта, обводки, подошвы.

en bottom assembly
fr semelage
sp solaje (o fondo)
it assemblaggio del fondo

17 **простилочный материал, простилка:** Материал, используемый для заполнения пустот внутри подошвы, часто это войлок или пробка (см. рисунки 2, 4 и 5).

en bottom filling, filler
fr garnissage de semelle
remplissage
sp relleno
it imbottitura

18 **нижний узел:** Подошва или подошва с каблуком.

en bottom unit
fr dessous
sp piso
it fondo

19 **подносок:**

В США применяется термин toe puff, промежуточная деталь обуви, используемая для укрепления носочной части и сохранения ее первоначальной формы.

en box toe
fr box toe
sp tope
it box toe

20 **отдушистость, отмин:** Внешний вид лицевой поверхности кожи при складывании или сгибании лицевой поверхностью внутрь.

en break, *looseness*
fr rupture de fleur
sp rotura de flor
it rottura del fiore

21 **воздухопроницаемость:** Способность материала пропускать воздух.

en breathability
fr respirabilité
sp transpirabilidad
it traspirabilità

22 **шлифование:** Подготовительная операция обработки обувных материалов и деталей обуви.

en buffing
fr ponçage, cardage
sp apomazar
it smerigliatura

23 **наборный каблук:** Каблук, состоящий из нескольких слоев (фликов).

en built heel; stacked heel
fr talon bottier
sp tacón prefabricado;
tacón de tapas
it tacco multistrato

24 **полирование:** Операция окончательной обработки для добавления бликов, горячая обработка краев, ранта или нанесения воска.

en burnishing
fr brûlage, finition à la flame
sp abrillantado, lujado de cantos
it finitura alla fiamma

25 **переметочный шов встык:** Шов (127), при котором кромки материалов стыкуются вплотную и зашиваются поверх линии стыка. Как правило, шов шьется с использованием зигзагообразного стежка.

en butt seam
fr jointure zigzag
sp costura zig-zag
it cucitura a zig-zag

26 **обувь типа «Калифорния»** (строчечно-клеевая обувь): Обувь, подошву которой прикрепляют клеем к обтяжке, соединенной нитками с заготовкой верха (см. рисунок 6).

en California
fr California
sp California
it lavorazione California

27 **носок, носочная часть** (обуви): Наружная деталь верха обуви, закрывающая тыльную поверхность пальцев.

en cap
fr bout
sp puntera
it puntale

Примечание — См. также **подносок** (19), **фигурная носочная часть** (176).

28 **повседневная обувь:** Обувь, разработанная и изготовленная для ежедневной носки и на улице, и в помещении.

en casual footwear
fr chaussure de loisirs
sp calzado informal/casual
it calzatura casual

29 **клеящее вещество:** Термин, применяемый при торговле обуви, вместо термина «клей», применяемого в обувной промышленности.

en cement
fr colle
sp cement
it collante

30 **конструкция:** *Способ/метод крепления подошвы к верху.*

en construction
fr montage
sp fabricación
it lavorazione incollata

30.1 **клеевая затяжка заготовки верха:** Окончательное формование заготовки верха и ее прикрепление к основной стельке клеем.

en cemented construction
fr montage collé
sp fabricación pegado

Примечание — См. также **клеевое крепление** (139).

30.2 **клеевое крепление деталей низа:** Операция, при которой подошва полностью прикрепляется к заготовке верха с помощью клея (см. рисунок 4).

en stuck-on sole construction
fr fabrication soudée
sp fabricación pegado

Примечание — См. также **клеевое крепление** (139).

31 **цепной однониточный шов:** Глухой односторонний шов, который состоит из ряда петель, выходящих одна из другой, и по лицевой стороне напоминает цепочку, связанную крючком.

en chainstitch
fr point à chaînette
sp punto de cadeneta
it catenella (lavorazione)

32 **детская школьная обувь:** Обувь, разработанная и изготовленная для повседневной носки в школе для детей.

en children's school footwear
fr chaussure scolaire pour enfant
sp calzado de collegial
it calzatura da bambino per scuola

Примечание — См. также **школьная обувь** (126).

33 **выступ:** Выступающая часть рисунка протектора.

en cleat
fr crampon
sp taco (o pastilla)
it tacchetto

34 **рифленая подошва:** Подошва, имеющая на ходовой поверхности рисунок протектора/рифления.

en cleated sole
fr semelle à crampons
sp suela con resaltos o relieve
it suola chiodata

35 **ткань с покрытием:** Текстильный материал или трикотажное полотно с полимерным покрытием, таким как полиуретан или поливинилхлорид (ПВХ).

en coated fabric
fr tissu enduit
sp tejido recubierto
it supporto rivestito

36

кожа покрывного крашения: Кожа, у которой толщина покрывной пленки не превышает одну треть толщины кожи, но превышает 0,15 мм.

[Директива 94/11/ЕС Европейского парламента и Совета [1], пункт 1]

en coated leather
fr cuir enduit
sp cuero untado
it cuoio rivestito

37 **когезия:** Состояние, в котором частицы одного вещества скрепляются первичными или вторичными валентными силами.

en cohesion
fr cohésion
sp cohesión
it coesione

38 **обувь для холодной погоды:** Обувь, разработанная и изготовленная для защиты пользователя при носке при температуре ниже 0 °С.

en cold weather footwear
fr chaussure pour basses températures
sp calzado para bajas temperaturas
it calzatura per basse temperature

Примечание — Такая обувь подходит также для работы в особых условиях с холодным климатом.

39 **манжета:** Деталь, прикрепленная к линии верха или верхней кромке берца.

en collar; cuff
fr bracelet
sp collar; collarín
it collarino; bordino

40 **деталь:** Часть обуви, например верх, подошва, подкладка и т. д.

en component
fr composant
sp componente
it componente

41

кондиционирование:

- (в производстве обуви) — добавление влаги или применения тепла и/или влаги в материал, как правило, для придания формы;

- (в лаборатории) — приведение испытуемых проб и образцов к заданным атмосферным условиям, определяемым температурой и относительной влажностью, и удерживание их в этих условиях в течение заданного периода времени перед проведением испытания.

[ИСО 18454 [2], пункт 2]

en conditioning
fr conditionnement
sp acondicionamiento
it condizionamento

42

атмосферные условия кондиционирования: Атмосферные условия, в которых проба или образец для испытаний выдерживается перед процедурой испытания. Эти условия характеризуются установленными значениями одного или нескольких параметров: температуры, относительной влажности, которые поддерживаются в предписанных пределах допуска в течение заданного периода времени.

[ИСО 18454 [2], пункт 2]

en conditioning atmosphere
fr atmosphère de conditionnement
sp atmósfera de acondicionamiento
it atmosfera di condizionamento

43 **конструирование:** Процесс создания конструкции обуви.

en construction
fr montage
sp fabricación
it costruzione

44 **задник:** Деталь обуви, применяемая для придания жесткости и сохранения формы, находящаяся между верхом и подкладкой в пяточной части обуви.

en counter, *stiffener*
fr contrefort
sp contrafuerte
it contrafforte

Примечания

1 В Англии это называется «ребро жесткости».

2 См. также **жесткий задник** (134).

45 **обтянутый каблук:** Каблук, полностью покрытый материалом.

en covered heel
fr talon recouvert
sp tacón forrado
it tacco ricoperto

46 **область вырезания:** Полезная площадь шкуры или кожи, из которой вырезают (вырубают) детали обуви.

en cutting area
fr zone de coupe
sp superficie útil
it zona di taglio

47 **полукольцо:** Металлическая или пластиковая деталь, часто использующаяся в спортивной обуви, позволяющая шнурку скользить, но отличается от блочки (60) или крючка (94).

en d-ring
fr passant
sp anilla
it passalaccio (plastica) — asola ad anello triangolare (metallo)

48 **формованная подошва:** *Подошва, которая изготавливается методом формования в прессах или литья.*

en direct moulding
fr semelle injectée directement sur la tige
sp suela moldeada directa
it suola a stampo diretto

Примечание — См. **прямое литье** (49).

49 **прямое литье:** Методы крепления подошвы, когда подошва формируется непосредственно на заготовке верха (в то время как заготовка верха находится на колодке).

en direct moulding
fr injection directe sur tige
sp moldeado directo
it stampo diretto

49.1 **литье под давлением:** Вид прямого литья (формования), где подошва формируется из термопластичного полимера, который нагнетается в пресс-форму в жидком состоянии.

en injection moulding
fr moulage par injection
sp moldeado por inyección

49.2 **прямая вулканизация:** Вид прямого литья (формования), где невулканизированную резину помещают в пресс-форму в контакт с заготовкой верха и вулканизируют с применением температуры и давления.

en direct vulcanizing
fr vulcanisation directe
sp vulcanizado directo

Примечание — Иногда такой тип литья называют двойным.

49.3 **полиуретановое литье:** Вид прямого литья, где полиуретановая подошва формуется в пресс-форме, при этом компоненты пенополиуретана (например, полиол и изоцианат) смешиваются до попадания в пресс-форму, на заготовке верха.

en reaction moulding (polyure-thane)
fr moulage par réaction (polyuréthane)
sp moldeado por reacción (poliuretano)

50 **направление растяжения:** Изменение размеров материала в стороны наибольшей и наименьшей эластичности.

en direction of stretch
fr sens de prêtant
sp preste, dirección de
it direzione di allungamento

51 **двойная плотность:** Свойство материала подошвы, состоящего из одного или двух слоев различной плотности, из одного или двух полимеров, плотного и/или ячеистого строения.

en double density, dual density
fr double densité
sp material de doble densidad
it bidensità

52 **двойная подошва:** Подошва, состоящая из двух слоев.	en	double sole
	fr	double semelle
	sp	doble suela
	it	doppia suola
53 **значение твердости:** Цифровое выражение твердости, часто для материалов подошвы.	en	durometer value
	fr	dureté au duromètre
	sp	valor del durómetro
	it	valore durometrico (o durezza al durometro)
54 **отделка края:** Обработка необработанных краев с применением краски или красителей.	en	edge finishing
	fr	finition de bord
	sp	acabado de cantos
55 **направляющая кромок:** Механическое устройство, устанавливаемое на оборудование для обеспечения надлежащего проведения процесса обработки кромок, часто оно находится в швейных машинах.	en	edge guide
	fr	guide de bord
	sp	guía de cantos
56 **утюжка:** Термическая обработка, применяемая для разглаживания краев.	en	edge iron
	fr	lissage de bord
	sp	lujado de cantos
	it	
57 **обрезка краев:** Операция обрезки детали таким образом, чтобы край совпадал с краем соседней детали.	en	edge trimming
	fr	rafraîchissage
	sp	desvirado de cantos
Примечание — С верхней строчкой, часто называемой краем обрезки.		
58 **английский размер:** Единица измерения длины обуви, равная одной трети дюйма.	en	English size
	fr	mesure anglaise
	sp	medida inglesa
	it	misura inglese
59 **подошва, увеличенная по периметру:** Подошва, края которой выступают за края затянутого на колодку верха.	en	extended sole
	fr	semelle débordante
	sp	suela volada
	it	suola sbordata/estensione della suola
60 **блочка:** Металлическая или пластмассовая трубка либо втулка для упрочнения краев отверстий, вставленная через толщину верха для протяжки шнурков или нитей.	en	eyelet
	fr	oeillet
	sp	ojete
	it	occhiello
Примечание — См. также **полукольцо** (47).		
60.1 **подблочник (надблочник), подкрючечник (надкрючечник):** *Наружная или внутренняя деталь верха обуви для повышения прочности прикрепления блочек или крючков к берцам (обычно в ряд).*	en	facer; facings; facing row
	fr	parement de laçage; garant; sous-oeillet
	sp	carrillera; refuerzo de
	it	carrillera (o de ojetera)

61 **модная обувь:** *Обувь, разработанная и изготовленная с учетом современных тенденций в моде.*

en fashion footwear
fr chaussure mode
sp calzado de moda/diseño
it calzatura moda

62 **сопротивление усталости:** Сопротивление геленка при заданных условиях многократным нагрузкам; сопротивление каблука повторным ударам с заданной энергией, передаваемой маятником.

en fatigue resistance
fr résistance à la fatigue
sp resistencia a la fatiga
it resistenza alla fatica

63 **грань** (затянутой обуви): Линия, которая обозначает границу между подошвой и верхом.

en feather edge
fr ligne de carre
sp linea de unión corte-piso
it spigolatura

64 **волокнистый (фибровый) картон:** Материал из волокон либо кожи или целлюлозы, изготовленный с помощью методов аналогичных методам производства бумаги в виде листов (или плит).

en fibre board, *card-board*
fr carton-fibre
sp cartón fibra
it cartone di fibra — sottopiede

65 **отделка:** Окончательная обработка обуви красителями и наведение блеска.

en finishing
fr finition
sp acabado
it finissaggio

66 **примерка:** Процедура подборки обуви необходимого размера по размеру стопы.

en fitting
fr chaussant
sp ajuste
it adattamento

67 **ортопедическая стелька:** Специальная стелька с рельефом, поддерживающая стопу в правильном положении для обеспечения комфорта стопы.

en footbed
fr semelle anatomique
sp plantilla termoconformada
it cuscinetto

68

обувь: Изделие, предназначенное для предохранения и защиты ноги.

[Директива 94/11/ЕС Европейского парламента и Совета [1], пункт 1]

en footwear, shoe
fr chaussure
sp calzado (o zapato)
it calzatura

69 **затяжка:** Способ соединения верха со стелькой или затяжка носка на колодку.

en force lasting
fr montage force
sp montado a fuerza — ahormado
it montaggio in forma

70 **носочно-пучковая, передняя часть** (обуви или колодки): Самая широкая передняя часть колодки или обуви.

en forepart
fr bout
sp punta
it pianta della forma

71 **походка:** Характерное движение при ходьбе.

en gait
fr démarche
sp modo de andar
it andatura

72 **гетры:** Изделие, закрывающее ногу от щиколотки до колена.

en gaiter
fr guêtre
sp polaina
it ghetta

73 **спортивная обувь общего назначения:** Обувь, спроектированная и изготовленная для использования в разнообразных занятиях, связанных с активным досугом, например бег трусцой, подвижные игры с различными предметами и т. п.

en general purpose sports footwear
fr chaussure pour la pratique des sports en general
sp calzado deportivo de uso general/no especializado
it calzature per sport non specialistici

74 **рантовое крепление:** Тип конструкции, в которой рант (170) вначале пришивается (172) к ребру стельки и верху, а затем снаружи это пришивается к подложке (104) или подошве (112) (см. рисунок 2).

en Goodyear welted
fr montage Goodyear
sp empalmillado/montado Goodyear
it lavorazione Goodyear

75 **градация, градирование:** Деление обуви по размерам (от самого маленького до самого большого); разработка диапазона размеров по одному и тому же образцу с регулярным расстоянием между промежуточными размерами или для различных размеров по все той же схеме с регулярным расположением промежуточных размеров между самым большим и самым маленьким.

en grade, grading
fr graduer
sp escalado
it graduare

76 **полустелька:** Внутренняя или промежуточная деталь низа обуви, по форме и размерам соответствующая пяточно-геленочной части основной стельки (91).

en half sock, seat sock
fr talonnette de propreté
sp taloneta, media plantilla
it tallonetta (soletta)

77 **галогенирование:** Обработка неходовой поверхности подошвы, как правило, хлором, для повышения адгезии материалов.

en halogenation
fr halogénation
sp halogenación
it alogenazione

Примечание — При галогенировании могут быть использованы и другие галогены, такие как йод или бром.

78 **пяточная часть, каблук:**

- *(стопа): Задняя нижняя часть стопы, образованная двумя костями — таранной и пяточной;*
- *(каблук): Наружная деталь низа обуви для подъема пяточной части стопы на определенную высоту.*

en heel
fr talon
sp talón/tacón
it tacco

79 **угол наклона каблука** (пятки): Уклон или угол в пяточной части каблука, на которую опирается пятка ноги (см. рисунок 7).

en heel angle
fr inclinaison du talon
sp inclinación de caja del tacón
it angolo del tacco

80 **фронтальная поверхность каблука:** *Поверхность каблука, обращенная в готовой обуви к носочной части* (см. рисунок 7).

en heel breast
fr gorge du talon
sp frente del tacón
it fronte del tacco

81 **обхват пятки:** Полоска материала, применяемого внутри пяточной части обуви для предотвращения скольжения пятки при ходьбе.

en heel grip
fr antiglissoir
sp talonera de forro o sudadera
it camoscino

82 **высота каблука:** Расстояние, измеряемое вертикально от пола до верхней части каблука по центральной линии пяточной части (см. рисунок 7).

en heel height
fr hauteur du talon
sp altura del tacón
it altezza tacco

83 **каблучный флик:** Промежуточная деталь, являющаяся частью наборного каблука.

en heel lift
fr tranche de talon
sp tapa del tacón
it strato (del tacco)

84 **место насадки (посадки) каблука:** Верхняя часть каблука, которая крепится к верху обуви (см. рисунок 7).

en heel seat
fr emboîtage du talon
sp caja del tacón
it base del taco

85 **набойка:** Наружная деталь низа обуви из металла, резины или пластмассы, прикрепляемая к нижней (набоечной) части каблука (см. рисунок 7).

en heel tip
fr coin du talon
sp refuerzo de la tapa firme
it salvatacco

86 **обувь высокой моды:** Обувь, на срок носки которой оказывает влияние веяния моды.

en high fashion footwear
chaussure haute
fr couture
sp calzado alta moda
it calzatura alta moda

87 **домашняя обувь:** Обувь, разработанная и изготовленная для носки дома.

en indoor footwear
fr chaussure d'intérieur
sp calzado de estar por casa
it calzatura da casa

88 **обувь для младенцев:** Обувь, разработанная и изготовленная для повседневного ношения детьми (размеры от *9* до *13*).

en infants' footwear
fr chaussure d'enfant
sp calzado de bebé/chicarro
it calzatura da bebè

Примечание — См. также **французская система размеров обуви** (113).

89 **внутренняя сторона пары обуви:** Внутренняя сторона пары обуви состоит из правой стороны левой полупары обуви и левой стороны правой полупары обуви.

en Inside
fr Intérieur
sp interior, parte de dentro
it interno

90 **вкладная стелька:** Внутренняя деталь верха обуви, как правило, многослойная (съемная или нет), покрывающая основную стельку (91) для улучшения качества нижней сборки (например, комфорт, поглощение удара) и служащая для улучшения внутреннего вида и гигиенических свойств обуви.

en Insock
fr première de propreté
sp plantilla
it sottopiede di pulizia

91 **основная стелька:** Деталь обуви используется для формирования базы обуви, к которой обычно прикрепляется заготовка верха.

en Insole
fr première (de montage)
sp palmilla (planta de montado)
it sottopiede

92 **флизелин** (межподкладка, прокладка): Прокладочный материал, который находится между подкладкой и верхом обуви.

en interlining
fr triplure
sp entreforro
it supporto (alla fodera o al tomaio)

93 **шнурок:** Шнур или тесьма, используемая для фиксации обуви на ноге.

en lace
fr lacet
sp cordonera
it laccio

94 **крючки:** *Крючки для шнурования (95) обуви.*

en lace hook
fr crochet de laçage
sp gancho
it gancio

Примечание — См. также **полукольцо** (47).

95 **шнурование:** Процесс застегивания обуви с помощью шнурков, блочек и крючков.

en lacing
fr laçage
sp atado de cortes
it allacciatura

96 **колодка:** Приспособление деревянное, металлическое или из полимерного материала, соответствующее по форме левой и правой стопам, для формирования заготовки верха обуви в процессе ее изготовления.

en last
fr forme
sp horma
it forma

97 **колодочная втулка:** Деталь обувной колодки, металлическая, цилиндрической формы, соответствующая отверстию в верхней части колодки, где вставляется колодочный гвоздь.

en last thimble
fr douille de forme
sp tubo de la horma
it bussola della forma

98 **затяжка заготовки верха обуви:** Операция, состоящая в придании заготовке объемной формы.

en lasting
fr montage
sp montado
it montaggio

99 **кожа:** Общий термин для шкуры или кожи с оригинальной волокнистой структурой более или менее неповрежденной, прошедшей все технологические процессы выделки, с сохранением и без сохранения волосяного покрова.

en leather
fr cuir
sp (piel o cuero) curtido
it cuoio

Примечание — Кожей также считают выделанные слои кожевенного полуфабриката, полученного при его распиливании. Продукт на основе натуральной кожи, ее частей или кожевенных волокон, полученный механическим и/или химическим способом, с применением или без применения связующего агента, в виде листов, лент, рулонов, не считают кожей. Если кожа выделана с покрытием, то толщина покрытия не должна быть более 0,15 мм.

100 **подкладка:** Материал, частично или полностью покрывающий внутреннюю поверхность обуви.

en lining
fr doublure
sp forro
it fodera

Примечание — При использовании в обуви комбинации материалов приводят символ одного материала, если его содержание в комбинации составляет не менее 80 %. Если ни один из материалов в комбинации не достигает 80 %, то символы применяемых материалов указывают в порядке убывания занимаемой площади, разделяя их косой чертой «/».

[Директива 94/11/ЕС Европейского парламента и Совета [1], пункт 1].

101 **прошивное крепление** (скобочной затяжки): Способ крепления, при котором для прикрепления стельки к верху и подошве используется двухниточный шов (102) (см. рисунок 3).

en Littleway construction
fr montage au crampon
sp fabricación Littleway
it costruzione Littleway

102 ***двухниточный шов:*** *Шов, выполняемый двумя нитками, которые переплетаются внутри или снаружи скрепляемых материалов.*

en lockstitch
fr point de navette
sp cosido a dos hilos
it punto navetta

Примечание — См. также **прошивная машина** (14) и **прошивное крепление** (101).

103 **плюсневый свод:** Поперечная арка на нижней стороне стопы от внешнего края первой плюсневой кости до внешнего края пятой плюсневой кости через подъем свода стопы.

en metatarsal arch
fr voûte métatarsienne
sp arco metatarsiano
it arco metatarsiale

104 **материал для подложки:** Слой материала, помещенный между подошвой и основной стелькой (см. рисунок 5).

en midsole, midsole runner
fr semelle intercalaire
sp entresuela
it intersuola

105 **мокасины:** Обувь, союзка которой полностью закрывает стопу, оборачивая ее вокруг начиная снизу и до овальной вставки; обувь «типа мокасин», верх которой аналогичен верху мокасин, но с подошвой пришитой или приклеенной (см. рисунок 1).

en moccasin
fr mocassin
sp mocasín
it mocassino

106

Mondopoint: Система калибровки, разработанная Международной организацией по стандартизации (ИСО), в которой размер обозначен длиной и шириной ноги (мм).

[ИСО 9407 [3], пункт 3]

en Mondopoint
fr Mondopoint
sp Mondopoint
it Mondopoint

107 **составное полукольцо:** Кусочек пластика с несколькими полукольцами (47), который пришивается к верху.

en multiple d-ring
fr barrette de laçage
sp pasacordones
it passalaccio

108 **норвежская конструкция:** Обувь, в которой рант пришивается с изнаночной стороны верха, затем отворачивается наружу с открытым (видимым) швом, делая обувь более водостойкой (см. рисунок 5).

en Norwegian construction, reversed welted
fr cousu norvégien cousu retourné
sp Goodyear noruego o invertido
it costruzione norvegese (guardalo capovolto)

109 **обувь с открытой пяточной частью:** Обувь, у которой пяточная часть открыта или задник состоит только из удерживающего ремня.

en open back shoe
fr chaussure à talon ouvert
sp destalonado
it calzatura aperta posteriormente

110 **ортопедическая обувь:** Обувь, используемая в лечебных целях при конкретной аномалии стопы.

en orthopaedic shoe
fr chaussure orthopédique
sp calzado ortopédico
it calzatura ortopedica

111 **ортопедические вставки:** Детали обуви, которые обеспечивают поддержку свода пятки или стопы.

en orthotic
fr orthèse
sp prótesis
it ortosico, ortotico

112 **подошва:** Деталь низа обуви, часть которой находится в контакте с землей.

en outsole
fr semelle
sp suela
it suola

113 **французская система размеров обуви:** Система размеров обуви, где смежные размеры обуви отличаются на величину в размере 2/3 от 1 см.

en Paris point
fr point de Paris
sp punto de París
it punto francese

Примечание — Каждый шаг увеличения длины обуви увеличивает ширину 2,5 мм до 5 мм.

114 **время проникновения:** Время, через которое вода проникнет через образец материала при его испытании на изгиб.

en penetration time
fr temps de pénétration
sp tiempo de penetración
it tempo di penetrazione

115 **подошвенный свод:** Основной продольный свод плантарной поверхности стопы.

en plantar arch
fr voûte plantaire
sp arco plantar
it arco plantare

116 **пронация:** Вращательное и поворотное движение стопы вперед и внутрь (см. рисунок 8).

en pronation
fr pronation
sp pronación
it pronazione

Примечание — См. также **супинация** (140).

117 **задинка:** Наружная деталь верха обуви, закрывающая пяточную часть обуви.

en quarter
fr quartier
sp cuarto, cañeta
it gambino

118 **карман:** Внутренняя деталь верха, закрывающая пяточную часть обуви.

en quarter lining
fr doublure de quartier
sp forro del cuarto
it fodera del gambino

119 **футор:** *Внутренняя деталь верха сапога, используемая для повышения прочности и изменения эластичности материалов верха и/или подкладки.*

en reinforcement
fr renfort
sp refuerzo
it rinforzo (o sostegno)

120 **ремонтопригодность:** Возможность замены деталей обуви для продления срока службы обуви.

en reparability
fr réparabilité
sp reparabilidad
it riparabilità

121 **ребро** (губа): Поднятый рубец или кромка материала, пришитая или приклеенная вертикально под прямым углом к плоской поверхности подошвы или стельки (см. рисунок 2).

en rib, ply rib
fr mur
sp muro
it nervatura (nervatura pieghettata)

Примечание — Ребро может быть образовано путем нарезания желоба или губы либо складывания куска материала.

122 **шершевание:** Механическая обработка затяжной кромки заготовки верха обуви для улучшения адгезии.

en roughing
fr cardage
sp cardado
it cardatura

123 **разглаживание:** Операция сглаживания любого выступа на верхе или подкладке, но обычно применяется в рельефных швах.

en rub
fr écraser, ouvrir, rabattre
sp alisar
it spianare

124 **резиновая обувь:** По общей торговой классификации (в отличие от нерезиновой обуви), как правило, к обуви данного вида относится защитная резиновая обувь и обувь, в которой резиновая подошва вулканизирована с верхом.

en rubber footwear
fr chaussure en caoutchouc
sp calzado de goma
it calzatura in gomma

125 **переметочный шов:** Зигзагообразный шов, скрепляющий материалы или детали обуви встык.

en saddle seam stitch
fr piqûre sellier
sp punto de guarnicio nero
it cucitura del traversino

Примечание — В ряде случаев применяется для декоративных целей.

126 **школьная обувь:** Обувь, разработанная и изготовленная для повседневной носки в школе для детей и подростков (размеры от *13* до *38*).

en school footwear
fr chaussure scolaire
sp calzado de colegial
it calzatura per scuola

Примечание — См. также **французская система размеров обуви** (113).

127 **шов:** Соединение краев двух материалов или деталей.

en seam
fr jointure, piqûre, couture
sp costura
it cucitura

128 **геленок:** Тонкая пластина материала, обычно дерева или стали, прикрепляемая к стельке для поддержания свода стопы.

en shank
fr cambrion
sp cambrillón
it cambriglione

129 **бортовое крепление:** Прикрепление формованной подошвы к заготовке верха нитками или плетением при помощи шнура из кожи или других материалов.

en side wall sewn
fr cousu de flanc
sp cosido casco
it costruzione a rilievo laterale

130 **гвоздь (кусок проволоки):**

- (деталь): Небольшой заостренный кусок металла, с или без головы, или кусок металлической проволоки, предназначенные для фиксирования отдельных слоев каблука или различных частей низа обуви;
- (процесс): Укрепление верхней части каблука путем вбивания серии металлических гвоздей или кусков проволоки по периметру с целью повышения стойкость к износу.

en slug
fr cheville, cheviller
sp a. clavo, b. clavetar
it a. caviglia, b. incavigliare

Примечание — См. также **верх** (154).

131 **кожа из спилка:** *Кожа, выделанная из спиленного слоя шкуры.*

en split
fr refendre
sp dividir
it dividere

Примечание — *Шкуры расслаивают на два слоя или более.*

132 **приподнятость носочной части:** *Расстояние между уровнем земли и нижней поверхностью подошвы в мыске.*

en spring, toe
fr relevage de la forme
sp quebrante de la punta
it altezza della punta

133 **маркирование:** Нанесение информации на стельку или подкладку с использованием тепла или давления.

en stamping
fr griffage, compostage
sp timbrado/referenciado
it punzonatura

134 **жесткий задник:** Укрепляющая деталь обуви, которую размещают в пяточной части обуви.

en stiffener
fr contrefort
sp contrafuerte
it contrafforte

Примечание — См. также **задник** (44).

135 **плотность шва:** Количество стежков на единицу длины.

en stitch density
fr densité de piqûre
sp densidad de puntada
it densità del punto di cucitura

136 **доппельное крепление:** Обувь, подошву которой до пяточной части прикрепляют нитками к накладному ранту и заготовке верха, отогнутой на наружную сторону по отношению к ребру следа колодки и расположенной горизонтально (см. рисунок 9).

en stitchdown
fr double montage
sp willy
it cucitura a sandalo

137 **шнуровочная затяжка:** Операция затяжки заготовки верха шнуровочным методом (см. рисунок 10).

en string lasted construction
fr montage à la ficelle
sp montado a cordón
it costruzione a cordetta

138 **конструкция «Штробель»:** Способ крепления, при котором основная стелька и верх заготовки скрепляются ниточным швом на штробельной машине (см. рисунок 11).

en Ströbel construction
fr montage Ströbel
sp fabricación Ströbel
it costruzione Ströbel

139 **клеевое крепление:** Альтернативный термин для клеевой затяжки заготовки верха (30.1) и клеевое крепление деталей низа (30.2).

en stuck-on
fr montage colle
sp fabricación pegado
it costruzione incollata

140 **супинация:** Вращательное движение стопы во внешнюю сторону (см. рисунок 8).

en supination
fr supination
sp supinación
it supinazione

Примечание — См. также **пронация** (116).

141 **затяжка тэксами:** Вид затяжки заготовок верха обуви на основную стельку с помощью тэксов, которые впоследствии не удаляются.

en tack lasting
fr montage à la semence
sp montado con simientes
it montaggio a semenza

142 **вырез союзки:**

- (обувь): Самое низкое расположение центральной точки союзки обуви;
- (стопа): Самая низкая глубокая складка плоти на тыльной поверхности стопы при примыкании стопы с обувью.

en throat
fr col
sp escote
it scollo

143 **подложка:** Внутренняя или промежуточная деталь низа обуви, по форме и размерам соответствующая подошве.

en through sole
fr semelle intermédiaire
sp entresuela
it intersuola

144 **направление раскроя:** *Способ раскроя обувных материалов по направлению их растяжения, перпендикулярному направлению наибольшего растяжения.*

en tight to toe
fr sens de coupe
sp sentido de corte
it direzione di taglio

145 **язык** (язычок): Деталь верха обуви, прикрепляемая к внутренней или внешней части заготовки в области шнуровки и защищающая стопу от различных воздействий.

en tongue
fr languette
sp lengüeta
it linguetta

146 **штаферка:** Внутренняя деталь верха обуви, предназначенная для укрепления канта верха обуви.

en top facing
fr revers
sp refuerzo del hueco
it paramontura superiore

147 **съемная набойка:** Наружная деталь низа обуви, прикрепляемая к набоечной поверхности каблука или пяточной части подошвы, как правило, съемная (см. рисунок 7).

en top lift; top piece
fr couche supérieure; bonbout
sp tapa; tapa firme
it strato superior soprattacco

148 **верхний кант:** Верхний край заготовки верха обуви.

en top line
fr ligne supérieure
sp línea de hueco
it linea superiore

149 **обувь для города:** Обувь, разработанная и изготовленная для повседневной носки.

en town footwear
fr chaussure de ville
sp calzado de calle
it calzatura da città

Примечание — Для этого типа обуви, как правило, долговечность и комфорт важнее, чем дизайн или направление моды.

150 **поперечные арки:** Свод стопы, простирающийся и на подъем.

en transverse arch
fr arche transversale
sp arco transversal
it arco trasversale

151 **ходовая поверхность подошвы:** Поверхность подошвы обуви с рисунком.

en tread
fr surface d'usure
sp huella
it superficie di contatto

152 **подошвенный узел:** Формованная подошва, в которой каблук и подошву отливают вместе как одну деталь заранее определенного размера.

en unit sole
fr semelle monobloc
sp piso unitario
it suola unitaria

153 **бесподкладочная обувь:** Обувь без подкладки, что характерно для летней обуви.

en unlined
fr non doublé
sp sin forro
it sfoderata

154 **верх:** Материалы, образующие наружную поверхность обуви, которая крепится к подошве и охватывает верхнюю тыльную поверхность стопы.

en upper
fr tige
sp corte
it tomaio

Примечания

1 Применительно к обуви к верху относят видимый материал, покрывающий ногу.

2 При использовании в обуви комбинации материалов приводят символ одного материала, если он в комбинации составляет не менее 80 %. Если ни один из материалов в комбинации не достигает 80 %, то символы применяемых материалов указывают в порядке убывания занимаемой площади, разделяя их косой чертой «/». [Директива 94/11/ЕС Европейского парламента и Совета [1], пункт 1]

3 Не следует учитывать аксессуары или чисто декоративную отделку.

155 **вальгусная деформация стопы:** *Деформация стопы, при которой искривляется плюснефаланговый сустав первого пальца (отклоняется в сторону пальцев) и деформируются остальные пальцы; деформация задней части стопы (голеностоп) поворачивается внутрь, так что вес больше неправильно передается на землю, а переносится на внутреннюю сторону ноги, вызывая явное уплощение свода.*

en valgus
fr valgus
sp valgo
it valgo

Примечание — Вальгусная деформация стопы особенно часто встречается у детей.

156 **союзка**: Передняя часть верха обуви, кроме берцев, которая покрывает пальцы и переднюю часть стопы.

en vamp
fr claque
sp pala
it mascherina

157 **длина союзки:** Расстояние, измеренное вдоль профиля носка от точки союзки до пальцев.

en vamp length
fr longueur de claque
sp longitud de la pala
it lunghezza della mascherina

158 **подкладка союзки:** Деталь из материала, которая соответствует союзке.

en vamp lining
fr doublure d'avant-pied
sp forro de la pala
it fodera della mascherina

159 **глубина выреза союзки:** *Верхний край союзки, располагающийся на расстоянии от 0,6 до 0,75 длины стопы от пятки.*

en vamp point
fr point de claque
sp punto de bridaje
it punto della mascherina

160 **крыло союзки:** Задний край союзки, по которому происходит ее соединение с берцами.

en vamp wing
fr aile de claque
sp extremo lateral de la pala
it ala della mascherina

161 **варусная деформация стопы:** Искривление оси и купола стопы, приводящее к неравномерному распределению нагрузок на стопу, вызывающее видимое отклонение средней части голени наружу (в младшем дошкольном возрасте).

en varus ankle
fr cheville varus
sp tobillo varo
it caviglia vara

162 ***V*-вырез:** Вырез союзки *V*-образной формы над подъемом обуви.

en v cut
fr coin de la forme
sp corte en v
it tagli a v

163 **сандальное крепление:** Обувь, подошву которой по всему периметру прикрепляют нитками к заготовке верха и накладному ранту и заготовке верха или профилированному ранту, отогнутому на наружную сторону по отношению к ребру следа колодки и расположенному горизонтально.

en veldtschoen
fr cousu sandalette
sp willy
it costruzione veldtschoen

164 **перейма:** Область стопы между подъемом и сводом.

en waist
fr cambrure
sp enfranque
it arco del piede

165 ***прямой взъем:*** *Обхват перейм в подъеме.*

en waist girth
fr cou-de-pied
sp perímetro de retención
it circonferenza dell'arco

166 **затяжка переймы:** Операция, при которой затяжная кромка заготовки верха обуви, надетой на колодку, с затянутыми и отформованными пяточной и носочной частями, затягивается на основную стельку и закрепляется.

en waist lasting, side lasting
fr montage cambrure
sp montar enfranques
it montaggio dei fianchi

167 **стойкость к стирке:** Сопротивление обуви или материала к изменению размеров или потере цвета при стирке в стиральной машине в заданных условиях.

en washability
fr aptitude au lavage
sp resistencia al lavado
it lavabilità

168 **скорость проникновения воды:** Количество воды, проходящее через образец материала в установленный период времени.

en water penetration rate
fr taux de pénétration d'eau
sp paso de agua
it indice di penetrazione d'acqua

169 **клиновидный каблук:** Каблук из дерева или пластика, имеющий форму клина.

en wedge-shaped
fr talon compensé
sp cuña
it zeppa (tacco a)

170 **рант:** Гибкая полоска материала по краю подошвы (см. рисунки 2 и 5).

en welt
fr trépointe
sp vira/cerco
it guardolo

171 **околачивание ранта:** Операция выравнивания ранта до прикрепления подошвы.

en welt beating; welt hammering
fr aplanissage de la trépointe; martelage de la trépointe
sp aplanado de cerco; martillado de cerco
it ribattitura del guardolo; battitura del guardolo

172 **пришивание ранта:** Операция пришивания ранта к заготовке верха обуви, а затем к губе стельки.

en welt sewing
fr couture de la trépointe
sp cosido de vira (empalmillar)
it cucitura del guardolo

173 **рантовая обувь:** Обувь, в которой подошву прикрепляют к ранту, предварительно соединенному вместе с заготовкой верха нитками с губой стельки.

en welted shoe
fr chaussure à trépointe
sp zapato empalmillado
it calzatura a guardolo

174 **декоративная накатка** (низа обуви): Декоративные линии, выполненные на подошве обуви или вокруг пяточного ранта посредством рифленого колеса.

en wheeling
fr passé à la roulette
sp ruletar
it rotellatura

175 **цельный крой:** Верх обуви, состоящий из одной детали.

en whole cut
fr tige pleine
sp corte entero
it pezzo unico

176 **фигурная носочная часть:** Накладная деталь верха обуви с двойным изогнутым крылом, находящимся сбоку носка, часто украшена зубчатыми краями или перфорацией.

en wing cap
fr bout golf
sp puntera vega
it punta a coda di rondine

177 **морщины (складки):** Морщины (складки), образующиеся при затяжке верха обуви на колодку, которые разглаживают при операции утюжки при отделке готовой обуви.

en wrinkle chase
fr maillocher
sp eliminar arrugas, planchar
it appianatura delle grinze

178 **процент использования:** Доля материала, использованного на вырезание шаблонов (деталей) по отношению к образующимся отходам.

en yield (area)
fr rendement (en surface)
sp rendimiento (área)
it rendimento (area di)

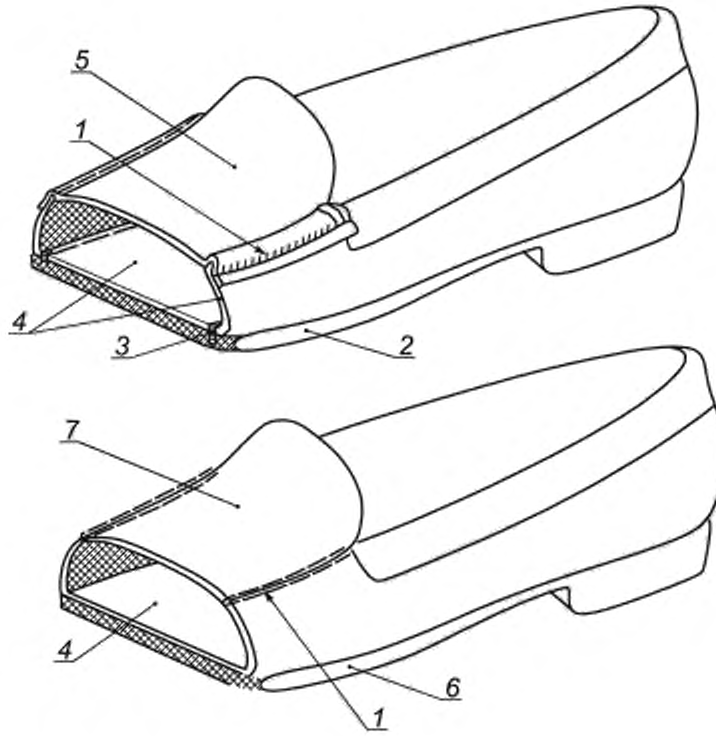

1 — мокасиновый шов, *2* — подошва, *3* — шов; *4* — верх, *5* — вставка; *6* — рантовая подошва; *7* — вставка

Рисунок 1 — Мокасины

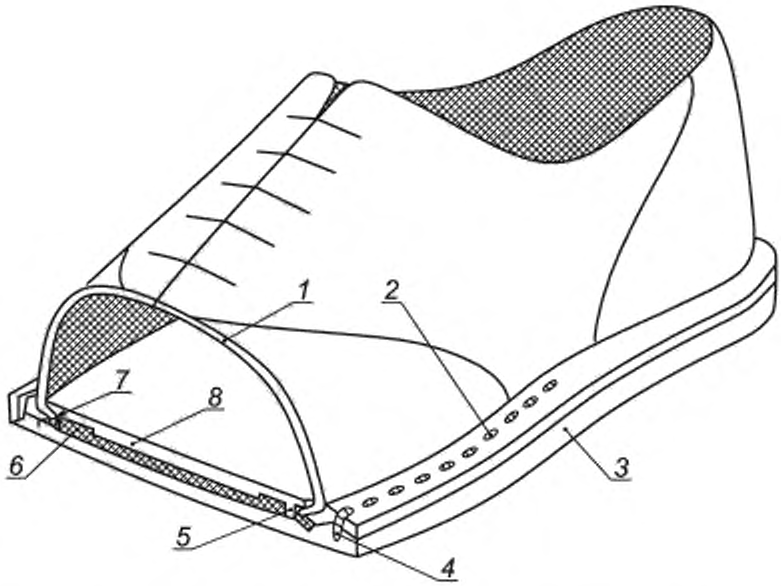

1 — верх; *2* — рант; *3* — подошва; *4* — шов; *5* — рантовый шов; *6* — простилка; *7* — ребро; *8* — стелька

Рисунок 2 — Рантовое крепление

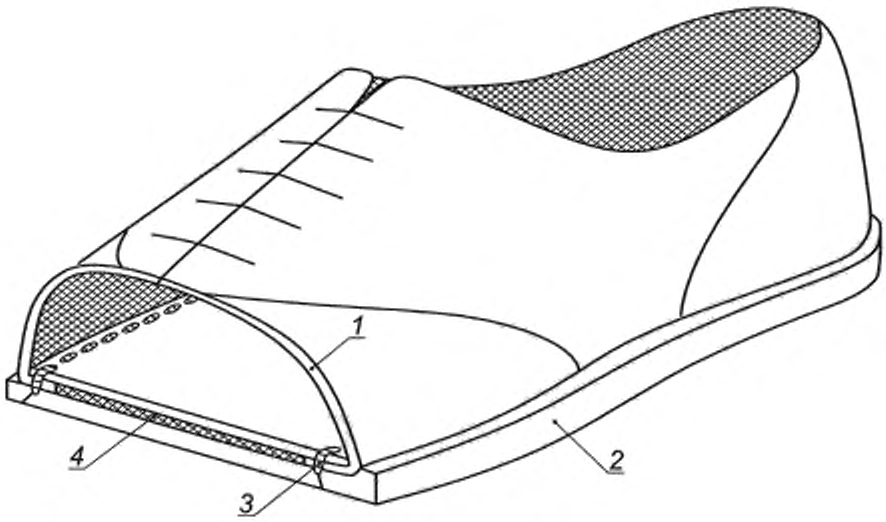

1 — верх; *2* — подошва; *3* — шов; *4* — простилка

Рисунок 3 — Прошивное крепление

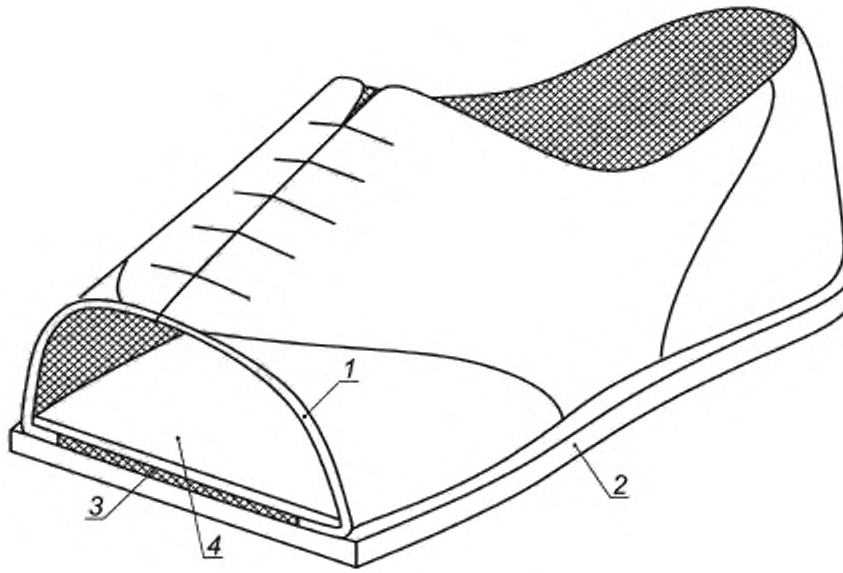

1 — верх; *2* — подошва; *3* — простилка; *4* — стелька

Рисунок 4 — Клеевое крепление

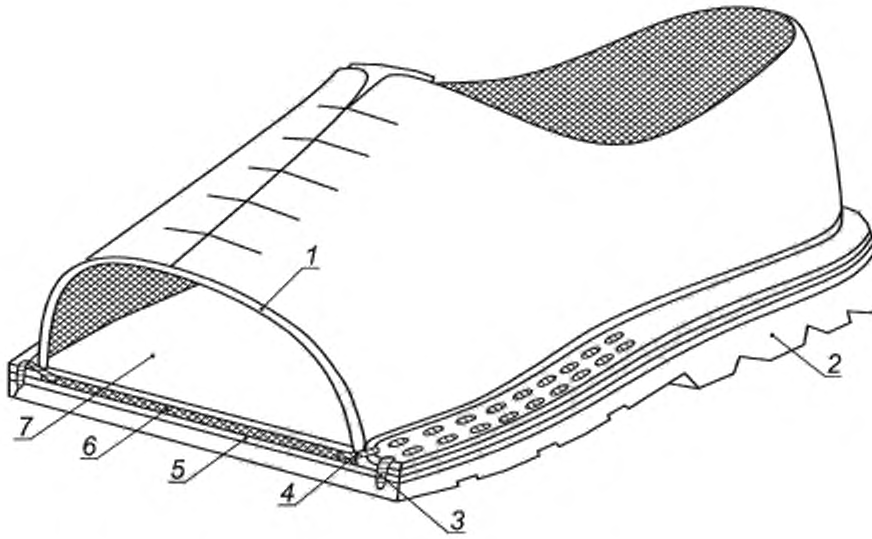

1 — верх; *2* — подошва; *3* — шов; *4* — шов со стелькой, *5* — подложка; *6* — простилка; *7* — стелька

Рисунок 5 — Норвежское крепление

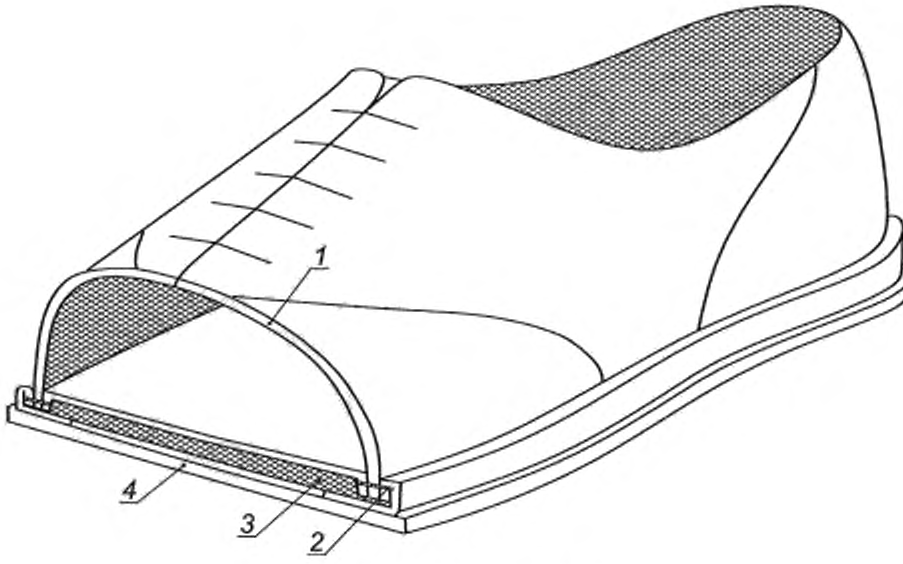

1 — верх: *2* — обтяжка; *3* — простилка; *4* — подошва

Рисунок 6 — Крепление типа «Калифорния»

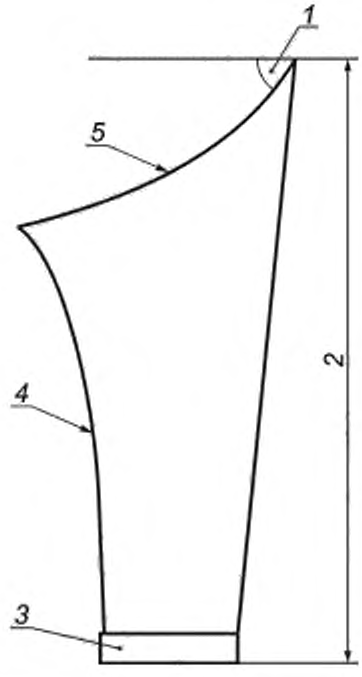

1 — угол наклона каблука; *2* — высота каблука; *3* — набойка;
4 — фронтальная поверхность каблука; *5* — место насадки (посадки) каблука

Рисунок 7 — Угол наклона каблука

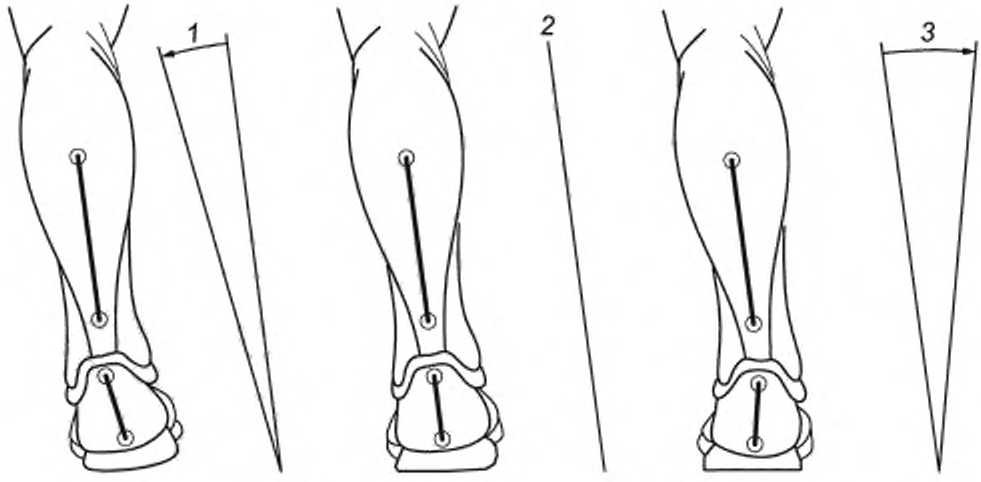

1 — супинация + 7 %; *2* — нейтральное положение; *3* — пронация − 11 %

Рисунок 8 — Супинация и пронация

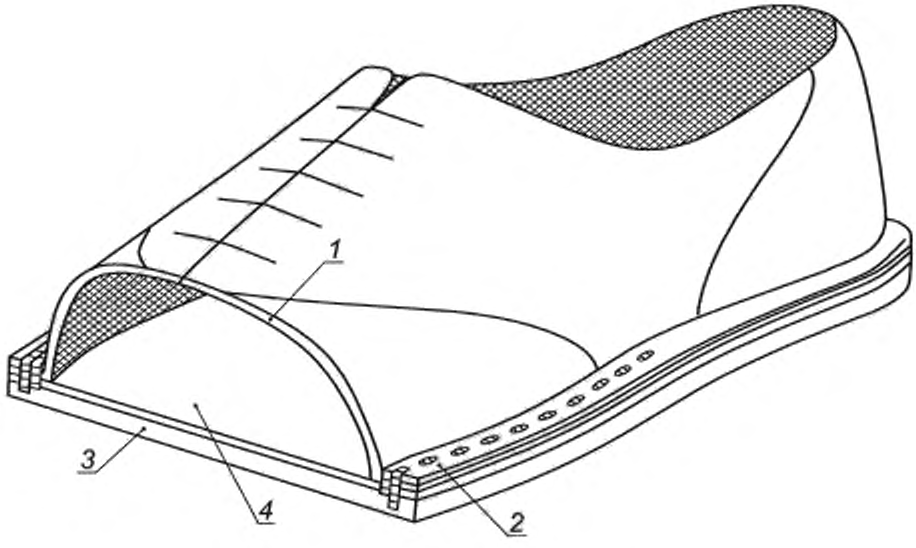

1 — верх; *2* — рант; *3* — подошва, *4* — стелька

Рисунок 9 — Доппельное крепление

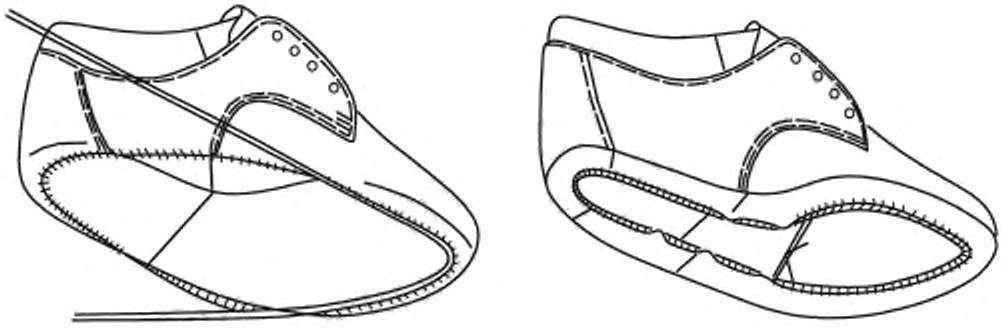

Рисунок 10 — Шнуровочная затяжка

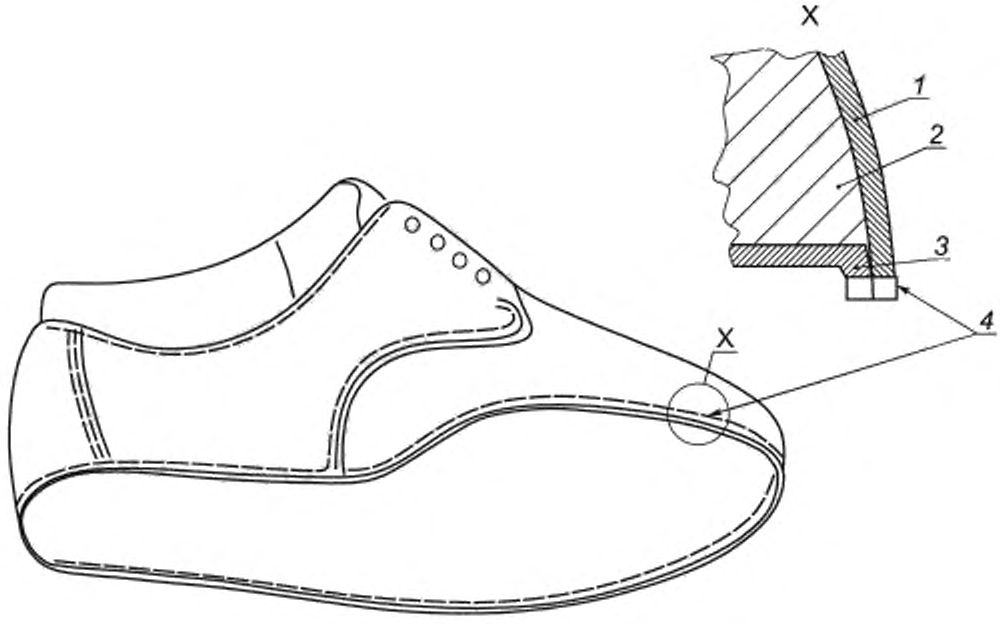

1 — разрез; *2* — колодка; *3* — подносок; *4* — ниточный шов

Рисунок 11 — Конструкция «Штробель»

Библиография

[1]	Директива 94/11/ЕС Европейского парламента и Совета от 23 марта 1994 года	О сближении законов, правил и административных положений государств-членов, касающихся маркировки материалов, используемых для основных компонентов обуви для продажи потребителю
	(Directive 94/11/EC of the European Parliament and of the Council of 23 March 1994)	(On the approximation of the laws, regulations and administrative provisions of the Member States relating to labelling of the materials used in the main components of footwear for sale to the consumer)
[2]	ИСО 18454	Обувь. Стандартные атмосферные условия для проведения кондиционирования и испытаний обуви и деталей обуви
	(ISO 18454)	(Footwear — Standard atmospheres for conditioning and testing of footwear and components for footwer)
[3]	ИСО 9407	Размеры обуви. Система определения размеров «Мондопойнт» и маркировка
	(ISO 9407)	(Shoe sizes — Mondopoint system of sizing footwear and marking)

Алфавитный указатель терминов на русском языке

абразив	1
адгезия	2
арки поперечные	150
блочка	60
ботинок с высокими берцами	15
верх	154
вещество клеящее	29
взъем прямой	165
воздухопроницаемость	21
время проникновения	114
вставка	5
вставки ортопедические	111
втулка колодочная	97
вулканизация прямая	49.2
вырез союзки	142
высота каблука	82
выступ	33
галогенирование	77
гвоздь	130
геленок	128
гетры	72
глубина выреза союзки	159
градация	75
градирование	75
грань	63
грань затянутой обуви	63
губа	121
деталь	40
деформация стопы вальгусная	155
деформация стопы варусная	161
длина союзки	157
задинка	117
задник	44
задник жесткий	134

затяжка 69
затяжка заготовки верха клеевая 30.1
затяжка заготовки верха обуви 98
затяжка переймы 166
затяжка тэксами 141
затяжка шнуровочная 137
значение твердости 53
каблук 78
каблук клиновидный 169
каблук наборный 23
каблук обтянутый 45
кант верхний 148
карман 118
картон волокнистый 64
картон фибровый 64
клей 3
кожа 99
кожа из спилка 131
кожа покрывного крашения 36
когезия 37
колодка 96
кондиционирование 41
кондиционирование в лаборатории 41
кондиционировние в производстве обуви 41
конструирование 43
конструкция 30
конструкция норвежская 108
конструкция «Штробель» 138
крепление бортовое 129
крепление деталей низа клеевое 30.2
крепление доппельное 136
крепление клеевое 139
крепление прошивное 101
крепление рантовое 74
крепление сандальное 163
крой цельный 175
крыло союзки 160

крючки 94
кусок проволоки 130
литье прямое 49
литье под давлением 49.1
литье полиуретановое 49.3
манжета 39
маркирование 133
материал для подложки 104
материал окантовочный 13
материал простилочный 17
машина прошивная 14
межподкладка 10
место насадки каблука 84
место посадки каблука 84
мокасины 105
морщины 177
набойка 85
набойка съемная 147
надблочник 60.1
надкрючечник 60.1
накатка декоративная 174
накатка декоративная низа обуви 174
направление раскроя 144
направление растяжения 50
направляющая кромок 55
носок 27
носок обуви 27
область вырезания 46
обработка края взагибку 12
обрезка краев 57
обувь 68
обувь бесподкладочная 153
обувь высокой моды 86
обувь для города 149
обувь для младенцев 88
обувь для холодной погоды 38
обувь домашняя 87

обувь модная 61
обувь ортопедическая 110
обувь повседневная 28
обувь рантовая 173
обувь резиновая 124
обувь с открытой пяточной частью 109
обувь спортивная общего назначения 73
обувь строчечно-клеевая 26
обувь типа «Калифорния» 26
обувь школьная 126
обувь школьная детская 32
обхват пятки 81
околачивание ранта 171
отделка 65
отделка края 54
отдушистость 20
отмин 20
перейма 164
плотность двойная 51
плотность шва 135
поверхность каблука фронтальная 80
поверхность подошвы ходовая 151
подблочник 60.1
подкладка 100
подкладка союзки 158
подкрючечник 60.1
подложка 143
подносок 19
подошва 112
подошва двойная 52
подошва рифленая 34
подошва, увеличенная по периметру 59
подошва формованная 48
полирование 24
полукольцо 47
полукольцо составное 107
полусапожки 4

полустелька 76
походка 71
прикрепление губы 9
примерка 66
приподнятость носочной части 132
пришивание ранта 172
пронация 116
простилка 17
процент использования 178
разглаживание 123
размер английский 58
рант 170
ребро 121
ремонтопригодность 120
сборка 8
сборка низа 16
свод подошвенный 115
свод плюсневый 103
свод стопы 6
система размеров обуви французская 113
складки 177
скорость проникновения воды 168
сопротивление усталости 62
союзка 156
стелька вкладная 90
стелька ортопедическая 67
стелька основная 91
стойкость к стирке 167
сторона пары обуви внутренняя 89
супинатор 7
супинация 140
ткань с покрытием 35
угол наклона каблука 79
угол наклона каблука пятки 79
узел нижний 18
узел подошвенный 152
условия кондиционирования атмосферные 42

утюжка 56
флизелин 92
флик каблучный 83
футор 119
часть носочная 27
часть носочная обуви 27
часть носочно-пучковая 70
часть носочно-пучковая обуви или колодки 70
часть передняя 70
часть передняя обуви или колодки 70
часть носочная фигурная 176
часть пяточная 78
шершевание 122
шлифование 22
шнурование 95
шнурок 93
шов 127
шов встык переметочный 25
шов двухниточный 102
шов задний 11
шов однониточный цепной 31
шов переметочный 125
штаферка 146
язык 145
язычок 145
Mondopoint 106
***V*-вырез** 162

Алфавитный указатель эквивалентов терминов на английском языке

abrasive	1
adhesion	2
adhesive	3
ankle boot	4
apron	5
arch (last or foot)	6
arch support	7
assembly	8
attached rib	9
back seam	11
backer	10
beading	12
binding	13
Blake sewn	14
boot	15
bottom assembly	16
bottom filling	17
bottom unit	18
box toe	19
break	20
breathability	21
buffing	22
built heel	23
burnishing	24
butt seam	25
California	26
cap	27
casual footwear	28
cement	29
cemented construction	30.1
chainstitch	31
children's school footwear	32
cleat	33
cleated sole	34

coated fabric 35
coated leather 36
cohesion 37
cold weather footwear 38
collar 39
component 40
conditioning 41
conditioning atmosphere 42
construction 43
Construction 30
counter 44
covered heel 45
cutting area 46
direct moulded sole 48
direct moulding 49
direct vulcanizing 49.2
direction of stretch 50
double density 51
double sole 52
d-ring 47
dual density 51
durometer value 53
edge finishing 54
edge guide 55
edge iron 56
edge trimming 57
English size 58
extended sole 59
eyelet 60
facer 60.1
facing row 60.1
facing stay 60.1
facings 60.1
fashion footwear 60
fatigue resistance 62
feather edge 63
fibreboard 64

filler	17
finishing	65
fitting	66
folding	12
footbed	67
footwear	68
force lasting	69
forepart	70
gait	71
gaiter	72
general purpose sports footwear	73
Goodyear welted	74
grade	75
grading	75
half sock	76
halogenation	77
heel	78
heel angle	79
heel breast	80
heel grip	81
heel height	82
heel lift	83
heel seat	84
heel tip	85
high fashion footwear	86
indoor footwear	87
infants' footwear	88
injection moulding	49.1
inside	89
insock	90
insole	91
interlining	92
lace	93
lace hook	94
lacing	95
last	96
last thimble	97

lasting	98
leather	99
lining	100
Littleway construction	101
lockstitch	102
metatarsal arch	103
midsole	104
moccasin	105
Mondopoint	106
multiple d-ring	107
Norwegian construction	108
open back shoe	109
orthopaedic shoe	110
orthotic	111
outsole	112
Paris point	113
penetration time	114
plantar arch	115
ply rib	121
pronation	116
quarter	117
quarter lining	118
reaction moulding (polyurethane)	49.3
reinforcement	119
reparability	120
reversed welted	108
rib	121
roughing	122
rub	123
rubber footwear	124
runner	103
saddle seam stitch	125
school footwear	126
seam	127
seat sock	76
shank	128
shoe	68

side lasting	166
side wall sewn	129
slipper	87
slug	130
sock	90
split	131
spring, toe	132
stamping	133
stiffener	134
stitch density	135
stitchdown	136
string lasted construction	137
Ströbel construction	138
stuck-on	139
stuck-on sole construction	30.2
supination	140
tack lasting	141
throat	142
through sole	143
tight to toe	144
toe cap	19
toe spring	132
tongue	145
top facing	146
top lift	147
top line	148
top piece	147
town footwear	149
transverse arch	150
tread	151
unit sole	152
unlined	153
upper	154
v cut	162
valgus	155
vamp	156
vamp length	157

vamp lining	158
vamp point	159
vamp wing	160
varus ankle	161
veldtschoen	163
waist	164
waist girth	165
waist lasting	166
washability	167
water penetration rate	168
wedge shaped (heel)	169
welt	170
welt beating	171
welt hammering	171
welt sewing	172
welted shoe	173
wheeling	174
whole cut	175
wing cap	176
wrinkle chase	177
yield (area)	178

Алфавитный указатель эквивалентов терминов на французском языке

abrasif	1
adhésif	3
adhésion	2
aile de claque	160
antiglissoir	81
aplanissage de la trépointe	171
aptitude au lavage	167
arche transversale	150
atmosphère de conditionnement	42
barrette de laçage	107
bonbout	147
bord	54
botte	15
bottine	4
bout	27, 70
box toe	19
brûlage, finition à la flamme	24
California	26
chaussant	66
chaussure	68
chaussure à talon ouvert	109
chaussure à trépointe	173
chaussure de loisirs	28
chaussure de ville	149
chaussure d'enfant	88
chaussure d'intérieur	87
chaussure en caoutchouc	124
chaussure haute couture	86
chaussure mode	61
chaussure orthopédique	110
chaussure pour basses températures	38
chaussure pour la pratique des sports en général	73
chaussure scolaire	126
chaussure scolaire pour enfant	32

cheville varus	161
cheville, cheviller	130
claque	156
cohésion	37
coin de la forme	162
coin du talon	85
col	142
colle	29
composant	40
conditionnement	41
contrefort	44, 134
couche supérieure	147
cou-de-pied	165
cousu de flanc	129
cousu norvégien	108
cousu retourné	108
cousu sandalette	163
couture arrière	11
couture Blake	14
couture de la trépointe	172
crampon	33
crochet de laçage	94
cuir	99
cuir enduit	36
démarche	71
densité de piqûre	135
dessous	18
double densité	51
double montage	136
double semelle	52
forme	96
fabrication soudée	30.2
garant	60.1
garnissage de semelle	17
gorge du talon	80
graduer	75
griffage, compostage	133

guêtre	72
guide de bord	55
halogénation	77
hauteur du talon	82
inclinaison du talon	79
injection directe sur tige	49
intérieur	89
jointure zigzag	25
jointure, piqûre, couture	127
laçage	95
lacet	93
languette	145
ligne de carre	63
ligne supérieure	148
longueur de claque	157
maillocher	177
martelage de la trépointe	171
mesure anglaise	58
mocassin	105
Mondopoint	106
montage	8, 43, 98
Montage	30
montage à la ficelle	137
montage à la semence	141
montage au crampon	101
montage cambrure	166
montage colle	139
montage collé	30.1
montage force	69
montage Goodyear	74
montage Ströbel	138
moulage par injection	49.1
moulage par reaction (polyuréthane)	49.3
non doublé	153
oeillet	60
orthèse	111
parement de laçage	60.1

passant	47
passé à la roulette	174
piqûre sellier	125
plateau	5
point à chaînette	31
point de claque	159
point de navette	102
point de Paris	113
ponçage, cardage	22
première (de montage)	91
première de propreté	90
pronation	116
refendre	131
relevage de la forme	132
rempliage	12
remplissage	17
rendement (en surface)	178
renfort	10,119
renfort de cambrure	7
réparabilité	120
résistance à la fatigue	62
respirabilité	21
revers	146
roulage	12
rupture de fleur	20
semelage	16
semelle	112
semelle à crampons	34
semelle anatomique	67
semelle débordante	59
semelle injectée directement sur la tige	48
semelle intercalaire	104
semelle intermédiaire	143
semelle monobloc	152
sens de coupe	144
sens de prêtant	50
sous-oeillet	60.1

supination	140
surface d'usure	151
talon	78
talon bottier	23
talon compensé	169
talon recouvert	45
talonnette de propreté	76
taux de pénétration d'eau	168
temps de pénétration	114
tige	154
tige pleine	175
tissu enduit	35
tranche de talon	83
trépointe	170
triplure	92
valgus	155
voûte métatarsienne	103
voûte plantaire	115
vulcanisation directe	49.2
zone de coupe	46

Алфавитный указатель эквивалентов терминов на испанском языке

abrasivo	1
adhesión	2
adhesivo	3
arco (del pie o de la horma)	6
apomazar	22
abrillantado, lujado de cantos	24
acondicionamiento	41
atmósfera de acondicionamiento	42
anilla	47
acabado de cantos	54
ajuste	66
acabado	65
altura del tacón	82
arco metatarsiano	103
arco plantar	115
alisar	123
arco transversal	150
atado de cortes	95
aplanado de cerco	171
botina	4
plastrón	5
bota	15
costura trasera o de talones	11
cosido Blake	14
costura zig-zag	25
California	26
calzado informal/casual	28
cement	29
calzado de colegial	32
cuero untado	36
cohesión	37
calzado para bajas temperaturas	38
collar	39
componente	40

contrafuerte	44
collarín	39
carrillera	60.1
calzado de moda/diseño	61
cartón fibra	64
calzado deportivo de uso general/no especializado	73
caja del tacón	84
calzado alta moda	86
calzado de estar por casa	87
calzado de bebé/chicarro	88
calzado (o zapato)	68
cordonera	93
cosido a dos hilos	102
calzado ortopédico	110
cuarto, cañeta	117
cardado	122
calzado de goma	124
calzado de colegial	126
costura	127
cambrillón	128
cosido casco	129
clavo	130
clavetar	130
contrafuerte	134
calzado de calle	149
corte	154
corte en v	162
cuña	169
cosido de vira (empalmillar)	172
corte entero	175
cerco/vira	170
(piel o cuero) curtido	99
dobladillado	12
doble suela	52
desvirado de cantos	57
dividir	131
destalonado	109

densidad de puntada	135
ensamblado	8
empalmillado/montado Goodyear	74
escalado	75
entreforro	92
entresuela	104
escote	142
entresuela	143
extremo lateral de la pala	160
enfranque	164
eliminar arrugas, planchar	177
fabricación pegado	30.1
fabricación pegado	30.2
fabricación	30, 43
frente del tacón	80
forro	100
fabricación Littleway	101
forro del cuarto	118
fabricación Ströbel	138
fabricación pegado	139
forro de la pala	158
guia de cantos (guia)	55
gancho	94
Goodyear noruego o invertido	108
halogenación	77
horma	96
huella	151
inclinación de caja del tacón	79
interior, parte de dentro	89
lujados de cantos (lujado)	56
linea de unión corte-piso	63
lengüeta	145
línea de hueco	148
longitud de la pala	157
muro incorporado	9
moldeado directo	49
moldeado por injección	49.1

moldeado por reacción (poliuratano)	49.3
material de doble densidad	51
medida inglesa	58
montado a fuerza –ahormado	69
modo de andar	71
montado	98
mocasín	105
Mondopoint	106
muro	121
montado a cordón	137
montado con simientes	141
montar enfranques	166
martillado de cerco	171
ojete	60
parte de dentro, interior	89
piso	18
puntera	27
punto de cadeneta	31
preste, dirección de	50
plantilla termoconformada	67
punta	70
polaina	72
plantilla	90
palmilla (planta de montado)	91
pasacordones	107
prótesis	111
punto de París	113
pronación	116
punto de guarnicionero	125
piso unitario	152
pala	156
punto de bridaje	159
perímetro de retención	165
paso de agua	168
puntera vega	176
quebrante de la punta	132
refuerzo	10, 119

ribete/ribetear	13
relleno	17
rotura de flor	20
refuerzo de	60.1
resistencia a la fatiga	62
refuerzo del la tapa firme	85
referenciado/timbrado	133
reparabilidad	120
refuerzo del hueco	146
resistencia al lavado	167
rendimiento (área)	178
ruletar	174
soporte del arco plantar	7
solaje (o fondo)	16
suela con resaltos o relieve	34
superficie útil	46
suela moldeada directa	48
suela volada	59
suela	112
supinación	140
sentido de corte	144
sin forro	153
tope	19
transpirabilidad	21
tacón prefabricado	23
taco (o pastilla)	33
tejido recubierto	35
tacón forrado	45
taloneta, media plantilla	76
talón/tacón	78
talonera de forro o sudadera	81
tapa del tacón	83
tubo de la horma	97
tiempo de penetración	114
timbrado/referenciado	133
tapa	147
tapa firme	147

tobillo varo	161
vulcanizado directo	49.2
valor del durómetro	53
valgo	155
vira/cerco	170
Willy	136,163
zapato empalmillado	173

Алфавитный указатель эквивалентов терминов на итальянском языке

abrasivo	1
adattamento	66
adesione	2
adesivo	3
ala della mascherina	160
alogenazione	77
allacciatura	95
altezza tacco	82
altezza della punta	132
andatura	71
angolo del tacco	79
appianatura delle grinze	177
arco del piede	164
arco metatarsiale	103
arco plantare	115
arco plantare o arco della forma	6
arco trasversal	149
assemblaggio	8
assemblaggio del fondo	16
asola ad anello traingolare (metallo)	47
atmosfera dicondizionamento	42
bacinella	5
base del taco	84
battitura del guardolo	171
bidensità	51
bordino	39
box toe	19
bussola della forma	97
calzatura	68
calzatura a guardolo	173
calzatura alta moda	86
calzatura aperta posteriormente	109
calzatura casual	28
calzatura da bambino per scuola	32

calzatura da bebè	88
calzatura da casa	87
calzatura da città	149
calzatura in gomma	124
calzatura moda	61
calzatura ortopedica	110
calzatura per basse temperature	38
calzatura per scuola	126
calzature per sport non specialistici	73
cambriglione	128
cardatura	122
cartone di fibra — sottopiede	64
carrillera (o de ojetera)	60.1
catenella (lavorazione)	31
a. caviglia — b. incavigliare	130
caviglia vara	161
circonferenza dell'arco	165
coesione	37
collante	29
collarino	39
camoscino	81
componente	40
condizionamento	41
contrafforte	44, 134
costruzione	43
costruzione a cordetta	137
costruzione a rilievo laterale	129
costruzione incollata	139
costruzione Littleway	101
costruzione norvegese (guardalo capovolto)	108
costruzione Ströbel	138
costruzione veldtschoen	169
cucitura	127
cucitura a sandalo	136
cucitura a zig-zag	25
cucitura del guardolo	172
cucitura posteriore	11

cucitura del traversino	125
cuoio	99
cuoio rivestito	36
cuscinetto	67
densità del punto di cucitura	135
direzione di allungamento	50
direzione di taglio	144
dividere	131
doppia suola	52
estensione della suola	59
finissaggio	65
finitura alla fiamma	24
fodera	100
fodera del gambino	118
fodera della mascherina	158
fondo	18
forma	96
fronte del tacco	80
gambino	117
gancio	94
ghetta	72
graduare	75
guardolo	170
imbottitura	17
incavigliare	130
indice di penetrazione d'acqua	168
intelatura	9
interno	89
intersuola	104, 143
laccio	93
lavabilità	167
lavorazione Blake	14
lavorazione California	26
lavorazione Goodyear	74
lavorazione incollata	30
linguetta	145
linea superiore	148

lunghezza della mascherina	157
mascherina	156
misura inglese	58
mocassino	105
Mondopoint	106
montaggio	98
montaggio a semenza	141
montaggio dei fianchi	166
montaggio in forma	69
nervatura (nervatura pieghettata)	121
occhiello	60
orlatura/orlare	13
ortosico, ortotico	111
pantofola	133
paramontura superiore	146
passalaccio	107
passalaccio (plastica) –asola ad anello traingolare (metallo)	47
pezzo unico	175
pianta della forma	70
polacchetto (calzatura alla caviglia)	4
plantare per piede piatto, plantare anatomico	7
pronazione	116
punta a coda di rondine	176
puntale	27
punto della mascherina	159
punto francese	113
punto navetta	102
punzonatura	133
rendimento (area di)	178
resistenza alla fatica	62
ribattitura del guardolo	171
rinforzo	10
rinforzo (o sostegno)	119
riparabilità	120
ripiegatura	12
rotellatura	174
rottura del fiore	20

salvatacco	85
scollo	142
sfoderata	153
smerigliatura	22
soprattacco	147
sottopiede	91
sottopiede di pulizia	90
spianare	123
spigolatura	63
stampo diretto	49
stivale	15
strato (del taco)	83
strato superiore	147
suola	112
suola a stampo diretto	48
suola chiodata	34
suola sbordata/estensione della suola	59
suola unitaria	152
superficie di contatto	151
supinazione	140
supporto rivestito	35
supporto (alla fodera o al tomaio)	92
tacco	78
tacco a strati	23
tacco ricoperto	45
tacchetto	33
tallonetta (soletta)	76
tagli a v	162
tempo di penetrazione	114
tomaio	154
traspirabilità	21
valgo	155
valore durometrico (o durezza al durometro)	53
zeppa (taco a)	169
zona di taglio	46

УДК 685.34.006.354 ОКС 61.060 М 19

Ключевые слова: обувь, стопа, детали обуви, конструкция, кожа, верх, подкладка, каблук, подошва

БЗ 8—2018/10

Редактор *Л.С. Зимилова*
Технический редактор *И.Е. Черепкова*
Корректор *Е.Ю. Митрофанова*
Компьютерная верстка *Е.А. Кондрашовой*

Сдано в набор 02.07.2018. Подписано в печать 09.07.2018. Формат 60×84⅛. Гарнитура Ариал.
Усл. печ. л. 6,98. Уч.-изд. л. 6,32.

Подготовлено на основе электронной версии, предоставленной разработчиком стандарта

Создано в единичном исполнении ФГУП «СТАНДАРТИНФОРМ»
для комплектования Федерального информационного фонда стандартов,
123001 Москва, Гранатный пер., 4. gost.e-ecolog.ru istinfo.ru

gost.e-ecolog.ru