ФЕДЕРАЛЬНОЕ АГЕНТСТВО

ПО ТЕХНИЧЕСКОМУ РЕГУЛИРОВАНИЮ И МЕТРОЛОГИИ

НАЦИОНАЛЬНЫЙ СТАНДАРТ РОССИЙСКОЙ ФЕДЕРАЦИИ

ГОСТ Р 58246— 2018/ IEC/TR 61602:1996

СОЕДИНИТЕЛИ, ИСПОЛЬЗУЕМЫЕ В ОБЛАСТИ АУДИО-, ВИДЕО- И АУДИОВИЗУАЛЬНОЙ ТЕХНИКИ

(IEC/TR 61602:1996, IDT)

Издание официальное

Москва
Стандартинформ
2018

gost.e-ecolog.ru

Предисловие

1 ПОДГОТОВЛЕН Автономной некоммерческой организацией «Научно-технический центр сертификации электрооборудования «ИСЭП» (АНО «НТЦСЭ «ИСЭП») на основе собственного перевода на русский язык англоязычной версии международного документа, указанного в пункте 4

2 ВНЕСЕН Техническим комитетом по стандартизации ТК 452 «Безопасность аудио-, видео-, электронной аппаратуры, оборудования информационных технологий и телекоммуникационного оборудования»

3 УТВЕРЖДЕН И ВВЕДЕН В ДЕЙСТВИЕ Приказом Федерального агентства по техническому регулированию и метрологии от 17 октября 2018 г. № 802-ст

4 Настоящий стандарт идентичен международному документу IEC/TR 61602:1996 «Соединители, используемые в области аудио-, видео- и аудиовизуальной техники» [IEC/TR 61602:1996 «Connectors used in the field of audio, video and audiovisual engineering», включая изменение 1 (2008), IDT].

Изменение к указанному международному документу внесено в текст настоящего стандарта.

Международный документ разработан техническим комитетом ТС 100 «Аудио-, видео- и мультимедийные системы и оборудование» Международной электротехнической комиссии (IEC).

При применении настоящего стандарта рекомендуется использовать вместо ссылочных международных стандартов соответствующие им национальные и межгосударственные стандарты, сведения о которых приведены в дополнительном приложении ДА

5 ВВЕДЕН ВПЕРВЫЕ

Правила применения настоящего стандарта установлены в статье 26 Федерального закона от 29 июня 2015 г. № 162-ФЗ «О стандартизации в Российской Федерации». Информация об изменениях к настоящему стандарту публикуется в ежегодном (по состоянию на 1 января текущего года) информационном указателе «Национальные стандарты», а официальный текст изменений и поправок — в ежемесячном информационном указателе «Национальные стандарты». В случае пересмотра (замены) или отмены настоящего стандарта соответствующее уведомление будет опубликовано в ближайшем выпуске информационного указателя «Национальные стандарты». Соответствующая информация, уведомление и тексты размещаются также в информационной системе общего пользования — на официальном сайте Федерального агентства по техническому регулированию и метрологии в сети Интернет (www.gost.ru)

© Стандартинформ, оформление, 2018

Настоящий стандарт не может быть полностью или частично воспроизведен, тиражирован и распространен в качестве официального издания без разрешения Федерального агентства по техническому регулированию и метрологии

Содержание

1 Общие положения 1
1.1 Область применения и объект рассмотрения 1
1.2 Нормативные ссылки 1
2 Главный указатель 4
3 Указатель популярных наименований 5
4 Стандартные спецификации 8
Приложение ДА (справочное) Сведения о соответствии ссылочных международных стандартов национальным и межгосударственным стандартам 30

Введение к международному стандарту

Международная электротехническая комиссия (МЭК) является всемирной организацией по стандартизации, в которую входят все национальные комитеты по электротехнике (национальные комитеты МЭК). Цель МЭК — развитие международного сотрудничества по всем вопросам стандартизации в области электрики и электроники. Для этого, кроме осуществления других видов деятельности, МЭК публикует международные стандарты, технические требования, технические отчеты, технические требования открытого доступа (ТТОД) и руководства (далее — публикации МЭК). Их подготовка возлагается на технические комитеты. Любой национальный комитет МЭК, заинтересованный в объекте рассмотрения, может принять участие в этой подготовительной работе. Международные, правительственные и неправительственные организации, сотрудничающие с МЭК, также принимают участие в этой подготовительной работе. МЭК тесно сотрудничает с Международной организацией по стандартизации (ИСО) на условиях, определенных в соглашении между этими двумя организациями.

Официальные решения или соглашения МЭК по техническим вопросам выражают, насколько это возможно, международное согласованное мнение по относящимся к проблеме вопросам, так как каждый технический комитет имеет представителей от всех заинтересованных национальных комитетов МЭК.

Выпускаемые документы имеют форму рекомендаций для международного использования, публикуются в форме стандартов, технических условий, технических отчетов или руководств и принимаются национальными комитетами МЭК именно в таком качестве.

В целях содействия международной унификации национальные комитеты МЭК обязуются применять публикации МЭК в их национальных и региональных публикациях с максимальной степенью приближения к исходным. Любые расхождения между публикацией МЭК и соответствующей национальной или региональной публикацией должны быть четко обозначены в последней.

МЭК не предоставляет никакой маркировки соответствия и не несет ответственности за любое оборудование, заявленное как соответствующее одному из стандартов, разработанных МЭК.

Необходимо обратить внимание на то, что некоторые элементы данного технического отчета могут быть предметом патентного права. МЭК не несет ответственность за идентификацию частично или полностью такого патентного права.

Основная задача технических комитетов МЭК заключается в подготовке международных стандартов. В исключительных случаях технический комитет может внести предложение о публикации технического отчета одного из следующих типов:

- типа 1, в том случае, когда необходимая поддержка не может быть получена для публикации международного стандарта, несмотря на неоднократные усилия;
- типа 2, в том случае, когда предмет рассмотрения все еще находится в стадии технической разработки или, по какой-либо причине, имеется перспективное, но не срочное заключение соглашения по международному стандарту;
- типа 3, в том случае, когда технический комитет собрал данные, отличные от тех, которые обычно публикуются в качестве международного стандарта, например, данные, относящиеся к последним техническим достижениям.

Технические отчеты типов 1 и 2 подлежат рассмотрению в течение трех лет после публикации, чтобы решить, могут ли они быть преобразованы в международные стандарты. Технические отчеты типа 3 не должны пересматриваться до тех пор, пока предоставляемые ими данные не перестанут считаться действительными или полезными.

МЭК/ТО 61602, который является техническим отчетом типа 3, был подготовлен подкомитетом ТС 100С: «Оборудование и системы в области аудио-, видео- и аудиовизуальной техники» технического комитета ТС 100 «Аудио-, видео- и мультимедийные системы и оборудование» МЭК.

Текст настоящего технического отчета основан на следующих документах:

Проект стандарта для голосования	Отчет о голосовании
84/418/FDIS	100C/6/RVD

Полную информацию о голосовании по одобрению настоящего технического отчета можно найти в вышеуказанном отчете о голосовании.

Технический отчет типа 3 носит информационный характер, и его следует рассматривать в качестве международного стандарта.

В настоящее издание включено изменение от сентября 2008 года.

НАЦИОНАЛЬНЫЙ СТАНДАРТ РОССИЙСКОЙ ФЕДЕРАЦИИ

СОЕДИНИТЕЛИ, ИСПОЛЬЗУЕМЫЕ В ОБЛАСТИ АУДИО-, ВИДЕО- И АУДИОВИЗУАЛЬНОЙ ТЕХНИКИ

Connectors used in field of audio, video and audiovisual engineering

Дата введения — 2019—04—01

1 Общие положения

1.1 Область применения и объект рассмотрения

Настоящий стандарт устанавливает требования к идентификации и применению соединителей в области аудио-, видео- и аудиовизуальной техники и предназначен для использования совместно со стандартами на применение, например МЭК 60268-11 и стандартами, устанавливающими требования к электрическим и механическим характеристикам соединителей, например МЭК 60130, при их наличии.

Стандарты, устанавливающие требования к электрическим и механическим характеристикам соединителей, используемых в области аудио-, видео- и аудиовизуальной техники, издаются на регулярной основе. По историческим причинам применения некоторых из этих соединителей в настоящее время опережают выпуск соответствующих стандартов на конечную продукцию, что создает трудности в четкой идентификации соединителей, указанных в справочных целях в стандартах на применение, например МЭК 60268-11.

Настоящий стандарт предназначен для обеспечения идентификации, необходимой для использования в стандартах на применение, и содержит следующую информацию:

- главный указатель, содержащий информацию о применении.

Главный указатель предназначен для целей ознакомления с кратким описанием всех соединителей, приведенных в настоящем стандарте, а также является оглавлением стандартных спецификаций:

- указатель популярных наименований.

Указатель популярных наименований обеспечивает идентификацию через популярные наименования, с помощью которых обычно идентифицируют эти соединители;

- стандартные спецификации.

Каждый соединитель или линейку соединителей идентифицируют по стандартным спецификациям. Каждая стандартная спецификация содержит следующую информацию:

- краткое описание функций;
- основные размеры;
- типовые электрические характеристики;
- ссылочные стандарты МЭК.

Основные размеры и типовые электрические характеристики предоставлены только для обеспечения достоверной идентификации, а рисунки не предназначены для представления конструкции компонента.

1.2 Нормативные ссылки

В настоящем стандарте использованы нормативные ссылки на следующие стандарты. Для датированных ссылок применяют только указанное издание ссылочного стандарта, для недатированных — последнее издание ссылочного стандарта (включая все изменения к нему).

Издание официальное

Полные технические характеристики соединителей приведены в следующих стандартах:

IEC 60130-9:1989*, Connectors for frequencies below 3 MHz — Part 9: Circular connectors for radio and associated sound equipment (Соединители для частот ниже 3 МГц. Часть 9. Круглые соединители для радио и соответствующего звукового оборудования)

IEC 60169-2:1965**, Radiofrequency connectors — Part 2: Coaxial unmatched-connector (Радиочастотные соединители. Часть 2. Коаксиальный несогласованный соединитель)

IEC 60169-8:1978***, Radio-frequency connectors — Part 8: R.F. coaxial connectors with inner diameter of outer conductor 6,5 mm (0,256 in) with bayonet lock — Characteristic impedance 50 ohms (Type BNC) [Радиочастотные соединители. Часть 8. РЧ коаксиальные соединители с внутренним диаметром внешнего проводника 6,5 мм (0,256 дюйма) с байонетным креплением. Характеристический импеданс 50 Ом (тип BNC)]

IEC 60169-12:1979, Radio-frequency connectors — Part 12: R.F. coaxial connectors with screw coupling, unmatched (Type UHF) [Радиочастотные соединители. Часть 12. РЧ коаксиальные соединители с винтовым соединением, несогласованные (тип UHF)]

IEC 60169-24:1991*[4], Radio-frequency connectors — Part 24: Radio-frequency coaxial connectors with screw coupling, typically for use in 75 ohm cable distribution systems (Type F) [Радиочастотные соединители. Часть 24. Радиочастотные коаксиальные соединители с винтовым соединением, обычно используемые в системах кабельного распределения 75 Ом (тип F)]

IEC 60268-11:1987, Sound system equipment — Part 11: Application of connectors for the interconnection of sound system components (Оборудование звуковых систем. Часть 11. Применение соединителей для подключения компонентов звуковых систем)

IEC 60268-12:1987, Sound system equipment — Part 12: Application of connectors for broadcast and similar use (Оборудование звуковых систем. Часть 12. Применение соединителей для широковещания и аналогичного использования)

IEC 60574-3:1983*[5], Audiovisual, video and television equipment and systems — Part 3: Connectors for the interconnection of equipment in audiovisual systems (Аудиовизуальное, видео- и телевизионное оборудование и системы. Часть 3. Соединители для прямого подключения оборудования в аудиовизуальных системах)

IEC 60574-18:1987*[5], Audiovisual, video and television equipment and systems — Part 18: Connectors for automatic slide projectors with built-in triacs for audiovisual application (Аудиовизуальное, видео- и телевизионное оборудование и системы. Часть 18. Соединители для автоматических диапроекторов со встроенными триаками для аудиовизуального применения)

IEC 60603-11:1992, Connectors for frequencies below 3 MHz for use with printed boards — Part 11: Detail specification for concentric connectors (dimensions for free connectors and fixed connectors) [Соединители для частот ниже 3 МГц для использования с печатными платами. Часть 11. Детальная спецификация для концентрических соединителей (размеры для свободных и фиксированных соединителей)]

IEC 60807-9:1993, Rectangular connectors for frequencies below 3 MHz — Part 9: Detail specification for a range of peritelevision connectors (Прямоугольные соединители для частот ниже 3 МГц. Часть 9. Детальная спецификация для ряда соединителей для подключения дополнительной аппаратуры к телевизору)

IEC 60933-1:1988*[5], Audio, video and audiovisual systems — Interconnections and matching values — Part 1: 21-pin connector for video systems — Application No 1 [Аудио-, видео- и аудиовизуальные системы. Межсоединения и согласующиеся значения. Часть 1. 21-контактный соединитель для видеосистем. Приложение № 1]

---

* Заменен на IEC 60130-9:2011. Однако для однозначного соблюдения требований настоящего стандарта, выраженного в датированной ссылке, рекомендуется использовать только указанное в этой ссылке издание.

** Отменен. Однако для однозначного соблюдения требований настоящего стандарта, выраженного в датированной ссылке, рекомендуется использовать только указанное в этой ссылке издание.

*** Заменен на IEC 60169-8:2007. Однако для однозначного соблюдения требований настоящего стандарта, выраженного в датированной ссылке, рекомендуется использовать только указанное в этой ссылке издание.

*[4] Заменен на IEC 60169-24:2009. Однако для однозначного соблюдения требований настоящего стандарта, выраженного в датированной ссылке, рекомендуется использовать только указанное в этой ссылке издание.

*[5] Отменен. Однако для однозначного соблюдения требований настоящего стандарта, выраженного в датированной ссылке, рекомендуется использовать только указанное в этой ссылке издание.

IEC/TR 60933-2:1991*, Audio, video and audiovisual systems — Interconnections and matching values — Part 2: 21-pin connector for video systems — Application No 2 [Аудио-, видео- и аудиовизуальные системы. Межсоединения и согласующиеся значения. Часть 2. 21-контактный соединитель для видеосистем. Приложение № 2]

IEC 60933-4:1994*, Audio, video and audiovisual systems — Interconnections and matching values — Part 4: Connector and cordset for domestic digital bus (D2B) [Аудио-, видео- и аудиовизуальные системы. Межсоединения и согласующиеся значения. Часть 4. Соединитель и кабельная сборка для домашней цифровой шины (шины D2B)]

IEC 61076-4-105:1995, Connectors with assessed quality for use in d.c., low-frequency analogue and in digital high-speed data applications — Part 4: Printed board connectors — Section 105: Detail specification for 9 mm circular connector with 3 to 8 contacts for use in a wide range of applications including the telecommunication and audio industry (Соединители с оцененным качеством, используемые при постоянном токе, низкочастотной аналоговой и цифровой высокоскоростной передаче данных. Часть 4. Соединители печатной платы. Раздел 105. Детальная спецификация для 9-миллиметрового круглого соединителя 9-миллиметрового с 3—8 контактами для использования в широком диапазоне применений, включая производство телекоммуникационной и аудиоаппаратуры)

* Отменен. Однако для однозначного соблюдения требований настоящего стандарта, выраженного в датированной ссылке, рекомендуется использовать только указанное в этой ссылке издание.

2 Главный указатель

Описание соединителя	Применение		Стандарт на требования к электрическим и механическим характеристикам	Стандарт на применение	Изготовитель	Примечания	Каталожный номер стандартной спецификации
	Общее	Специальное					
Коаксиальный, несогласованный	Общее	Общее	МЭК 60169-2	МЭК 60574-3	По всему миру	—	01
Коаксиальный, 75 Ом (F-соединитель)	RF	—	МЭК 60169-24	Отсутствует		—	02
Коаксиальный, 50 Ом (BNC-соединитель)	RF	—	МЭК 60169-8	Отсутствует		—	03
Коаксиальный (тип UHF)	RF/UHF	—	МЭК 60169-12	Отсутствует		—	04
Круглый, 3–8-контактный	Аудио	Общее	МЭК 60130-9	МЭК 60268-11, МЭК 60574-3		«DIN»	05
Концентрический, 3,2-миллиметровый	AV/RF	Общее	Отсутствует	МЭК 60268-11, МЭК 60574-3		«Фоно»	06
Концентрический, 2,5, 3,5, 6,3-миллиметровый	Аудио	Разное	МЭК 60603-11	МЭК 60268-11, МЭК 60574-3		Розетки бытового типа	07–11
Концентрический, 6,4-миллиметровый, B-калибр	Аудио	Общее	Отсутствует	МЭК 60268-12	UK,USA	Розетки широковещательного типа	12
Концентрический, 4,4-миллиметровый, пальчиковый	Аудио	Общее	Отсутствует	МЭК 60268-12			13
Круглый, для вещания и аналогичного использования	Аудио	Усилители, громкоговорители	Отсутствует	МЭК 60268-12	По всему миру	AXR-соединитель, XLR-соединитель, трех- и пятиконтактный	14
Круглый, для высокого напряжения и тока	Видео	Камера, видеомагнитофон	Отсутствует	Отсутствует	Швейцария	—	15, 16
Круглый, 10-контактный	AV	Общее	Отсутствует	Отсутствует	Япония	По всему миру	17

Окончание таблицы

Описание соединителя	Применение		Стандарт на требования к электрическим и механическим характеристикам	Стандарт на применение	Изготовитель	Примечания	Каталожный номер стандартной спецификации
	Общее	Специальное					
Прямоугольный, 21-контактный	D2B	Общее	МЭК 60807-9	МЭК 60933-1, МЭК/ТО 60933-2	Европа, Япония	Дополнительная аппаратура к телевизору	18
Прямоугольный, 3-контактный	Видео	Y-C	Отсутствует	МЭК 60933-4	По всему миру	—	19
Круглый, 3-8-контактный	AV	Дистанционное управление	МЭК 61074-4-105	МЭК 60933-5		Диаметр оболочки 9 мм, мини-DIN-соединитель	20
Круглый, 8-контактный, 262-градусный	AV	Усилители, громкоговорители	Отсутствует	МЭК 60574-18	Германия, Япония	DIN-соединитель особого типа	21
Круглый, 2-контактный	Аудио	Общее	Отсутствует	МЭК 60268-11, МЭК 60574-3	По всему миру	Один контакт, одна плоская пластина	22

3 Указатель популярных наименований

Каталожный номер стандартной спецификации	Наименование страны					
	США	Великобритания	Япония	Франция	Германия	Чехия
01	—	Раструбный соединитель	—	Коаксиальный, 75 Ом	Антенная вилка МЭК	—
02	F-соединитель или соединитель F-59	F-соединитель	—	Коаксиальный, 75 Ом	F	F-соединитель
03	BNC	BNC-соединитель	BNC-соединитель	Соединитель BNC	BNC	BNC-соединитель
04	UHF	UHF-соединитель	—	—	UHF	UHF-соединитель
05	DIN-вилка	DIN-аудиосоединитель	DIN-соединитель	Соединитель DIN	DIN	DIN-соединитель

Продолжение таблицы

Каталожный номер стандартной спецификации	Наименование страны					
	США	Великобритания	Япония	Франция	Германия	Чехия
06	RCA-вилка и розетка	Низкочастотный соединитель	Контактный соединитель (контактная вилка)	Соединитель Cinch	Cinch	Cinch-соединитель
07	Микровилка и микророзетка	2,5-миллиметровые 2-контактные вилка и розетка	Микровилка и микророзетка	Штекерный соединитель моно 2,5	Контактная вилка 2,5 моно	2,5-миллиметровая вилка
08	Телефонный мини-соединитель	3,5-миллиметровые 2-контактные вилка и розетка	Мини-вилка и мини-розетка	Штекерный соединитель моно 3,5	Контактная вилка 2,5 моно	3,5-миллиметровая вилка
09	Стереомини-телефонный	3,5-миллиметровые 3-контактные вилка и розетка	Стереомини-вилка и мини-розетка	Штекерный соединитель стерео 3,5	Контактная вилка 3,5 стерео	3,5-миллиметровая вилка
10	Телефонные вилка и розетка	6,3-миллиметровые 2-контактные вилка и розетка бытового типа	Q-вилка и розетка	Штекерный соединитель моно 6,35	6,3-миллиметровая стереотелефонная вилка	6,3-миллиметровая вилка
11	Стереотелефонные вилка и розетка	6,3-миллиметровые 3-контактные вилка и розетка бытового типа	Стерео Q-вилка и розетка	Штекерный соединитель моно 6,35	Стереотелефонная вилка	6,3-миллиметровая стереовилка
12	¼-дюймовые TRS-вилка и розетка (наконечник, кольцо, втулка) для наборного поля	6,4-миллиметровые B-калибра вилка и розетка	—	Штекерный соединитель стерео 6,4	Телефонные вилка и розетка	—
13	Tiny-T TRS-вилка и розетка, вилка и розетка для наборного поля	Пальчиковые вилка и розетка	—	Штекерный соединитель стерео 4,4	—	—
14	XLR-соединитель	XLR-соединитель	Соединитель типа Cannon	XLR	XLR	XLR-соединитель
15	Neutrik-соединитель	Neutrik NL4-соединитель	—	—	—	—

Окончание таблицы

Каталожный номер стандартной спецификации	Наименование страны					
	США	Великобритания	Япония	Франция	Германия	Чехия
16	—	Neutrik NL8-соединитель	—	—	—	—
17	—	10-контактный видеосоединитель	Соединитель для камеры	10-контактный видеосоединитель	—	10-контактный видеосоединитель
18	—	SCART-соединитель	21-контактный соединитель	SCART-соединитель (см. примечание 1) Péritélévision (дополнительная аппаратура к телевизору) (см. примечание 2)	SCART/ Peri-соединитель	SCART-соединитель
19	—	D2B-соединитель	D2B-соединитель	—	—	—
20	Мини DIN-вилка и розетка	—	Мини DIN-вилка и розетка	—	—	—
21	—	—	8-контактный видеосоединитель типа Harshmann	—	—	—
22	DIN-вилка и розетка для динамика	DIN-соединитель для громкоговорителя	—	Соединитель HP DIN	DIN-соединитель для громкоговорителя	Соединитель для громкоговорителя

Примечания

1 SCART — Компания Syndicat des constructeurs d'appareils Radio et Télévision (сейчас SIMAVELEC).

2 Названия «prise Péritel» или «systèmes Péritel» не допускаются, поскольку «Péritel» является зарегистрированным товарным знаком.

4 Стандартные спецификации

МЭК	СТАНДАРТНАЯ СПЕЦИФИКАЦИЯ	01
КРАТКОЕ ОПИСАНИЕ Радиочастотные соединители. Коаксиальный несогласованный соединитель для телевизионной антенны (номинальный импеданс 75 Ом)		
ОСНОВНЫЕ РАЗМЕРЫ (см. примечание) 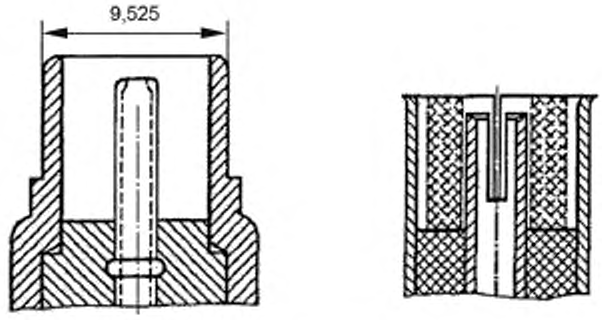		
ТИПОВЫЕ ЭЛЕКТРИЧЕСКИЕ ХАРАКТЕРИСТИКИ (см. примечание)		
Максимальное напряжение постоянного тока или пиковое напряжение переменного тока между контактами	Не стандартизировано	
Максимальное напряжение постоянного тока или пиковое напряжение переменного тока между контактами и оболочкой	Не стандартизировано	
Максимальный ток	Не стандартизировано	
Типовое сопротивление внутреннего контакта, Ом	10	
Типовое сопротивление внешнего контакта, Ом	5	
Типовое сопротивление изоляции, ГОм	1	
Стандарт МЭК, устанавливающий полные электрические и механические характеристики	МЭК 60169-2	
Стандарты МЭК на применение	МЭК 60574-3	

Примечание — Только для идентификации. Для получения дополнительной информации см. данные изготовителей.

МЭК	СТАНДАРТНАЯ СПЕЦИФИКАЦИЯ	02
КРАТКОЕ ОПИСАНИЕ РЧ-коаксиальный соединитель. Номинальный импеданс 75 Ом (соединитель типа F)		
ОСНОВНЫЕ РАЗМЕРЫ (см. примечание) 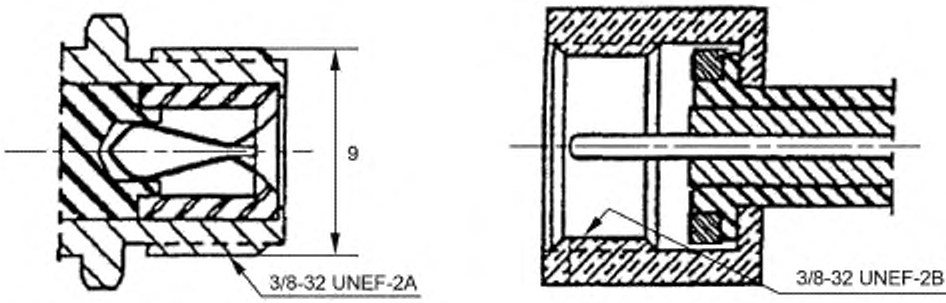 		
ТИПОВЫЕ ЭЛЕКТРИЧЕСКИЕ ХАРАКТЕРИСТИКИ (см. примечание)		
Максимальное напряжение постоянного тока или пиковое напряжение переменного тока между контактами, В		—
Максимальное напряжение постоянного тока или пиковое напряжение переменного тока между контактами и оболочкой, В		—
Максимальный ток, мА		—
Типовое сопротивление контактов, МОм		—
Типовое сопротивление изоляции, МОм		—
Стандарт МЭК, устанавливающий полные электрические и механические характеристики		МЭК 60169-24
Стандарты МЭК на применение		Отсутствует

Примечание — Только для идентификации. Для получения дополнительной информации см. данные изготовителей.

МЭК	СТАНДАРТНАЯ СПЕЦИФИКАЦИЯ	03
КРАТКОЕ ОПИСАНИЕ РЧ-коаксиальный соединитель с байонетным креплением с внутренним диаметром внешнего проводника 6,5 мм (0,256 дюйма). Типичный импеданс 50 Ом (тип BNC)		
ОСНОВНЫЕ РАЗМЕРЫ (см. примечание) 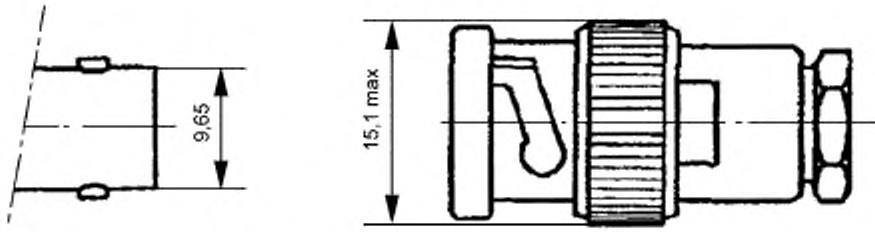 		
ТИПОВЫЕ ЭЛЕКТРИЧЕСКИЕ ХАРАКТЕРИСТИКИ (см. примечание)		
Максимальное напряжение постоянного тока или пиковое напряжение переменного тока между контактами, В		500
Максимальное напряжение постоянного тока или пиковое напряжение переменного тока между контактами и оболочкой, В		—
Максимальный ток, мА		—
Типовое сопротивление контактов, мОм		—
Типовое сопротивление изоляции, МОм		—
Стандарт МЭК, устанавливающий полные электрические и механические характеристики		МЭК 60169-8
Стандарты МЭК на применение		Отсутствует

Примечание — Только для идентификации. Для получения дополнительной информации см. данные изготовителей.

МЭК	СТАНДАРТНАЯ СПЕЦИФИКАЦИЯ	04
КРАТКОЕ ОПИСАНИЕ Радиочастотные соединители. РЧ-коаксиальные соединители с винтовым соединением, несогласованные (тип UHF)		
ОСНОВНЫЕ РАЗМЕРЫ (см. примечание) 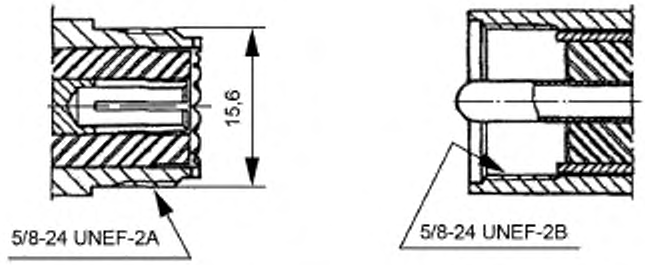 		
ТИПОВЫЕ ЭЛЕКТРИЧЕСКИЕ ХАРАКТЕРИСТИКИ (см. примечание)		
Максимальное напряжение постоянного тока или пиковое напряжение переменного тока между контактами, В		750
Максимальное напряжение постоянного тока или пиковое напряжение переменного тока между контактами и оболочкой, В		—
Максимальный ток, А		10
Типовое сопротивление контактов, мОм		< 5
Типовое сопротивление изоляции, ГОм		> 5
Стандарт МЭК, устанавливающий полные электрические и механические характеристики		МЭК 60169-12
Стандарты МЭК на применение		Отсутствует

Примечание — Только для идентификации. Для получения дополнительной информации см. данные изготовителей.

МЭК	СТАНДАРТНАЯ СПЕЦИФИКАЦИЯ	05
КРАТКОЕ ОПИСАНИЕ Круглые соединители общего применения для аудио- и видеооборудования. Специальные соединители с тремя — восьмью контактами		
ОСНОВНЫЕ РАЗМЕРЫ (см. примечание)		

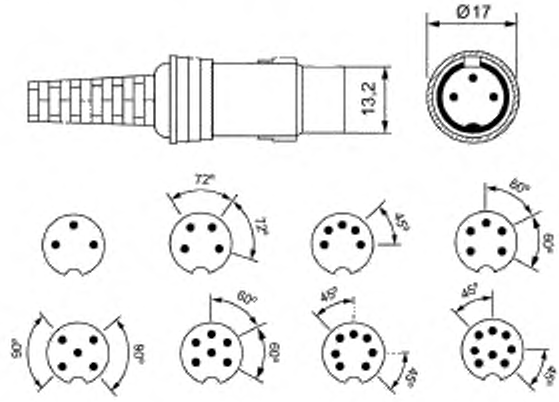

ТИПОВЫЕ ЭЛЕКТРИЧЕСКИЕ ХАРАКТЕРИСТИКИ (см. примечание)	
Максимальное напряжение постоянного тока или пиковое напряжение переменного тока между контактами (номинальное), В	34
Максимальное напряжение постоянного тока или пиковое напряжение переменного тока между контактами и оболочкой, В	—
Максимальный ток (номинальный), А	2
Типовое сопротивление контактов, мОм	—
Типовое сопротивление изоляции, МОм	—
Стандарт МЭК, устанавливающий полные электрические и механические характеристики	МЭК 60130-9
Стандарты МЭК на применение	МЭК 60268-11, МЭК 60574-3

Примечание — Только для идентификации. Для получения дополнительной информации см. данные изготовителей.

МЭК	СТАНДАРТНАЯ СПЕЦИФИКАЦИЯ	06
КРАТКОЕ ОПИСАНИЕ Концентрический соединитель общего применения для аудио- и видеооборудования. Низкочастотный соединитель		
ОСНОВНЫЕ РАЗМЕРЫ (см. примечание)		

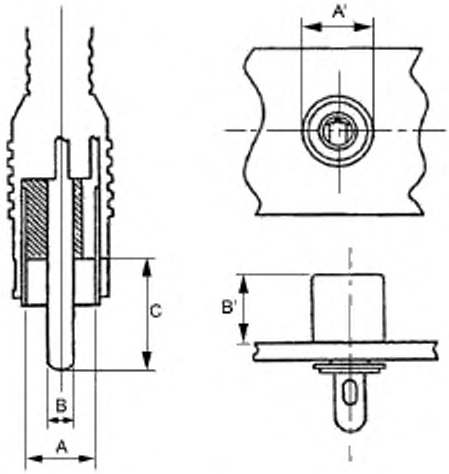

A = 8,15 мм; B = 3,18 мм; C =14,0 мм; A'= 8,3 мм; B' =7,5 мм

ТИПОВЫЕ ЭЛЕКТРИЧЕСКИЕ ХАРАКТЕРИСТИКИ (см. примечание)	
Максимальное напряжение постоянного тока или пиковое напряжение переменного тока между контактами, В	—
Максимальное напряжение постоянного тока или пиковое напряжение переменного тока между контактами и оболочкой, В	—
Максимальный ток, мА	—
Типовое сопротивление контактов, Ом	< 0,1
Типовое сопротивление изоляции, МОм	> 100
Стандарт МЭК, устанавливающий полные электрические и механические характеристики	Отсутствует
Стандарты МЭК на применение	МЭК 60268-11, МЭК 60574-3

Примечание — Только для идентификации. Для получения дополнительной информации см. данные изготовителей.

МЭК	СТАНДАРТНАЯ СПЕЦИФИКАЦИЯ	07
КРАТКОЕ ОПИСАНИЕ Концентрический соединитель общего применения в аудиооборудовании. 2-контактные 2,5-миллиметровые розетка и вилка		
ОСНОВНЫЕ РАЗМЕРЫ (см. примечание) 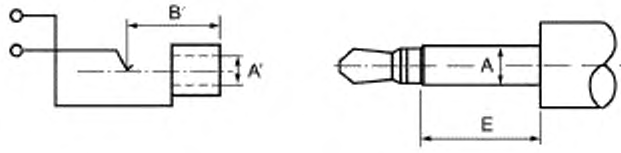 A' = 2,6 мм; B' = 9,2 мм; A = 2,5 мм; E = 6,5 мм		
ТИПОВЫЕ ЭЛЕКТРИЧЕСКИЕ ХАРАКТЕРИСТИКИ (см. примечание)		
Максимальное напряжение постоянного тока или пиковое напряжение переменного тока между контактами, В		34
Максимальное напряжение постоянного тока или пиковое напряжение переменного тока между контактами и оболочкой, В		34
Максимальный ток, А		0,5
Типовое сопротивление контактов, Ом		0,1
Типовое сопротивление изоляции, МОм		100
Стандарт МЭК, устанавливающий полные электрические и механические характеристики		МЭК 60603-11
Стандарты МЭК на применение		МЭК 60268-11, МЭК 60574-3

Примечание — Только для идентификации. Для получения дополнительной информации см. данные изготовителей.

МЭК	СТАНДАРТНАЯ СПЕЦИФИКАЦИЯ	08
КРАТКОЕ ОПИСАНИЕ Концентрические соединители общего применения для аудиооборудования. 2-контактные 3,5-миллиметровые розетка и вилка		
ОСНОВНЫЕ РАЗМЕРЫ (см. примечание) 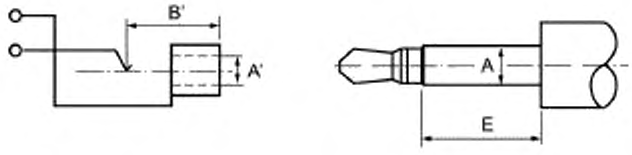 A' = 3,6 мм; B' = 11,5 мм; A = 3,5 мм; E = 8,5 мм		
ТИПОВЫЕ ЭЛЕКТРИЧЕСКИЕ ХАРАКТЕРИСТИКИ (см. примечание)		
Максимальное напряжение постоянного тока или пиковое напряжение переменного тока между контактами, В		34
Максимальное напряжение постоянного тока или пиковое напряжение переменного тока между контактами и оболочкой, В		34
Максимальный ток, А		0,5
Типовое сопротивление контактов, Ом		0,1
Типовое сопротивление изоляции, МОм		100
Стандарт МЭК, устанавливающий полные электрические и механические характеристики		МЭК 60603-11
Стандарты МЭК на применение		МЭК 60268-11, МЭК 60574-3

Примечание — Только для идентификации. Для получения дополнительной информации см. данные изготовителей.

МЭК	СТАНДАРТНАЯ СПЕЦИФИКАЦИЯ	09
КРАТКОЕ ОПИСАНИЕ Концентрические соединители общего применения для аудиооборудования. 3-контактные 3,5-миллиметровые розетка и вилка		
ОСНОВНЫЕ РАЗМЕРЫ (см. примечание) 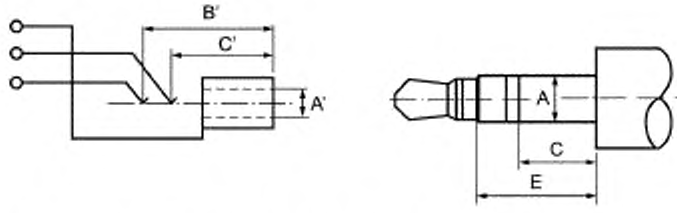 A' = 3,6 мм; B' = 11,5 мм; C' = 7,3 мм; A = 3,5 мм; C = 5,5 мм; E = 8,5 мм		
ТИПОВЫЕ ЭЛЕКТРИЧЕСКИЕ ХАРАКТЕРИСТИКИ (см. примечание)		
Максимальное напряжение постоянного тока или пиковое напряжение переменного тока между контактами, В		34
Максимальное напряжение постоянного тока или пиковое напряжение переменного тока между контактами и оболочкой, В		34
Максимальный ток, А		0,5
Типовое сопротивление контактов, Ом		0,1
Типовое сопротивление изоляции, МОм		100
Стандарт МЭК, устанавливающий полные электрические и механические характеристики		МЭК 60603-11
Стандарты МЭК на применение		МЭК 60268-11, МЭК 60574-3

Примечание — Только для идентификации. Для получения дополнительной информации см. данные изготовителей.

МЭК	СТАНДАРТНАЯ СПЕЦИФИКАЦИЯ	10
КРАТКОЕ ОПИСАНИЕ Концентрические соединители общего применения для аудиооборудования. 2-контактные 6,3-миллиметровые розетка и вилка		
ОСНОВНЫЕ РАЗМЕРЫ (см. примечание) 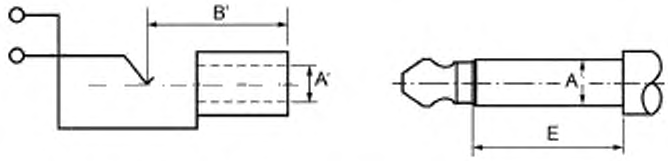 A' = 6,43 мм; B' = 25,0 мм; A = 6,3 мм; E = 21,0 мм		
ТИПОВЫЕ ЭЛЕКТРИЧЕСКИЕ ХАРАКТЕРИСТИКИ (см. примечание)		
Максимальное напряжение постоянного тока или пиковое напряжение переменного тока между контактами, В		—
Максимальное напряжение постоянного тока или пиковое напряжение переменного тока между контактами и оболочкой, В		—
Максимальный ток, мА		—
Типовое сопротивление контактов, МОм		—
Типовое сопротивление изоляции, МОм		—
Стандарт МЭК, устанавливающий полные электрические и механические характеристики		МЭК 60603-11
Стандарты МЭК на применение		МЭК 60268-11, МЭК 60574-3

Примечание — Только для идентификации. Для получения дополнительной информации см. данные изготовителей.

МЭК	СТАНДАРТНАЯ СПЕЦИФИКАЦИЯ	11
КРАТКОЕ ОПИСАНИЕ Концентрические соединители общего применения для аудиооборудования. 3-контактные 6,3-миллиметровые розетка и вилка (также см. спецификацию 12)		
ОСНОВНЫЕ РАЗМЕРЫ (см. примечание) 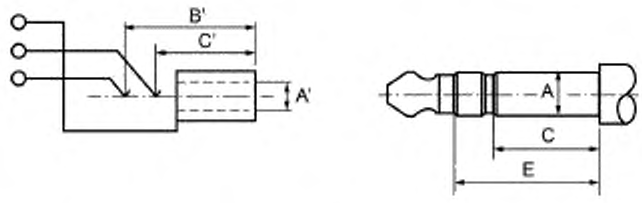 A' = 6,43 мм; B' = 25,0 мм; C' = 18,5 мм; A = 6,3 мм; C = 15,0 мм; E = 21,0 мм		
ТИПОВЫЕ ЭЛЕКТРИЧЕСКИЕ ХАРАКТЕРИСТИКИ (см. примечание)		
Максимальное напряжение постоянного тока или пиковое напряжение переменного тока между контактами, В		—
Максимальное напряжение постоянного тока или пиковое напряжение переменного тока между контактами и оболочкой, В		—
Максимальный ток, мА		—
Типовое сопротивление контактов, мОм		—
Типовое сопротивление изоляции, МОм		—
Стандарт МЭК, устанавливающий полные электрические и механические характеристики		МЭК 60603-11
Стандарты МЭК на применение		МЭК 60268-11, МЭК 60574-3

Примечание — Только для идентификации. Для получения дополнительной информации см. данные изготовителей.

МЭК	СТАНДАРТНАЯ СПЕЦИФИКАЦИЯ	12

КРАТКОЕ ОПИСАНИЕ

Концентрический соединитель для аудиовещания и аналогичного использования.

3-контактные 6,4-миллиметровые розетка и вилка B-калибра

ОСНОВНЫЕ РАЗМЕРЫ (см. примечание)

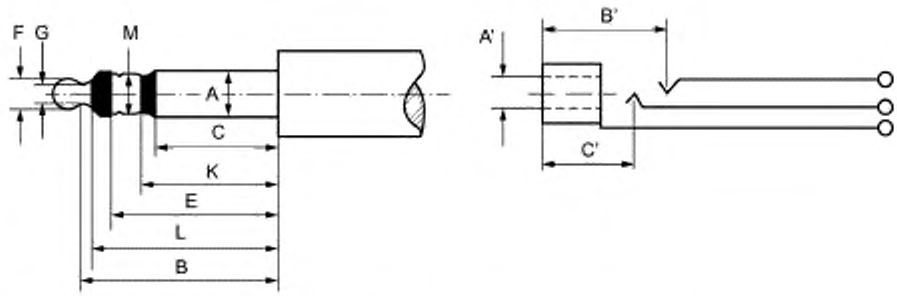

A = 6,35 мм; B = 25,73 мм; C = 16,0 мм; E = 21,1 мм; F = 4,3 мм; G = 3,3 мм; K = 18,0 мм;

L = 24,1 мм; M = 5,3 мм; A' = 6,4 мм; B' = 25,8 мм; C' = 19,3 мм

Примечание — Контакт наконечника розетки расположен так, чтобы соприкасаться с наконечником вилки небольшого диаметра. Некоторые розетки сопрягаются как с вилкой B-калибра, так и вилкой, показанной в стандартной спецификации 11.

ТИПОВЫЕ ЭЛЕКТРИЧЕСКИЕ ХАРАКТЕРИСТИКИ (см. примечание)

Максимальное напряжение постоянного тока или пиковое напряжение переменного тока между контактами, В	100
Максимальное напряжение постоянного тока или пиковое напряжение переменного тока между контактами и оболочкой, В	100
Максимальный ток, А	0,5
Типовое сопротивление контактов, мОм	20
Типовое сопротивление изоляции, МОм	100
Стандарт МЭК, устанавливающий полные электрические и механические характеристики	Отсутствует
Стандарты МЭК на применение	МЭК 60268-12

Примечание — Только для идентификации. Для получения дополнительной информации см. данные изготовителей.

МЭК	СТАНДАРТНАЯ СПЕЦИФИКАЦИЯ	13
КРАТКОЕ ОПИСАНИЕ Круглый соединитель для аудиовещания и аналогичного использования. Миниатюрные 3-контактные 4,4-миллиметровые розетка и вилка		
ОСНОВНЫЕ РАЗМЕРЫ (см. примечание)		

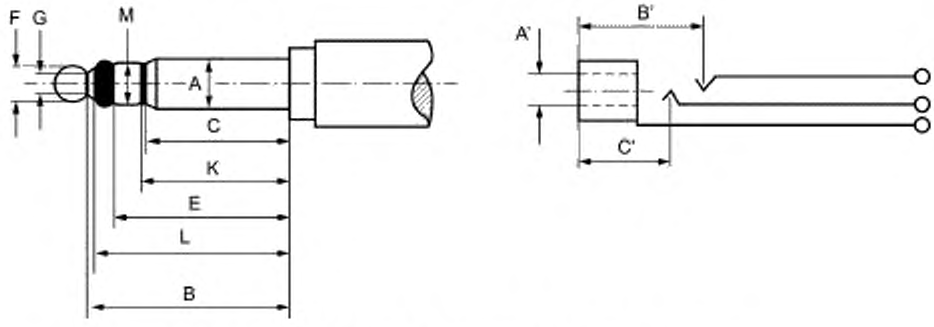

A = 4,4 мм; B = 19,3 мм; C = 13,3 мм; E = 16,4 мм; F = 3,2 мм; G = 2,5 мм; K = 14,0 мм;

L = 18,7 мм; M = 3,8 мм; A' = 4,42 мм; B' = 19,7 мм; C' = 15,0 мм

Примечание — Полной взаимозаменяемости между соединителями, изготовленными разными изготовителями, не существует, поскольку размеры не стандартизированы на международном уровне.

ТИПОВЫЕ ЭЛЕКТРИЧЕСКИЕ ХАРАКТЕРИСТИКИ (см. примечание)	
Максимальное напряжение постоянного тока или пиковое напряжение переменного тока между контактами, В	—
Максимальное напряжение постоянного тока или пиковое напряжение переменного тока между контактами и оболочкой, В	—
Максимальный ток, мА	—
Типовое сопротивление контактов, мОм	—
Типовое сопротивление изоляции, МОм	—
Стандарт МЭК, устанавливающий полные электрические и механические характеристики	Отсутствует
Стандарты МЭК на применение	МЭК 60268-12

Примечание — Только для идентификации. Для получения дополнительной информации см. данные изготовителей.

МЭК	СТАНДАРТНАЯ СПЕЦИФИКАЦИЯ	14
КРАТКОЕ ОПИСАНИЕ Круглый соединитель для аудиовещания и аналогичного использования. Соединитель типа XLR		
ОСНОВНЫЕ РАЗМЕРЫ (см. примечание)		

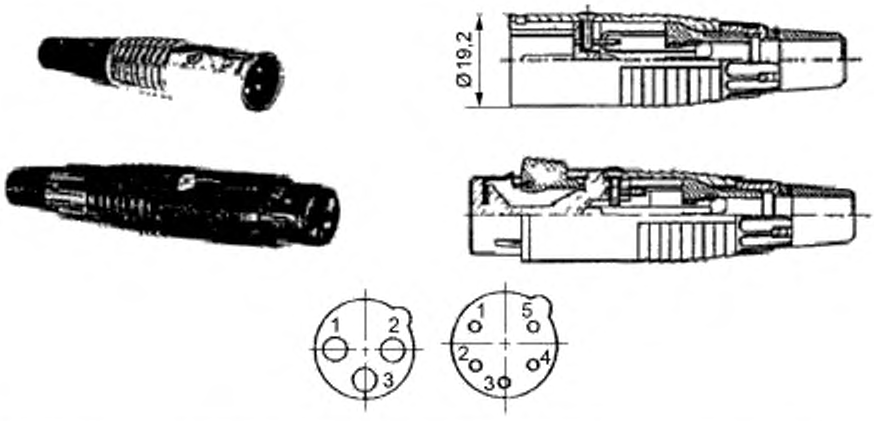

ТИПОВЫЕ ЭЛЕКТРИЧЕСКИЕ ХАРАКТЕРИСТИКИ (см. примечание)	
Максимальное напряжение постоянного тока или пиковое напряжение переменного тока между контактами, В	—
Максимальное напряжение постоянного тока или пиковое напряжение переменного тока между контактами и оболочкой, В	—
Максимальный ток (3-контактный соединитель), А	15
Максимальный ток (5-контактный соединитель), А	7,5
Типовое сопротивление контактов, мОм	—
Типовое сопротивление изоляции, МОм	—
Стандарт МЭК, устанавливающий полные электрические и механические характеристики	Отсутствует
Стандарты МЭК на применение	МЭК 60268-12

Примечание — Только для идентификации. Для получения дополнительной информации см. данные изготовителей.

МЭК	СТАНДАРТНАЯ СПЕЦИФИКАЦИЯ	15
КРАТКОЕ ОПИСАНИЕ Круглый соединитель для применения в аудиооборудовании. 4-контактные соединители для мощных аудиоусилителей и громкоговорителей		
ОСНОВНЫЕ РАЗМЕРЫ (см. примечание) 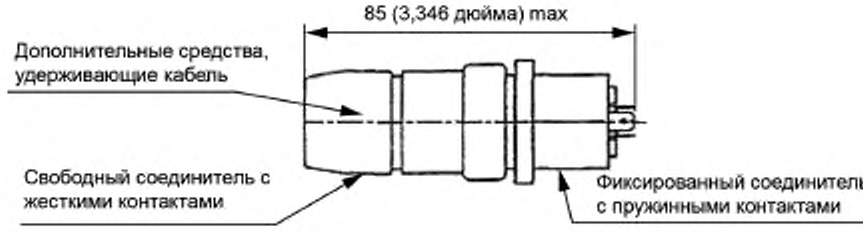 		
ТИПОВЫЕ ЭЛЕКТРИЧЕСКИЕ ХАРАКТЕРИСТИКИ (см. примечание)		
Максимальное напряжение постоянного тока или пиковое напряжение переменного тока между контактами, В		250
Максимальное напряжение постоянного тока или пиковое напряжение переменного тока между контактами и оболочкой, В		—
Максимальный постоянный ток, А		30
Максимальный ток кратковременный (в течение 1 с), А		60
Типовое сопротивление контактов, мОм		3,0
Типовое сопротивление изоляции, МОм		100
Стандарт МЭК, устанавливающий полные электрические и механические характеристики		Отсутствует
Стандарты МЭК на применение		Отсутствует

Примечание — Только для идентификации. Для получения дополнительной информации см. данные изготовителей.

МЭК	СТАНДАРТНАЯ СПЕЦИФИКАЦИЯ	16

КРАТКОЕ ОПИСАНИЕ

Круглый соединитель для применения в аудиооборудовании. 8-контактные соединители для мощных аудиоусилителей и громкоговорителей

ОСНОВНЫЕ РАЗМЕРЫ (см. примечание)

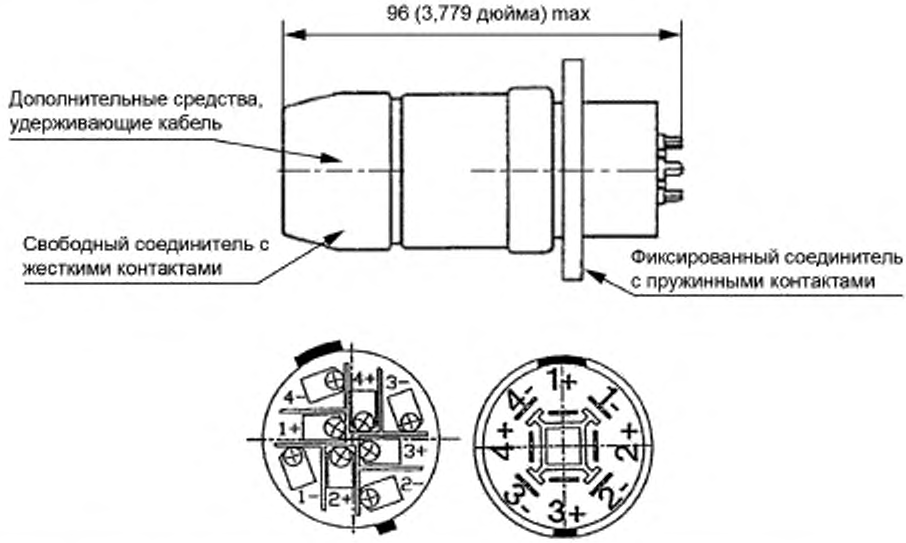

ТИПОВЫЕ ЭЛЕКТРИЧЕСКИЕ ХАРАКТЕРИСТИКИ (см. примечание)

Максимальное напряжение постоянного тока или пиковое напряжение переменного тока между контактами, В	250
Максимальное напряжение постоянного тока или пиковое напряжение переменного тока между контактами и оболочкой, В	—
Максимальный постоянный ток, А	30
Максимальный кратковременный ток (в течение 1 с), А	60
Типовое сопротивление контактов, мОм	3,0
Типовое сопротивление изоляции, МОм	100
Стандарт МЭК, устанавливающий полные электрические и механические характеристики	Отсутствует
Стандарты МЭК на применение	Отсутствует

Примечание — Только для идентификации. Для получения дополнительной информации см. данные изготовителей.

МЭК	СТАНДАРТНАЯ СПЕЦИФИКАЦИЯ	17
КРАТКОЕ ОПИСАНИЕ Круглый соединитель для применения в видеоаппаратуре и аналогичном оборудовании. Специальный 10-контактный соединитель для видеокамеры и видеомагнитофона		
ОСНОВНЫЕ РАЗМЕРЫ (см. примечание) 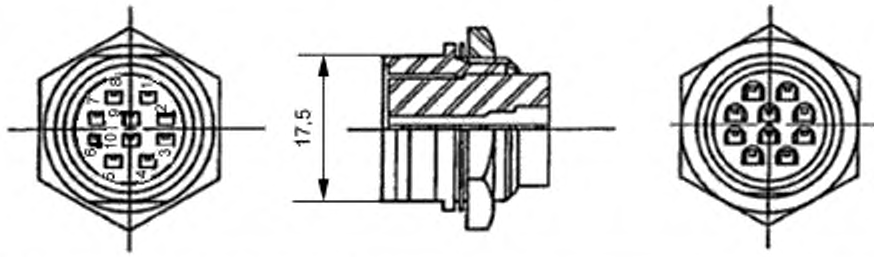		
ТИПОВЫЕ ЭЛЕКТРИЧЕСКИЕ ХАРАКТЕРИСТИКИ (см. примечание)		
Максимальное напряжение постоянного тока или пиковое напряжение переменного тока между контактами, В		—
Максимальное напряжение постоянного тока или пиковое напряжение переменного тока между контактами и оболочкой, В		—
Максимальный ток, мА		—
Типовое сопротивление контактов, мОм		—
Типовое сопротивление изоляции, МОм		—
Стандарт МЭК, устанавливающий полные электрические и механические характеристики		Отсутствует
Стандарты МЭК на применение		Отсутствует

Примечание — Только для идентификации. Для получения дополнительной информации см. данные изготовителей.

МЭК	СТАНДАРТНАЯ СПЕЦИФИКАЦИЯ	18
КРАТКОЕ ОПИСАНИЕ Прямоугольный 21-контактный соединитель для видеосистем. Соединитель для дополнительной аппаратуры к телевизору		
ОСНОВНЫЕ РАЗМЕРЫ (см. примечание) 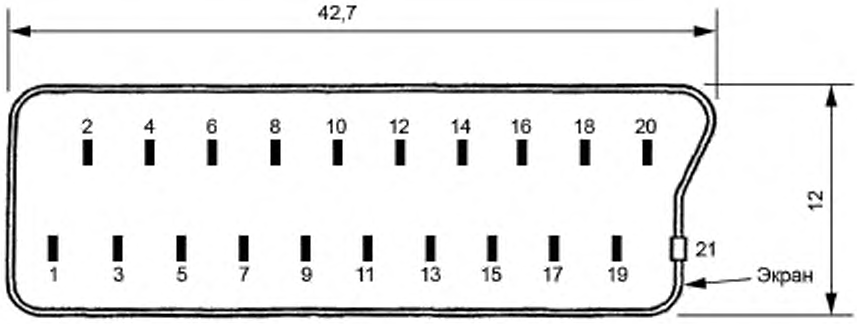 		
ТИПОВЫЕ ЭЛЕКТРИЧЕСКИЕ ХАРАКТЕРИСТИКИ (см. примечание)		
Максимальное напряжение постоянного тока или пиковое напряжение переменного тока между контактами (среднеквадратическое значение), В		35
Максимальное напряжение постоянного тока или пиковое напряжение переменного тока между контактами и оболочкой, В		—
Максимальный ток, А		3
Максимальный ток при всех задействованных контактах, А		1,5
Типовое сопротивление контактов, мОм		—
Типовое сопротивление изоляции, МОм		—
Стандарт МЭК, устанавливающий полные электрические и механические характеристики		МЭК 60807-9
Стандарты МЭК на применение		МЭК 60933-1, МЭК 60933-2

Примечание — Только для идентификации. Для получения дополнительной информации см. данные изготовителей.

МЭК	СТАНДАРТНАЯ СПЕЦИФИКАЦИЯ	19
КРАТКОЕ ОПИСАНИЕ Прямоугольный 3-контактный соединитель для бытовой цифровой шины (шины D2B).		
ОСНОВНЫЕ РАЗМЕРЫ (см. примечание)		

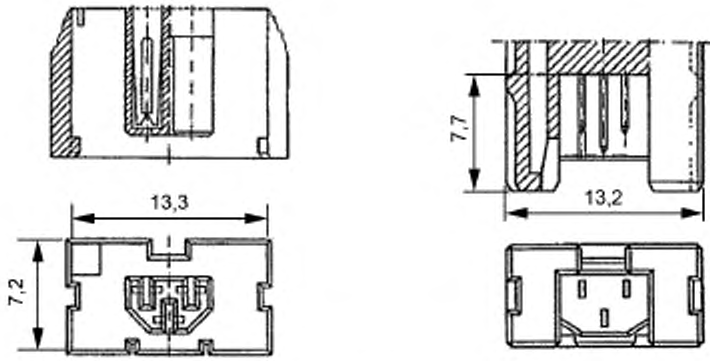

ТИПОВЫЕ ЭЛЕКТРИЧЕСКИЕ ХАРАКТЕРИСТИКИ (см. примечание)	
Максимальное напряжение постоянного тока или пиковое напряжение переменного тока между контактами, В	35
Максимальное напряжение постоянного тока или пиковое напряжение переменного тока между контактами и оболочкой, В	—
Максимальный ток (среднеквадратическое значение), А	1
Типовое сопротивление контактов, мОм	20
Типовое сопротивление изоляции, МОм	1 000
Стандарт МЭК, устанавливающий полные электрические и механические характеристики	Отсутствует
Стандарты МЭК на применение	МЭК 60933-4

Примечание — Только для идентификации. Для получения дополнительной информации см. данные изготовителей.

МЭК	СТАНДАРТНАЯ СПЕЦИФИКАЦИЯ	20

КРАТКОЕ ОПИСАНИЕ

Круглый соединитель для применения в видеоаппаратуре и аналогичном оборудовании. Специальный соединитель с тремя—восьмью контактами. Специальный 4-контактный соединитель для видеокамеры и видеомагнитофона

ОСНОВНЫЕ РАЗМЕРЫ (см. примечание)



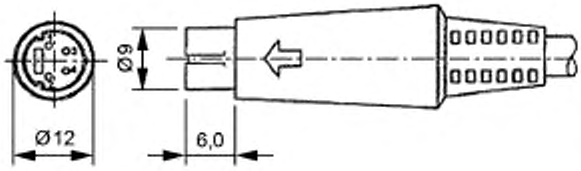

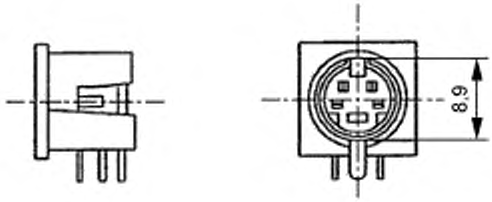

ТИПОВЫЕ ЭЛЕКТРИЧЕСКИЕ ХАРАКТЕРИСТИКИ (см. примечание)

Максимальное напряжение постоянного тока или пиковое напряжение переменного тока между контактами (среднеквадратическое значение), В	35
Максимальное напряжение постоянного тока или пиковое напряжение переменного тока между контактами и оболочкой, В	—
Максимальный ток, А	1
Типовое сопротивление контактов, мОм	—
Типовое сопротивление изоляции, МОм	100
Стандарт МЭК, устанавливающий полные электрические и механические характеристики	МЭК 61076-4-105
Стандарты МЭК на применение	МЭК 60933-5

Примечание — Только для идентификации. Для получения дополнительной информации см. данные изготовителей.

МЭК	СТАНДАРТНАЯ СПЕЦИФИКАЦИЯ	21
КРАТКОЕ ОПИСАНИЕ Круглый соединитель для применения в аудио-, видеоаппаратуре. Специальный соединитель 8-контактный 262-градусный для пульта дистанционного управления		
ОСНОВНЫЕ РАЗМЕРЫ (см. примечание) 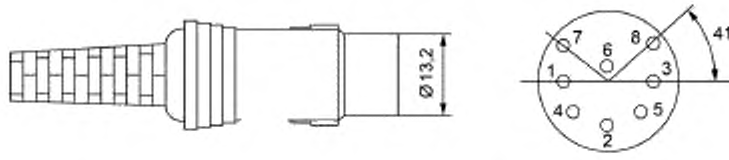		
ТИПОВЫЕ ЭЛЕКТРИЧЕСКИЕ ХАРАКТЕРИСТИКИ (см. примечание)		
Максимальное напряжение постоянного тока или пиковое напряжение переменного тока между контактами, В		—
Максимальное напряжение постоянного тока или пиковое напряжение переменного тока между контактами и оболочкой, В		—
Максимальный ток, мА		—
Типовое сопротивление контактов, мОм		—
Типовое сопротивление изоляции, МОм		—
Стандарт МЭК, устанавливающий полные электрические и механические характеристики		Отсутствует
Стандарты МЭК на применение		МЭК 60574-18

Примечание — Только для идентификации. Для получения дополнительной информации см. данные изготовителей.

МЭК	СТАНДАРТНАЯ СПЕЦИФИКАЦИЯ	22
КРАТКОЕ ОПИСАНИЕ Круглый соединитель общего применения в аудиооборудовании. 2-контактный соединитель для аудиоусилителей и громкоговорителей		
ОСНОВНЫЕ РАЗМЕРЫ (см. примечание) 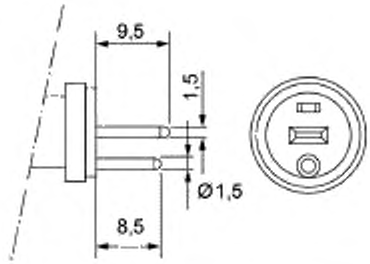 		
ТИПОВЫЕ ЭЛЕКТРИЧЕСКИЕ ХАРАКТЕРИСТИКИ (см. примечание)		
Максимальное напряжение постоянного тока или пиковое напряжение переменного тока между контактами, В		34
Максимальное напряжение постоянного тока или пиковое напряжение переменного тока между контактами и оболочкой, В		34
Максимальный ток, А		4
Максимальный ток для версий с переключателями, А		2
Типовое сопротивление контактов, мОм		20
Типовое сопротивление изоляции, МОм		10
Стандарт МЭК, устанавливающий полные электрические и механические характеристики		Отсутствует
Стандарты МЭК на применение		МЭК 60268-11, МЭК 60574-3

Примечание — Только для идентификации. Для получения дополнительной информации см. данные изготовителей.

Приложение ДА
(справочное)

Сведения о соответствии ссылочных международных стандартов национальным и межгосударственным стандартам

Таблица ДА.1

Обозначение ссылочного международного стандарта	Степень соответствия	Обозначение и наименование соответствующего национального, межгосударственного стандарта
IEC 60130-9:1989	MOD	ГОСТ 28752—90 (МЭК 130-9—90) «Соединители на частоты до 3 МГц. Часть 9. Цилиндрические соединители для радиоаппаратуры и связанной с ними акустической аппаратуры»
IEC 60169-2:1965	—	*
IEC 60169-8:1978	—	*
IEC 60169-12:1979	—	*
IEC 60169-24:1991	—	*
IEC 60268-11:1987	IDT	ГОСТ Р МЭК 60268-11—2016 «Оборудование звуковых систем. Часть 11. Применение соединителей для соединения элементов звуковых систем»
IEC 60268-12:1987	IDT	ГОСТ Р МЭК 60268-12—2015 «Оборудование звуковых систем. Часть 12. Соединители для систем радиовещания и аналогичного применения»
IEC 60574-3:1983	—	*
IEC 60574-18:1987	—	*
IEC 60603-11:1992	—	*
IEC 60807-9:1993	—	*
IEC 60933-1:1988	MOD	ГОСТ Р 51771—2001 «Аппаратура радиоэлектронная бытовая. Входные и выходные параметры и типы соединителей. Технические требования»
IEC/TR 60933-2:1991	MOD	
IEC 60933-4:1994	MOD	
IEC 61076-4-105:1995	—	*

* Соответствующий национальный стандарт отсутствует. До его принятия рекомендуется использовать перевод на русский язык данного международного стандарта. Официальный перевод данного международного стандарта находится в Федеральном информационном фонде стандартов.

Примечание — В настоящей таблице использованы следующие условные обозначения степени соответствия стандартов:

- IDT — идентичные стандарты;
- MOD — модифицированные стандарты.

УДК 621.377:006.354 ОКС 31.220.10 ОКПД2: 26.3, 26.4, 27.51

Ключевые слова: соединители, концентрические, коаксиальные, цилиндрические, применяемость, размеры, характеристики электрические, механические характеристики

БЗ 5—2018/63

Редактор *Л.В. Коретникова*
Технический редактор *В.Н. Прусакова*
Корректор *Е.Ю. Митрофанова*
Компьютерная верстка *Е.А. Кондрашовой*

Сдано в набор 18.10.2018. Подписано в печать 13.11.2018. Формат 60×84⅛. Гарнитура Ариал.
Усл. печ. л. 4,18. Уч.-изд. л. 3,79.

Подготовлено на основе электронной версии, предоставленной разработчиком стандарта

Создано в единичном исполнении ФГУП «СТАНДАРТИНФОРМ»
для комплектования Федерального информационного фонда стандартов,

117418 Москва, Нахимовский пр-т, д. 31, к. 2.
gost.e-ecolog.ru gost.e-ecolog.ru

gost.e-ecolog.ru