МЕЖГОСУДАРСТВЕННЫЙ СОВЕТ ПО СТАНДАРТИЗАЦИИ, МЕТРОЛОГИИ И СЕРТИФИКАЦИИ
(МГС)
INTERSTATE COUNCIL FOR STANDARDIZATION, METROLOGY AND CERTIFICATION
(ISC)

МЕЖГОСУДАРСТВЕННЫЙ СТАНДАРТ

ГОСТ ИСО 8380— 2002

Машины для лесного хозяйства

КУСТОРЕЗЫ И МОТОКОСЫ БЕНЗИНОМОТОРНЫЕ

Методы испытаний защитного устройства режущего приспособления на прочность

(ISO 8380:1993, IDT)

Издание официальное

Москва
Российский институт стандартизации
2024

gost.e-ecolog.ru

Предисловие

Цели, основные принципы и общие правила проведения работ по межгосударственной стандартизации установлены ГОСТ 1.0 «Межгосударственная система стандартизации. Основные положения» и ГОСТ 1.2 «Межгосударственная система стандартизации. Стандарты межгосударственные, правила и рекомендации по межгосударственной стандартизации. Правила разработки, принятия, обновления и отмены»

Сведения о стандарте

1 РАЗРАБОТАН Межгосударственным техническим комитетом по стандартизации МТК 287 «Ручное портативное механизированное оборудование для лесной промышленности и лесного хозяйства» на основе собственного перевода на русский язык англоязычной версии стандарта, указанного в пункте 5

2 ВНЕСЕН Федеральным агентством по техническому регулированию и метрологии Российской Федерации

3 ПРИНЯТ Межгосударственным советом по стандартизации, метрологии и сертификации (протокол от 6 ноября 2002 г. № 22-2002)

За принятие проголосовали:

Краткое наименование страны по МК (ИСО 3166) 004—97	Код страны по МК (ИСО 3166) 004—97	Сокращенное наименование национального органа по стандартизации
Азербайджан	AZ	Азстандарт
Армения	AM	ЗАО «Национальный орган по стандартизации и метрологии» Республики Армения
Беларусь	BY	Госстандарт Республики Беларусь
Казахстан	KZ	Госстандарт Республики Казахстан
Киргизия	KG	Кыргызстандарт
Молдова	MD	Институт стандартизации Молдовы
Россия	RU	Росстандарт
Таджикистан	TJ	Таджикстандарт
Туркменистан	TM	Главгосслужба «Туркменстандартлары»
Украина	UA	Минэкономики Украины

4 Приказом Федерального агентства по техническому регулированию и метрологии от 26 января 2024 г. № 108-ст межгосударственный стандарт ГОСТ ИСО 8380—2002 введен в действие в качестве национального стандарта Российской Федерации с 1 января 2025 г.

5 Настоящий стандарт идентичен международному стандарту ISO 8380:1993 «Машины для лесного хозяйства. Кусторезы и мотокосы бензиномоторные. Методы испытаний защитного устройства режущего приспособления на прочность» («Forestry machinery — Portable brush cutters and grass-trimmers— Cutting attachment guard strength», IDT)

6 ВВЕДЕН ВПЕРВЫЕ

Информация о введении в действие (прекращении действия) настоящего стандарта и изменений к нему на территории указанных выше государств публикуется в указателях национальных стандартов, издаваемых в этих государствах, а также в сети Интернет на сайтах соответствующих национальных органов по стандартизации.

В случае пересмотра, изменения или отмены настоящего стандарта соответствующая информация будет опубликована на официальном интернет-сайте Межгосударственного совета по стандартизации, метрологии и сертификации в каталоге «Межгосударственные стандарты»

© ISO, 1993
© Оформление. ФГБУ «Институт стандартизации», 2024



В Российской Федерации настоящий стандарт не может быть полностью или частично воспроизведен, тиражирован и распространен в качестве официального издания без разрешения Федерального агентства по техническому регулированию и метрологии

Содержание

1 Область применения 1
2 Нормативные ссылки 1
3 Общие требования 1
4 Методы испытаний 1

М Е Ж Г О С У Д А Р С Т В Е Н Н Ы Й С Т А Н Д А Р Т

Машины для лесного хозяйства

КУСТОРЕЗЫ И МОТОКОСЫ БЕНЗИНОМОТОРНЫЕ

Методы испытаний защитного устройства режущего приспособления на прочность

Forestry machinery. Gasoline brush-cutters and grass-trimmers. Gutting attachment guard strength. Test methods

Дата введения —2025—01—01

1 Область применения

Настоящий стандарт устанавливает методы испытаний на прочность защитного устройства режущего приспособления переносных кусторезов и мотокос с двигателем внутреннего сгорания.

2 Нормативные ссылки

В настоящем стандарте использована нормативная ссылка на следующий стандарт:

ГОСТ ИСО 7918 Машины для лесного хозяйства. Кусторезы бензиномоторные. Защитное устройство дискового полотна. Размеры

3 Общие требования

После испытаний согласно разделу 4 настоящего стандарта защитное устройство режущего приспособления должно быть без изломов или трещин.

Размеры защитного устройства режущего приспособления до и после испытаний должны соответствовать установленным в ГОСТ ИСО 7918

4 Методы испытаний

4.1 Перед испытаниями необходимо снять с кусторезов (мотокос) режущее устройство. Испытания должны проводиться при температуре защитного устройства режущего инструмента (40 ± 2) °С и (минус 25 ± 3) °С.

Нагреву или охлаждению не обязательно подвергать кусторез (мотокосу) целиком, достаточно подвергнуть нагреву и охлаждению защитное устройство. Кусторез (мотокосу) следует укрепить на шарнирном кронштейне в соответствии с рисунком 1, при этом защитное устройство режущего полотна должно находиться внизу.

4.2 При указанных в 4.1 значениях температуры по защитному устройству наносят 50 ударов стальным молотком, подвешенным на маятнике длиной (700 ± 5) мм. Маятник должен быть по возможности легким. Масса молотка должна быть такой, чтобы при условиях, указанных в 4.2.1 и 4.2.2, энергия удара была равна (25 ± 0,5) Дж.

Молоток должен иметь диаметр 85 мм и радиус закругления углов не более 5 мм.

Издание официальное

Размер в мм

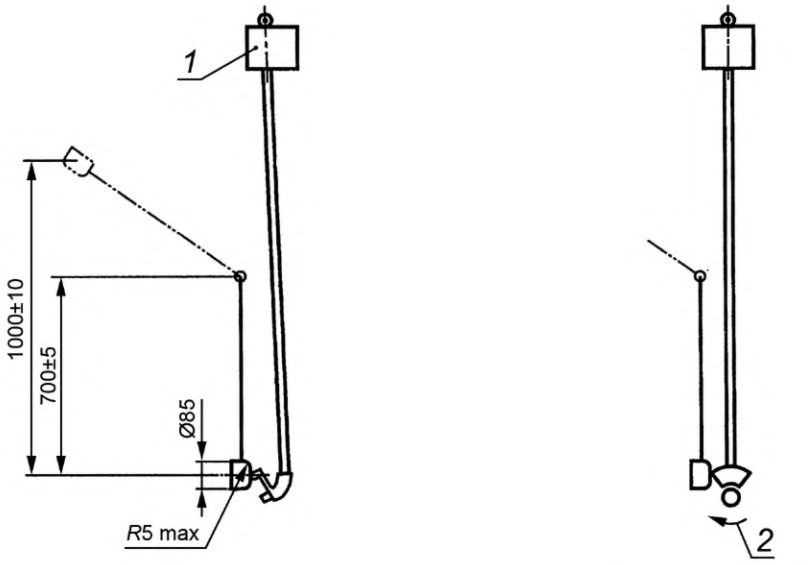

а) удар по задней кромке

б) удар по боковой поверхности

1 — шарнирный кронштейн; *2* — направление вращения режущего устройства

Рисунок 1 — Схема испытания защитного устройства режущего приспособления на прочность

4.2.1 Сначала молоток поднять на высоту (1000 ± 10) мм над защитным устройством, а затем опустить его таким образом, чтобы удар пришелся по задней кромке защитного устройства (рисунок 1а).

При каждом значении температуры, указанной в 4.1, по защитному устройству должно быть нанесено 25 ударов.

4.2.2 Затем молоток поднять на высоту (1000 ± 10) мм над защитным устройством и опустить его таким образом, чтобы удар пришелся по боковой поверхности защитного устройства (рисунок 1б).

При каждом значении температуры, указанной в 4.1, по защитному устройству должно быть нанесено 25 ударов.

УДК 631.242.1.072.3:006.354(476) МКС 65.060.80 (КГС Г51)

Ключевые слова: кусторезы, мотокосы, защита режущего устройства, прочность, испытание, энергия удара, размеры, температура

Технический редактор *В.Н. Прусакова*
Корректор *И.А. Королева*
Компьютерная верстка *Л.А. Круговой*

Сдано в набор 31.01.2024. Подписано в печать 20.02.2024. Формат 60×84⅛. Гарнитура Ариал.
Усл. печ. л. 0,93. Уч.-изд. л. 0,70.

Подготовлено на основе электронной версии, предоставленной разработчиком стандарта

Создано в единичном исполнении в ФГБУ «Институт стандартизации»
для комплектования Федерального информационного фонда стандартов,
117418 Москва, Нахимовский пр-т, д. 31, к. 2.
gost.e-ecolog.ru gost.e-ecolog.ru

gost.e-ecolog.ru