МЕЖГОСУДАРСТВЕННЫЙ СОВЕТ ПО СТАНДАРТИЗАЦИИ, МЕТРОЛОГИИ И СЕРТИФИКАЦИИ
(МГС)
INTERSTATE COUNCIL FOR STANDARDIZATION, METROLOGY AND CERTIFICATION
(ISC)

МЕЖГОСУДАРСТВЕННЫЙ СТАНДАРТ

ГОСТ ИСО 12508— 2000

Машины землеройные

РАБОЧЕЕ МЕСТО ОПЕРАТОРА И ЗОНЫ ОБСЛУЖИВАНИЯ

Притупленность кромок

(ISO 12508:1994, IDT)

Издание официальное

Москва
Российский институт стандартизации
2024

gost.e-ecolog.ru

Предисловие

Цели, основные принципы и общие правила проведения работ по межгосударственной стандартизации установлены ГОСТ 1.0 «Межгосударственная система стандартизации. Основные положения» и ГОСТ 1.2 «Межгосударственная система стандартизации. Стандарты межгосударственные, правила и рекомендации по межгосударственной стандартизации. Правила разработки, принятия, обновления и отмены»

Сведения о стандарте

1 РАЗРАБОТАН Открытым акционерным обществом «Амкодор» на основе собственного перевода на русский язык англоязычной версии стандарта, указанного в пункте 5

2 ВНЕСЕН Госстандартом Республики Беларусь

3 ПРИНЯТ Межгосударственным советом по стандартизации, метрологии и сертификации (протокол от 18 октября 2000 г. № 18-2000)

За принятие проголосовали:

Краткое наименование страны по МК (ИСО 3166) 004—97	Код страны по МК (ИСО 3166) 004—97	Сокращенное наименование национального органа по стандартизации
Азербайджан	AZ	Азстандарт
Армения	AM	ЗАО «Национальный орган по стандартизации и метрологии» Республики Армения
Беларусь	BY	Госстандарт Республики Беларусь
Казахстан	KZ	Госстандарт Республики Казахстан
Киргизия	KG	Кыргызстандарт
Молдова	MD	Институт стандартизации Молдовы
Россия	RU	Росстандарт
Таджикистан	TJ	Таджикстандарт
Туркменистан	TM	Главгосслужба «Туркменстандартлары»
Узбекистан	UZ	Узстандарт
Украина	UA	Минэкономики Украины

4 Приказом Федерального агентства по техническому регулированию и метрологии от 26 января 2024 г. № 114-ст межгосударственный стандарт ГОСТ ИСО 12508—2000 введен в действие в качестве национального стандарта Российской Федерации с 1 января 2025 г.

5 Настоящий стандарт идентичен международному стандарту ISO 12508:1994 «Машины землеройные. Рабочее место оператора и зоны обслуживания. Притупленность кромок» («Earth-moving machinery — Operator station and maintenance areas — Bluntness of edges», IDT)

6 ВВЕДЕН ВПЕРВЫЕ

Информация о введении в действие (прекращении действия) настоящего стандарта и изменений к нему на территории указанных выше государств публикуется в указателях национальных стандартов, издаваемых в этих государствах, а также в сети Интернет на сайтах соответствующих национальных органов по стандартизации.

В случае пересмотра, изменения или отмены настоящего стандарта соответствующая информация будет опубликована на официальном интернет-сайте Межгосударственного совета по стандартизации, метрологии и сертификации в каталоге «Межгосударственные стандарты»

© ISO, 1994
© Оформление. ФГБУ «Институт стандартизации», 2024



В Российской Федерации настоящий стандарт не может быть полностью или частично воспроизведен, тиражирован и распространен в качестве официального издания без разрешения Федерального агентства по техническому регулированию и метрологии

М Е Ж Г О С У Д А Р С Т В Е Н Н Ы Й С Т А Н Д А Р Т

Машины землеройные

РАБОЧЕЕ МЕСТО ОПЕРАТОРА И ЗОНЫ ОБСЛУЖИВАНИЯ

Притупленность кромок

Earth-moving machinery/Operator station and maintenance areas.
Bluntness of edges

Дата введения—2025—01—01

1 Область применения

Настоящий стандарт устанавливает допустимые пределы остроты кромок и углов для уменьшения риска травмирования оператора или обслуживающего персонала при управлении и техническом обслуживании землеройной машины.

Настоящий стандарт распространяется на системы доступа по ГОСТ 29100, зоны обслуживания по ГОСТ 27921 и рабочее место оператора землеройных машин по ГОСТ 28764.

2 Нормативные ссылки

В настоящем стандарте использованы нормативные ссылки на следующие стандарты:

ГОСТ 27921 (ИСО 2860—83)* Машины землеройные. Минимальные размеры смотровых отверстий

ГОСТ 28764 (ИСО 6165—87)** Машины землеройные. Основные типы. Термины и определения

ГОСТ 29100 (ИСО 2867—80)*** Машины землеройные. Системы доступа

3 Технические требования

Кромки и углы элементов конструкции (рисунок 1) из твердых металлических и неметаллических материалов, способных повредить или порезать кожу человека, должны соответствовать требованиям 3.1—3.3.

3.1 Кромки деталей должны быть скруглены или притуплены до размера не менее 0,3 мм, как показано на рисунке 2, или ограждены защитной планкой. Защитную планку устанавливают на кромках толщиной до 1 мм включительно.

3.2 Радиус закругления наружных углов кабин или проемов для обслуживания и заостренных деталей должен быть не менее 4 мм.

3.3 Радиус закруглений поручней и кромок (углов) скоб должен быть не менее 5 мм.

---

* На территории Российской Федерации действует ГОСТ ISO 2860—2012 «Машины землеройные. Минимальные размеры смотровых отверстий».

** На территории Российской Федерации действует ГОСТ ISO 6165—2015 «Машины землеройные. Основные типы. Идентификация, термины и определения».

*** На территории Российской Федерации действует ГОСТ ISO 2867—2015 «Машины землеройные. Системы доступа».

Издание официальное

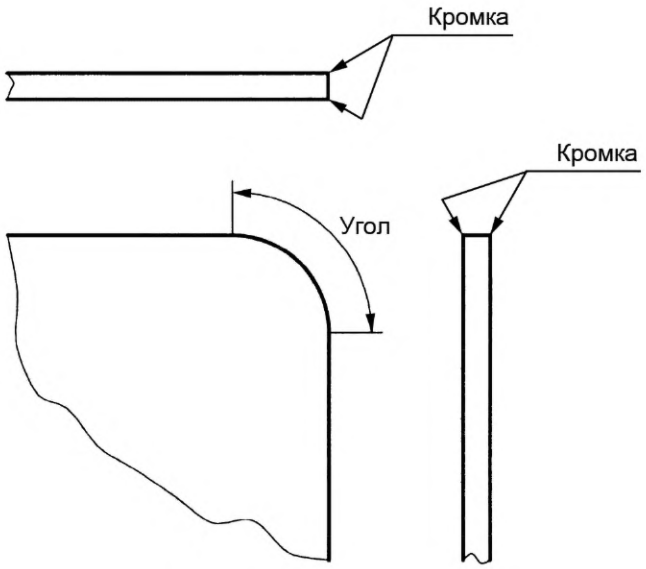

Рисунок 1 — Кромки и угол

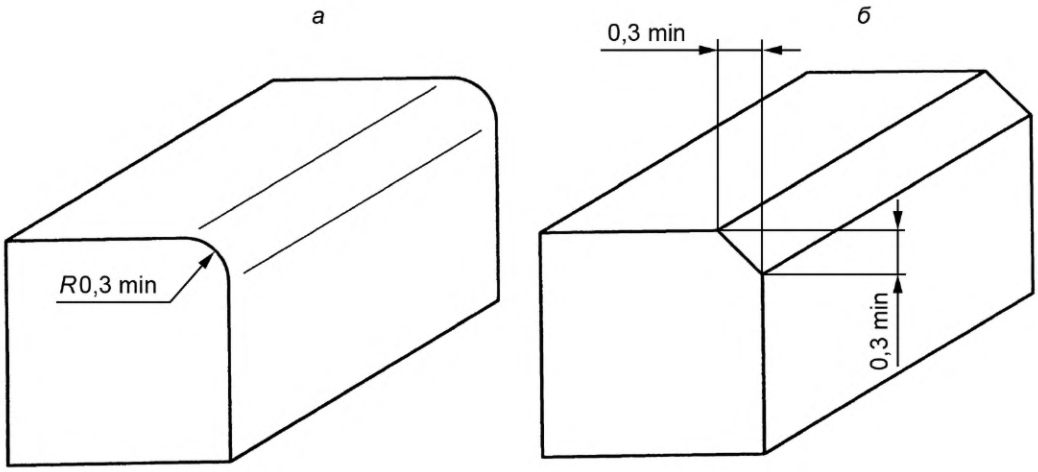

а — радиус; б — фаска

Рисунок 2 — Радиус и фаска

УДК 629.114.2.042.2:006.354 МКС 53.100 Г45 ОКП 48 1000

Ключевые слова: машины землеройные, рабочее место оператора, зона обслуживания, притупленность кромок, радиус закругления, защитная планка

Технический редактор *В.Н. Прусакова*
Корректор *Е.Д. Дульнева*
Компьютерная верстка *Л.А. Круговой*

Сдано в набор 31.01.2024. Подписано в печать 22.02.2024. Формат 60×84⅛. Гарнитура Ариал.
Усл. печ. л. 0,93. Уч.-изд. л. 0,70.

Подготовлено на основе электронной версии, предоставленной разработчиком стандарта

Создано в единичном исполнении в ФГБУ «Институт стандартизации»
для комплектования Федерального информационного фонда стандартов,
117418 Москва, Нахимовский пр-т, д. 31, к. 2.
gost.e-ecolog.ru gost.e-ecolog.ru

gost.e-ecolog.ru