ГОСТ 3266—81

МЕЖГОСУДАРСТВЕННЫЙ СТАНДАРТ

# МЕТЧИКИ МАШИННЫЕ И РУЧНЫЕ

## КОНСТРУКЦИЯ И РАЗМЕРЫ

Издание официальное

ИПК ИЗДАТЕЛЬСТВО СТАНДАРТОВ
Москва

gost.e-ecolog.ru

**Изменение № 1 принято Межгосударственным советом по стандартизации, метрологии и сертификации (протокол № 6 от 21.10.94)**

**За принятие изменения проголосовали:**

| Наименование государства | Наименование национального органа по стандартизации |
|---|---|
| Азербайджанская Республика | Азгосстандарт |
| Республика Армения | Армгосстандарт |
| Республика Беларусь | Госстандарт Беларуси |
| Грузия | Грузстандарт |
| Республика Казахстан | Госстандарт Республики Казахстан |
| Киргизская Республика | Киргизстандарт |
| Республика Молдова | Молдовастандарт |
| Российская Федерация | Госстандарт России |
| Республика Узбекистан | Узгосстандарт |
| Украина | Госстандарт Украины |

**Поправка к ГОСТ 3266—81 Метчики машинные и ручные. Конструкция и размеры (издание 2003 г.)**

| В каком месте | Должно быть |
|---|---|

Пункт 3. Таблица 2, страница 6. Подзаголовки граф: «Обозначение», «Применяемость», «1», «2», «3», «крупный», «мелкий»

| Обозначение | Применяемость | Обозначение | Применяемость | Обозначение | Применяемость | Обозначение | Применяемость | 1 | 2 | 3 | крупный | мелкий |
|---|---|---|---|---|---|---|---|---|---|---|---|---|
| 2621-1219 | | 2621-1220 | | 2620-1219 | | 2620-1220 | | 8 | — | — | 1,25 | — |
| 2621-1221 | | 2621-1222 | | 2620-1221 | | 2620-1222 | | | | | | |
| 2621-1225 | | 2621-1226 | | 2620-1225 | | 2620-1226 | | | | | | |

Пункт 3. Таблица 3. Подзаголовки граф: «Обозначение», «Применяемость», «1», «2», «3», «крупный», «мелкий». Страницы 24, 25.

| Обозначение | Применяемость | Обозначение | Применяемость | Обозначение | Применяемость | Обозначение | Применяемость | 1 | 2 | 3 | крупный | мелкий |
|---|---|---|---|---|---|---|---|---|---|---|---|---|
| 2621-1649 | | 2621-1650 | | 2620-1649 | | 2620-1650 | | — | 18,0 | — | — | 0,75 |
| 2621-1651 | | 2621-1652 | | 2620-1651 | | 2620-1652 | | | | | | |
| 2621-1655 | | 2621-1656 | | 2620-1655 | | 2620-1656 | | | | | | |
| 2621-1653 | | 2621-1654 | | 2620-1653 | | 2620-1654 | | | | | | |

Страницы 34, 35

| | | | | | | | | | | | | |
|---|---|---|---|---|---|---|---|---|---|---|---|---|
| 2621-2021 | | 2621-2022 | | 2620-2021 | | 2620-2022 | | — | — | 35,0 | — | 1,50 |
| 2621-2023 | | 2621-2024 | | 2620-2023 | | 2620-2024 | | | | | | |
| 2621-2027 | | 2621-2028 | | 2620-2027 | | 2620-2028 | | | | | | |
| 2621-2025 | | 2621-2026 | | 2620-2025 | | 2620-2026 | | | | | | |
| 2621-2059 | | 2621-2060 | | 2620-2059 | | 2620-2060 | | 36 | — | — | 4 | — |

*Продолжение таблицы*

| В каком месте | Должно быть |
|---|---|

Пункт 3. Таблица 5, страницы 56, 57. Подзаголовки граф: «Обозначение», «Применяемость», «1», «2», «3», «крупный», «мелкий»

| Обозначение | Применяемость | Обозначение | Применяемость | Обозначение | Применяемость | Обозначение | Применяемость | 1 | 2 | 3 | крупный | мелкий |
|---|---|---|---|---|---|---|---|---|---|---|---|---|
| 2622-1119 | | 2622-1120 | | 2622-0119 | | 2622-0120 | | 48 | — | — | — | 3,0 |
| 2622-1121 | | 2622-1122 | | 2622-0121 | | 2622-0122 | | | | | | |
| 2622-1123 | | 2622-1124 | | 2622-0123 | | 2622-0124 | | — | — | 50 | — | 3,0 |
| 2622-1125 | | 2622-1126 | | 2622-0125 | | 2622-0126 | | | | | | |

Пункт 3. Таблица 7, страница 62. Подзаголовки граф: «Обозначение», «Применяемость», «обозначение размера резьбы», «мм»

| Обозначение | Применяемость | Обозначение | Применяемость | Обозначение | Применяемость | Обозначение | Применяемость | обозначение размера резьбы | мм |
|---|---|---|---|---|---|---|---|---|---|
| 2625-0001 | | 2625-0002 | | 2624-0001 | | 2624-0002 | | | |
| 2625-0003 | | 2625-0004 | | 2624-0003 | | 2624-0004 | | 1/8 | 9,728 |
| 2625-0007 | | 2625-0008 | | 2624-0007 | | 2624-0008 | | | |
| 2625-0005 | | 2625-0006 | | 2624-0005 | | 2624-0006 | | | |

(ИУС № 6 2018 г.)

УДК 621.993.1:006.354 Группа Г23

М Е Ж Г О С У Д А Р С Т В Е Н Н Ы Й С Т А Н Д А Р Т

# МЕТЧИКИ МАШИННЫЕ И РУЧНЫЕ

## Конструкция и размеры

Machine and hand taps. Design and dimensions

ГОСТ 3266—81

Взамен ГОСТ 3266—71

МКС 25.100.50
ОКП 39 1300

**Постановлением Государственного комитета СССР по стандартам от 29 января 1981 г. № 328 срок введения установлен**

**с 01.07.82**

1. Настоящий стандарт распространяется на машинные и ручные метчики для нарезания метрической резьбы по ГОСТ 24705—81, трубной резьбы по ГОСТ 6357—81 и дюймовой резьбы по ОСТ НКТП 1260.

Требования стандарта являются обязательными, кроме пп. 4, 8, 10—12.

**(Измененная редакция, Изм. № 1).**

2. Метчики должны изготовляться одинарными и комплектными для сквозных и глухих отверстий.

3. Конструкция и размеры метчиков должны соответствовать: коротких метчиков с усиленным хвостовиком для метрической резьбы — указанным на черт. 1 и в табл. 1;

коротких метчиков с шейкой для метрической резьбы — указанным на черт. 2 и в табл. 2;

коротких метчиков с проходным хвостовиком для метрической резьбы — указанным на черт. 3 и в табл. 3;

метчиков для метрической резьбы с проходным удлиненным хвостовиком — указанным на черт. 3 и в табл. 4;

комплектных метчиков из трех штук для метрической резьбы — указанным на черт. 3 и в табл. 5;

метчиков для дюймовой резьбы 1/4″ — 3/8″ — указанным на черт. 2 и в табл. 6;

метчиков для дюймовой резьбы 7/16″—2″ — указанным на черт. 3 и в табл. 6;

метчиков для трубной резьбы — указанным на черт. 3 и в табл. 7.

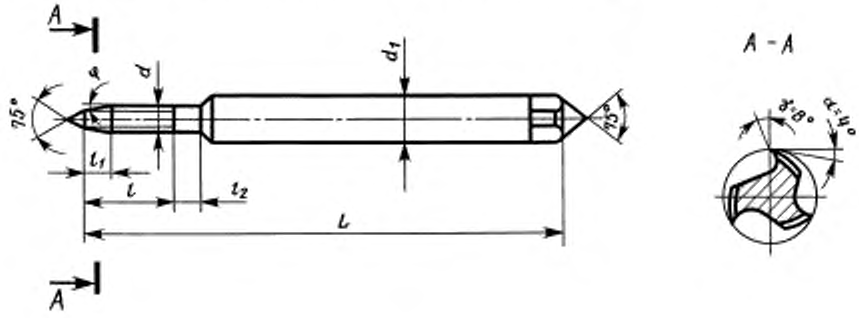


Черт. 1

**Издание официальное** **Перепечатка воспрещена**

★ *Издание (февраль 2003 г.) с Изменением № 1, принятым в январе 1999 г. (ИУС 4—99)*

© Издательство стандартов, 1981
© ИПК Издательство стандартов, 2003

Таблица 1

**Короткие метчики с усиленным хвостовиком для метрической резьбы**

Размеры в мм

| Метчики | | | | Номинальный диаметр резьбы $d$ для рядов | | | Шаг резьбы $P$ | | $L$ h16 | $l$, не более | $l_1$ метчиков | | | | $\varphi$ | $d_1$ h9* | $l_2$ |
|---|---|---|---|---|---|---|---|---|---|---|---|---|---|---|---|---|---|
| Правые | | Левые | | | | | | | | | одинарных для отверстий | | комплектных | | | | |
| Обозначение | Применяемость | Обозначение | Применяемость | 1 | 2 | 3 | крупный | мелкий | | | сквозных | глухих | чернового | чистового | | | |
| 2620-3721 | | 2620-3722 | | | | | | | | | 0,75 | — | — | — | 14° | | |
| 2620-3723 | | 2620-3724 | | | | | 0,25 | — | | | — | 0,5 | — | 0,5 | 22° | | |
| 2620-3725 | | 2620-3726 | | 1,0 | — | | | | | | — | — | 0,75 | — | 14° | | |
| 2620-3727 | | 2620-3728 | | | | | | | | | 0,60 | — | — | — | 14° | | |
| 2620-3729 | | 2620-3730 | | | | | — | 0,2 | | | — | 0,4 | — | 0,4 | 22° | | |
| 2620-3731 | | 2620-3732 | | | | | | | | | — | — | 0,60 | — | 14° | | |
| 2620-3733 | | 2620-3734 | | | | | | | | | 0,75 | — | — | — | 14° | | |
| 2620-3735 | | 2620-3736 | | | | | 0,25 | — | | | — | 0,5 | — | 0,5 | 22° | | |
| 2620-3737 | | 2620-3738 | | — | 1,1 | — | | | 38,5 | 5,5 | — | — | 0,75 | — | 14° | | 4,5 |
| 2620-3739 | | 2620-3740 | | | | | | | | | 0,60 | — | — | — | 14° | | |
| 2620-3741 | | 2620-3742 | | | | | — | 0,2 | | | — | 0,4 | — | 0,4 | 22° | | |
| 2620-3743 | | 2620-3744 | | | | | | | | | — | — | 0,60 | — | 14° | | |
| 2620-3745 | | 2620-3746 | | | | | | | | | 0,75 | — | — | — | 14° | | |
| 2620-3747 | | 2620-3748 | | | | | 0,25 | | | | — | 0,5 | — | 0,5 | 22° | | |
| 2620-3749 | | 2620-3750 | | 1,2 | — | | | — | | | — | — | 0,75 | — | 14° | 2,5 | |
| 2620-3751 | | 2620-3752 | | | | | | | | | 0,60 | — | — | — | 14° | | |
| 2620-3753 | | 2620-3754 | | | | | 0,20 | | | | — | 0,4 | — | 0,4 | 22° | | |
| 2620-3755 | | 2620-3756 | | | | | | | | | — | — | 0,60 | — | 14° | | |
| 2620-3757 | | 2620-3758 | | | | | | | | | 0,90 | — | — | — | 14° | | |
| 2620-3759 | | 2620-3760 | | | | | 0,30 | — | | | — | 0,6 | — | 0,6 | 22° | | |
| 2620-3761 | | 2620-3762 | | — | 1,4 | — | | | 40,0 | 7,0 | — | — | 0,90 | — | 14° | | |
| 2620-3763 | | 2620-3764 | | | | | | | | | 0,60 | — | — | — | 14° | | |
| 2620-3765 | | 2620-3766 | | | | | — | 0,20 | | | — | 0,4 | — | 0,4 | 22° | | |
| 2620-3767 | | 2620-3768 | | | | | | | | | — | — | 0,60 | — | 14° | | |
| 2620-3769 | | 2620-3770 | | | | | | | | | 1,00 | — | — | — | 14° | | |
| 2620-3771 | | 2620-3772 | | | | | 0,35 | — | | | — | 0,7 | — | 0,7 | 22° | | 5,0 |
| 2620-3773 | | 2620-3774 | | 1,6 | — | — | | | | | — | — | 1,00 | — | 14° | | |
| 2620-3775 | | 2620-3776 | | | | | | | | | 0,60 | — | — | — | 14° | | |
| 2620-3777 | | 2620-3778 | | | | | — | 0,20 | 41,0 | 8,0 | — | 0,4 | — | 0,4 | 22° | | |
| 2620-3779 | | 2620-3780 | | | | | | | | | — | — | 0,60 | — | 14° | | |
| 2620-3781 | | 2620-3782 | | | | | | | | | 1,00 | — | — | — | 14° | | |
| 2620-3783 | | 2620-3784 | | | | | 0,35 | — | | | — | 0,7 | — | 0,7 | 22° | | |
| 2620-3785 | | 2620-3786 | | — | 1,8 | — | | | | | — | — | 1,00 | — | 14° | | |
| 2620-3787 | | 2620-3788 | | | | | | | | | 0,60 | — | — | — | 14° | | |
| 2620-3789 | | 2620-3790 | | | | | — | 0,20 | | | — | 0,4 | — | 0,4 | 22° | | |
| 2620-3791 | | 2620-3792 | | | | | | | | | — | — | 0,60 | — | 14° | | |

*Продолжение табл. 1*

Размеры в мм

| Метчики | | | | Номинальный диаметр резьбы $d$ для рядов | | | Шаг резьбы $P$ | | $L$ h16 | $l$, не более | $l_1$ метчиков | | | | $\varphi$ | $d_1$ h9* | $l_2$ |
|---|---|---|---|---|---|---|---|---|---|---|---|---|---|---|---|---|---|
| Правые | | Левые | | | | | | | | | одиварных для отверстий | | комплектных | | | | |
| Обозначение | Применяемость | Обозначение | Применяемость | 1 | 2 | 3 | крупный | мелкий | | | сквозных | глухих | чернового | чистового | | | |
| 2620-1011 | | 2620-1012 | | 2,0 | — | — | 0,40 | — | 41,0 | 8,0 | 1,20 | — | — | — | 14° | 2,5 | 5,5 |
| 2620-1013 | | 2620-1014 | | | | | | | | | — | 0,8 | — | 0,8 | 22° | | |
| 2620-1015 | | 2620-1016 | | | | | | | | | — | — | 1,20 | — | 14° | | |
| 2620-1003 | | 2620-1004 | | | | | — | 0,25 | | | 0,75 | — | — | — | 14° | | |
| 2620-1005 | | 2620-1006 | | | | | | | | | — | 0,5 | — | 0,5 | 22° | | |
| 2620-1007 | | 2620-1008 | | | | | | | | | — | — | 0,75 | — | 14° | | |
| 2620-1027 | | 2620-1028 | | — | 2,2 | — | 0,45 | — | 44,5 | 9,5 | 1,40 | — | — | — | 14° | 2,8 | 6,0 |
| 2620-1029 | | 2620-1030 | | | | | | | | | — | 0,9 | — | 0,9 | 22° | | |
| 2620-1031 | | 2620-1032 | | | | | | | | | — | — | 1,40 | — | 14° | | |
| 2620-1019 | | 2620-1020 | | | | | — | 0,25 | | | 0,75 | — | — | — | 14° | | |
| 2620-1021 | | 2620-1022 | | | | | | | | | — | 0,5 | — | 0,5 | 22° | | |
| 2620-1023 | | 2620-1024 | | | | | | | | | — | — | 0,75 | — | 14° | | |
| 2620-1043 | | 2620-1044 | | 2,5 | — | — | 0,45 | — | | | 1,40 | — | — | — | 14° | | |
| 2620-1045 | | 2620-1046 | | | | | | | | | — | 0,9 | — | 0,9 | 22° | | |
| 2620-1047 | | 2620-1048 | | | | | | | | | — | — | 1,40 | — | 14° | | |
| 2620-1035 | | 2620-1036 | | | | | — | 0,35 | | | 1,00 | — | — | — | 14° | | |
| 2620-1037 | | 2620-1038 | | | | | | | | | — | 0,7 | — | 0,7 | 22° | | |
| 2620-1039 | | 2620-1040 | | | | | | | | | — | — | 1,00 | — | 14° | | |

*Предельные отклонения размера $d$ для хвостовиков в посадочной части: повышенной точности — h9, нормальной точности — h11.

**Исполнение 1**

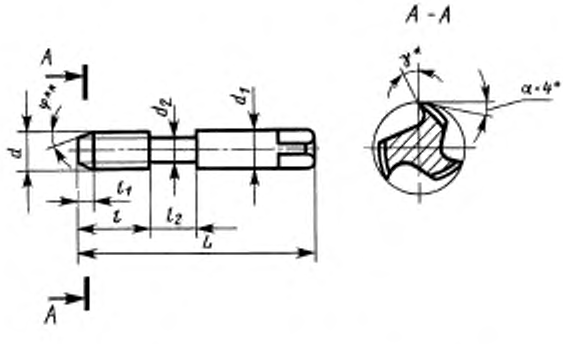


**Исполнение 2**
для диаметров $d_1 \geq 5$ мм

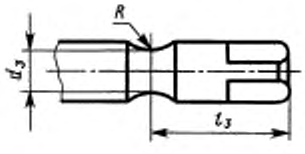


* Для метчиков диаметром $d_1 < 3{,}5$ мм — $\gamma = 8°$, диаметром $d > 3{,}5$ мм — $\gamma = 10°$
** Размер для справок.

Черт. 2

**Короткие метчики с шейкой**

Размеры

| Метчики | | | | | | | | Номинальный диаметр резьбы $d$ для рядов | | | Шаг резьбы $P$ | |
|---|---|---|---|---|---|---|---|---|---|---|---|---|
| Исполнения 1 | | | | Исполнения 2 | | | | | | | | |
| Правые | | Левые | | Правые | | Левые | | | | | | |
| Обозначение | Применяемость | Обозначение | Применяемость | Обозначение | Применяемость | Обозначение | Применяемость | 1 | 2 | 3 | крупный | мелкий |
| 2620-1059 | | 2620-1060 | | — | | — | | 3 | — | — | 0,50 | — |
| 2620-1061 | | 2620-1062 | | — | | — | | | | | | |
| 2620-1063 | | 2620-1064 | | — | | — | | | | | | |
| 2620-1051 | | 2620-1052 | | — | | — | | | | | — | 0,35 |
| 2620-1053 | | 2620-1054 | | — | | — | | | | | | |
| 2620-1055 | | 2620-1056 | | — | | — | | | | | | |
| 2620-1075 | | 2620-1076 | | — | | — | | — | 3,5 | — | 0,60 | — |
| 2620-1077 | | 2620-1078 | | — | | — | | | | | | |
| 2620-1079 | | 2620-1080 | | — | | — | | | | | | |
| 2620-1067 | | 2620-1068 | | — | | — | | | | | — | 0,35 |
| 2620-1069 | | 2620-1070 | | — | | — | | | | | | |
| 2620-1071 | | 2620-1072 | | — | | — | | | | | | |
| 2620-1089 | | 2620-1090 | | — | | — | | 4 | — | — | 0,70 | — |
| 2620-1091 | | 2620-1092 | | — | | — | | | | | | |
| 2620-1095 | | 2620-1096 | | — | | — | | | | | | |
| 2620-1093 | | 2620-1094 | | — | | — | | | | | | |
| 2620-1081 | | 2620-1082 | | — | | — | | | | | — | 0,50 |
| 2620-1083 | | 2620-1084 | | — | | — | | | | | | |
| 2620-1087 | | 2620-1088 | | — | | — | | | | | | |
| 2620-1085 | | 2620-1086 | | — | | — | | | | | | |
| 2620-1105 | | 2620-1106 | | — | | — | | — | 4,5 | — | 0,75 | — |
| 2620-1107 | | 2620-1108 | | — | | — | | | | | | |
| 2620-1111 | | 2620-1112 | | — | | — | | | | | | |
| 2620-1109 | | 2620-1110 | | — | | — | | | | | | |
| 2620-1097 | | 2620-1098 | | — | | — | | | | | — | 0,50 |
| 2620-1099 | | 2620-1100 | | — | | — | | | | | | |
| 2620-1103 | | 2620-1104 | | — | | — | | | | | | |
| 2620-1101 | | 2620-1102 | | — | | — | | | | | | |
| 2621-1121 | | 2621-1122 | | 2620-1121 | | 2620-1122 | | 5 | — | — | 0,80 | — |
| 2621-1123 | | 2621-1124 | | 2620-1123 | | 2620-1124 | | | | | | |
| 2621-1127 | | 2621-1128 | | 2620-1127 | | 2620-1128 | | | | | | |
| 2621-1125 | | 2621-1126 | | 2620-1125 | | 2620-1126 | | | | | | |
| — | | — | | — | | — | | | | | | |

Таблица 2

**для метрической резьбы**

в мм

| $L$ h16 | $l$, не более | $l_1$ метчиков | | | | $\varphi$ | $d_1$ h9* | $d_2$, не менее | $l_2$ | $l_3$ | $d_3$ | $R$ |
|---|---|---|---|---|---|---|---|---|---|---|---|---|
| | | одинарных для отверстий | | комплектных | | | | | | Исполнение 2 | | |
| | | сквозных | глухих | чернового | чистового | | | | | | | |
| 48 | 11 | 1,5 | — | — | — | 14° | 3,15 | 2,12 | 7 | — | — | — |
| | | — | 1,0 | — | 1,0 | 22° | | | | | | |
| | | — | — | 1,50 | — | 14° | | | | | | |
| | | 1,00 | — | — | — | 14° | | | | | | |
| | | — | 0,7 | — | 0,7 | 22° | | | | | | |
| | | — | — | 1,00 | — | 14° | | | | | | |
| 50 | 13 | 1,80 | — | — | — | 14° | 3,55 | 2,50 | | | | |
| | | — | 1,2 | — | 1,2 | 22° | | | | | | |
| | | — | — | 1,80 | — | 14° | | | | | | |
| | | 1,00 | — | — | — | 14° | | | | | | |
| | | — | 0,7 | — | 0,7 | 22° | | | | | | |
| | | — | — | 1,00 | — | 14° | | | | | | |
| 53 | | 4,20 | — | — | — | 6° | 4,00 | 2,80 | 8 | | | |
| | | — | 2,1 | — | — | 12° | | | | | | |
| | | — | — | 4,20 | — | 6° | | | | | | |
| | | — | — | — | 1,4 | 18° | | | | | | |
| | | 3,00 | — | — | — | 6°30′ | | | | | | |
| | | — | 1,5 | — | — | 13° | | | | | | |
| | | — | — | 3,00 | — | 6°30′ | | | | | | |
| | | — | — | — | 1,0 | 19° | | | | | | |
| | | 4,50 | — | — | — | 6° | 4,50 | 3,15 | | | | |
| | | — | 2,2 | — | — | 13° | | | | | | |
| | | — | — | 4,50 | — | 6° | | | | | | |
| | | — | — | — | 1,5 | 18° | | | | | | |
| | | 3,0 | — | — | — | 6°30′ | | | | | | |
| | | — | 1,5 | — | — | 13° | | | | | | |
| | | — | — | 3,00 | — | 6°30′ | | | | | | |
| | | — | — | — | 1,0 | 19° | | | | | | |
| 58 | 16 | 4,8 | — | — | — | 6°30′ | 5,00 | 3,55 | 9 | 13 | 4,5 | 4,5 |
| | | — | 2,4 | — | — | 14° | | | | | | |
| | | — | — | 4,80 | — | 6°30′ | | | | | | |
| | | — | — | — | 1,6 | 18° | | | | | | |
| | | — | — | — | — | — | | | | | | |

Размеры

| Метчики | | | | | | | | Номинальный диаметр резьбы $d$ для рядов | | | Шаг резьбы $P$ | |
|---|---|---|---|---|---|---|---|---|---|---|---|---|
| Исполнения 1 | | | | Исполнения 2 | | | | | | | | |
| Правые | | Левые | | Правые | | Левые | | | | | | |
| Обозначение | Применяемость | Обозначение | Применяемость | Обозначение | Применяемость | Обозначение | Применяемость | 1 | 2 | 3 | крупный | мелкий |
| 2621-1113 | | 2621-1114 | | 2620-1113 | | 2620-1114 | | 5 | — | — | — | 0,50 |
| 2621-1115 | | 2621-1116 | | 2620-1115 | | 2620-1116 | | | | | | |
| 2621-1119 | | 2621-1120 | | 2620-1119 | | 2620-1120 | | | | | | |
| 2621-1117 | | 2621-1118 | | 2620-1117 | | 2620-1118 | | | | | | |
| 2621-1129 | | 2621-1130 | | 2620-1129 | | 2620-1130 | | — | — | 5,5 | — | 0,50 |
| 2621-1131 | | 2621-1132 | | 2620-1131 | | 2620-1132 | | | | | | |
| 2621-1135 | | 2621-1136 | | 2620-1135 | | 2620-1136 | | | | | | |
| 2621-1133 | | 2621-1134 | | 2620-1133 | | 2620-1134 | | | | | | |
| 2621-1153 | | 2621-1154 | | 2620-1153 | | 2620-1154 | | 6 | — | — | 1,00 | — |
| 2621-1155 | | 2621-1156 | | 2620-1155 | | 2620-1156 | | | | | | |
| 2621-1159 | | 2621-1160 | | 2620-1159 | | 2620-1160 | | | | | | |
| 2621-1157 | | 2621-1158 | | 2620-1157 | | 2620-1158 | | | | | | |
| 2621-1145 | | 2621-1146 | | 2620-1145 | | 2620-1146 | | | | | — | 0,75 |
| 2621-1147 | | 2621-1148 | | 2620-1147 | | 2620-1148 | | | | | | |
| 2621-1151 | | 2621-1152 | | 2620-1151 | | 2620-1152 | | | | | | |
| 2621-1149 | | 2621-1150 | | 2620-1149 | | 2620-1150 | | | | | | |
| 2621-1137 | | 2621-1138 | | 2620-1137 | | 2620-1138 | | | | | | 0,50 |
| 2621-1139 | | 2621-1140 | | 2620-1139 | | 2620-1140 | | | | | | |
| 2621-1143 | | 2621-1144 | | 2620-1143 | | 2620-1144 | | | | | | |
| 2621-1141 | | 2621-1142 | | 2620-1141 | | 2620-1142 | | | | | | |
| 2621-1187 | | 2621-1188 | | 2620-1187 | | 2620-1188 | | — | — | 7,0 | 1,00 | — |
| 2621-1189 | | 2621-1190 | | 2620-1189 | | 2620-1190 | | | | | | |
| 2621-1193 | | 2621-1194 | | 2620-1193 | | 2620-1194 | | | | | | |
| 2621-1191 | | 2621-1192 | | 2620-1191 | | 2620-1192 | | | | | | |
| 2621-1179 | | 2621-1180 | | 2620-1179 | | 2620-1180 | | | | | — | 0,75 |
| 2621-1181 | | 2621-1182 | | 2620-1181 | | 2620-1182 | | | | | | |
| 2621-1185 | | 2621-1186 | | 2620-1185 | | 2620-1186 | | | | | | |
| 2621-1183 | | 2621-1184 | | 2620-1183 | | 2620-1184 | | | | | | |
| 2621-1171 | | 2621-1172 | | 2620-1171 | | 2620-1172 | | | | | — | 0,50 |
| 2621-1173 | | 2621-1174 | | 2620-1173 | | 2620-1174 | | | | | | |
| 2621-1177 | | 2621-1178 | | 2620-1177 | | 2620-1178 | | | | | | |
| 2621-1175 | | 2621-1176 | | 2620-1175 | | 2620-1176 | | | | | | |
| 2621-1219 | | 2621-1220 | | 2620-1219 | | 2620-1220 | | | | | 1,25 | — |
| 2621-1221 | | 2621-1222 | | 2620-1221 | | 2620-1222 | | | | | | |
| 2621-1225 | | 2621-1226 | | 2620-1225 | | 2620-1226 | | | | | | |

*Продолжение табл. 2*

в мм

| $L$ h16 | $l$, не более | $l_1$ метчиков: одинарных для отверстий: сквозных | $l_1$ метчиков: одинарных для отверстий: глухих | $l_1$ метчиков: комплектных: черного | $l_1$ метчиков: комплектных: чистового | $\varphi$ | $d_1$ h9* | $d_2$, не менее | $l_2$ | $l_3$ | $d_3$ | $R$ |
|---|---|---|---|---|---|---|---|---|---|---|---|---|
| | | | | | | | | | | Исполнение 2 | | |
| 58 | 16 | 3,0 | — | — | — | 6°30′ | 5,00 | 3,55 | 9 | 13 | 4,5 | 4,5 |
| | | — | 1,5 | — | — | 13° | | | | | | |
| | | — | — | 3,0 | — | 6°30′ | | | | | | |
| | | — | — | — | 1,0 | 19° | | | | | | |
| 62 | 17 | 3,0 | — | — | — | 6°30′ | 5,60 | 4,00 | | | 5,0 | |
| | | — | 1,5 | — | — | 13° | | | | | | |
| | | — | — | 3,0 | — | 6°30′ | | | | | | |
| | | — | — | — | 1,0 | 19° | | | | | | |
| 66 | 19 | 6,0 | — | — | — | 6° | 6,30 | 4,50 | 11 | 15 | 5,5 | |
| | | — | 3,0 | — | — | 12° | | | | | | |
| | | — | — | 6,0 | — | 6° | | | | | | |
| | | — | — | — | 2,0 | 18° | | | | | | |
| | | 4,5 | — | — | — | 6° | | | | | | |
| | | — | 2,2 | — | — | 12°30′ | | | | | | |
| | | — | — | 4,5 | — | 6° | | | | | | |
| | | — | — | — | 1,5 | 18° | | | | | | |
| 66 | 19 | 3,0 | — | — | — | 6°30′ | | | | | | |
| | | — | 1,5 | — | — | 13° | | | | | | |
| | | — | — | 3,0 | — | 6°30′ | | | | | | |
| | | — | — | — | 1,0 | 19° | | | | | | |
| | | 6,0 | — | — | — | 6° | 7,10 | 5,30 | 11 | 15 | 6,0 | |
| | | — | 3,0 | — | — | 12° | | | | | | |
| | | — | — | 6,0 | — | 6° | | | | | | |
| | | — | — | — | 2,0 | 18° | | | | | | |
| | | 4,5 | — | — | — | 6° | | | | | | |
| | | — | 2,2 | — | — | 12°30′ | | | | | | |
| | | — | — | 4,5 | — | 6° | | | | | | |
| | | — | — | — | 1,5 | 18° | | | | | | |
| | | 3,0 | — | — | — | 6°30′ | | | | | | |
| | | — | 1,5 | — | — | 13° | | | | | | |
| | | — | — | 3,0 | — | 6°30′ | | | | | | |
| | | — | — | — | 1,0 | 19° | | | | | | |
| 72 | 22 | 7,5 | — | — | — | 6° | 8,00 | 6,00 | 13 | 16 | 7,0 | |
| | | — | 3,8 | — | — | 12° | | | | | | |
| | | — | — | 7,5 | — | 6° | | | | | | |

Размеры

| Метчики | | | | | | | | Номинальный диаметр резьбы $d$ для рядов | | | Шаг резьбы $P$ | |
|---|---|---|---|---|---|---|---|---|---|---|---|---|
| Исполнения 1 | | | | Исполнения 2 | | | | | | | | |
| Правые | | Левые | | Правые | | Левые | | | | | | |
| Обозначение | Применяемость | Обозначение | Применяемость | Обозначение | Применяемость | Обозначение | Применяемость | 1 | 2 | 3 | крупный | мелкий |
| 2621-1223 | | 2621-1224 | | 2620-1223 | | 2620-1224 | | 8 | — | — | 1,25 | — |
| 2621-1211 | | 2621-1212 | | 2620-1211 | | 2620-1212 | | | | | — | 1,00 |
| 2621-1213 | | 2621-1214 | | 2620-1213 | | 2620-1214 | | | | | | |
| 2621-1217 | | 2621-1218 | | 2620-1217 | | 2620-1218 | | | | | | |
| 2621-1215 | | 2621-1216 | | 2620-1215 | | 2620-1216 | | | | | | |
| 2621-1203 | | 2621-1204 | | 2620-1203 | | 2620-1204 | | | | | — | 0,75 |
| 2621-1205 | | 2621-1206 | | 2620-1205 | | 2620-1206 | | | | | | |
| 2621-1209 | | 2621-1210 | | 2620-1209 | | 2620-1210 | | | | | | |
| 2621-1207 | | 2621-1208 | | 2620-1207 | | 2620-1208 | | | | | | |
| 2621-1195 | | 2621-1196 | | 2620-1195 | | 2620-1196 | | | | | — | 0,50 |
| 2621-1197 | | 2621-1198 | | 2620-1197 | | 2620-1198 | | | | | | |
| 2621-1201 | | 2621-1202 | | 2620-1201 | | 2620-1202 | | | | | | |
| 2621-1199 | | 2621-1200 | | 2620-1199 | | 2620-1200 | | | | | | |
| 2621-1251 | | 2621-1252 | | 2620-1251 | | 2620-1252 | | — | — | 9,0 | 1,25 | — |
| 2621-1253 | | 2621-1254 | | 2620-1253 | | 2620-1254 | | | | | | |
| 2621-1257 | | 2621-1258 | | 2620-1257 | | 2620-1258 | | | | | | |
| 2621-1255 | | 2621-1256 | | 2620-1255 | | 2620-1256 | | | | | | |
| 2621-1243 | | 2621-1244 | | 2620-1243 | | 2620-1244 | | | | | — | 1,00 |
| 2621-1245 | | 2621-1246 | | 2620-1245 | | 2620-1246 | | | | | | |
| 2621-1249 | | 2621-1250 | | 2620-1249 | | 2620-1250 | | | | | | |
| 2621-1247 | | 2621-1248 | | 2620-1247 | | 2620-1248 | | | | | | |
| 2621-1235 | | 2621-1236 | | 2620-1235 | | 2620-1236 | | | | | — | 0,75 |
| 2621-1237 | | 2621-1238 | | 2620-1237 | | 2620-1238 | | | | | | |
| 2621-1241 | | 2621-1242 | | 2620-1241 | | 2620-1242 | | | | | | |
| 2621-1239 | | 2621-1240 | | 2620-1239 | | 2620-1240 | | | | | | |
| 2621-1227 | | 2621-1228 | | 2620-1227 | | 2620-1228 | | | | | — | 0,50 |
| 2621-1229 | | 2621-1230 | | 2620-1229 | | 2620-1230 | | | | | | |
| 2621-1233 | | 2621-1234 | | 2620-1233 | | 2620-1234 | | | | | | |
| 2621-1231 | | 2621-1232 | | 2620-1231 | | 2620-1232 | | | | | | |
| 2621-1433 | | 2621-1434 | | 2620-1433 | | 2620-1434 | | 10 | — | — | 1,50 | — |
| 2621-1435 | | 2621-1436 | | 2620-1435 | | 2620-1436 | | | | | | |
| 2621-1439 | | 2621-1440 | | 2620-1439 | | 2620-1440 | | | | | 1,5 | — |
| 2621-1437 | | 2621-1438 | | 2620-1437 | | 2620-1438 | | | | | | |
| 2621-1425 | | 2621-1426 | | 2620-1425 | | 2620-1426 | | | | | — | 1,25 |
| 2621-1427 | | 2621-1428 | | 2620-1427 | | 2620-1428 | | | | | | |

*Продолжение табл. 2*

в мм

| $L$ h16 | $l$, не более | $l_1$ метчиков | | | | $\varphi$ | $d_1$ h9* | $d_2$, не менее | $l_2$ | $l_3$ | $d_3$ | $R$ |
|---|---|---|---|---|---|---|---|---|---|---|---|---|
| | | одинарных для отверстий | | комплектных | | | | | | Исполнение 2 | | |
| | | сквозных | глухих | черного | чистового | | | | | | | |
| 72 | 22 | — | — | — | 2,5 | 18° | 8,00 | 6,00 | 13 | 16 | 7,0 | 4,5 |
| | | 6,0 | — | — | — | 6° | | | | | | |
| | | — | 3,0 | — | — | 12° | | | | | | |
| | | — | — | 6,0 | — | 6° | | | | | | |
| | | — | — | — | 2,0 | 18° | | | | | | |
| 66 | 19 | 4,5 | — | — | — | 6° | | | | | | |
| | | — | 2,2 | — | — | 12°30′ | | | | | | |
| | | — | — | 4,5 | — | 6° | | | | | | |
| | | — | — | — | 1,5 | 18° | | | | | | |
| | | 3,0 | — | — | — | 6°30′ | | | | | | |
| | | — | 1,5 | — | — | 13° | | | | | | |
| | | — | — | 3,0 | — | 6°30′ | | | | | | |
| | | — | — | — | 1,0 | 19° | | | | | | |
| 72 | 22 | 7,5 | — | — | — | 6° | 9,00 | 7,10 | 14 | 17 | 8 | |
| | | — | 3,8 | — | — | 12° | | | | | | |
| | | — | — | 7,5 | — | 6° | | | | | | |
| | | — | — | — | 2,5 | 18° | | | | | | |
| | | 6,0 | — | — | — | 6° | | | | | | |
| | | — | 3,0 | — | — | 12° | | | | | | |
| | | — | — | 6,0 | — | 6° | | | | | | |
| | | — | — | — | 2,0 | 18° | | | | | | |
| 66 | 19 | 4,5 | — | — | — | 6° | | | | | | |
| | | — | 2,2 | — | — | 12°30′ | | | | | | |
| | | — | — | 4,5 | — | 6° | | | | | | |
| | | — | — | — | 1,5 | 18° | | | | | | |
| | | 3,0 | — | — | — | 6°30′ | | | | | | |
| | | — | 1,5 | — | — | 13° | | | | | | |
| | | — | — | 3,0 | — | 6°30′ | | | | | | |
| | | — | — | — | 1,0 | 19° | | | | | | |
| 80 | 24 | 9,0 | — | — | — | 6° | 10,00 | 7,50 | 15 | 18 | 9 | |
| | | — | 4,5 | — | — | 12° | | | | | | |
| | | — | — | 9,0 | — | 6° | | | | | | |
| | | — | — | — | 3,0 | 17°30′ | | | | | | |
| | | 7,5 | — | — | — | 6° | | | | | | |
| | | — | 3,8 | — | — | 12° | | | | | | |

Размеры

| Метчики | | | | | | | | Номинальный диаметр резьбы $d$ для рядов | | | Шаг резьбы $P$ | |
|---|---|---|---|---|---|---|---|---|---|---|---|---|
| Исполнения 1 | | | | Исполнения 2 | | | | | | | | |
| Правые | | Левые | | Правые | | Левые | | | | | | |
| Обозначение | Применяемость | Обозначение | Применяемость | Обозначение | Применяемость | Обозначение | Применяемость | 1 | 2 | 3 | крупный | мелкий |
| 2621-1431 | | 2621-1432 | | 2620-1431 | | 2620-1432 | | 10 | — | — | — | 1,25 |
| 2621-1429 | | 2621-1430 | | 2620-1429 | | 2620-1430 | | | | | | |
| 2621-1417 | | 2621-1418 | | 2620-1417 | | 2620-1418 | | | | | | 1,00 |
| 2621-1419 | | 2621-1420 | | 2620-1419 | | 2620-1420 | | | | | | |
| 2621-1423 | | 2621-1424 | | 2620-1423 | | 2620-1424 | | | | | | |
| 2621-1421 | | 2621-1422 | | 2620-1421 | | 2620-1422 | | | | | | |
| 2621-1409 | | 2621-1410 | | 2620-1409 | | 2620-1410 | | | | | | 0,75 |
| 2621-1411 | | 2621-1412 | | 2620-1411 | | 2620-1412 | | | | | | |
| 2621-1415 | | 2621-1416 | | 2620-1415 | | 2620-1416 | | | | | | |
| 2621-1413 | | 2621-1414 | | 2620-1413 | | 2620-1414 | | | | | | |
| 2621-1401 | | 2621-1402 | | 2620-1401 | | 2620-1402 | | | | | | 0,50 |
| 2621-1403 | | 2621-1404 | | 2620-1403 | | 2620-1404 | | | | | | |
| 2621-1407 | | 2621-1408 | | 2620-1407 | | 2620-1408 | | | | | | |
| 2621-1405 | | 2621-1406 | | 2620-1405 | | 2620-1406 | | | | | | |

*Предельные отклонения размера $d$ для хвостовиков в посадочной части: повышенной точности —

Примечание. Для метчиков с шейкой допускается увеличение длины рабочей части до $l + \frac{l_2}{2}$.

**Исполнение 1**

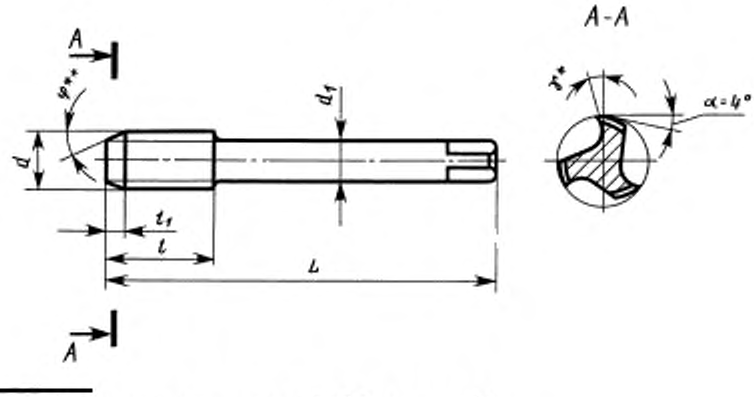


* Для метчиков диаметром $d \le 3{,}5$ мм — $\gamma = 8°$.
Для метчиков диаметром $d \ge 3{,}5$ мм — $\gamma = 10°$.
** Размер для справок.

*Продолжение табл. 2*

в мм

| | $L$ h16 | $l$, не более | $l_1$ метчиков | | | | $\varphi$ | $d_1$ h9* | $d_2$, не менее | $l_2$ | $l_3$ | $d_3$ | $R$ |
|---|---|---|---|---|---|---|---|---|---|---|---|---|---|
| | | | одинарных для отверстий | | комплектных | | | | | | Исполнение 2 | | |
| | | | сквозных | глухих | чернового | чистового | | | | | | | |
| | 80 | 24 | — | — | 7,5 | — | 6° | 10,00 | 7,50 | 15 | 18 | 9 | 4,5 |
| | | | — | — | — | 2,5 | 18° | | | | | | |
| | | | 6,0 | — | — | — | 6° | | | | | | |
| | | | — | 3,0 | — | — | 12° | | | | | | |
| | | | — | — | 6,0 | — | 6° | | | | | | |
| | | | — | — | — | 2,0 | 18° | | | | | | |
| | 69 | 19 | 4,5 | — | — | — | 6° | | | | | | |
| | | | — | 2,2 | — | — | 12°30′ | | | | | | |
| | | | — | — | 4,5 | — | 6° | | | | | | |
| | | | — | — | — | 1,5 | 18° | | | | | | |
| | | | 3,0 | — | — | — | 6°30′ | | | | | | |
| | | | — | 1,5 | — | — | 13° | | | | | | |
| | | | — | — | 3,0 | — | 6°30′ | | | | | | |
| | | | — | — | — | 1,0 | 19° | | | | | | |

h9, нормальной точности h11.

**Исполнение 2**
для диаметров $d \geq 5$ мм

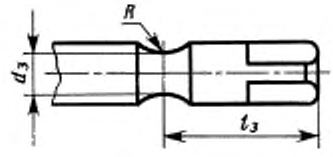


Черт. 3

**Короткие метчики с проходным**

Размеры

| Метчики | | | | | | | | Номинальный диаметр резьбы $d$ для рядов | | | |
|---|---|---|---|---|---|---|---|---|---|---|---|
| Исполнения 1 | | | | Исполнения 2 | | | | | | | |
| Правые | | Левые | | Правые | | Левые | | | | | |
| Обозначение | Применяемость | Обозначение | Применяемость | Обозначение | Применяемость | Обозначение | Применяемость | 1 | 2 | 3 | |
| 2621-2401 | | 2621-2402 | | — | | — | | 3 | — | — | |
| 2621-2403 | | 2621-2404 | | — | | — | | | | | |
| 2621-2405 | | 2621-2406 | | — | | — | | | | | |
| 2621-2407 | | 2621-2408 | | — | | — | | | | | |
| 2621-2409 | | 2621-2410 | | — | | — | | | | | |
| 2621-2411 | | 2621-2412 | | — | | — | | | | | |
| 2621-2413 | | 2621-2414 | | — | | — | | — | 3,5 | | |
| 2621-2415 | | 2621-2416 | | — | | — | | | | | |
| 2621-2417 | | 2621-2418 | | — | | — | | | | | |
| 2621-2419 | | 2621-2420 | | — | | — | | | | | |
| 2621-2421 | | 2621-2422 | | — | | — | | | | | |
| 2621-2423 | | 2621-2424 | | — | | — | | | | | |
| 2621-2425 | | 2621-2426 | | — | | — | | 4 | — | | |
| 2621-2427 | | 2621-2428 | | — | | — | | | | | |
| 2621-2429 | | 2621-2430 | | — | | — | | | | | |
| 2621-2431 | | 2621-2432 | | — | | — | | | | | |
| 2621-2433 | | 2621-2434 | | — | | — | | | | | |
| 2621-2435 | | 2621-2436 | | — | | — | | | | | |
| 2621-2437 | | 2621-2438 | | — | | — | | | | | |
| 2621-2439 | | 2621-2440 | | — | | — | | | | | |
| 2621-2441 | | 2621-2442 | | — | | — | | — | 4,5 | | |
| 2621-2443 | | 2621-2444 | | — | | — | | | | | |
| 2621-2445 | | 2621-2446 | | — | | — | | | | | |
| 2621-2447 | | 2621-2448 | | — | | — | | | | | |
| 2621-2449 | | 2621-2450 | | — | | — | | | | | |
| 2621-2451 | | 2621-2452 | | — | | — | | | | | |
| 2621-2453 | | 2621-2454 | | — | | — | | | | | |
| 2621-2455 | | 2621-2456 | | — | | — | | | | | |
| 2621-2457 | | 2621-2458 | | 2620-2457 | | 2620-2458 | | 5 | — | | |
| 2621-2459 | | 2621-2460 | | 2620-2459 | | 2620-2460 | | | | | |
| 2621-2461 | | 2621-2462 | | 2620-2461 | | 2620-2462 | | | | | |
| 2621-2463 | | 2621-2464 | | 2620-2463 | | 2620-2464 | | | | | |
| 2621-2465 | | 2621-2466 | | 2620-2465 | | 2620-2466 | | | | | |
| 2621-2467 | | 2621-2468 | | 2620-2467 | | 2620-2468 | | | | | |

Таблица 3

**хвостовиком для метрической резьбы**

в мм

| Шаг резьбы $P$ | | $L$ h16 | $l$, не более | $l_1$ метчиков | | | | $\varphi$ | $d_1$ h9* | $l_3$ | $d_3$ | $R$ |
|---|---|---|---|---|---|---|---|---|---|---|---|---|
| | | | | одинарных для отверстий | | комплектных | | | | Исполнение 2 | | |
| крупный | мелкий | | | сквозных | глухих | чернового | чистового | | | | | |
| 0,50 | — | 48 | 11 | 1,5 | — | — | — | 14° | 2,24 | — | — | — |
| | | | | — | 1,0 | — | 1,0 | 22° | | | | |
| | | | | — | — | 1,5 | — | 14° | | | | |
| — | 0,35 | | | 1,0 | — | — | — | 14° | | | | |
| | | | | — | 0,7 | — | 0,7 | 22° | | | | |
| | | | | — | — | 1,0 | — | 14° | | | | |
| 0,60 | — | 50 | 13 | 1,8 | — | — | — | 14° | 2,50 | | | |
| | | | | — | 1,2 | — | — | 22° | | | | |
| | | | | — | — | 1,8 | — | 14° | | | | |
| — | 0,35 | | | 1,0 | — | — | — | 14° | | | | |
| | | | | — | 0,7 | — | 0,7 | 22° | | | | |
| | | | | — | — | 1,0 | — | 14° | | | | |
| 0,70 | — | 53 | | 4,20 | — | — | — | 6° | 3,15 | | | |
| | | | | — | 2,1 | — | — | 12° | | | | |
| | | | | — | — | 4,20 | — | 6° | | | | |
| | | | | — | — | — | 1,4 | 18° | | | | |
| — | 0,50 | | | 3,0 | — | — | — | 6°30′ | | | | |
| | | | | — | 1,5 | — | — | 13° | | | | |
| | | | | — | — | 3,0 | — | 6°30′ | | | | |
| | | | | — | — | — | 1,0 | 19° | | | | |
| 0,75 | — | | | 4,5 | — | — | — | 6° | 3,55 | | | |
| | | | | — | 2,2 | — | — | 13° | | | | |
| | | | | — | — | 4,5 | — | 6° | | | | |
| | | | | — | — | — | 1,5 | 18° | | | | |
| — | 0,50 | 53 | 13 | 3,0 | — | — | — | 6°30′ | 3,55 | | | |
| | | | | — | 1,5 | — | — | 13° | | | | |
| | | | | — | — | 3,0 | — | 6°30′ | | | | |
| | | | | — | — | — | 1,0 | 19° | | | | |
| 0,80 | — | 58 | 16 | 4,8 | — | — | — | 6°30′ | 4,00 | | | |
| | | | | — | 2,4 | — | — | 14° | | | | |
| | | | | — | — | 4,8 | — | 6°30′ | | | | |
| | | | | — | — | — | 1,6 | 18° | | | | |
| — | 0,50 | | | 3,0 | — | — | — | 6°30′ | | | | |
| | | | | — | 1,5 | — | — | 13° | | | | |

Размеры

| Метчики | | | | | | | | Номинальный диаметр резьбы $d$ для рядов | | |
|---|---|---|---|---|---|---|---|---|---|---|
| Исполнения 1 | | | | Исполнения 2 | | | | | | |
| Правые | | Левые | | Правые | | Левые | | | | |
| Обозначение | Применяемость | Обозначение | Применяемость | Обозначение | Применяемость | Обозначение | Применяемость | 1 | 2 | 3 |
| 2621-2469 | | 2621-2470 | | 2620-2469 | | 2620-2470 | | 5 | — | — |
| 2621-2471 | | 2621-2472 | | 2620-2471 | | 2620-2472 | | | | |
| 2621-2473 | | 2621-2474 | | 2620-2473 | | 2620-2474 | | — | | 5,5 |
| 2621-2475 | | 2621-2476 | | 2620-2475 | | 2620-2476 | | | | |
| 2621-2477 | | 2621-2478 | | 2620-2477 | | 2620-2478 | | | | |
| 2621-2479 | | 2621-2480 | | 2620-2479 | | 2620-2480 | | | | |
| 2621-2481 | | 2621-2482 | | 2620-2481 | | 2620-2482 | | 6 | | — |
| 2621-2483 | | 2621-2484 | | 2620-2483 | | 2620-2484 | | | | |
| 2621-2485 | | 2621-2486 | | 2620-2485 | | 2620-2486 | | | | |
| 2621-2487 | | 2621-2488 | | 2620-2487 | | 2620-2488 | | | | |
| 2621-2489 | | 2621-2490 | | 2620-2489 | | 2620-2490 | | | | |
| 2621-2491 | | 2621-2492 | | 2620-2491 | | 2620-2492 | | | | |
| 2621-2493 | | 2621-2494 | | 2620-2493 | | 2620-2494 | | | | |
| 2621-2495 | | 2621-2496 | | 2620-2495 | | 2620-2496 | | | | |
| 2621-2497 | | 2621-2498 | | 2620-2497 | | 2620-2498 | | | | |
| 2621-2499 | | 2621-2500 | | 2620-2499 | | 2620-2500 | | | | |
| 2621-2501 | | 2621-2502 | | 2620-2501 | | 2620-2502 | | | | |
| 2621-2503 | | 2621-2504 | | 2620-2503 | | 2620-2504 | | | | |
| 2621-2505 | | 2621-2506 | | 2620-2505 | | 2620-2506 | | — | | 7,0 |
| 2621-2507 | | 2621-2508 | | 2620-2507 | | 2620-2508 | | | | |
| 2621-2509 | | 2621-2510 | | 2620-2509 | | 2620-2510 | | | | |
| 2621-2511 | | 2621-2512 | | 2620-2511 | | 2620-2512 | | | | |
| 2621-2513 | | 2621-2514 | | 2620-2513 | | 2620-2514 | | | | |
| 2621-2515 | | 2621-2516 | | 2620-2515 | | 2620-2516 | | | | |
| 2621-2517 | | 2621-2518 | | 2620-2517 | | 2620-2518 | | | | |
| 2621-2519 | | 2621-2520 | | 2620-2519 | | 2620-2520 | | | | |
| 2621-2521 | | 2621-2522 | | 2620-2521 | | 2620-2522 | | | | |
| 2621-2523 | | 2621-2524 | | 2620-2523 | | 2620-2524 | | | | |
| 2621-2525 | | 2621-2526 | | 2620-2525 | | 2620-2526 | | | | |
| 2621-2527 | | 2621-2528 | | 2620-2527 | | 2620-2528 | | | | |
| 2621-2529 | | 2621-2530 | | 2620-2529 | | 2620-2530 | | 8 | | — |
| 2621-2531 | | 2621-2532 | | 2620-2531 | | 2620-2532 | | | | |
| 2621-2533 | | 2621-2534 | | 2620-2533 | | 2620-2534 | | | | |
| 2621-2535 | | 2621-2536 | | 2620-2535 | | 2620-2536 | | | | |
| 2621-2537 | | 2621-2538 | | 2620-2537 | | 2620-2538 | | | | |

*Продолжение табл. 3*

в мм

| Шаг резьбы $P$ | | $L$ h16 | $l$, не более | $l_1$ метчиков | | | | $\varphi$ | $d_1$ h9* | $l_3$ | $d_3$ | $R$ |
|---|---|---|---|---|---|---|---|---|---|---|---|---|
| | | | | одинарных для отверстий | | комплектных | | | | Исполнение 2 | | |
| крупный | мелкий | | | сквозных | глухих | черного | чистового | | | | | |
| — | 0,50 | 58 | 16 | — | — | — | — | 6°30′ | 4,00 | — | — | — |
| | | | | — | — | — | 1,0 | 19° | | | | |
| — | 0,50 | 62 | 17 | 3,0 | — | — | — | 6°30′ | 4,50 | | | |
| | | | | — | 1,5 | — | — | 13° | | | | |
| | | | | — | — | 3,0 | — | 6°30′ | | | | |
| | | | | — | — | — | 1,0 | 19° | | | | |
| 1,0 | — | 66 | 19 | 6,0 | — | — | — | 6° | | | | |
| | | | | — | 3,0 | — | — | 12° | | | | |
| | | | | — | — | 6,0 | — | 6° | | | | |
| | | | | — | — | — | 2,0 | 18° | | | | |
| — | 0,75 | | | 4,5 | — | — | — | 6° | | | | |
| | | | | — | 2,2 | — | — | 12°30′ | | | | |
| | | | | — | — | 4,5 | — | 6° | | | | |
| | | | | — | — | — | 1,5 | 18° | | | | |
| — | 0,50 | 66 | 19 | 3,0 | — | — | — | 6°30′ | | | | |
| | | | | — | 1,5 | — | — | 13° | | | | |
| | | | | — | — | 3,0 | — | 6°30′ | | | | |
| | | | | — | — | — | 1,0 | 19° | | | | |
| 1,0 | — | | | 6,0 | — | — | — | 6° | 5,60 | 14 | 5,0 | 4,5 |
| | | | | — | 3,0 | — | — | 12° | | | | |
| | | | | — | — | 6,0 | — | 6° | | | | |
| | | | | — | — | — | 2,0 | 18° | | | | |
| — | 0,75 | | | 4,5 | — | — | — | 6° | | | | |
| | | | | — | 2,2 | — | — | 12°30′ | | | | |
| | | | | — | — | 4,5 | — | 6° | | | | |
| | | | | — | — | — | 1,5 | 18° | | | | |
| — | 0,50 | | | 3,0 | — | — | — | 6°30′ | | | | |
| | | | | — | 1,5 | — | — | 13° | | | | |
| | | | | — | — | 3,0 | — | 6°30′ | | | | |
| | | | | — | — | — | 1,0 | 19° | | | | |
| 1,25 | — | 72 | 22 | 7,5 | — | — | — | 6° | 6,30 | 15 | 5,5 | |
| | | | | — | 3,8 | — | — | 12° | | | | |
| | | | | — | — | 7,5 | — | 6° | | | | |
| | | | | — | — | — | 2,5 | 18° | | | | |
| — | 1,0 | | | 6,0 | — | — | — | 6° | | | | |

Размеры

| Метчики | | | | | | | | Номинальный диаметр резьбы $d$ для рядов | | |
|---|---|---|---|---|---|---|---|---|---|---|
| Исполнения 1 | | | | Исполнения 2 | | | | | | |
| Правые | | Левые | | Правые | | Левые | | | | |
| Обозначение | Применяемость | Обозначение | Применяемость | Обозначение | Применяемость | Обозначение | Применяемость | 1 | 2 | 3 |
| 2621-2539 | | 2621-2540 | | 2620-2539 | | 2620-2540 | | 8 | — | — |
| 2621-2541 | | 2621-2542 | | 2620-2541 | | 2620-2542 | | | | |
| 2621-2543 | | 2621-2544 | | 2620-2543 | | 2620-2544 | | | | |
| 2621-2545 | | 2621-2546 | | 2620-2545 | | 2620-2546 | | | | |
| 2621-2547 | | 2621-2548 | | 2620-2547 | | 2620-2548 | | | | |
| 2621-2549 | | 2621-2550 | | 2620-2549 | | 2620-2550 | | | | |
| 2621-2551 | | 2621-2552 | | 2620-2551 | | 2620-2552 | | | | |
| 2621-2553 | | 2621-2554 | | 2620-2553 | | 2620-2554 | | | | |
| 2621-2555 | | 2621-2556 | | 2620-2555 | | 2620-2556 | | | | |
| 2621-2557 | | 2621-2558 | | 2620-2557 | | 2620-2558 | | | | |
| 2621-2559 | | 2621-2560 | | 2620-2559 | | 2620-2560 | | | | |
| 2621-2561 | | 2621-2562 | | 2620-2561 | | 2620-2562 | | — | — | 9,0 |
| 2621-2563 | | 2621-2564 | | 2620-2563 | | 2620-2564 | | | | |
| 2621-2565 | | 2621-2566 | | 2620-2565 | | 2620-2566 | | | | |
| 2621-2567 | | 2621-2568 | | 2620-2567 | | 2620-2568 | | | | |
| 2621-2569 | | 2621-2570 | | 2620-2569 | | 2620-2570 | | | | |
| 2621-2571 | | 2621-2572 | | 2620-2571 | | 2620-2572 | | | | |
| 2621-2573 | | 2621-2574 | | 2620-2573 | | 2620-2574 | | | | |
| 2621-2575 | | 2621-2576 | | 2620-2575 | | 2620-2576 | | | | |
| 2621-2577 | | 2621-2578 | | 2620-2577 | | 2620-2578 | | | | |
| 2621-2579 | | 2621-2580 | | 2620-2579 | | 2620-2580 | | | | |
| 2621-2581 | | 2621-2582 | | 2620-2581 | | 2620-2582 | | | | |
| 2621-2583 | | 2621-2584 | | 2620-2583 | | 2620-2584 | | | | |
| 2621-2585 | | 2621-2586 | | 2620-2585 | | 2620-2586 | | | | |
| 2621-2587 | | 2621-2588 | | 2620-2587 | | 2620-2588 | | | | |
| 2621-2589 | | 2621-2590 | | 2620-2589 | | 2620-2590 | | | | |
| 2621-2591 | | 2621-2592 | | 2620-2591 | | 2620-2592 | | | | |
| 2621-2593 | | 2621-2594 | | 2620-2593 | | 2620-2594 | | 10 | — | — |
| 2621-2595 | | 2621-2596 | | 2620-2595 | | 2620-2596 | | | | |
| 2621-2597 | | 2621-2598 | | 2620-2597 | | 2620-2598 | | | | |
| 2621-2599 | | 2621-2600 | | 2620-2599 | | 2620-2600 | | | | |
| 2621-2601 | | 2621-2602 | | 2620-2601 | | 2620-2602 | | | | |
| 2621-2603 | | 2621-2604 | | 2620-2603 | | 2620-2604 | | | | |
| 2621-2605 | | 2621-2606 | | 2620-2605 | | 2620-2606 | | | | |
| 2621-2607 | | 2621-2608 | | 2620-2607 | | 2620-2608 | | | | |

*Продолжение 3*

в мм

| Шаг резьбы $P$ | | $L$ h16 | $l$, не более | $l_1$ метчиков | | | | $\varphi$ | $d_1$ h9* | $l_3$ | $d_3$ | $R$ |
|---|---|---|---|---|---|---|---|---|---|---|---|---|
| | | | | одинарных для отверстий | | комплектных | | | | Исполнение 2 | | |
| крупный | мелкий | | | сквозных | глухих | чернового | чистового | | | | | |
| — | 1,0 | 72 | 22 | — | 3,0 | — | — | 12° | 6,30 | 15 | 5,5 | 4,5 |
| | | | | — | — | 6,0 | — | 6° | | | | |
| | | | | — | — | — | 2,0 | 18° | | | | |
| — | 0,75 | 66 | 19 | 4,5 | — | — | — | 6° | | | | |
| | | | | — | 2,2 | — | — | 12°30′ | | | | |
| | | | | — | — | 4,5 | — | 6° | | | | |
| | | | | — | — | — | 1,5 | 18° | | | | |
| — | 0,50 | | | 3,0 | — | — | — | 6°30′ | | | | |
| | | | | — | 1,5 | — | — | 13° | | | | |
| | | | | — | — | 3,0 | — | 6°30′ | | | | |
| | | | | — | — | — | 1,0 | 19° | | | | |
| 1,25 | — | 72 | 22 | 7,5 | — | — | — | 6° | 7,10 | | 6,0 | |
| | | | | — | 3,8 | — | — | 12° | | | | |
| | | | | — | — | 7,5 | — | 6° | | | | |
| | | | | — | — | — | 2,5 | 18° | | | | |
| — | 1,0 | 72 | 22 | 6,0 | — | — | — | 6° | | | | |
| | | | | — | 3,0 | — | — | 12° | | | | |
| | | | | — | — | 6,0 | — | 6° | | | | |
| | | | | — | — | — | 2,0 | 18° | | | | |
| — | 0,75 | 66 | 19 | 4,5 | — | — | — | 6° | | | | |
| | | | | — | 2,2 | — | — | 12°30′ | | | | |
| | | | | — | — | 4,5 | — | 6° | | | | |
| | | | | — | — | — | 1,5 | 18° | | | | |
| — | 0,50 | | | 3,0 | — | — | — | 6°30′ | | | | |
| | | | | — | 1,5 | — | — | 13° | | | | |
| | | | | — | — | 3,0 | — | 6°30′ | | | | |
| | | | | — | — | — | 1,0 | 19° | | | | |
| 1,5 | — | 80 | 24 | 9,0 | — | — | — | 6° | 8,00 | 16 | 7,0 | |
| | | | | — | 4,5 | — | — | 12° | | | | |
| | | | | — | — | 9,0 | — | 6° | | | | |
| | | | | — | — | — | 3,0 | 17°30′ | | | | |
| — | 1,25 | | | 7,5 | — | — | — | 6° | | | | |
| | | | | — | 3,8 | — | — | 12° | | | | |
| | | | | — | — | 7,5 | — | 6° | | | | |
| | | | | — | — | — | 2,5 | 18° | | | | |

Размеры

| Метчики | | | | | | | | Номинальный диаметр резьбы $d$ для рядов | | |
|---|---|---|---|---|---|---|---|---|---|---|
| Исполнения 1 | | | | Исполнения 2 | | | | | | |
| Правые | | Левые | | Правые | | Левые | | | | |
| Обозначение | Применяемость | Обозначение | Применяемость | Обозначение | Применяемость | Обозначение | Применяемость | 1 | 2 | 3 |
| 2621-2609 | | 2621-2610 | | 2620-2609 | | 2620-2610 | | 10 | — | — |
| 2621-2611 | | 2621-2612 | | 2620-2611 | | 2620-2612 | | | | |
| 2621-2613 | | 2621-2614 | | 2620-2613 | | 2620-2614 | | | | |
| 2621-2615 | | 2621-2616 | | 2620-2615 | | 2620-2616 | | | | |
| 2621-2617 | | 2621-2618 | | 2620-2617 | | 2620-2618 | | | | |
| 2621-2619 | | 2621-2620 | | 2620-2619 | | 2620-2620 | | | | |
| 2621-2621 | | 2621-2622 | | 2620-2621 | | 2620-2622 | | | | |
| 2621-2623 | | 2621-2624 | | 2620-2623 | | 2620-2624 | | | | |
| 2621-2625 | | 2621-2626 | | 2620-2625 | | 2620-2626 | | | | |
| 2621-2627 | | 2621-2628 | | 2620-2627 | | 2620-2628 | | | | |
| 2621-2629 | | 2621-2630 | | 2620-2629 | | 2620-2630 | | | | |
| 2621-2631 | | 2621-2632 | | 2620-2631 | | 2620-2632 | | | | |
| 2621-1465 | | 2621-1466 | | 2620-1465 | | 2620-1466 | | — | — | 11,0 |
| 2621-1467 | | 2621-1468 | | 2620-1467 | | 2620-1468 | | | | |
| 2621-1471 | | 2621-1472 | | 2620-1471 | | 2620-1472 | | | | |
| 2621-1469 | | 2621-1470 | | 2620-1469 | | 2620-1470 | | | | |
| 2621-1457 | | 2621-1458 | | 2620-1457 | | 2620-1458 | | | | |
| 2621-1459 | | 2621-1460 | | 2620-1459 | | 2620-1460 | | | | |
| 2621-1463 | | 2621-1464 | | 2620-1463 | | 2620-1464 | | | | |
| 2621-1461 | | 2621-1462 | | 2620-1461 | | 2620-1462 | | | | |
| 2621-1449 | | 2621-1450 | | 2620-1449 | | 2620-1450 | | | | |
| 2621-1451 | | 2621-1452 | | 2620-1451 | | 2620-1452 | | | | |
| 2621-1455 | | 2621-1456 | | 2620-1455 | | 2620-1456 | | | | |
| 2621-1453 | | 2621-1454 | | 2620-1453 | | 2620-1454 | | | | |
| 2621-1441 | | 2621-1442 | | 2620-1441 | | 2620-1442 | | | | |
| 2621-1443 | | 2621-1444 | | 2620-1443 | | 2620-1444 | | | | |
| 2621-1447 | | 2621-1448 | | 2620-1447 | | 2620-1448 | | | | |
| 2621-1445 | | 2621-1446 | | 2620-1445 | | 2620-1446 | | | | |
| 2621-1513 | | 2621-1514 | | 2620-1513 | | 2620-1514 | | 12 | — | — |
| 2621-1515 | | 2621-1516 | | 2620-1515 | | 2620-1516 | | | | |
| 2621-1519 | | 2621-1520 | | 2620-1519 | | 2620-1520 | | | | |
| 2621-1517 | | 2621-1518 | | 2620-1517 | | 2620-1518 | | | | |
| 2621-1505 | | 2621-1506 | | 2620-1505 | | 2620-1506 | | | | |
| 2621-1507 | | 2621-1508 | | 2620-1507 | | 2620-1508 | | | | |
| 2621-1511 | | 2621-1512 | | 2620-1511 | | 2620-1512 | | | | |

*Продолжение табл. 3*

в мм

| Шаг резьбы $P$ | | $L$ h16 | $l$, не более | $l_1$ метчиков | | | | $\varphi$ | $d_1$ h9* | $l_3$ | $d_3$ | $R$ |
|---|---|---|---|---|---|---|---|---|---|---|---|---|
| | | | | одинарных для отверстий | | комплектных | | | | Исполнение 2 | | |
| крупный | мелкий | | | сквозных | глухих | черного | чистового | | | | | |
| — | 1,0 | 80 | 24 | 6,0 | — | — | — | 6° | 8,00 | 16 | 7,0 | 4,5 |
| | | | | — | 3,0 | — | — | 12° | | | | |
| | | | | — | — | 6,0 | — | 6° | | | | |
| | | | | — | — | — | 2,0 | 18° | | | | |
| — | 0,75 | 69 | 19 | 4,5 | — | — | — | 6° | | | | |
| | | | | — | 2,2 | — | — | 12°30′ | | | | |
| | | | | — | — | 4,5 | — | 6° | | | | |
| | | | | — | — | — | 1,5 | 18° | | | | |
| — | 0,50 | | | 3,0 | — | — | — | 6°30′ | | | | |
| | | | | — | 1,5 | — | — | 13° | | | | |
| | | | | — | — | 3,0 | — | 6°30′ | | | | |
| | | | | — | — | — | 1,0 | 19° | | | | |
| 1,5 | — | 85 | 25 | 9,0 | — | — | — | 6° | | | | |
| | | | | — | 4,5 | — | — | 12° | | | | |
| | | | | — | — | 9,0 | — | 6° | | | | |
| | | | | — | — | — | 3,0 | 17°30′ | | | | |
| — | 1,0 | 80 | 24 | 6,0 | — | — | — | 6° | | | | |
| | | | | — | 3,0 | — | — | 12° | | | | |
| | | | | — | — | 6,0 | — | 6° | | | | |
| | | | | — | — | — | 2,0 | 18° | | | | |
| — | 0,75 | 80 | 19 | 4,5 | — | — | — | 6° | | | | |
| | | | | — | 2,2 | — | — | 12°30′ | | | | |
| | | | | — | — | 4,5 | — | 6° | | | | |
| | | | | — | — | — | 1,5 | 18° | | | | |
| — | 0,50 | | | 3,0 | — | — | — | 6°30′ | | | | |
| | | | | — | 1,5 | — | — | 13° | | | | |
| | | | | — | — | 3,0 | — | 6°30′ | | | | |
| | | | | — | — | — | 1,0 | 19° | | | | |
| 1,75 | — | 89 | 29 | 10,5 | — | — | — | 6° | 9,00 | 17 | 8,0 | |
| | | | | — | 5,2 | — | — | 12° | | | | |
| | | | | — | — | 10,5 | — | 6° | | | | |
| | | | | — | — | — | 3,5 | 17°30′ | | | | |
| — | 1,5 | | | 9,0 | — | — | — | 6° | | | | |
| | | | | — | 4,5 | — | — | 12° | | | | |
| | | | | — | — | 9,0 | — | 6° | | | | |

Размеры

| Метчики | | | | | | | | Номинальный диаметр резьбы $d$ для рядов | | |
|---|---|---|---|---|---|---|---|---|---|---|
| Исполнения 1 | | | | Исполнения 2 | | | | | | |
| Правые | | Левые | | Правые | | Левые | | | | |
| Обозначение | Применяемость | Обозначение | Применяемость | Обозначение | Применяемость | Обозначение | Применяемость | 1 | 2 | 3 |
| 2621-1509 | | 2621-1510 | | 2620-1509 | | 2620-1510 | | 12 | — | — |
| 2621-1497 | | 2621-1498 | | 2620-1497 | | 2620-1498 | | | | |
| 2621-1499 | | 2621-1500 | | 2620-1499 | | 2620-1500 | | | | |
| 2621-1503 | | 2621-1504 | | 2620-1503 | | 2620-1504 | | | | |
| 2621-1501 | | 2621-1502 | | 2620-1501 | | 2620-1502 | | | | |
| 2621-1489 | | 2621-1490 | | 2620-1489 | | 2620-1490 | | | | |
| 2621-1491 | | 2621-1492 | | 2620-1491 | | 2620-1492 | | | | |
| 2621-1495 | | 2621-1496 | | 2620-1495 | | 2620-1496 | | | | |
| 2621-1493 | | 2621-1494 | | 2620-1493 | | 2620-1494 | | | | |
| 2621-1481 | | 2621-1482 | | 2620-1481 | | 2620-1482 | | | | |
| 2621-1483 | | 2621-1484 | | 2620-1483 | | 2620-1484 | | | | |
| 2621-1487 | | 2621-1488 | | 2620-1487 | | 2620-1488 | | | | |
| 2621-1485 | | 2621-1486 | | 2620-1485 | | 2620-1486 | | | | |
| 2621-1473 | | 2621-1474 | | 2620-1473 | | 2620-1474 | | | | |
| 2621-1475 | | 2621-1476 | | 2620-1475 | | 2620-1476 | | | | |
| 2621-1479 | | 2621-1480 | | 2620-1479 | | 2620-1480 | | | | |
| 2621-1477 | | 2621-1478 | | 2620-1477 | | 2620-1478 | | — | 14,0 | |
| 2621-1561 | | 2621-1562 | | 2620-1561 | | 2620-1562 | | | | |
| 2621-1563 | | 2621-1564 | | 2620-1563 | | 2620-1564 | | | | |
| 2621-1567 | | 2621-1568 | | 2620-1567 | | 2620-1568 | | | | |
| 2621-1565 | | 2621-1566 | | 2620-1565 | | 2620-1566 | | | | |
| 2621-1553 | | 2621-1554 | | 2620-1553 | | 2620-1554 | | | | |
| 2621-1555 | | 2621-1556 | | 2620-1555 | | 2620-1556 | | | | |
| 2621-1559 | | 2621-1560 | | 2620-1559 | | 2620-1560 | | | | |
| 2621-1557 | | 2621-1558 | | 2620-1557 | | 2620-1558 | | | | |
| 2621-1545 | | 2621-1546 | | 2620-1545 | | 2620-1546 | | | | |
| 2621-1547 | | 2621-1548 | | 2620-1547 | | 2620-1548 | | | | |
| 2621-1551 | | 2621-1552 | | 2620-1551 | | 2620-1552 | | | | |
| 2621-1549 | | 2621-1550 | | 2620-1549 | | 2620-1550 | | | | |
| 2621-1537 | | 2621-1538 | | 2620-1537 | | 2620-1538 | | | | |
| 2621-1539 | | 2621-1540 | | 2620-1539 | | 2620-1540 | | | | |
| 2621-1543 | | 2621-1544 | | 2620-1543 | | 2620-1544 | | | | |
| 2621-1541 | | 2621-1542 | | 2620-1541 | | 2620-1542 | | | | |
| 2621-1529 | | 2621-1530 | | 2620-1529 | | 2620-1530 | | | | |
| 2621-1531 | | 2621-1532 | | 2620-1531 | | 2620-1532 | | | | |

*Продолжение табл. 3*

в мм

| Шаг резьбы $P$ | | $L$ h16 | $l$, не более | $l_1$ метчиков | | | | $\varphi$ | $d_1$ h9* | $l_3$ | $d_3$ | $R$ |
|---|---|---|---|---|---|---|---|---|---|---|---|---|
| | | | | одинарных для отверстий | | комплектных | | | | Исполнение 2 | | |
| крупный | мелкий | | | сквозных | глухих | чернового | чистового | | | | | |
| — | 1,5 | 89 | 29 | — | — | — | 3,0 | 17°30′ | 9,00 | 17 | 8,0 | 4,5 |
| — | 1,25 | | | 7,5 | — | — | — | 6° | | | | |
| | | | | — | 3,8 | — | — | 12° | | | | |
| | | | | — | — | 7,5 | — | 6° | | | | |
| | | | | — | — | — | 2,5 | 18° | | | | |
| — | 1,00 | 84 | 24 | 6,0 | — | — | — | 6° | | | | |
| | | | | — | 3,0 | — | — | 12° | | | | |
| | | | | — | — | 6,0 | — | 6° | | | | |
| | | | | — | — | — | 2,0 | 18° | | | | |
| — | 0,75 | 80 | 19 | 4,5 | — | — | — | 6° | | | | |
| | | | | — | 2,2 | — | — | 12°30′ | | | | |
| | | | | — | — | 4,5 | — | 6° | | | | |
| | | | | — | — | — | 1,5 | 18° | | | | |
| — | 0,50 | | | 3,0 | — | — | — | 6°30′ | | | | |
| | | | | — | 1,5 | — | — | 13° | | | | |
| | | | | — | — | 3,0 | — | 6°30′ | | | | |
| | | | | — | — | — | 1,0 | 19° | | | | |
| 2 | — | 95 | 30 | 12,0 | — | — | — | 6° | 11,20 | 19 | 10,0 | |
| | | | | — | 6,0 | — | — | 11° | | | | |
| | | | | — | — | 12,0 | — | 6° | | | | |
| | | | | — | — | — | 4,0 | 17° | | | | |
| — | 1,50 | | | 9,0 | — | — | — | 6° | | | | |
| | | | | — | 4,5 | — | — | 12° | | | | |
| | | | | — | — | 9,0 | — | 6° | | | | |
| | | | | — | — | — | 3,0 | 17°30′ | | | | |
| — | 1,25 | | | 7,5 | — | — | — | 6° | | | | |
| | | | | — | 3,8 | — | — | 12° | | | | |
| | | | | — | — | 7,5 | — | 6° | | | | |
| | | | | — | — | — | 2,5 | 18° | | | | |
| — | 1,00 | 84 | 24 | 6,0 | — | — | — | 6° | | | | |
| | | | | — | 3,0 | — | — | 12° | | | | |
| | | | | — | — | 6,0 | — | 6° | | | | |
| | | | | — | — | — | 2,0 | 18° | | | | |
| — | 0,75 | | 19 | 4,5 | — | — | — | 6° | | | | |
| | | | | — | 2,2 | — | — | 12°30′ | | | | |

Размеры

| Метчики | | | | | | | | Номинальный диаметр резьбы $d$ для рядов | | |
|---|---|---|---|---|---|---|---|---|---|---|
| Исполнения 1 | | | | Исполнения 2 | | | | | | |
| Правые | | Левые | | Правые | | Левые | | | | |
| Обозначение | Применяемость | Обозначение | Применяемость | Обозначение | Применяемость | Обозначение | Применяемость | 1 | 2 | 3 |
| 2621-1535 | | 2621-1536 | | 2620-1535 | | 2620-1536 | | | | |
| 2621-1533 | | 2621-1534 | | 2620-1533 | | 2620-1534 | | | | |
| 2621-1521 | | 2621-1522 | | 2620-1521 | | 2620-1522 | | | 14,0 | — |
| 2621-1523 | | 2621-1524 | | 2620-1523 | | 2620-1524 | | | | |
| 2621-1527 | | 2621-1528 | | 2620-1527 | | 2620-1528 | | | | |
| 2621-1525 | | 2621-1526 | | 2620-1525 | | 2620-1526 | | — | | |
| 2621-1577 | | 2621-1578 | | 2620-1577 | | 2620-1578 | | | | |
| 2621-1579 | | 2621-1580 | | 2620-1579 | | 2620-1580 | | | | |
| 2621-1583 | | 2621-1584 | | 2620-1583 | | 2620-1584 | | | | |
| 2621-1581 | | 2621-1582 | | 2620-1581 | | 2620-1582 | | | | 15,0 |
| 2621-1569 | | 2621-1570 | | 2620-1569 | | 2620-1570 | | | | |
| 2621-1571 | | 2621-1572 | | 2620-1571 | | 2620-1572 | | | | |
| 2621-1575 | | 2621-1576 | | 2620-1575 | | 2620-1576 | | | | |
| 2621-1573 | | 2621-1574 | | 2620-1573 | | 2620-1574 | | | | |
| 2621-1617 | | 2621-1618 | | 2620-1617 | | 2620-1618 | | | | |
| 2621-1619 | | 2621-1620 | | 2620-1619 | | 2620-1620 | | | | |
| 2621-1623 | | 2621-1624 | | 2620-1623 | | 2620-1624 | | | | |
| 2621-1621 | | 2621-1622 | | 2620-1621 | | 2620-1622 | | | — | |
| 2621-1609 | | 2621-1610 | | 2620-1609 | | 2620-1610 | | | | |
| 2621-1611 | | 2621-1612 | | 2620-1611 | | 2620-1612 | | | | |
| 2621-1615 | | 2621-1616 | | 2620-1615 | | 2620-1616 | | | | |
| 2621-1613 | | 2621-1614 | | 2620-1613 | | 2620-1614 | | | | |
| 2621-1601 | | 2621-1602 | | 2620-1601 | | 2620-1602 | | 16 | | — |
| 2621-1603 | | 2621-1604 | | 2620-1603 | | 2620-1604 | | | | |
| 2621-1607 | | 2621-1608 | | 2620-1607 | | 2620-1608 | | | | |
| 2621-1605 | | 2621-1606 | | 2620-1605 | | 2620-1606 | | | | |
| 2621-1593 | | 2621-1594 | | 2620-1593 | | 2620-1594 | | | | |
| 2621-1595 | | 2621-1596 | | 2620-1595 | | 2620-1596 | | | | |
| 2621-1599 | | 2621-1600 | | 2620-1599 | | 2620-1600 | | | | |
| 2621-1597 | | 2621-1598 | | 2620-1597 | | 2620-1598 | | | | |
| 2621-1585 | | 2621-1586 | | 2620-1585 | | 2620-1586 | | | | |
| 2621-1587 | | 2621-1588 | | 2620-1587 | | 2620-1588 | | | | |
| 2621-1591 | | 2621-1592 | | 2620-1591 | | 2620-1592 | | | | |
| 2621-1589 | | 2621-1590 | | 2620-1589 | | 2620-1590 | | | | |
| 2621-1633 | | 2621-1634 | | 2620-1633 | | 2620-1634 | | — | — | 17,0 |

*Продолжение табл. 3*

в мм

| Шаг резьбы $P$ | | $L$ h16 | $l$, не более | $l_1$ метчиков | | | | $\varphi$ | $d_1$ h9* | $l_3$ | $d_3$ | $R$ |
|---|---|---|---|---|---|---|---|---|---|---|---|---|
| | | | | одинарных для отверстий | | комплектных | | | | Исполнение 2 | | |
| крупный | мелкий | | | сквозных | глухих | черного | чистового | | | | | |
| — | 0,75 | 84 | 19 | — | — | 4,5 | — | 6° | 11,20 | 19 | 10,0 | 4,5 |
| | | | | — | — | — | 1,5 | 18° | | | | |
| — | 0,50 | 80 | | 3,0 | — | — | — | 6°30′ | | | | |
| | | | | — | 1,5 | — | — | 13° | | | | |
| | | | | — | — | 3,0 | — | 6°30′ | | | | |
| | | | | — | — | — | 1,0 | 19° | | | | |
| — | 1,50 | 95 | 30 | 9,0 | — | — | — | 6° | | | | |
| | | | | — | 4,5 | — | — | 12° | | | | |
| | | | | — | — | 9,0 | — | 6° | | | | |
| | | | | — | — | — | 3,0 | 17°30′ | | | | |
| — | 1,00 | 84 | 24 | 6,0 | — | — | — | 6° | | | | |
| | | | | — | 3,0 | — | — | 12° | | | | |
| | | | | — | — | 6,0 | — | 6° | | | | |
| | | | | — | — | — | 2,0 | 18° | | | | |
| 2 | — | 102 | 32 | 12,0 | — | — | — | 6° | 12,50 | 20 | 11,0 | 6,0 |
| | | | | — | 6,0 | — | — | 11° | | | | |
| | | | | — | — | 12,0 | — | 6° | | | | |
| | | | | — | — | — | 4,0 | 17° | | | | |
| — | 1,50 | | | 9,0 | — | — | — | 6° | | | | |
| | | | | — | 4,5 | — | — | 12° | | | | |
| | | | | — | — | 9,0 | — | 6° | | | | |
| | | | | — | — | — | 3,0 | 17°30′ | | | | |
| — | 1,00 | 90 | 29 | 6,0 | — | — | — | 6° | | | | |
| | | | | — | 3,0 | — | — | 12° | | | | |
| | | | | — | — | 6,0 | — | 6° | | | | |
| | | | | — | — | — | 2,0 | 18° | | | | |
| — | 0,75 | | 20 | 4,5 | — | — | — | 6° | | | | |
| | | | | — | 2,2 | — | — | 12°30′ | | | | |
| | | | | — | — | 4,5 | — | 6° | | | | |
| | | | | — | — | — | 1,5 | 18° | | | | |
| — | 0,50 | 80 | 19 | 3,0 | — | — | — | 6°30′ | | | | |
| | | | | — | 1,5 | — | — | 13° | | | | |
| | | | | — | — | 3,0 | — | 6°30′ | | | | |
| | | | | — | — | — | 1,0 | 19° | | | | |
| — | 1,50 | 102 | 32 | 9,0 | — | — | — | 6° | | | | |

Размеры

| Метчики | | | | | | | | Номинальный диаметр резьбы $d$ для рядов | | |
|---|---|---|---|---|---|---|---|---|---|---|
| Исполнения 1 | | | | Исполнения 2 | | | | | | |
| Правые | | Левые | | Правые | | Левые | | | | |
| Обозначение | Применяемость | Обозначение | Применяемость | Обозначение | Применяемость | Обозначение | Применяемость | 1 | 2 | 3 |
| 2621-1635 | | 2621-1636 | | 2620-1635 | | 2620-1636 | | — | — | 17,0 |
| 2621-1639 | | 2621-1640 | | 2620-1639 | | 2620-1640 | | | | |
| 2621-1637 | | 2621-1638 | | 2620-1637 | | 2620-1638 | | | | |
| 2621-1625 | | 2621-1626 | | 2620-1625 | | 2620-1626 | | | | |
| 2621-1627 | | 2621-1628 | | 2620-1627 | | 2620-1628 | | | | |
| 2621-1631 | | 2621-1632 | | 2620-1631 | | 2620-1632 | | | | |
| 2621-1629 | | 2621-1630 | | 2620-1629 | | 2620-1630 | | | | |
| 2621-1681 | | 2621-1682 | | 2620-1681 | | 2620-1682 | | | 18,0 | — |
| 2621-1683 | | 2621-1684 | | 2620-1683 | | 2620-1684 | | | | |
| 2621-1687 | | 2621-1688 | | 2620-1687 | | 2620-1688 | | | | |
| 2621-1685 | | 2621-1686 | | 2620-1685 | | 2620-1686 | | | | |
| 2621-1673 | | 2621-1674 | | 2620-1673 | | 2620-1674 | | | | |
| 2621-1675 | | 2621-1676 | | 2620-1675 | | 2620-1676 | | | | |
| 2621-1679 | | 2621-1680 | | 2620-1679 | | 2620-1680 | | | | |
| 2621-1677 | | 2621-1678 | | 2620-1677 | | 2620-1678 | | | | |
| 2621-1665 | | 2621-1666 | | 2620-1665 | | 2620-1666 | | | | |
| 2621-1667 | | 2621-1668 | | 2620-1667 | | 2620-1668 | | | | |
| 2621-1671 | | 2621-1672 | | 2620-1671 | | 2620-1672 | | | | |
| 2621-1669 | | 2621-1670 | | 2620-1669 | | 2620-1670 | | | | |
| 2621-1657 | | 2621-1658 | | 2620-1657 | | 2620-1658 | | | | |
| 2621-1659 | | 2621-1660 | | 2620-1659 | | 2620-1660 | | | | |
| 2621-1663 | | 2621-1664 | | 2620-1663 | | 2620-1664 | | | | |
| 2621-1661 | | 2621-1662 | | 2620-1661 | | 2620-1662 | | | | |
| 2621-1649 | | 2621-1650 | | 2620-1649 | | 2620-1650 | | | | |
| 2621-1651 | | 2621-1652 | | 2620-1651 | | 2620-1652 | | | | |
| 2621-1655 | | 2621-1656 | | 2620-1655 | | 2620-1656 | | | | |
| 2621-1653 | | 2621-1654 | | 2620-1653 | | 2620-1654 | | | | |
| 2621-1641 | | 2621-1642 | | 2620-1641 | | 2620-1642 | | | | |
| 2621-1643 | | 2621-1644 | | 2620-1643 | | 2620-1644 | | | | |
| 2621-1647 | | 2621-1648 | | 2620-1647 | | 2620-1648 | | | | |
| 2621-1645 | | 2621-1646 | | 2620-1645 | | 2620-1646 | | | | |
| 2621-1729 | | 2621-1730 | | 2620-1729 | | 2620-1730 | | 20 | — | |
| 2621-1731 | | 2621-1732 | | 2620-1731 | | 2620-1732 | | | | |
| 2621-1735 | | 2621-1736 | | 2620-1735 | | 2620-1736 | | | | |
| 2621-1733 | | 2621-1734 | | 2620-1733 | | 2620-1734 | | | | |

*Продолжение табл. 3*

в мм

| Шаг резьбы $P$ | | $L$ h16 | $l$, не более | $l_1$ метчиков | | | | $\varphi$ | $d_1$ h9* | $l_3$ | $d_3$ | $R$ |
|---|---|---|---|---|---|---|---|---|---|---|---|---|
| | | | | одинарных для отверстий | | комплектных | | | | Исполнение 2 | | |
| крупный | мелкий | | | сквозных | глухих | черного | чистового | | | | | |
| — | 1,50 | 102 | 32 | — | 4,5 | — | — | 12° | 12,50 | 20 | 11,0 | 6,0 |
| | | | | — | — | 9,0 | — | 6° | | | | |
| | | | | — | — | — | 3,0 | 17°30′ | | | | |
| — | 1,00 | 90 | 29 | 6,0 | — | — | — | 6° | | | | |
| | | | | — | 3,0 | — | — | 12° | | | | |
| | | | | — | — | 6,0 | — | 6° | | | | |
| | | | | — | — | — | 2,0 | 18° | | | | |
| 2,5 | — | 112 | 37 | 15,0 | — | — | — | 6° | 14,00 | 22 | 12,0 | |
| | | | | — | 7,5 | — | — | 11° | | | | |
| | | | | — | — | 15,0 | — | 6° | | | | |
| | | | | — | — | — | 5,0 | 17° | | | | |
| — | 2,00 | | | 12,0 | — | — | — | 6° | | | | |
| | | | | — | 6,0 | — | — | 11° | | | | |
| | | | | — | — | 12,0 | — | 6° | | | | |
| | | | | — | — | — | 4,0 | 17° | | | | |
| — | 1,50 | | | 9,0 | — | — | — | 6° | | | | |
| | | | | — | 4,5 | — | — | 12° | | | | |
| | | | | — | — | 9,0 | — | 6° | | | | |
| | | | | — | — | — | 3,0 | 17°30′ | | | | |
| — | 1,00 | 95 | 29 | 6,0 | — | — | — | 6° | | | | |
| | | | | — | 3,0 | — | — | 12° | | | | |
| | | | | — | — | 6,0 | — | 6° | | | | |
| | | | | — | — | — | 2,0 | 18° | | | | |
| 0,75 | — | | 20 | 4,5 | — | — | — | 6° | | | | |
| | | | | — | 2,2 | — | — | 12°30′ | | | | |
| | | | | — | — | 4,5 | — | 6° | | | | |
| | | | | — | — | — | 1,5 | 18° | | | | |
| — | 0,50 | 80 | 19 | 3,0 | — | — | — | 6°30′ | | | | |
| | | | | — | 1,5 | — | — | 13° | | | | |
| | | | | — | — | 3,0 | — | 6°30′ | | | | |
| | | | | — | — | — | 1,0 | 19° | | | | |
| 2,5 | — | 112 | 37 | 15,0 | — | — | — | 6° | | | | |
| | | | | — | 7,5 | — | — | 11° | | | | |
| | | | | — | — | 15,0 | — | 6° | | | | |
| | | | | — | — | — | 5,0 | 17° | | | | |

Размеры

| Метчики | | | | | | | | Номинальный диаметр резьбы $d$ для рядов | | |
|---|---|---|---|---|---|---|---|---|---|---|
| Исполнения 1 | | | | Исполнения 2 | | | | | | |
| Правые | | Левые | | Правые | | Левые | | | | |
| Обозначение | Применяемость | Обозначение | Применяемость | Обозначение | Применяемость | Обозначение | Применяемость | 1 | 2 | 3 |
| 2621-1721 | | 2621-1722 | | 2620-1721 | | 2620-1722 | | 20 | — | — |
| 2621-1723 | | 2621-1724 | | 2620-1723 | | 2620-1724 | | | | |
| 2621-1727 | | 2621-1728 | | 2620-1727 | | 2620-1728 | | | | |
| 2621-1725 | | 2621-1726 | | 2620-1725 | | 2620-1726 | | | | |
| 2621-1713 | | 2621-1714 | | 2620-1713 | | 2620-1714 | | | | |
| 2621-1715 | | 2621-1716 | | 2620-1715 | | 2620-1716 | | | | |
| 2621-1719 | | 2621-1720 | | 2620-1719 | | 2620-1720 | | | | |
| 2621-1717 | | 2621-1718 | | 2620-1717 | | 2620-1718 | | | | |
| 2621-1705 | | 2621-1706 | | 2620-1705 | | 2620-1706 | | | | |
| 2621-1707 | | 2621-1708 | | 2620-1707 | | 2620-1708 | | | | |
| 2621-1711 | | 2621-1712 | | 2620-1711 | | 2620-1712 | | | | |
| 2621-1709 | | 2621-1710 | | 2620-1709 | | 2620-1710 | | | | |
| 2621-1697 | | 2621-1698 | | 2620-1697 | | 2620-1698 | | | | |
| 2621-1699 | | 2621-1700 | | 2620-1699 | | 2620-1700 | | | | |
| 2621-1703 | | 2621-1704 | | 2620-1703 | | 2620-1704 | | | | |
| 2621-1701 | | 2621-1702 | | 2620-1701 | | 2620-1702 | | | | |
| 2621-1689 | | 2621-1690 | | 2620-1689 | | 2620-1690 | | | | |
| 2621-1691 | | 2621-1692 | | 2620-1691 | | 2620-1692 | | | | |
| 2621-1695 | | 2621-1696 | | 2620-1695 | | 2620-1696 | | | | |
| 2621-1693 | | 2621-1694 | | 2620-1693 | | 2620-1694 | | | | |
| 2621-1777 | | 2621-1778 | | 2620-1777 | | 2620-1778 | | — | 22,0 | |
| 2621-1779 | | 2621-1780 | | 2620-1779 | | 2620-1780 | | | | |
| 2621-1783 | | 2621-1784 | | 2620-1783 | | 2620-1784 | | | | |
| 2621-1781 | | 2621-1782 | | 2620-1781 | | 2620-1782 | | | | |
| 2621-1769 | | 2621-1770 | | 2620-1769 | | 2620-1770 | | | | |
| 2621-1771 | | 2621-1772 | | 2620-1771 | | 2620-1772 | | | | |
| 2621-1775 | | 2621-1776 | | 2620-1775 | | 2620-1776 | | | | |
| 2621-1773 | | 2621-1774 | | 2620-1773 | | 2620-1774 | | | | |
| 2621-1761 | | 2621-1762 | | 2620-1761 | | 2620-1762 | | | | |
| 2621-1763 | | 2621-1764 | | 2620-1763 | | 2620-1764 | | | | |
| 2621-1767 | | 2621-1768 | | 2620-1767 | | 2620-1768 | | | | |
| 2621-1765 | | 2621-1766 | | 2620-1765 | | 2620-1766 | | | | |
| 2621-1753 | | 2621-1754 | | 2620-1753 | | 2620-1754 | | | | |
| 2621-1755 | | 2621-1756 | | 2620-1755 | | 2620-1756 | | | | |
| 2621-1759 | | 2621-1760 | | 2620-1759 | | 2620-1760 | | | | |

*Продолжение табл. 3*

в мм

| Шаг резьбы $P$ | | $L$ h16 | $l$, не более | $l_1$ метчиков | | | | $\varphi$ | $d_1$ h9* | $l_3$ | $d_3$ | $R$ |
|---|---|---|---|---|---|---|---|---|---|---|---|---|
| | | | | одинарных для отверстий | | комплектных | | | | Исполнение 2 | | |
| крупный | мелкий | | | сквозных | глухих | черного | чистового | | | | | |
| — | 2,00 | 112 | 37 | 12,0 | — | — | — | 6° | 14,00 | 22 | 12,0 | 6,0 |
| | | | | — | 6,0 | — | — | 11° | | | | |
| | | | | — | — | 12,0 | — | 6° | | | | |
| | | | | — | — | — | 4,0 | 17° | | | | |
| — | 1,50 | | | 9,0 | — | — | — | 6° | | | | |
| | | | | — | 4,5 | — | — | 12° | | | | |
| | | | | — | — | 9,0 | — | 6° | | | | |
| | | | | — | — | — | 3,0 | 17°30′ | | | | |
| — | 1,00 | 102 | 29 | 6,0 | — | — | — | 6° | | | | |
| | | | | — | 3,0 | — | — | 12° | | | | |
| | | | | — | — | 6,0 | — | 6° | | | | |
| | | | | — | — | — | 2,0 | 18° | | | | |
| — | 0,75 | | 20 | 4,5 | — | — | — | 6° | | | | |
| | | | | — | 2,2 | — | — | 12°30′ | | | | |
| | | | | — | — | 4,5 | — | 6° | | | | |
| | | | | — | — | — | 1,5 | 18° | | | | |
| — | 0,50 | 90 | | 3,0 | — | — | — | 6°30′ | | | | |
| | | | | — | 1,5 | — | — | 13° | | | | |
| | | | | — | — | 3,0 | — | 6°30′ | | | | |
| | | | | — | — | — | 1,0 | 19° | | | | |
| 2,5 | — | 118 | 38 | 15,0 | — | — | — | 6° | 16,00 | 24 | 14,0 | |
| | | | | — | 7,5 | — | — | 11° | | | | |
| | | | | — | — | 15,0 | — | 6° | | | | |
| | | | | — | — | — | 5,0 | 17° | | | | |
| — | 2,00 | | | 12,0 | — | — | — | 6° | | | | |
| | | | | — | 6,0 | — | — | 11° | | | | |
| | | | | — | — | 12,0 | — | 6° | | | | |
| | | | | — | — | — | 4,0 | 17° | | | | |
| — | 1,50 | | | 9,0 | — | — | — | 6° | | | | |
| | | | | — | 4,5 | — | — | 12° | | | | |
| | | | | — | — | 9,0 | — | 6° | | | | |
| | | | | — | — | — | 3,0 | 17°30′ | | | | |
| — | 1,00 | 112 | 29 | 6,0 | — | — | — | 6° | | | | |
| | | | | — | 3,0 | — | — | 12° | | | | |
| | | | | — | — | 6,0 | — | 6° | | | | |

Размеры

| Метчики | | | | | | | | Номинальный диаметр резьбы $d$ для рядов | | | |
|---|---|---|---|---|---|---|---|---|---|---|---|
| Исполнения 1 | | | | Исполнения 2 | | | | | | | |
| Правые | | Левые | | Правые | | Левые | | | | | |
| Обозначение | Применяемость | Обозначение | Применяемость | Обозначение | Применяемость | Обозначение | Применяемость | 1 | 2 | 3 | |
| 2621-1757 | | 2621-1758 | | 2620-1757 | | 2620-1758 | | — | 22,0 | — | |
| 2621-1745 | | 2621-1746 | | 2620-1745 | | 2620-1746 | | | | | |
| 2621-1747 | | 2621-1748 | | 2620-1747 | | 2620-1748 | | | | | |
| 2621-1751 | | 2621-1752 | | 2620-1751 | | 2620-1752 | | | | | |
| 2621-1749 | | 2621-1750 | | 2620-1749 | | 2620-1750 | | | | | |
| 2621-1737 | | 2621-1738 | | 2620-1737 | | 2620-1738 | | | | | |
| 2621-1739 | | 2621-1740 | | 2620-1739 | | 2620-1740 | | | | | |
| 2621-1743 | | 2621-1744 | | 2620-1743 | | 2620-1744 | | | | | |
| 2621-1741 | | 2621-1742 | | 2620-1741 | | 2620-1742 | | 24 | — | | |
| 2621-1817 | | 2621-1818 | | 2620-1817 | | 2620-1818 | | | | | |
| 2621-1821 | | 2621-1822 | | 2620-1821 | | 2620-1822 | | | | | |
| 2621-1819 | | 2621-1820 | | 2620-1819 | | 2620-1820 | | | | | |
| 2621-1809 | | 2621-1810 | | 2620-1809 | | 2620-1810 | | | | | |
| 2621-1811 | | 2621-1812 | | 2620-1811 | | 2620-1812 | | | | | |
| 2621-1815 | | 2621-1816 | | 2620-1815 | | 2620-1816 | | | | | |
| 2621-1813 | | 2621-1814 | | 2620-1813 | | 2620-1814 | | | | | |
| 2621-1801 | | 2621-1802 | | 2620-1801 | | 2620-1802 | | | | | |
| 2621-1803 | | 2621-1804 | | 2620-1803 | | 2620-1804 | | | | | |
| 2621-1807 | | 2621-1808 | | 2620-1807 | | 2620-1808 | | | | | |
| 2621-1805 | | 2621-1806 | | 2620-1805 | | 2620-1806 | | | | | |
| 2621-1793 | | 2621-1794 | | 2620-1793 | | 2620-1794 | | | | | |
| 2621-1795 | | 2621-1796 | | 2620-1795 | | 2620-1796 | | | | | |
| 2621-1799 | | 2621-1800 | | 2620-1799 | | 2620-1800 | | | | | |
| 2621-1797 | | 2621-1797 | | 2620-1797 | | 2620-1798 | | | | | |
| 2621-1785 | | 2621-1786 | | 2620-1785 | | 2620-1786 | | | | | |
| 2621-1787 | | 2621-1788 | | 2620-1787 | | 2620-1788 | | | | | |
| 2621-1791 | | 2621-1792 | | 2620-1791 | | 2620-1792 | | | | | |
| 2621-1789 | | 2621-1790 | | 2620-1789 | | 2620-1790 | | | | | |
| 2621-1839 | | 2621-1840 | | 2620-1839 | | 2620-1840 | | — | — | 25,0 | |
| 2621-1841 | | 2621-1842 | | 2620-1841 | | 2620-1842 | | | | | |
| 2621-1845 | | 2621-1846 | | 2620-1845 | | 2620-1846 | | | | | |
| 2621-1843 | | 2621-1844 | | 2620-1843 | | 2620-1844 | | | | | |
| 2621-1831 | | 2621-1832 | | 2620-1831 | | 2620-1832 | | | | | |
| 2621-1833 | | 2621-1834 | | 2620-1833 | | 2620-1834 | | | | | |
| 2621-1837 | | 2621-1838 | | 2620-1837 | | 2620-1838 | | | | | |

*Продолжение табл. 3*

в мм

| Шаг резьбы $P$ | | $L$ h16 | $l$, не более | $l_1$ метчиков | | | | $\varphi$ | $d_1$ h9* | $l_3$ | $d_3$ | $R$ |
|---|---|---|---|---|---|---|---|---|---|---|---|---|
| | | | | одинарных для отверстий | | комплектных | | | | Исполнение 2 | | |
| крупный | мелкий | | | сквозных | глухих | чернового | чистового | | | | | |
| — | 1,00 | 112 | 29 | — | — | — | 2,0 | 18° | 16,00 | 24 | 14,0 | 6,0 |
| — | 0,75 | | 20 | 4,5 | — | — | — | 6° | | | | |
| | | | | — | 2,2 | — | — | 12°30′ | | | | |
| | | | | — | — | 4,5 | — | 6° | | | | |
| | | | | — | — | — | 1,5 | 18° | | | | |
| — | 0,50 | 90 | | 3,0 | — | — | — | 6°30′ | | | | |
| | | | | — | 1,5 | — | — | 13° | | | | |
| | | | | — | — | 3,0 | — | 6°30′ | | | | |
| | | | | — | — | — | 1,0 | 19° | | | | |
| 3 | — | 130 | 45 | 18,0 | — | — | — | 6° | 18,00 | 26 | 16,0 | |
| | | | | — | — | 18,0 | — | 6° | | | | |
| | | | | — | — | — | 6,0 | 17° | | | | |
| — | 2,00 | 130 | 45 | 12,0 | — | — | — | 6° | | | | |
| | | | | — | 6,0 | — | — | 11° | | | | |
| | | | | — | — | 12,0 | — | 6° | | | | |
| | | | | — | — | — | 4,0 | 17° | | | | |
| — | 1,50 | | | 9,0 | — | — | — | 6° | | | | |
| | | | | — | 4,5 | — | — | 12° | | | | |
| | | | | — | — | 9,0 | — | 6° | | | | |
| | | | | — | — | — | 3,0 | 17°30′ | | | | |
| — | 1,00 | 113 | 33 | 6,0 | — | — | — | 6° | | | | |
| | | | | — | 3,0 | — | — | 12° | | | | |
| | | | | — | — | 6,0 | — | 6° | | | | |
| | | | | — | — | — | 2,0 | 18° | | | | |
| — | 0,75 | | 25 | 4,5 | — | — | — | 6° | | | | |
| | | | | — | 2,2 | — | — | 12°30′ | | | | |
| | | | | — | — | 4,5 | — | 6° | | | | |
| | | | | — | — | — | 1,5 | 18° | | | | |
| — | 2,00 | 120 | 35 | 12,0 | — | — | — | 6° | | | | |
| | | | | — | 6,0 | — | — | 11° | | | | |
| | | | | — | — | 12,0 | — | 6° | | | | |
| | | | | — | — | — | 4,0 | 17° | | | | |
| — | 1,50 | | | 9,0 | — | — | — | 6° | | | | |
| | | | | — | 4,5 | — | — | 12° | | | | |
| | | | | — | — | 9,0 | — | 6° | | | | |

Размеры

| Метчики | | | | | | | | Номинальный диаметр резьбы $d$ для рядов | | |
|---|---|---|---|---|---|---|---|---|---|---|
| Исполнения 1 | | | | Исполнения 2 | | | | | | |
| Правые | | Левые | | Правые | | Левые | | | | |
| Обозначение | Применяемость | Обозначение | Применяемость | Обозначение | Применяемость | Обозначение | Применяемость | 1 | 2 | 3 |
| 2621-1835 | | 2621-1836 | | 2620-1835 | | 2620-1836 | | — | — | 25,0 |
| 2621-1823 | | 2621-1824 | | 2620-1823 | | 2620-1824 | | | | |
| 2621-1825 | | 2621-1826 | | 2620-1825 | | 2620-1826 | | | | |
| 2621-1829 | | 2621-1830 | | 2620-1829 | | 2620-1830 | | | | |
| 2621-1827 | | 2621-1828 | | 2620-1827 | | 2620-1828 | | | | |
| 2621-1847 | | 2621-1848 | | 2620-1847 | | 2620-1848 | | — | — | 26,0 |
| 2621-1849 | | 2621-1850 | | 2620-1849 | | 2620-1850 | | | | |
| 2621-1853 | | 2621-1854 | | 2620-1853 | | 2620-1854 | | | | |
| 2621-1851 | | 2621-1852 | | 2620-1851 | | 2620-1852 | | | | |
| 2621-1887 | | 2621-1888 | | 2620-1887 | | 2620-1888 | | | 27,0 | — |
| 2621-1891 | | 2621-1892 | | 2620-1891 | | 2620-1892 | | | | |
| 2621-1889 | | 2621-1890 | | 2620-1889 | | 2620-1890 | | | | |
| 2621-1879 | | 2621-1880 | | 2620-1879 | | 2620-1880 | | | | |
| 2621-1881 | | 2621-1882 | | 2620-1881 | | 2620-1882 | | | | |
| 2621-1885 | | 2621-1886 | | 2620-1885 | | 2620-1886 | | | | |
| 2621-1883 | | 2621-1884 | | 2620-1883 | | 2620-1884 | | | | |
| 2621-1871 | | 2621-1872 | | 2620-1871 | | 2620-1872 | | | | |
| 2621-1873 | | 2621-1874 | | 2620-1873 | | 2620-1874 | | | | |
| 2621-1877 | | 2621-1878 | | 2620-1877 | | 2620-1878 | | | | |
| 2621-1875 | | 2621-1876 | | 2620-1875 | | 2620-1876 | | | | |
| 2621-1863 | | 2621-1864 | | 2620-1863 | | 2620-1864 | | | | |
| 2621-1865 | | 2621-1866 | | 2620-1865 | | 2620-1866 | | | | |
| 2621-1869 | | 2621-1870 | | 2620-1869 | | 2620-1870 | | | | |
| 2621-1867 | | 2621-1868 | | 2620-1867 | | 2620-1868 | | | | |
| 2621-1855 | | 2621-1856 | | 2620-1855 | | 2620-1856 | | | | |
| 2621-1857 | | 2621-1858 | | 2620-1857 | | 2620-1858 | | | | |
| 2621-1861 | | 2621-1862 | | 2620-1861 | | 2620-1862 | | | | |
| 2621-1859 | | 2621-1860 | | 2620-1859 | | 2620-1860 | | — | — | 28,0 |
| 2621-1909 | | 2621-1910 | | 2620-1909 | | 2620-1910 | | | | |
| 2621-1911 | | 2621-1912 | | 2620-1911 | | 2620-1912 | | | | |
| 2621-1915 | | 2621-1916 | | 2620-1915 | | 2620-1916 | | | | |
| 2621-1913 | | 2621-1914 | | 2620-1913 | | 2620-1914 | | | | |
| 2621-1901 | | 2621-1902 | | 2620-1901 | | 2620-1902 | | | | |
| 2621-1903 | | 2621-1904 | | 2620-1903 | | 2620-1904 | | | | |
| 2621-1907 | | 2621-1908 | | 2620-1907 | | 2620-1908 | | | | |

*Продолжение табл. 3*

в мм

| Шаг резьбы $P$ | | $L$ h16 | $l$, не более | $l_1$ метчиков | | | | $\varphi$ | $d_1$ h9* | $l_3$ | $d_3$ | $R$ |
|---|---|---|---|---|---|---|---|---|---|---|---|---|
| | | | | одинарных для отверстий | | комплектных | | | | Исполнение 2 | | |
| крупный | мелкий | | | сквозных | глухих | чернового | чистового | | | | | |
| — | 1,50 | 120 | 35 | — | — | — | 3,0 | 17°30′ | 18,00 | 26 | 16,0 | 6,0 |
| — | 1,00 | 113 | 33 | 6,0 | — | — | — | 6° | | | | |
| | | | | — | 3,0 | — | — | 12° | | | | |
| | | | | — | — | 6,0 | — | 6° | | | | |
| | | | | — | — | — | 2,0 | 18° | | | | |
| — | 1,50 | 120 | 35 | 9,0 | — | — | — | 6° | | | | |
| | | | | — | 4,5 | — | — | 12° | | | | |
| | | | | — | — | 9,0 | — | 6° | | | | |
| | | | | — | — | — | 3,0 | 17°30′ | | | | |
| 3,0 | — | 135 | 45 | 18,0 | — | — | — | 6° | 20,00 | 28 | 18,0 | |
| | | | | — | — | 18,0 | — | 6° | | | | |
| | | | | — | — | — | 6,0 | 17° | | | | |
| — | 2,00 | 127 | 37 | 12,0 | — | — | — | 6° | | | | |
| | | | | — | 6,0 | — | — | 11° | | | | |
| | | | | — | — | 12,0 | — | 6° | | | | |
| | | | | — | — | — | 4,0 | 17° | | | | |
| — | 1,50 | | | 9,0 | — | — | — | 6° | | | | |
| | | | | — | 4,5 | — | — | 12° | | | | |
| | | | | — | — | 9,0 | — | 6° | | | | |
| | | | | — | — | — | 3,0 | 17°30′ | | | | |
| — | 1,00 | 120 | 33 | 6,0 | — | — | — | 6° | | | | |
| | | | | — | 3,0 | — | — | 12° | | | | |
| | | | | — | — | 6,0 | — | 6° | | | | |
| | | | | — | — | — | 2,0 | 18° | | | | |
| — | 0,75 | | 25 | 4,5 | — | — | — | 6° | | | | |
| | | | | — | 2,2 | — | — | 12°30′ | | | | |
| | | | | — | — | 4,5 | — | 6° | | | | |
| | | | | — | — | — | 1,5 | 18° | | | | |
| — | 2,00 | 127 | 37 | 12,0 | — | — | — | 6° | | | | |
| | | | | — | 6,0 | — | — | 11° | | | | |
| | | | | — | — | 12,0 | — | 6° | | | | |
| | | | | — | — | — | 4,0 | 17° | | | | |
| — | 1,50 | | | 9,0 | — | — | — | 6° | | | | |
| | | | | — | 4,5 | — | — | 12° | | | | |
| | | | | — | — | 9,0 | — | 6° | | | | |

Размеры

| Метчики | | | | | | | | Номинальный диаметр резьбы $d$ для рядов | | |
|---|---|---|---|---|---|---|---|---|---|---|
| Исполнения 1 | | | | Исполнения 2 | | | | | | |
| Правые | | Левые | | Правые | | Левые | | | | |
| Обозначение | Применяемость | Обозначение | Применяемость | Обозначение | Применяемость | Обозначение | Применяемость | 1 | 2 | 3 |
| 2621-1905 | | 2621-1906 | | 2620-1905 | | 2620-1906 | | — | — | 28,0 |
| 2621-1893 | | 2621-1894 | | 2620-1893 | | 2620-1894 | | | | |
| 2621-1895 | | 2621-1896 | | 2620-1895 | | 2620-1896 | | | | |
| 2621-1899 | | 2621-1900 | | 2620-1899 | | 2620-1900 | | | | |
| 2621-1897 | | 2621-1898 | | 2620-1897 | | 2620-1898 | | | | |
| 2621-1955 | | 2621-1956 | | 2620-1955 | | 2620-1956 | | 30 | — | — |
| 2621-1959 | | 2621-1960 | | 2620-1959 | | 2620-1960 | | | | |
| 2621-1957 | | 2621-1958 | | 2620-1957 | | 2620-1958 | | | | |
| 2621-1949 | | 2621-1950 | | 2620-1949 | | 2620-1950 | | | | |
| 2621-1953 | | 2621-1954 | | 2620-1953 | | 2620-1954 | | | | |
| 2621-1951 | | 2621-1952 | | 2620-1951 | | 2620-1952 | | | | |
| 2621-1941 | | 2621-1942 | | 2620-1941 | | 2620-1942 | | | | |
| 2621-1943 | | 2621-1944 | | 2620-1943 | | 2620-1944 | | | | |
| 2621-1947 | | 2621-1948 | | 2620-1947 | | 2620-1948 | | | | |
| 2621-1945 | | 2621-1946 | | 2620-1945 | | 2620-1946 | | | | |
| 2621-1933 | | 2621-1934 | | 2620-1933 | | 2620-1934 | | | | |
| 2621-1935 | | 2621-1936 | | 2620-1935 | | 2620-1936 | | | | |
| 2621-1939 | | 2621-1940 | | 2620-1939 | | 2620-1940 | | | | |
| 2621-1937 | | 2621-1938 | | 2620-1937 | | 2620-1938 | | | | |
| 2621-1925 | | 2621-1926 | | 2620-1925 | | 2620-1926 | | | | |
| 2621-1927 | | 2621-1928 | | 2620-1927 | | 2620-1928 | | | | |
| 2621-1931 | | 2621-1932 | | 2620-1931 | | 2620-1932 | | | | |
| 2621-1929 | | 2621-1930 | | 2620-1929 | | 2620-1930 | | | | |
| 2621-1917 | | 2621-1918 | | 2620-1917 | | 2620-1918 | | | | |
| 2621-1919 | | 2621-1920 | | 2620-1919 | | 2620-1920 | | | | |
| 2621-1923 | | 2621-1924 | | 2620-1923 | | 2620-1924 | | | | |
| 2621-1921 | | 2621-1922 | | 2620-1921 | | 2620-1922 | | | | |
| 2621-1969 | | 2621-1970 | | 2620-1969 | | 2620-1970 | | — | — | 32,0 |
| 2621-1971 | | 2621-1972 | | 2620-1971 | | 2620-1972 | | | | |
| 2621-1975 | | 2621-1976 | | 2620-1975 | | 2620-1976 | | | | |
| 2621-1973 | | 2621-1974 | | 2620-1973 | | 2620-1974 | | | | |
| 2621-1961 | | 2621-1962 | | 2620-1961 | | 2620-1962 | | | | |
| 2621-1963 | | 2621-1964 | | 2620-1963 | | 2620-1964 | | | | |
| 2621-1967 | | 2621-1968 | | 2620-1967 | | 2620-1968 | | | | |
| 2621-1965 | | 2621-1966 | | 2620-1965 | | 2620-1966 | | | | |

*Продолжение табл. 3*

в мм

| Шаг резьбы $P$ | | $L$ h16 | $l$, не более | $l_1$ метчиков | | | | $\varphi$ | $d_1$ h9* | $l_3$ | $d_3$ | $R$ |
|---|---|---|---|---|---|---|---|---|---|---|---|---|
| | | | | одинарных для отверстий | | комплектных | | | | Исполнение 2 | | |
| крупный | мелкий | | | сквозных | глухих | чернового | чистового | | | | | |
| — | 1,50 | 127 | 37 | — | — | — | 3,0 | 17°30′ | 20,00 | 28 | 18,0 | 6,0 |
| — | 1,00 | 120 | 33 | 6,0 | — | — | — | 6° | | | | |
| | | | | — | 3,0 | — | — | 12° | | | | |
| | | | | — | — | 6,0 | — | 6° | | | | |
| | | | | — | — | — | 2,0 | 18° | | | | |
| 3,5 | — | 138 | 48 | 21,0 | — | — | — | 5°30′ | | | | |
| | | | | — | — | 21,0 | — | 5°30′ | | | | |
| | | | | — | — | — | 7,0 | 17° | | | | |
| — | 3,00 | | | 18,0 | — | — | — | 6° | | | | |
| | | | | — | — | 18,0 | — | 6° | | | | |
| | | | | — | — | — | 6,0 | 17° | | | | |
| — | 2,00 | 127 | 37 | 12,0 | — | — | — | 6° | | | | |
| | | | | — | 6,0 | — | — | 11° | | | | |
| | | | | — | — | 12,0 | — | 6° | | | | |
| | | | | — | — | — | 4,0 | 17°30′ | | | | |
| — | 1,50 | | | 9,0 | — | — | — | 6° | | | | |
| | | | | — | 4,5 | — | — | 12° | | | | |
| | | | | — | — | 9,0 | — | 6° | | | | |
| | | | | — | — | — | 3,0 | 17° | | | | |
| — | 1,00 | 120 | 33 | 6,0 | — | — | — | 6° | | | | |
| | | | | — | 3,0 | — | — | 12° | | | | |
| | | | | — | — | 6,0 | — | 6° | | | | |
| | | | | — | — | — | 2,0 | 18° | | | | |
| — | 0,75 | | 25 | 4,5 | — | — | — | 6° | | | | |
| | | | | — | 2,2 | — | — | 12°30′ | | | | |
| | | | | — | — | 4,5 | — | 6° | | | | |
| | | | | — | — | — | 1,5 | 18° | | | | |
| — | 2,00 | 127 | 37 | 12,0 | — | — | — | 6° | 22,40 | 32 | 20,0 | |
| | | | | — | 6,0 | — | — | 11° | | | | |
| | | | | — | — | 12,0 | — | 6° | | | | |
| | | | | — | — | — | 4,0 | 17° | | | | |
| — | 1,50 | 137 | | 9,0 | — | — | — | 6° | | | | |
| | | | | — | 4,5 | — | — | 12° | | | | |
| | | | | — | — | 9,0 | — | 6° | | | | |
| | | | | — | — | — | 3,0 | 17°30′ | | | | |

Размеры

| Метчики | | | | | | | | Номинальный диаметр резьбы $d$ для рядов | | |
|---|---|---|---|---|---|---|---|---|---|---|
| Исполнения 1 | | | | Исполнения 2 | | | | | | |
| Правые | | Левые | | Правые | | Левые | | | | |
| Обозначение | Применяемость | Обозначение | Применяемость | Обозначение | Применяемость | Обозначение | Применяемость | 1 | 2 | 3 |
| 2621-2015 | | 2621-2016 | | 2620-2015 | | 2620-2016 | | | | |
| 2621-2019 | | 2621-2020 | | 2620-2019 | | 2620-2020 | | | | |
| 2621-2017 | | 2621-2018 | | 2620-2017 | | 2620-2018 | | | | |
| 2621-2009 | | 2621-2010 | | 2620-2009 | | 2620-2010 | | | | |
| 2621-2013 | | 2621-2014 | | 2620-2013 | | 2620-2014 | | | | |
| 2621-2011 | | 2621-2012 | | 2620-2011 | | 2620-2012 | | | | |
| 2621-2001 | | 2621-2002 | | 2620-2001 | | 2620-2002 | | | | |
| 2621-2003 | | 2621-2004 | | 2620-2003 | | 2620-2004 | | | | |
| 2621-2007 | | 2621-2008 | | 2620-2007 | | 2620-2008 | | | | |
| 2621-2005 | | 2621-2006 | | 2620-2005 | | 2620-2006 | | | 33,0 | — |
| 2621-1993 | | 2621-1994 | | 2620-1993 | | 2620-1994 | | | | |
| 2621-1995 | | 2621-1996 | | 2620-1995 | | 2620-1996 | | — | | |
| 2621-1999 | | 2621-2000 | | 2620-1999 | | 2620-2000 | | | | |
| 2621-1997 | | 2621-1998 | | 2620-1997 | | 2620-1998 | | | | |
| 2621-1985 | | 2621-1986 | | 2620-1985 | | 2620-1986 | | | | |
| 2621-1987 | | 2621-1988 | | 2620-1987 | | 2620-1988 | | | | |
| 2621-1991 | | 2621-1992 | | 2620-1991 | | 2620-1992 | | | | |
| 2621-1989 | | 2621-1990 | | 2620-1989 | | 2620-1990 | | | | |
| 2621-1977 | | 2621-1978 | | 2620-1977 | | 2620-1978 | | | | |
| 2621-1979 | | 2621-1980 | | 2620-1979 | | 2620-1980 | | | | |
| 2621-1983 | | 2621-1984 | | 2620-1983 | | 2620-1984 | | | | |
| 2621-1981 | | 2621-1982 | | 2620-1981 | | 2620-1982 | | | | |
| 2621-2021 | | 2621-2022 | | 2620-2021 | | 2620-2022 | | | | |
| 2621-2023 | | 2621-2024 | | 2620-2023 | | 2620-2024 | | | | |
| 2621-2027 | | 2621-2028 | | 2620-2027 | | 2620-2028 | | | | 35,0 |
| 2621-2025 | | 2621-2026 | | 2620-2025 | | 2620-2026 | | | | |
| 2621-2059 | | 2621-2060 | | 2620-2059 | | 2620-2060 | | | | |
| 2621-2063 | | 2621-2064 | | 2620-2063 | | 2620-2064 | | | — | |
| 2621-2061 | | 2621-2062 | | 2620-2061 | | 2620-2062 | | | | |
| 2621-2053 | | 2621-2054 | | 2620-2053 | | 2620-2054 | | | | |
| 2621-2057 | | 2621-2058 | | 2620-2057 | | 2620-2058 | | 36 | | — |
| 2621-2055 | | 2621-2056 | | 2620-2055 | | 2620-2056 | | | | |
| 2621-2045 | | 2621-2046 | | 2620-2045 | | 2620-2046 | | | | |
| 2621-2047 | | 2621-2048 | | 2620-2047 | | 2620-2048 | | | | |
| 2621-2051 | | 2621-2052 | | 2620-2051 | | 2620-2052 | | | | |

*Продолжение табл. 3*

в мм

| Шаг резьбы $P$ | | $L$ h16 | $l$, не более | $l_1$ метчиков | | | | $\varphi$ | $d_1$ h9* | $l_3$ | $d_3$ | $R$ |
|---|---|---|---|---|---|---|---|---|---|---|---|---|
| | | | | одинарных для отверстий | | комплектных | | | | Исполнение 2 | | |
| крупный | мелкий | | | сквозных | глухих | чернового | чистового | | | | | |
| 3,50 | — | 151 | 51 | 21,0 | — | — | — | 5°30′ | 22,40 | 32 | 20,0 | 6,0 |
| | | | | — | — | 21,0 | — | 5°30′ | | | | |
| | | | | — | — | — | 7,0 | 17° | | | | |
| — | 3,00 | | | 18,0 | — | — | — | 6° | | | | |
| | | | | — | — | 18,0 | — | 6° | | | | |
| | | | | — | — | — | 6,0 | 17° | | | | |
| — | 2,00 | 137 | 37 | 12,0 | — | — | — | 6° | | | | |
| | | | | — | 6,0 | — | — | 11° | | | | |
| | | | | — | — | 12,0 | — | 6° | | | | |
| | | | | — | — | — | 4,0 | 17° | | | | |
| — | 1,50 | | | 9,0 | — | — | — | 6° | | | | |
| | | | | — | 4,5 | — | — | 12° | | | | |
| | | | | — | — | 9,0 | — | 6° | | | | |
| | | | | — | — | — | 3,0 | 17°30′ | | | | |
| — | 1,00 | 130 | 32 | 6,0 | — | — | — | 6° | | | | |
| | | | | — | 3,0 | — | — | 12° | | | | |
| | | | | — | — | 6,0 | — | 6° | | | | |
| | | | | — | — | — | 2,0 | 18° | | | | |
| — | 0,75 | | 25 | 4,5 | — | — | — | 6° | | | | |
| | | | | — | 2,2 | — | — | 12°30′ | | | | |
| | | | | — | — | 4,5 | — | 6° | | | | |
| | | | | — | — | — | 1,5 | 18° | | | | |
| — | 1,50 | 144 | 39 | 9,0 | — | — | — | 6° | 25,00 | 34 | 22,0 | |
| | | | | — | 4,5 | — | — | 12° | | | | |
| | | | | — | — | 9,0 | — | 6° | | | | |
| | | | | — | — | — | 3,0 | 17°30′ | | | | |
| 4 | — | 162 | 57 | 24,0 | — | — | — | 5°30′ | | | | |
| | | | | — | — | 24,0 | — | 5°30′ | | | | |
| | | | | — | — | — | 8,0 | 17° | | | | |
| — | 3,00 | | | 18,0 | — | — | — | 6° | | | | |
| | | | | — | — | 18,0 | — | 6° | | | | |
| | | | | — | — | — | 6,0 | 17° | | | | |
| — | 2,00 | 144 | 39 | 12,0 | — | — | — | 6° | | | | |
| | | | | — | 6,0 | — | — | 11° | | | | |
| | | | | — | — | 12,0 | — | 6° | | | | |

Размеры

| Метчики | | | | | | | | Номинальный диаметр резьбы $d$ для рядов | | |
|---|---|---|---|---|---|---|---|---|---|---|
| Исполнения 1 | | | | Исполнения 2 | | | | | | |
| Правые | | Левые | | Правые | | Левые | | | | |
| Обозначение | Применяемость | Обозначение | Применяемость | Обозначение | Применяемость | Обозначение | Применяемость | 1 | 2 | 3 |
| 2621-2049 | | 2621-2050 | | 2620-2049 | | 2620-2050 | | 36 | — | — |
| 2621-2037 | | 2621-2038 | | 2620-2037 | | 2620-2038 | | | | |
| 2621-2039 | | 2621-2040 | | 2620-2039 | | 2620-2040 | | | | |
| 2621-2043 | | 2621-2044 | | 2620-2043 | | 2620-2044 | | | | |
| 2621-2041 | | 2621-2042 | | 2620-2041 | | 2620-2042 | | | | |
| 2621-2029 | | 2621-2030 | | 2620-2029 | | 2620-2030 | | | | |
| 2621-2031 | | 2621-2032 | | 2620-2031 | | 2620-2032 | | | | |
| 2621-2035 | | 2621-2036 | | 2620-2035 | | 2620-2036 | | | | |
| 2621-2033 | | 2621-2034 | | 2620-2033 | | 2620-2034 | | | | |
| 2621-2065 | | 2621-2066 | | 2620-2065 | | 2620-2066 | | — | — | 38,0 |
| 2621-2067 | | 2621-2068 | | 2620-2067 | | 2620-2068 | | | | |
| 2621-2071 | | 2621-2072 | | 2620-2071 | | 2620-2072 | | | | |
| 2621-2069 | | 2621-2070 | | 2620-2069 | | 2620-2070 | | | | |
| 2621-2103 | | 2621-2104 | | 2620-2103 | | 2620-2104 | | | 39,0 | — |
| 2621-2107 | | 2621-2108 | | 2620-2107 | | 2620-2108 | | | | |
| 2621-2105 | | 2621-2106 | | 2620-2105 | | 2620-2106 | | | | |
| 2621-2097 | | 2621-2098 | | 2620-2097 | | 2620-2098 | | | | |
| 2621-2101 | | 2621-2102 | | 2620-2101 | | 2620-2102 | | | | |
| 2621-2099 | | 2621-2100 | | 2620-2099 | | 2620-2100 | | | | |
| 2621-2089 | | 2621-2090 | | 2620-2089 | | 2620-2090 | | | | |
| 2621-2091 | | 2621-2092 | | 2620-2091 | | 2620-2092 | | | | |
| 2621-2095 | | 2621-2096 | | 2620-2095 | | 2620-2096 | | | | |
| 2621-2093 | | 2621-2094 | | 2620-2093 | | 2620-2094 | | | | |
| 2621-2081 | | 2621-2082 | | 2620-2081 | | 2620-2082 | | | | |
| 2621-2083 | | 2621-2084 | | 2620-2083 | | 2620-2084 | | | | |
| 2621-2087 | | 2621-2088 | | 2620-2087 | | 2620-2088 | | | | |
| 2621-2085 | | 2621-2086 | | 2620-2085 | | 2620-2086 | | | | |
| 2621-2073 | | 2621-2074 | | 2620-2073 | | 2620-2074 | | | | |
| 2621-2075 | | 2621-2076 | | 2620-2075 | | 2620-2076 | | | | |
| 2621-2079 | | 2621-2080 | | 2620-2079 | | 2620-2080 | | | | |
| 2621-2077 | | 2621-2078 | | 2620-2077 | | 2620-2078 | | | | |
| 2621-2125 | | 2621-2126 | | 2620-2125 | | 2620-2126 | | | — | 40,0 |
| 2621-2129 | | 2621-2130 | | 2620-2129 | | 2620-2130 | | | | |
| 2621-2127 | | 2621-2128 | | 2620-2127 | | 2620-2128 | | | | |
| 2621-2117 | | 2621-2118 | | 2620-2117 | | 2620-2118 | | | | |

*Продолжение табл. 3*

в мм

| Шаг резьбы $P$ | | $L$ h16 | $l$, не более | $l_1$ метчиков | | | | $\varphi$ | $d_1$ h9* | $l_3$ | $d_3$ | $R$ |
|---|---|---|---|---|---|---|---|---|---|---|---|---|
| | | | | одинарных для отверстий | | комплектных | | | | Исполнение 2 | | |
| крупный | мелкий | | | сквозных | глухих | черного | чистового | | | | | |
| — | 2,00 | 144 | 39 | — | — | — | 4,0 | 17° | 25,00 | 34 | 22,0 | 6,0 |
| — | 1,50 | | | 9,0 | — | — | — | 6° | | | | |
| | | | | — | 4,5 | — | — | 12° | | | | |
| | | | | — | — | 9,0 | — | 6° | | | | |
| | | | | — | — | — | 3,0 | 17°30′ | | | | |
| — | 1,00 | 130 | 32 | 6,0 | — | — | — | 6° | | | | |
| | | | | — | 3,0 | — | — | 12° | | | | |
| | | | | — | — | 6,0 | — | 6° | | | | |
| | | | | — | — | — | 2,0 | 18° | | | | |
| — | 1,50 | 151 | 39 | 9,0 | — | — | — | 6° | 28,00 | 36 | 25,0 | |
| | | | | — | 4,5 | — | — | 12° | | | | |
| | | | | — | — | 9,0 | — | 6° | | | | |
| | | | | — | — | — | 3,0 | 17°30′ | | | | |
| 4 | — | 170 | 60 | 24,0 | — | — | — | 5°30′ | | | | |
| | | | | — | — | 24,0 | — | 5°30′ | | | | |
| | | | | — | — | — | 8,0 | 17° | | | | |
| — | 3,00 | | | 18,0 | — | — | — | 6° | | | | |
| | | | | — | — | 18,0 | — | 6° | | | | |
| | | | | — | — | — | 6,0 | 17° | | | | |
| — | 2,00 | 149 | 39 | 12,0 | — | — | — | 6° | | | | |
| | | | | — | 6,0 | — | — | 11° | | | | |
| | | | | — | — | 12,0 | — | 6° | | | | |
| | | | | — | — | — | 4,0 | 17° | | | | |
| — | 1,50 | | | 9,0 | — | — | — | 6° | | | | |
| | | | | — | 4,5 | — | — | 12° | | | | |
| | | | | — | — | 9,0 | — | 6° | | | | |
| | | | | — | — | — | 3,0 | 17°30′ | | | | |
| — | 1,00 | 144 | 37 | 6,0 | — | — | — | 6° | | | | |
| | | | | — | 3,0 | — | — | 12° | | | | |
| | | | | — | — | 6,0 | — | 6° | | | | |
| | | | | — | — | — | 2 | 18° | | | | |
| — | 3,00 | 170 | 60 | 18,0 | — | — | — | 6° | | | | |
| | | | | — | — | 18,0 | — | 6° | | | | |
| | | | | — | — | — | 6,0 | 17° | | | | |
| — | 2,00 | 149 | 39 | 12,0 | — | — | — | 6° | | | | |

Размеры

| Метчики | | | | | | | | Номинальный диаметр резьбы $d$ для рядов | | | |
|---|---|---|---|---|---|---|---|---|---|---|---|
| Исполнения 1 | | | | Исполнения 2 | | | | | | | |
| Правые | | Левые | | Правые | | Левые | | | | | |
| Обозначение | Применяемость | Обозначение | Применяемость | Обозначение | Применяемость | Обозначение | Применяемость | 1 | 2 | 3 | |
| 2621-2119 | | 2621-2120 | | 2620-2119 | | 2620-2120 | | — | — | 40,0 | |
| 2621-2123 | | 2621-2124 | | 2620-2123 | | 2620-2124 | | | | | |
| 2621-2121 | | 2621-2122 | | 2620-2121 | | 2620-2122 | | | | | |
| 2621-2109 | | 2621-2110 | | 2620-2109 | | 2620-2110 | | | | | |
| 2621-2111 | | 2621-2112 | | 2620-2111 | | 2620-2112 | | | | | |
| 2621-2115 | | 2621-2116 | | 2620-2115 | | 2620-2116 | | | | | |
| 2621-2113 | | 2621-2114 | | 2620-2113 | | 2620-2114 | | | | | |
| 2621-2167 | | 2621-2168 | | 2620-2167 | | 2620-2168 | | 42 | — | — | |
| 2621-2171 | | 2621-2172 | | 2620-2171 | | 2620-2172 | | | | | |
| 2621-2169 | | 2621-2170 | | 2620-2169 | | 2620-2170 | | | | | |
| 2621-2161 | | 2621-2162 | | 2620-2161 | | 2620-2162 | | | | | |
| 2621-2165 | | 2621-2166 | | 2620-2165 | | 2620-2166 | | | | | |
| 2621-2163 | | 2621-2164 | | 2620-2163 | | 2620-2164 | | | | | |
| 2621-2155 | | 2621-2156 | | 2620-2155 | | 2620-2156 | | | | | |
| 2621-2159 | | 2621-2160 | | 2620-2159 | | 2620-2160 | | | | | |
| 2621-2157 | | 2621-2158 | | 2620-2157 | | 2620-2158 | | | | | |
| 2621-2147 | | 2621-2148 | | 2620-2147 | | 2620-2148 | | | | | |
| 2621-2149 | | 2621-2150 | | 2620-2149 | | 2620-2150 | | | | | |
| 2621-2153 | | 2621-2154 | | 2620-2153 | | 2620-2154 | | | | | |
| 2621-2151 | | 2621-2152 | | 2620-2151 | | 2620-2152 | | | | | |
| 2621-2139 | | 2621-2140 | | 2620-2139 | | 2620-2140 | | | | | |
| 2621-2141 | | 2621-2142 | | 2620-2141 | | 2620-2142 | | | | | |
| 2621-2145 | | 2621-2146 | | 2620-2145 | | 2620-2146 | | | | | |
| 2621-2143 | | 2621-2144 | | 2620-2143 | | 2620-2144 | | | | | |
| 2621-2131 | | 2621-2132 | | 2620-2131 | | 2620-2132 | | | | | |
| 2621-2133 | | 2621-2134 | | 2620-2133 | | 2620-2134 | | | | | |
| 2621-2137 | | 2621-2138 | | 2620-2137 | | 2620-2138 | | | | | |
| 2621-2135 | | 2621-2136 | | 2620-2135 | | 2620-2136 | | | | | |
| 2621-2209 | | 2621-2210 | | 2620-2209 | | 2620-2210 | | — | 45 | | |
| 2621-2213 | | 2621-2214 | | 2620-2213 | | 2620-2214 | | | | | |
| 2621-2211 | | 2621-2212 | | 2620-2211 | | 2620-2212 | | | | | |
| 2621-2203 | | 2621-2204 | | 2620-2203 | | 2620-2204 | | | | | |
| 2621-2207 | | 2621-2208 | | 2620-2207 | | 2620-2208 | | | | | |
| 2621-2205 | | 2621-2206 | | 2620-2205 | | 2620-2206 | | | | | |
| 2621-2197 | | 2621-2198 | | 2620-2197 | | 2620-2198 | | | | | |

*Продолжение табл. 3*

в мм

| Шаг резьбы $P$ | | $L$ h16 | $l$, не более | $l_1$ метчиков | | | | $\varphi$ | $d_1$ h9* | $l_3$ | $d_3$ | $R$ |
|---|---|---|---|---|---|---|---|---|---|---|---|---|
| | | | | одинарных для отверстий | | комплектных | | | | Исполнение 2 | | |
| крупный | мелкий | | | сквозных | глухих | чернового | чистового | | | | | |
| — | 2,00 | 149 | 39 | — | 6,0 | — | — | 11° | 28,00 | 36 | 25,0 | 6,0 |
| | | | | — | — | 12,0 | — | 6° | | | | |
| | | | | — | — | — | 4,0 | 17° | | | | |
| — | 1,50 | | | 9,0 | — | — | — | 6° | | | | |
| | | | | — | 4,5 | — | — | 12° | | | | |
| | | | | — | — | 9,0 | — | 6° | | | | |
| | | | | — | — | — | 3,0 | 17°30′ | | | | |
| 4,5 | — | 170 | 60 | 27,0 | — | — | — | 5°30′ | | | | |
| | | | | — | — | 27,0 | — | 5°30′ | | | | |
| | | | | — | — | — | 9,0 | 17° | | | | |
| — | 4,00 | | | 24,0 | — | — | — | 5°30′ | | | | |
| | | | | — | — | 24,0 | — | 5°30′ | | | | |
| | | | | — | — | — | 8,0 | 17° | | | | |
| — | 3,00 | | | 18,0 | — | — | — | 6° | | | | |
| | | | | — | — | 18,0 | — | 6° | | | | |
| | | | | — | — | — | 6,0 | 17° | | | | |
| — | 2,0 | 149 | 39 | 12,0 | — | — | — | 6° | | | | |
| | | | | — | 6,0 | — | — | 11° | | | | |
| | | | | — | — | 12,0 | — | 6° | | | | |
| | | | | — | — | — | 4,0 | 17° | | | | |
| — | 1,5 | | | 9,0 | — | — | — | 6° | | | | |
| | | | | — | 4,5 | — | — | 12° | | | | |
| | | | | — | — | 9,0 | — | 6° | | | | |
| | | | | — | — | — | 3,0 | 17°30′ | | | | |
| — | 1,0 | 144 | 37 | 6,0 | — | — | — | 6° | | | | |
| | | | | — | 3,0 | — | — | 12° | | | | |
| | | | | — | — | 6,0 | — | 6° | | | | |
| | | | | — | — | — | 2,0 | 18° | | | | |
| 4,5 | — | 187 | 67 | 27,0 | — | — | — | 5°30′ | 31,50 | 40 | 29,0 | |
| | | | | — | — | 27,0 | — | 5°30′ | | | | |
| | | | | — | — | — | 9,0 | 17° | | | | |
| — | 4,0 | | | 24,0 | — | — | — | 5°30′ | | | | |
| | | | | — | — | 24,0 | — | 5°30′ | | | | |
| | | | | — | — | — | 8,0 | 17° | | | | |
| — | 3,0 | | | 18,0 | — | — | — | 6° | | | | |

Размеры

| Метчики | | | | | | | | Номинальный диаметр резьбы $d$ для рядов | | |
|---|---|---|---|---|---|---|---|---|---|---|
| Исполнения 1 | | | | Исполнения 2 | | | | | | |
| Правые | | Левые | | Правые | | Левые | | | | |
| Обозначение | Применяемость | Обозначение | Применяемость | Обозначение | Применяемость | Обозначение | Применяемость | 1 | 2 | 3 |
| 2621-2201 | | 2621-2202 | | 2620-2201 | | 2620-2202 | | | | |
| 2621-2199 | | 2621-2200 | | 2620-2199 | | 2620-2200 | | | | |
| 2621-2189 | | 2621-2190 | | 2620-2189 | | 2620-2190 | | | | |
| 2621-2191 | | 2621-2192 | | 2620-2191 | | 2620-2192 | | | | |
| 2621-2195 | | 2621-2196 | | 2620-2195 | | 2620-2196 | | | | |
| 2621-2193 | | 2621-2194 | | 2620-2193 | | 2620-2194 | | — | 45 | |
| 2621-2181 | | 2621-2182 | | 2620-2181 | | 2620-2182 | | | | |
| 2621-2183 | | 2621-2184 | | 2620-2183 | | 2620-2184 | | | | |
| 2621-2187 | | 2621-2188 | | 2620-2187 | | 2620-2188 | | | | |
| 2621-2185 | | 2621-2186 | | 2620-2185 | | 2620-2186 | | | | |
| 2621-2173 | | 2621-2174 | | 2620-2173 | | 2620-2174 | | | | |
| 2621-2175 | | 2621-2176 | | 2620-2175 | | 2620-2176 | | | | |
| 2621-2179 | | 2621-2180 | | 2620-2179 | | 2620-2180 | | | | |
| 2621-2177 | | 2621-2178 | | 2620-2177 | | 2620-2178 | | | | |
| 2621-2251 | | 2621-2252 | | 2620-2251 | | 2620-2252 | | | | — |
| 2621-2255 | | 2621-2256 | | 2620-2255 | | 2620-2256 | | | | |
| 2621-2253 | | 2621-2254 | | 2620-2253 | | 2620-2254 | | | | |
| 2621-2245 | | 2621-2246 | | 2620-2245 | | 2620-2246 | | | | |
| 2621-2249 | | 2621-2250 | | 2620-2249 | | 2620-2250 | | | | |
| 2621-2247 | | 2621-2248 | | 2620-2247 | | 2620-2248 | | | | |
| 2621-2239 | | 2621-2240 | | 2620-2239 | | 2620-2240 | | | | |
| 2621-2243 | | 2621-2244 | | 2620-2243 | | 2620-2244 | | | | |
| 2621-2241 | | 2621-2242 | | 2620-2241 | | 2620-2242 | | 48 | — | |
| 2621-2231 | | 2621-2232 | | 2620-2231 | | 2620-2232 | | | | |
| 2621-2233 | | 2621-2234 | | 2620-2233 | | 2620-2234 | | | | |
| 2621-2237 | | 2621-2238 | | 2620-2237 | | 2620-2238 | | | | |
| 2621-2235 | | 2621-2236 | | 2620-2235 | | 2620-2236 | | | | |
| 2621-2223 | | 2621-2224 | | 2620-2223 | | 2620-2224 | | | | |
| 2621-2225 | | 2621-2226 | | 2620-2225 | | 2620-2226 | | | | |
| 2621-2229 | | 2621-2230 | | 2620-2229 | | 2620-2230 | | | | |
| 2621-2227 | | 2621-2228 | | 2620-2227 | | 2620-2228 | | | | |
| 2621-2215 | | 2621-2216 | | 2620-2215 | | 2620-2216 | | | | |
| 2621-2217 | | 2621-2218 | | 2620-2217 | | 2620-2218 | | | | |
| 2621-2221 | | 2621-2222 | | 2620-2221 | | 2620-2222 | | | | |
| 2621-2219 | | 2621-2220 | | 2620-2219 | | 2620-2220 | | | | |

*Продолжение табл. 3*

в мм

| Шаг резьбы $P$ | | $L$ h16 | $l$, не более | $l_1$ метчиков | | | | $\varphi$ | $d_1$ h9* | $l_3$ | $d_3$ | $R$ |
|---|---|---|---|---|---|---|---|---|---|---|---|---|
| | | | | одинарных для отверстий | | комплектных | | | | Исполнение 2 | | |
| крупный | мелкий | | | сквозных | глухих | черного | чистового | | | | | |
| — | 3,0 | 187 | 67 | — | — | 18,0 | — | 6° | 31,50 | 40 | 29,0 | 6,0 |
| | | | | — | — | — | 6,0 | 17° | | | | |
| — | 2,0 | 165 | 45 | 12,0 | — | — | — | 6° | | | | |
| | | | | — | 6,0 | — | — | 11° | | | | |
| | | | | — | — | 12,0 | — | 6° | | | | |
| | | | | — | — | — | 4,0 | 17° | | | | |
| — | 1,5 | | | 9,0 | — | — | — | 6° | | | | |
| | | | | — | 4,5 | — | — | 12° | | | | |
| | | | | — | — | 9,0 | — | 6° | | | | |
| | | | | — | — | — | 3,0 | 17°30′ | | | | |
| — | 1,0 | 151 | 37 | 6,0 | — | — | — | 6° | | | | |
| | | | | — | 3,0 | — | — | 12° | | | | |
| | | | | — | — | 6,0 | — | 6° | | | | |
| | | | | — | — | — | 2,0 | 18° | | | | |
| 5,0 | — | 187 | 67 | 30,0 | — | — | — | 5°30′ | | | | |
| | | | | — | — | 30,0 | — | 5°30′ | | | | |
| | | | | — | — | — | 10,0 | 17° | | | | |
| — | 4,0 | | | 24,0 | — | — | — | 5°30′ | | | | |
| | | | | — | — | 24,0 | — | 5°30′ | | | | |
| | | | | — | — | — | 8,0 | 17° | | | | |
| — | 3,0 | | | 18,0 | — | — | — | 6° | | | | |
| | | | | — | — | 18,0 | — | 6° | | | | |
| | | | | — | — | — | 6,0 | 17° | | | | |
| — | 2,0 | 165 | 45 | 12,0 | — | — | — | 6° | | | | |
| | | | | — | 6,0 | — | — | 11° | | | | |
| | | | | — | — | 12,0 | — | 6° | | | | |
| | | | | — | — | — | 4,0 | 17° | | | | |
| — | 1,5 | | | 9,0 | — | — | — | 6° | | | | |
| | | | | — | 4,5 | — | — | 12° | | | | |
| | | | | — | — | 9,0 | — | 6° | | | | |
| | | | | — | — | — | 3,0 | 17°30′ | | | | |
| — | 1,0 | 151 | 37 | 6,0 | — | — | — | 6° | | | | |
| | | | | — | 3,0 | — | — | 12° | | | | |
| | | | | — | — | 6,0 | — | 6° | | | | |
| | | | | — | — | — | 2,0 | 18° | | | | |

Размеры

| Метчики | | | | | | | | Номинальный диаметр резьбы $d$ для рядов | | |
|---|---|---|---|---|---|---|---|---|---|---|
| Исполнения 1 | | | | Исполнения 2 | | | | | | |
| Правые | | Левые | | Правые | | Левые | | | | |
| Обозначение | Применяемость | Обозначение | Применяемость | Обозначение | Применяемость | Обозначение | Применяемость | 1 | 2 | 3 |
| 2621-2273 | | 2621-2274 | | 2620-2273 | | 2620-2274 | | — | — | 50 |
| 2621-2277 | | 2621-2278 | | 2620-2277 | | 2620-2278 | | | | |
| 2621-2275 | | 2621-2276 | | 2620-2275 | | 2620-2276 | | | | |
| 2621-2265 | | 2621-2266 | | 2620-2265 | | 2620-2266 | | | | |
| 2621-2267 | | 2621-2268 | | 2620-2267 | | 2620-2268 | | | | |
| 2621-2271 | | 2621-2272 | | 2620-2271 | | 2620-2272 | | | | |
| 2621-2269 | | 2621-2270 | | 2620-2269 | | 2620-2270 | | | | |
| 2621-2257 | | 2621-2258 | | 2620-2257 | | 2620-2258 | | | | |
| 2621-2259 | | 2621-2260 | | 2620-2259 | | 2620-2260 | | | | |
| 2621-2263 | | 2621-2264 | | 2620-2263 | | 2620-2264 | | | | |
| 2621-2261 | | 2621-2262 | | 2620-2261 | | 2620-2262 | | | | |
| 2621-2315 | | 2621-2316 | | 2620-2315 | | 2620-2316 | | | 52,0 | — |
| 2621-2319 | | 2621-2320 | | 2620-2319 | | 2620-2320 | | | | |
| 2621-2317 | | 2621-2318 | | 2620-2317 | | 2620-2318 | | | | |
| 2621-2309 | | 2621-2310 | | 2620-2309 | | 2620-2310 | | | | |
| 2621-2313 | | 2621-2314 | | 2620-2313 | | 2620-2314 | | | | |
| 2621-2311 | | 2621-2312 | | 2620-2311 | | 2620-2312 | | | | |
| 2621-2303 | | 2621-2304 | | 2620-2303 | | 2620-2304 | | | | |
| 2621-2307 | | 2621-2308 | | 2620-2307 | | 2620-2308 | | | | |
| 2621-2305 | | 2621-2306 | | 2620-2305 | | 2620-2306 | | | | |
| 2621-2295 | | 2621-2296 | | 2620-2295 | | 2620-2296 | | | | |
| 2621-2297 | | 2621-2298 | | 2620-2297 | | 2620-2298 | | | | |
| 2621-2301 | | 2621-2302 | | 2620-2301 | | 2620-2302 | | | | |
| 2621-2299 | | 2621-2300 | | 2620-2299 | | 2620-2300 | | | | |
| 2621-2287 | | 2621-2288 | | 2620-2287 | | 2620-2288 | | | | |
| 2621-2289 | | 2621-2290 | | 2620-2289 | | 2620-2290 | | | | |
| 2621-2293 | | 2621-2294 | | 2620-2293 | | 2620-2294 | | | | |
| 2621-2291 | | 2621-2292 | | 2620-2291 | | 2620-2292 | | | | |
| 2621-2279 | | 2621-2280 | | 2620-2279 | | 2620-2280 | | | | |
| 2621-2281 | | 2621-2282 | | 2620-2281 | | 2620-2282 | | | | |
| 2621-2285 | | 2621-2286 | | 2620-2285 | | 2620-2286 | | | | |
| 2621-2283 | | 2621-2284 | | 2620-2283 | | 2620-2284 | | | | |

* Предельные отклонения размера $d$ для хвостовиков в посадочной части: повышенной точности —

*Продолжение табл. 3*

в мм

| Шаг резьбы $P$ | | $L$ h16 | $l$, не более | $l_1$ метчиков | | | | $\varphi$ | $d_1$ h9* | $l_3$ | $d_3$ | $R$ |
|---|---|---|---|---|---|---|---|---|---|---|---|---|
| | | | | одинарных для отверстий | | комплектных | | | | Исполнение 2 | | |
| крупный | мелкий | | | сквозных | глухих | чернового | чистового | | | | | |
| — | 3,0 | 187 | 67 | 18,0 | — | — | — | 6° | 31,50 | 40 | 29,0 | 6,0 |
| | | | | — | — | 18,0 | — | 6° | | | | |
| | | | | — | — | — | 6,0 | 17° | | | | |
| — | 2,0 | 165 | 45 | 12,0 | — | — | — | 6° | | | | |
| | | | | — | 6,0 | — | — | 11° | | | | |
| | | | | — | — | 12,0 | — | 6° | | | | |
| | | | | — | — | — | 4,0 | 17° | | | | |
| — | 1,5 | | | 9,0 | — | — | — | 6° | | | | |
| | | | | — | 4,5 | — | — | 12° | | | | |
| | | | | — | — | 9,0 | — | 6° | | | | |
| | | | | — | — | — | 3,0 | 17°30′ | | | | |
| 5,0 | — | 200 | 70 | 30,0 | — | — | — | 5°30′ | 35,50 | 45 | 33,0 | |
| | | | | — | — | 30,0 | — | | | | | |
| | | | | — | — | — | 10,0 | 17° | | | | |
| — | 4,0 | | | 24,0 | — | — | — | 5°30′ | | | | |
| | | | | — | — | 24,0 | — | | | | | |
| | | | | — | — | — | 8,0 | 17° | | | | |
| — | 3,0 | | | 18,0 | — | — | — | 6° | | | | |
| | | | | — | — | 18,0 | — | | | | | |
| | | | | — | — | — | 6,0 | 17° | | | | |
| — | 2,0 | 175 | 45 | 12,0 | — | — | — | 6° | | | | |
| | | | | — | 6,0 | — | — | 11° | | | | |
| | | | | — | — | 12,0 | — | 6° | | | | |
| | | | | — | — | — | 4,0 | 17° | | | | |
| — | 1,5 | | | 9,0 | — | — | — | 6° | | | | |
| | | | | — | 4,5 | — | — | 12° | | | | |
| | | | | — | — | 9,0 | — | 6° | | | | |
| | | | | — | — | — | 3,0 | 17°30′ | | | | |
| — | 1,0 | 165 | 37 | 6,0 | — | — | — | 6° | | | | |
| | | | | — | 3,0 | — | — | 12° | | | | |
| | | | | — | — | 6,0 | — | 6° | | | | |
| | | | | — | — | — | 2,0 | 18° | | | | |

h9, нормальной точности — h11.

**Метчики с проходным удлиненным**

Размеры

| Метчики | | | | | | | | Номинальный диаметр резьбы $d$ для рядов | | | |
|---|---|---|---|---|---|---|---|---|---|---|---|
| Исполнения 1 | | | | Исполнения 2 | | | | | | | |
| Правые | | Левые | | Правые | | Левые | | | | | |
| Обозначение | Применяемость | Обозначение | Применяемость | Обозначение | Применяемость | Обозначение | Применяемость | 1 | 2 | 3 | |
| 2621-2633 | | 2621-2634 | | — | | — | | 3 | — | — | |
| 2621-2635 | | 2621-2636 | | — | | — | | | | | |
| 2621-2637 | | 2621-2638 | | — | | — | | | | | |
| 2621-2639 | | 2621-2640 | | — | | — | | | | | |
| 2621-2641 | | 2621-2642 | | — | | — | | | | | |
| 2621-2643 | | 2621-2644 | | — | | — | | | | | |
| 2621-2645 | | 2621-2646 | | — | | — | | — | 3,5 | | |
| 2621-2647 | | 2621-2648 | | — | | — | | | | | |
| 2621-2649 | | 2621-2650 | | — | | — | | | | | |
| 2621-2651 | | 2621-2652 | | — | | — | | 4 | — | | |
| 2621-2653 | | 2621-2654 | | — | | — | | | | | |
| 2621-2655 | | 2621-2656 | | — | | — | | | | | |
| 2621-2657 | | 2621-2658 | | — | | — | | | | | |
| 2621-2659 | | 2621-2660 | | — | | — | | | | | |
| 2621-2661 | | 2621-2662 | | — | | — | | | | | |
| 2621-2663 | | 2621-2664 | | — | | — | | | | | |
| 2621-2665 | | 2621-2666 | | — | | — | | | | | |
| 2621-2667 | | 2621-2668 | | — | | — | | — | 4,5 | | |
| 2621-2669 | | 2621-2670 | | — | | — | | | | | |
| 2621-2671 | | 2621-2672 | | — | | — | | | | | |
| 2621-2673 | | 2621-2674 | | — | | — | | | | | |
| 2621-2675 | | 2621-2676 | | 2620-2675 | | 2620-2676 | | 5 | — | | |
| 2621-2677 | | 2621-2678 | | 2620-2677 | | 2620-2678 | | | | | |
| 2621-2679 | | 2621-2680 | | 2620-2679 | | 2620-2680 | | | | | |
| 2621-2681 | | 2621-2682 | | 2620-2681 | | 2620-2682 | | | | | |
| 2621-2683 | | 2621-2684 | | 2620-2683 | | 2620-2684 | | | | | |
| 2621-2685 | | 2621-2686 | | 2620-2685 | | 2620-2686 | | | | | |
| 2621-2687 | | 2621-2688 | | 2620-2687 | | 2620-2688 | | | | | |
| 2621-2689 | | 2621-2690 | | 2620-2689 | | 2620-2690 | | | | | |
| 2621-2691 | | 2621-2692 | | 2620-2691 | | 2620-2692 | | 6 | | | |
| 2621-2693 | | 2621-2694 | | 2620-2693 | | 2620-2694 | | | | | |
| 2621-2695 | | 2621-2696 | | 2620-2695 | | 2620-2696 | | | | | |
| 2621-2697 | | 2621-2698 | | 2620-2697 | | 2620-2698 | | | | | |
| 2621-2699 | | 2621-2700 | | 2620-2699 | | 2620-2700 | | | | | |

Таблица 4

**хвостовиком для метрической резьбы**

в мм

| Шаг резьбы $P$ | | $L$ h16 | $l$, не более | $l_1$ метчиков | | | | $\varphi$ | $d_1$ h9* | $l_3$ | $d_3$ | $R$ |
|---|---|---|---|---|---|---|---|---|---|---|---|---|
| | | | | одинарных для отверстий | | комплектных | | | | Исполнение 2 | | |
| крупный | мелкий | | | сквозных | глухих | чернового | чистового | | | | | |
| 0,50 | — | 66 | 11 | 1,50 | — | — | — | 14° | 2,24 | — | — | — |
| | | | | — | 1,0 | — | 1,0 | 22° | | | | |
| | | | | — | — | 1,50 | — | 14° | | | | |
| — | 0,35 | | | 1,00 | — | — | — | 14° | | | | |
| | | | | — | 0,7 | — | 0,7 | 22° | | | | |
| | | | | — | — | 1,00 | — | 14° | | | | |
| — | 0,35 | 68 | 13 | 1,00 | — | — | — | 14° | 2,50 | | | |
| | | | | — | 0,7 | — | 0,7 | 22° | | | | |
| | | | | — | — | 1,00 | — | 14° | | | | |
| 0,70 | — | 73 | | 4,20 | — | — | — | 6° | 3,15 | | | |
| | | | | — | 2,1 | — | — | 12° | | | | |
| | | | | — | — | 4,20 | — | 6° | | | | |
| | | | | — | — | — | 1,4 | 18° | | | | |
| — | 0,50 | | | 3,00 | — | — | — | 6°30′ | | | | |
| | | | | — | 1,5 | — | — | 13° | | | | |
| | | | | — | — | 3,00 | — | 6°30′ | | | | |
| | | | | — | — | — | 1,0 | 19° | | | | |
| — | 0,50 | | | 3,00 | — | — | — | 6°30′ | 3,55 | | | |
| | | | | — | 1,5 | — | — | 13° | | | | |
| | | | | — | — | 3,00 | — | 6°30′ | | | | |
| | | | | — | — | — | 1,0 | 19° | | | | |
| 0,80 | — | 79 | 16 | 4,80 | — | — | — | 6°30′ | 4,00 | | | |
| | | | | — | 2,4 | — | — | 14° | | | | |
| | | | | — | — | 4,80 | — | 6°30′ | | | | |
| | | | | — | — | — | 1,6 | 18° | | | | |
| — | 0,5 | | | 3,0 | — | — | — | 6°30′ | | | | |
| | | | | — | 1,5 | — | — | 13° | | | | |
| | | | | — | — | 3,0 | — | 6°30′ | | | | |
| | | | | — | — | — | 1,0 | 19° | | | | |
| 1,00 | — | 89 | 19 | 6,0 | — | — | — | 6° | 4,50 | | | |
| | | | | — | 3,0 | — | — | 12° | | | | |
| | | | | — | — | 6,0 | — | 6° | | | | |
| | | | | — | — | — | 2,0 | 18° | | | | |
| — | 0,75 | | | 4,5 | — | — | — | 6° | | | | |

Размеры

| Метчики | | | | | | | | Номинальный диаметр резьбы $d$ для рядов | | |
|---|---|---|---|---|---|---|---|---|---|---|
| Исполнения 1 | | | | Исполнения 2 | | | | | | |
| Правые | | Левые | | Правые | | Левые | | | | |
| Обозначение | Применяемость | Обозначение | Применяемость | Обозначение | Применяемость | Обозначение | Применяемость | 1 | 2 | 3 |
| 2621-2701 | | 2621-2702 | | 2620-2701 | | 2620-2702 | | 6 | — | — |
| 2621-2703 | | 2621-2704 | | 2620-2703 | | 2620-2704 | | | | |
| 2621-2705 | | 2621-2706 | | 2620-2705 | | 2620-2706 | | | | |
| 2621-2707 | | 2621-2708 | | 2620-2707 | | 2620-2708 | | — | | 7 |
| 2621-2709 | | 2621-2710 | | 2620-2709 | | 2620-2710 | | | | |
| 2621-2711 | | 2621-2712 | | 2620-2711 | | 2620-2712 | | | | |
| 2621-2713 | | 2621-2714 | | 2620-2713 | | 2620-2714 | | | | |
| 2621-2715 | | 2621-2716 | | 2620-2715 | | 2620-2716 | | | | |
| 2621-2717 | | 2621-2718 | | 2620-2717 | | 2620-2718 | | | | |
| 2621-2719 | | 2621-2720 | | 2620-2719 | | 2620-2720 | | | | |
| 2621-2721 | | 2621-2722 | | 2620-2721 | | 2620-2722 | | | | |
| 2621-2723 | | 2621-2724 | | 2620-2723 | | 2620-2724 | | 8 | | — |
| 2621-2725 | | 2621-2726 | | 2620-2725 | | 2620-2726 | | | | |
| 2621-2727 | | 2621-2728 | | 2620-2727 | | 2620-2728 | | | | |
| 2621-2729 | | 2621-2730 | | 2620-2729 | | 2620-2730 | | | | |
| 2621-2731 | | 2621-2732 | | 2620-2731 | | 2620-2732 | | | | |
| 2621-2733 | | 2621-2734 | | 2620-2733 | | 2620-2734 | | | | |
| 2621-2735 | | 2621-2736 | | 2620-2735 | | 2620-2736 | | | | |
| 2621-2737 | | 2621-2738 | | 2620-2737 | | 2620-2738 | | | | |
| 2621-2739 | | 2621-2740 | | 2620-2739 | | 2620-2740 | | — | | 9,0 |
| 2621-2741 | | 2621-2742 | | 2620-2741 | | 2620-2742 | | | | |
| 2621-2743 | | 2621-2744 | | 2620-2743 | | 2620-2744 | | | | |
| 2621-2745 | | 2621-2746 | | 2620-2745 | | 2620-2746 | | | | |
| 2621-2747 | | 2621-2748 | | 2620-2747 | | 2620-2748 | | 10 | | — |
| 2621-2749 | | 2621-2750 | | 2620-2749 | | 2620-2750 | | | | |
| 2621-2751 | | 2621-2752 | | 2620-2751 | | 2620-2752 | | | | |
| 2621-2753 | | 2621-2754 | | 2620-2753 | | 2620-2754 | | | | |
| 2621-2755 | | 2621-2756 | | 2620-2755 | | 2620-2756 | | | | |
| 2621-2757 | | 2621-2758 | | 2620-2757 | | 2620-2758 | | | | |
| 2621-2759 | | 2621-2760 | | 2620-2759 | | 2620-2760 | | | | |
| 2621-2761 | | 2621-2762 | | 2620-2761 | | 2620-2762 | | | | |
| 2621-2763 | | 2621-2764 | | 2620-2763 | | 2620-2764 | | | | |
| 2621-2765 | | 2621-2766 | | 2620-2765 | | 2620-2766 | | | | |
| 2621-2767 | | 2621-2768 | | 2620-2767 | | 2620-2768 | | | | |
| 2621-2769 | | 2621-2770 | | 2620-2769 | | 2620-2770 | | | | |

*Продолжение табл. 4*

в мм

| Шаг резьбы $P$ | | $L$ h16 | $l$, не более | $l_1$ метчиков | | | | $\varphi$ | $d_1$ h9* | $l_3$ | $d_3$ | $R$ |
|---|---|---|---|---|---|---|---|---|---|---|---|---|
| | | | | одинарных для отверстий | | комплектных | | | | Исполнение 2 | | |
| крупный | мелкий | | | сквозных | глухих | чернового | чистового | | | | | |
| — | 0,75 | 89 | 19 | — | 2,2 | — | — | 12°30′ | 4,50 | — | — | — |
| | | | | — | — | 4,5 | — | 6° | | | | |
| | | | | — | — | — | 1,5 | 18° | | | | |
| 1,00 | — | | | 6,0 | — | — | — | 6° | 5,60 | 13 | 5,0 | 4,5 |
| | | | | — | 3,0 | — | — | 12° | | | | |
| | | | | — | — | 6,0 | — | 6° | | | | |
| | | | | — | — | — | 2,0 | 18° | | | | |
| — | 0,75 | | | 4,5 | — | — | — | 6° | | | | |
| | | | | — | 2,2 | — | — | 12°30′ | | | | |
| | | | | — | — | 4,5 | — | 6° | | | | |
| | | | | — | — | — | 1,5 | 18° | | | | |
| 1,25 | — | 97 | 22 | 7,5 | — | — | — | 6° | 6,30 | 15 | 5,5 | |
| | | | | — | 3,8 | — | — | 12° | | | | |
| | | | | — | — | 7,5 | — | 6° | | | | |
| | | | | — | — | — | 2,5 | 18° | | | | |
| — | 1,00 | | 19 | 6,0 | — | — | — | 6° | | | | |
| | | | | — | 3,0 | — | — | 12° | | | | |
| | | | | — | — | 6,0 | — | 6° | | | | |
| | | | | — | — | — | 2,0 | 18° | | | | |
| — | 1,00 | | | 6,0 | — | — | — | 6° | 7,10 | 15 | 6,0 | |
| | | | | — | 3,0 | — | — | 12° | | | | |
| | | | | — | — | 6,0 | — | 6° | | | | |
| | | | | — | — | — | 2,0 | 18° | | | | |
| 1,5 | — | 108 | 24 | 9,0 | — | — | — | 6° | 8,00 | 16 | 7,0 | |
| | | | | — | 4,5 | — | — | 12° | | | | |
| | | | | — | — | 9,0 | — | 6° | | | | |
| | | | | — | — | — | 3,0 | 17°30′ | | | | |
| — | 1,25 | | 20 | 7,5 | — | — | — | 6° | | | | |
| | | | | — | 3,8 | — | — | 12° | | | | |
| | | | | — | — | 7,5 | — | 6° | | | | |
| | | | | — | — | — | 2,5 | 18° | | | | |
| — | 1,00 | | | 6,0 | — | — | — | 6° | | | | |
| | | | | — | 3,0 | — | — | 12° | | | | |
| | | | | — | — | 6,0 | — | 6° | | | | |
| | | | | — | — | — | 2,0 | 18° | | | | |

Размеры

| Метчики | | | | | | | | Номинальный диаметр резьбы $d$ для рядов | | |
|---|---|---|---|---|---|---|---|---|---|---|
| Исполнения 1 | | | | Исполнения 2 | | | | | | |
| Правые | | Левые | | Правые | | Левые | | | | |
| Обозначение | Применяемость | Обозначение | Применяемость | Обозначение | Применяемость | Обозначение | Применяемость | 1 | 2 | 3 |
| 2621-2771 | | 2621-2772 | | 2620-2771 | | 2620-2772 | | 12 | — | — |
| 2621-2773 | | 2621-2774 | | 2620-2773 | | 2620-2774 | | | | |
| 2621-2775 | | 2621-2776 | | 2620-2775 | | 2620-2776 | | | | |
| 2621-2777 | | 2621-2778 | | 2620-2777 | | 2620-2778 | | | | |
| 2621-2779 | | 2621-2780 | | 2620-2779 | | 2620-2780 | | | | |
| 2621-2781 | | 2621-2782 | | 2620-2781 | | 2620-2782 | | | | |
| 2621-2783 | | 2621-2784 | | 2620-2783 | | 2620-2784 | | | | |
| 2621-2785 | | 2621-2786 | | 2620-2785 | | 2620-2786 | | | | |
| 2621-2787 | | 2621-2788 | | 2620-2787 | | 2620-2788 | | | | |
| 2621-2789 | | 2621-2790 | | 2620-2789 | | 2620-2790 | | | | |
| 2621-2791 | | 2621-2792 | | 2620-2791 | | 2620-2792 | | | | |
| 2621-2793 | | 2621-2794 | | 2620-2793 | | 2620-2794 | | | | |
| 2621-2795 | | 2621-2796 | | 2620-2795 | | 2620-2796 | | — | 14 | |
| 2621-2797 | | 2621-2798 | | 2620-2797 | | 2620-2798 | | | | |
| 2621-2799 | | 2621-2800 | | 2620-2799 | | 2620-2800 | | | | |
| 2621-2801 | | 2621-2802 | | 2620-2801 | | 2620-2802 | | | | |
| 2621-2803 | | 2621-2804 | | 2620-2803 | | 2620-2804 | | | | |
| 2621-2805 | | 2621-2806 | | 2620-2805 | | 2620-2806 | | | | |
| 2621-2807 | | 2621-2808 | | 2620-2807 | | 2620-2808 | | | | |
| 2621-2809 | | 2621-2810 | | 2620-2809 | | 2620-2810 | | | | |
| 2621-2811 | | 2621-2812 | | 2620-2811 | | 2620-2812 | | | | |
| 2621-2813 | | 2621-2814 | | 2620-2813 | | 2620-2814 | | | | |
| 2621-2815 | | 2621-2816 | | 2620-2815 | | 2620-2816 | | | | |
| 2621-2817 | | 2621-2818 | | 2620-2817 | | 2620-2818 | | | | |
| 2621-2819 | | 2621-2820 | | 2620-2819 | | 2620-2820 | | | — | 15,0 |
| 2621-2821 | | 2621-2822 | | 2620-2821 | | 2620-2822 | | | | |
| 2621-2823 | | 2621-2824 | | 2620-2823 | | 2620-2824 | | | | |
| 2621-2825 | | 2621-2826 | | 2620-2825 | | 2620-2826 | | | | |
| 2621-2827 | | 2621-2828 | | 2620-2827 | | 2620-2828 | | 16 | | — |
| 2621-2829 | | 2621-2830 | | 2620-2829 | | 2620-2830 | | | | |
| 2621-2831 | | 2621-2832 | | 2620-2831 | | 2620-2832 | | | | |
| 2621-2833 | | 2621-2834 | | 2620-2833 | | 2620-2834 | | | | |
| 2621-2835 | | 2621-2836 | | 2620-2835 | | 2620-2836 | | | | |
| 2621-2837 | | 2621-2838 | | 2620-2837 | | 2620-2838 | | | | |
| 2621-2839 | | 2621-2840 | | 2620-2839 | | 2620-2840 | | | | |

*Продолжение табл. 4*

в мм

| Шаг резьбы $P$ | | $L$ h16 | $l$, не более | $l_1$ метчиков | | | | $\varphi$ | $d_1$ h9* | $l_3$ | $d_3$ | $R$ |
|---|---|---|---|---|---|---|---|---|---|---|---|---|
| | | | | одинарных для отверстий | | комплектных | | | | Исполнение 2 | | |
| крупный | мелкий | | | сквозных | глухих | черного | чистового | | | | | |
| 1,75 | — | 119 | 29 | 10,5 | — | — | — | 6° | 9,00 | 17 | 8,0 | 4,5 |
| | | | | — | 5,2 | — | — | 12° | | | | |
| | | | | — | — | 10,5 | — | 6° | | | | |
| | | | | — | — | — | 3,5 | 17°30′ | | | | |
| — | 1,5 | | | 9,0 | — | — | — | 6° | | | | |
| | | | | — | 4,5 | — | — | 12° | | | | |
| | | | | — | — | 9,0 | — | 6° | | | | |
| | | | | — | — | — | 3,0 | 17°30′ | | | | |
| — | 1,25 | | 24 | 7,5 | — | — | — | 6° | | | | |
| | | | | — | 3,8 | — | — | 12° | | | | |
| | | | | — | — | 7,5 | — | 6° | | | | |
| | | | | — | — | — | 2,5 | 18° | | | | |
| 2 | — | 127 | 30 | 12,0 | — | — | — | 6° | 11,20 | 19 | 10,0 | |
| | | | | — | 6,0 | — | — | 11° | | | | |
| | | | | — | — | 12,0 | — | 6° | | | | |
| | | | | — | — | — | 4,0 | 17° | | | | |
| — | 1,5 | | | 9,0 | — | — | — | 6° | | | | |
| | | | | — | 4,5 | — | — | 12° | | | | |
| | | | | — | — | 9,0 | — | 6° | | | | |
| | | | | — | — | — | 3,0 | 17°30′ | | | | |
| — | 1,25 | | 25 | 7,5 | — | — | — | 6° | | | | |
| | | | | — | 3,8 | — | — | 12° | | | | |
| | | | | — | — | 7,5 | — | 6° | | | | |
| | | | | — | — | — | 2,5 | 18° | | | | |
| — | 1,50 | | 30 | 9,0 | — | — | — | 6° | | | | |
| | | | | — | 4,5 | — | — | 12° | | | | |
| | | | | — | — | 9,0 | — | 6° | | | | |
| | | | | — | — | — | 3,0 | 17°30′ | | | | |
| 2 | — | 137 | 32 | 12,0 | — | — | — | 6° | 12,50 | 20 | 11,0 | 6,0 |
| | | | | — | 6,0 | — | — | 11° | | | | |
| | | | | — | — | 12,0 | — | 6° | | | | |
| | | | | — | — | — | 4,0 | 17° | | | | |
| — | 1,50 | | | 9,0 | — | — | — | 6° | | | | |
| | | | | — | 4,5 | — | — | 12° | | | | |
| | | | | — | — | 9,0 | — | 6° | | | | |

Размеры

| Метчики | | | | | | | | Номинальный диаметр резьбы $d$ для рядов | | |
|---|---|---|---|---|---|---|---|---|---|---|
| Исполнения 1 | | | | Исполнения 2 | | | | | | |
| Правые | | Левые | | Правые | | Левые | | | | |
| Обозначение | Применяемость | Обозначение | Применяемость | Обозначение | Применяемость | Обозначение | Применяемость | 1 | 2 | 3 |
| 2621-2841 | | 2621-2842 | | 2620-2841 | | 2620-2842 | | 16 | — | — |
| 2621-2843 | | 2621-2844 | | 2620-2843 | | 2620-2844 | | — | — | 17 |
| 2621-2845 | | 2621-2846 | | 2620-2845 | | 2620-2846 | | | | |
| 2621-2847 | | 2621-2848 | | 2620-2847 | | 2620-2848 | | | | |
| 2621-2849 | | 2621-2850 | | 2620-2849 | | 2620-2850 | | | | |
| 2621-2851 | | 2621-2852 | | 2620-2851 | | 2620-2852 | | — | 18 | — |
| 2621-2853 | | 2621-2854 | | 2620-2853 | | 2620-2854 | | | | |
| 2621-2855 | | 2621-2856 | | 2620-2855 | | 2620-2856 | | | | |
| 2621-2857 | | 2621-2858 | | 2620-2857 | | 2620-2858 | | | | |
| 2621-2859 | | 2621-2860 | | 2620-2859 | | 2620-2860 | | | | |
| 2621-2861 | | 2621-2862 | | 2620-2861 | | 2620-2862 | | | | |
| 2621-2863 | | 2621-2864 | | 2620-2863 | | 2620-2864 | | | | |
| 2621-2865 | | 2621-2866 | | 2620-2865 | | 2620-2866 | | | | |
| 2621-2867 | | 2621-2868 | | 2620-2867 | | 2620-2868 | | | | |
| 2621-2869 | | 2621-2870 | | 2620-2869 | | 2620-2870 | | | | |
| 2621-2871 | | 2621-2872 | | 2620-2871 | | 2620-2872 | | | | |
| 2621-2873 | | 2621-2874 | | 2620-2873 | | 2620-2874 | | | | |
| 2621-2875 | | 2621-2876 | | 2620-2875 | | 2620-2876 | | 20 | — | |
| 2621-2877 | | 2621-2878 | | 2620-2877 | | 2620-2878 | | | | |
| 2621-2879 | | 2621-2880 | | 2620-2879 | | 2620-2880 | | | | |
| 2621-2881 | | 2621-2882 | | 2620-2881 | | 2620-2882 | | | | |
| 2621-2883 | | 2621-2884 | | 2620-2883 | | 2620-2884 | | | | |
| 2621-2885 | | 2621-2886 | | 2620-2885 | | 2620-2886 | | | | |
| 2621-2887 | | 2621-2888 | | 2620-2887 | | 2620-2888 | | | | |
| 2621-2889 | | 2621-2890 | | 2620-2889 | | 2620-2890 | | | | |
| 2621-2891 | | 2621-2892 | | 2620-2891 | | 2620-2892 | | | | |
| 2621-2893 | | 2621-2894 | | 2620-2893 | | 2620-2894 | | | | |
| 2621-2895 | | 2621-2896 | | 2620-2895 | | 2620-2896 | | | | |
| 2621-2897 | | 2621-2898 | | 2620-2897 | | 2620-2898 | | | | |
| 2621-2899 | | 2621-2900 | | 2620-2899 | | 2620-2900 | | — | 22 | |
| 2621-2901 | | 2621-2902 | | 2620-2901 | | 2620-2902 | | | | |
| 2621-2903 | | 2621-2904 | | 2620-2903 | | 2620-2904 | | | | |
| 2621-2905 | | 2621-2906 | | 2620-2905 | | 2620-2906 | | | | |
| 2621-2907 | | 2621-2908 | | 2620-2907 | | 2620-2908 | | | | |
| 2621-2909 | | 2621-2910 | | 2620-2909 | | 2620-2910 | | | | |

*Продолжение табл. 4*

в мм

| Шаг резьбы $P$ | | $L$ h16 | $l$, не более | $l_1$ метчиков | | | | $\varphi$ | $d_1$ h9* | $l_3$ | $d_3$ | $R$ |
|---|---|---|---|---|---|---|---|---|---|---|---|---|
| | | | | одинарных для отверстий | | комплектных | | | | Исполнение 2 | | |
| крупный | мелкий | | | сквозных | глухих | чернового | чистового | | | | | |
| — | 1,50 | 137 | 32 | — | — | — | 3,0 | 17°30′ | 12,50 | 20 | 11,0 | 6,0 |
| — | 1,50 | | | 9,0 | — | — | — | 6° | | | | |
| | | | | — | 4,5 | — | — | 12° | | | | |
| | | | | — | — | 9,0 | — | 6° | | | | |
| | | | | — | — | — | 3,0 | 17°30′ | | | | |
| 2,5 | — | 149 | 37 | 15,0 | — | — | — | 6° | 14,00 | 22 | 12,0 | |
| | | | | — | 7,5 | — | — | 11° | | | | |
| | | | | — | — | 15,0 | — | 6° | | | | |
| | | | | — | — | — | 5,0 | 17° | | | | |
| — | 2,0 | | | 12,0 | — | — | — | 6° | | | | |
| | | | | — | 6,0 | — | — | 11° | | | | |
| | | | | — | — | 12,0 | — | 6° | | | | |
| | | | | — | — | — | 4,0 | 17° | | | | |
| — | 1,5 | | 29 | 9,0 | — | — | — | 6° | | | | |
| | | | | — | 4,5 | — | — | 12° | | | | |
| | | | | — | — | 9,0 | — | 6° | | | | |
| | | | | — | — | — | 3,0 | 17°30′ | | | | |
| 2,5 | — | | 37 | 15,0 | — | — | — | 6° | | | | |
| | | | | — | 7,5 | — | — | 11° | | | | |
| | | | | — | — | 15,0 | — | 6° | | | | |
| | | | | — | — | — | 5,0 | 17° | | | | |
| — | 2,0 | | | 12,0 | — | — | — | 6° | | | | |
| | | | | — | 6,0 | — | — | 11° | | | | |
| | | | | — | — | 12,0 | — | 6° | | | | |
| | | | | — | — | — | 4,0 | 17° | | | | |
| — | 1,5 | 149 | 29 | 9,0 | — | — | — | 6° | | | | |
| | | | | — | 4,5 | — | — | 12° | | | | |
| | | | | — | — | 9,0 | — | 6° | | | | |
| | | | | — | — | — | 3,0 | 17°30′ | | | | |
| 2,5 | — | 158 | 38 | 15,0 | — | — | — | 6° | 16,00 | 24 | 14,0 | |
| | | | | — | 7,5 | — | — | 11° | | | | |
| | | | | — | — | 15,0 | — | 6° | | | | |
| | | | | — | — | — | 5,0 | 17° | | | | |
| — | 2,0 | | | 12,0 | — | — | — | 6° | | | | |
| | | | | — | 6,0 | — | — | 11° | | | | |

Размеры

| Метчики | | | | | | | | Номинальный диаметр резьбы $d$ для рядов | | |
|---|---|---|---|---|---|---|---|---|---|---|
| Исполнения 1 | | | | Исполнения 2 | | | | | | |
| Правые | | Левые | | Правые | | Левые | | | | |
| Обозначение | Применяемость | Обозначение | Применяемость | Обозначение | Применяемость | Обозначение | Применяемость | 1 | 2 | 3 |
| 2621-2911 | | 2621-2912 | | 2620-2911 | | 2620-2912 | | — | 22 | — |
| 2621-2913 | | 2621-2914 | | 2620-2913 | | 2620-2914 | | | | |
| 2621-2915 | | 2621-2916 | | 2620-2915 | | 2620-2916 | | | | |
| 2621-2917 | | 2621-2918 | | 2620-2917 | | 2620-2918 | | | | |
| 2621-2919 | | 2621-2920 | | 2620-2919 | | 2620-2920 | | | | |
| 2621-2921 | | 2621-2922 | | 2620-2921 | | 2620-2922 | | | | |
| 2621-2923 | | 2621-2924 | | 2620-2923 | | 2620-2924 | | 24 | — | |
| 2621-2925 | | 2621-2926 | | 2620-2925 | | 2620-2926 | | | | |
| 2621-2927 | | 2621-2928 | | 2620-2927 | | 2620-2928 | | | | |
| 2621-2929 | | 2621-2930 | | 2620-2929 | | 2620-2930 | | | | |
| 2621-2931 | | 2621-2932 | | 2620-2931 | | 2620-2932 | | | | |
| 2621-2933 | | 2621-2934 | | 2620-2933 | | 2620-2934 | | | | |
| 2621-2935 | | 2621-2936 | | 2620-2935 | | 2620-2936 | | | | |
| 2621-2937 | | 2621-2938 | | 2620-2937 | | 2620-2938 | | | | |
| 2621-2939 | | 2621-2940 | | 2620-2939 | | 2620-2940 | | | | |
| 2621-2941 | | 2621-2942 | | 2620-2941 | | 2620-2942 | | | | |
| 2621-2943 | | 2621-2944 | | 2620-2943 | | 2620-2944 | | | | |

*Предельные отклонения размера $d$ для хвостовиков в посадочной части: повышенной точности — h9,

**Метчики комплектные из трех штук**

Размеры

| Метчики | | | | | | | | Номинальный диаметр резьбы $d$ для рядов | | |
|---|---|---|---|---|---|---|---|---|---|---|
| Исполнения 1 | | | | Исполнения 2 | | | | | | |
| Правые | | Левые | | Правые | | Левые | | | | |
| Обозначение | Применяемость | Обозначение | Применяемость | Обозначение | Применяемость | Обозначение | Применяемость | 1 | 2 | 3 |
| 2622-1001 | | 2622-1002 | | 2622-0001 | | 2622-0002 | | 24 | — | — |
| 2622-1003 | | 2622-1004 | | 2622-0003 | | 2622-0004 | | | | |
| 2622-1005 | | 2622-1006 | | 2622-0005 | | 2622-0006 | | | | |
| 2622-1007 | | 2622-1008 | | 2622-0007 | | 2622-0008 | | — | 27 | — |

*Продолжение табл. 4*

в мм

| Шаг резьбы $P$ | | $L$ h16 | $l$, не более | $l_1$ метчиков | | | | $\varphi$ | $d_1$ h9* | $l_3$ | $d_3$ | $R$ |
|---|---|---|---|---|---|---|---|---|---|---|---|---|
| | | | | одинарных для отверстий | | комплектных | | | | Исполнение 2 | | |
| крупный | мелкий | | | сквозных | глухих | чернового | чистового | | | | | |
| — | 2,0 | 158 | 38 | — | — | 12,0 | — | 6° | 16,00 | 24 | 14,0 | 6,0 |
| | | | | — | — | — | 4,0 | 17° | | | | |
| — | 1,5 | | 33 | 9,0 | — | — | — | 6° | | | | |
| | | | | — | 4,5 | — | — | 12° | | | | |
| | | | | — | — | 9,0 | — | 6° | | | | |
| | | | | — | — | — | 3,0 | 17°30′ | | | | |
| 3,0 | — | 172 | 45 | 18,0 | — | — | — | 6° | 18,00 | 26 | 16,0 | |
| | | | | — | — | 18,0 | — | 6° | | | | |
| | | | | — | — | — | 6,0 | 17° | | | | |
| — | 2,0 | | 35 | 12,0 | — | — | — | 6° | | | | |
| | | | | — | 6,0 | — | — | 11° | | | | |
| | | | | — | — | 12,0 | — | 6° | | | | |
| | | | | — | — | — | 4,0 | 17° | | | | |
| — | 1,5 | | | 9,0 | — | — | — | 6° | | | | |
| | | | | — | 4,5 | — | — | 12° | | | | |
| | | | | — | — | 9,0 | — | 6° | | | | |
| | | | | — | — | — | 3,0 | 17°30′ | | | | |

нормальной точности — h11.

Таблица 5

**для метрической резьбы**

в мм

| Шаг резьбы $P$ | | $L$ h16 | $l$, не более | $l_1$ метчиков | | | $\varphi$ | $d_1$ h9* | $d_3$ | $l_3$ | $R$ |
|---|---|---|---|---|---|---|---|---|---|---|---|
| | | | | черного | среднего | чистового | | | Исполнение 2 | | |
| крупный | мелкий | | | | | | | | | | |
| 3,0 | — | 130 | 45 | 18,0 | — | — | 6° | 18,0 | 16 | 26 | 6 |
| | | | | — | 12,0 | — | 8°30′ | | | | |
| | | | | — | — | 6,0 | 17° | | | | |
| 3,0 | — | 135 | | 18,0 | — | — | 6° | 20,0 | 18 | 28 | |

Размеры

| Метчики | | | | | | | | Номинальный диаметр резьбы $d$ для рядов | | |
|---|---|---|---|---|---|---|---|---|---|---|
| Исполнения 1 | | | | Исполнения 2 | | | | | | |
| Правые | | Левые | | Правые | | Левые | | | | |
| Обозначение | Применяемость | Обозначение | Применяемость | Обозначение | Применяемость | Обозначение | Применяемость | 1 | 2 | 3 |
| 2622-1009 | | 2622-1010 | | 2622-0009 | | 2622-0010 | | — | 27 | — |
| 2622-1011 | | 2622-1012 | | 2622-0011 | | 2622-0012 | | | | |
| 2622-1013 | | 2622-1014 | | 2622-0013 | | 2622-0014 | | 30 | — | — |
| 2622-1015 | | 2622-1016 | | 2622-0015 | | 2622-0016 | | | | |
| 2622-1017 | | 2622-1018 | | 2622-0017 | | 2622-0018 | | | | |
| 2622-1019 | | 2622-1020 | | 2622-0019 | | 2622-0020 | | | | |
| 2622-1021 | | 2622-1022 | | 2622-0021 | | 2622-0022 | | | | |
| 2622-1023 | | 2622-1024 | | 2622-0023 | | 2622-0024 | | | | |
| 2622-1025 | | 2622-1026 | | 2622-0025 | | 2622-0026 | | — | 33 | — |
| 2622-1027 | | 2622-1028 | | 2622-0027 | | 2622-0028 | | | | |
| 2622-1029 | | 2622-1030 | | 2622-0029 | | 2622-0030 | | | | |
| 2622-1031 | | 2622-1032 | | 2622-0031 | | 2622-0032 | | | | |
| 2622-1033 | | 2622-1034 | | 2622-0033 | | 2622-0034 | | | | |
| 2622-1035 | | 2622-1036 | | 2622-0035 | | 2622-0036 | | | | |
| 2622-1037 | | 2622-1038 | | 2622-0037 | | 2622-0038 | | 36 | — | — |
| 2622-1039 | | 2622-1040 | | 2622-0039 | | 2622-0040 | | | | |
| 2622-1041 | | 2622-1042 | | 2622-0041 | | 2622-0042 | | | | |
| 2622-1043 | | 2622-1044 | | 2622-0043 | | 2622-0044 | | | | |
| 2622-1045 | | 2622-1046 | | 2622-0045 | | 2622-0046 | | | | |
| 2622-1047 | | 2622-1048 | | 2622-0047 | | 2622-0048 | | | | |
| 2622-1049 | | 2622-1050 | | 2622-0049 | | 2622-0050 | | — | 39 | — |
| 2622-1051 | | 2622-1052 | | 2622-0051 | | 2622-0052 | | | | |
| 2622-1053 | | 2622-1054 | | 2622-0053 | | 2622-0054 | | | | |
| 2622-1055 | | 2622-1056 | | 2622-0055 | | 2622-0056 | | | | |
| 2622-1057 | | 2622-1058 | | 2622-0057 | | 2622-0058 | | | | |
| 2622-1059 | | 2622-1060 | | 2622-0059 | | 2622-0060 | | | | |
| 2622-1061 | | 2622-1062 | | 2622-0061 | | 2622-0062 | | — | — | 40 |
| 2622-1063 | | 2622-1064 | | 2622-0063 | | 2622-0064 | | | | |
| 2622-1065 | | 2622-1066 | | 2622-0065 | | 2622-0066 | | | | |
| 2622-1067 | | 2622-1068 | | 2622-0067 | | 2622-0068 | | 42 | — | — |
| 2622-1069 | | 2622-1070 | | 2622-0069 | | 2622-0070 | | | | |
| 2622-1071 | | 2622-1072 | | 2622-0071 | | 2622-0072 | | | | |
| 2622-1073 | | 2622-1074 | | 2622-0073 | | 2622-0074 | | | | |
| 2622-1075 | | 2622-1076 | | 2622-0075 | | 2622-0076 | | | | |
| 2622-1077 | | 2622-1078 | | 2622-0077 | | 2622-0078 | | | | |
| 2622-1079 | | 2622-1080 | | 2622-0079 | | 2622-0080 | | | | |

*Продолжение табл. 5*

В мм

| Шаг резьбы $P$ | | $L$ h16 | $l$, не более | $l_1$ метчиков | | | $\varphi$ | $d_1$ h9* | $d_3$ | $l_3$ | $R$ |
|---|---|---|---|---|---|---|---|---|---|---|---|
| крупный | мелкий | | | чернового | среднего | чистового | | | Исполнение 2 | | |
| 3,0 | — | 135 | 45 | — | 12,0 | — | 8°30′ | 20,0 | 18 | 28 | 6 |
| | | | | — | — | 6,0 | 17° | | | | |
| 3,5 | — | 138 | 48 | 21,0 | — | — | 5°30′ | | | | |
| | | | | — | 14,0 | — | 8°30′ | | | | |
| | | | | — | — | 7,0 | 17° | | | | |
| — | 3,0 | | | 18,0 | — | — | 6° | | | | |
| | | | | — | 12,0 | — | 8°30′ | | | | |
| | | | | — | — | 6,0 | 17° | | | | |
| 3,5 | — | 151 | 51 | 21,0 | — | — | 5°30′ | 22,4 | 20 | 32 | |
| | | | | — | 14,0 | — | 8°30′ | | | | |
| | | | | — | — | 7,0 | 17° | | | | |
| — | 3,0 | | | 18,0 | — | — | 6° | | | | |
| | | | | — | 12,0 | — | 8°30′ | | | | |
| | | | | — | — | 6,0 | 17° | | | | |
| 4,0 | — | 162 | 57 | 24,0 | — | — | 5°30′ | 25,0 | 22 | 34 | |
| | | | | — | 16,0 | — | 8°30′ | | | | |
| | | | | — | — | 8,0 | 17° | | | | |
| — | 3,0 | | | 18,0 | — | — | 6° | | | | |
| | | | | — | 12,0 | — | 8°30′ | | | | |
| | | | | — | — | 6,0 | 17° | | | | |
| 4,0 | — | 170 | 60 | 24,0 | — | — | 5°30′ | 28,0 | 25 | 36 | |
| | | | | — | 16,0 | — | 8°30′ | | | | |
| | | | | — | — | 8,0 | 17° | | | | |
| — | 3,0 | | | 18,0 | — | — | 6° | | | | |
| | | | | — | 12,0 | — | 8°30′ | | | | |
| | | | | — | — | 6,0 | 17° | | | | |
| — | 3,0 | | | 18,0 | — | — | 6° | | | | |
| | | | | — | 12,0 | — | 8°30′ | | | | |
| | | | | — | — | 6,0 | 17° | | | | |
| 4,5 | — | | | 27,0 | — | — | 5°30′ | | | | |
| | | | | — | 18,0 | — | 8°30′ | | | | |
| | | | | — | — | 9,0 | 17° | | | | |
| — | 4,0 | | | 24,0 | — | — | 5°30′ | | | | |
| | | | | — | 16,0 | — | 8°30′ | | | | |
| | | | | — | — | 8,0 | 17° | | | | |
| — | 3,0 | | | 18,0 | — | — | 6° | | | | |

Размеры

| Метчики | | | | | | | | Номинальный диаметр резьбы $d$ для рядов | | |
|---|---|---|---|---|---|---|---|---|---|---|
| Исполнения 1 | | | | Исполнения 2 | | | | | | |
| Правые | | Левые | | Правые | | Левые | | | | |
| Обозначение | Применяемость | Обозначение | Применяемость | Обозначение | Применяемость | Обозначение | Применяемость | 1 | 2 | 3 |
| 2622-1081 | | 2622-1082 | | 2622-0081 | | 2622-0082 | | 42 | — | — |
| 2622-1083 | | 2622-1084 | | 2622-0083 | | 2622-0084 | | | | |
| 2622-1085 | | 2622-1086 | | 2622-0085 | | 2622-0086 | | — | 45 | — |
| 2622-1087 | | 2622-1088 | | 2622-0087 | | 2622-0088 | | | | |
| 2622-1089 | | 2622-1090 | | 2622-0089 | | 2622-0090 | | | | |
| 2622-1091 | | 2622-1092 | | 2622-0091 | | 2622-0092 | | | | |
| 2622-1093 | | 2622-1094 | | 2622-0093 | | 2622-0094 | | | | |
| 2622-1095 | | 2622-1096 | | 2622-0095 | | 2622-0096 | | | | |
| 2622-1097 | | 2622-1098 | | 2622-0097 | | 2622-0098 | | | | |
| 2622-1099 | | 2622-1100 | | 2622-0099 | | 2622-0100 | | | | |
| 2622-1101 | | 2622-1102 | | 2622-0101 | | 2622-0102 | | | | |
| 2622-1103 | | 2622-1104 | | 2622-0103 | | 2622-0104 | | 48 | — | |
| 2622-1105 | | 2622-1106 | | 2622-0105 | | 2622-0106 | | | | |
| 2622-1107 | | 2622-1108 | | 2622-0107 | | 2622-0108 | | | | |
| 2622-1109 | | 2622-1110 | | 2622-0109 | | 2622-0110 | | | | |
| 2622-1111 | | 2622-1112 | | 2622-0111 | | 2622-0112 | | | | |
| 2622-1113 | | 2622-1114 | | 2622-0113 | | 2622-0114 | | | | |
| 2622-1115 | | 2622-1116 | | 2622-0115 | | 2622-0116 | | | | |
| 2622-1117 | | 2622-1118 | | 2622-0117 | | 2622-0118 | | | | |
| 2622-1119 | | 2622-1120 | | 2622-0119 | | 2622-0120 | | — | — | 50 |
| 2622-1121 | | 2622-1122 | | 2622-0121 | | 2622-0122 | | | | |
| 2622-1123 | | 2622-1124 | | 2622-0123 | | 2622-0124 | | | | |
| 2622-1125 | | 2622-1126 | | 2622-0125 | | 2622-0126 | | — | 52 | — |
| 2622-1127 | | 2622-1128 | | 2622-0127 | | 2622-0128 | | | | |
| 2622-1129 | | 2622-1130 | | 2622-0129 | | 2622-0130 | | | | |
| 2622-1131 | | 2622-1132 | | 2622-0131 | | 2622-0132 | | | | |
| 2622-1133 | | 2622-1134 | | 2622-0133 | | 2622-0134 | | | | |
| 2622-1135 | | 2622-1136 | | 2622-0135 | | 2622-0136 | | | | |
| 2622-1137 | | 2622-1138 | | 2622-0137 | | 2622-0138 | | | | |
| 2622-1139 | | 2622-1140 | | 2622-0139 | | 2622-0140 | | | | |
| 2622-1141 | | 2622-1142 | | 2622-0141 | | 2622-0142 | | | | |
| 2622-1143 | | 2622-1144 | | 2622-0143 | | 2622-0144 | | | | |

*Предельные отклонения размера $d$ для хвостовиков в посадочной части: повышенной точности — h9.

Примечание. Допускается изготовлять метчики диаметром $d \leq 12$ мм с обратными центрами.

Пример условного обозначения короткого метчика с проходным хвостовиком 2-го класса точности исполнения 1, правого:

*Метчик 2621-2535.2*

То же, левого:

*Метчик 2621-2536.2*

*Продолжение табл. 5*

в мм

| Шаг резьбы $P$ | | $L$ h16 | $l$, не более | $l_1$ метчиков | | | φ | $d_1$ h9* | $d_3$ | $l_3$ | $R$ |
|---|---|---|---|---|---|---|---|---|---|---|---|
| крупный | мелкий | | | чернового | среднего | чистового | | | Исполнение 2 | | |
| — | 3,0 | 170 | 60 | — | 12,0 | — | 8°30′ | 28,0 | 25 | 36 | 6 |
| | | | | — | — | 6,0 | 17° | | | | |
| 4,5 | — | 187 | 67 | 27,0 | — | — | 5°30′ | 31,5 | 29 | 40 | |
| | | | | — | 18,0 | — | 8°30′ | | | | |
| | | | | — | — | 9,0 | 17° | | | | |
| — | 4,0 | | | 24,0 | — | — | 5°30′ | | | | |
| | | | | — | 16,0 | — | 8°30′ | | | | |
| | | | | — | — | 8,0 | 17° | | | | |
| — | 3,0 | 187 | 67 | 18,0 | — | — | 6° | | | | |
| | | | | — | 12,0 | — | 8°30′ | | | | |
| | | | | — | — | 6,0 | 17° | | | | |
| 5,0 | — | | | 30,0 | — | — | 5°30′ | | | | |
| | | | | — | 20,0 | — | 8°30′ | | | | |
| | | | | — | — | 10,0 | 17° | | | | |
| — | 4,0 | | | 24,0 | — | — | 5°30′ | | | | |
| | | | | — | 16,0 | — | 8°30′ | | | | |
| | | | | — | — | 8,0 | 17° | | | | |
| — | 3,0 | | | 18,0 | — | — | 6° | | | | |
| | | | | — | 12,0 | — | 8°30′ | | | | |
| | | | | — | — | 6,0 | 17° | | | | |
| — | 3,0 | | | 18,0 | — | — | 6° | | | | |
| | | | | — | 12,0 | — | 8°30′ | | | | |
| | | | | — | — | 6,0 | 17° | | | | |
| 5,0 | — | 200 | 70 | 30,0 | — | — | 5°30′ | 35,5 | 33 | 45 | |
| | | | | — | 20,0 | — | 8°30′ | | | | |
| | | | | — | — | 10,0 | 17° | | | | |
| — | 4,0 | | | 24,0 | — | — | 5°30′ | | | | |
| | | | | — | 16,0 | — | 8°30′ | | | | |
| | | | | — | — | 8,0 | 17° | | | | |
| — | 3,0 | | | 18,0 | — | — | 6° | | | | |
| | | | | — | 12,0 | — | 8°30′ | | | | |
| | | | | — | — | 6,0 | 17° | | | | |

нормальной точности — h11.

ком для метрической резьбы номинальным диаметром $d = 8$ мм, шагом $P = 1{,}25$ мм, длиной $L = 72$ мм,



*ГОСТ 3266—81*

**Метчики для дюй**

Размеры

| Метчики | | | | | | | | Номинальный диаметр резьбы *d* | | Число ниток на 1″ |
|---|---|---|---|---|---|---|---|---|---|---|
| Исполнения 1 | | | | Исполнения 2 | | | | | | |
| Правые | | Левые | | Правые | | Левые | | | | |
| Обозначение | Применяемость | Обозначение | Применяемость | Обозначение | Применяемость | Обозначение | Применяемость | дюймы | мм | |
| 2625-0121 | | 2625-0122 | | 2624-0121 | | 2624-0122 | | $^{1}/_{4}$ | 6,350 | 20,0 |
| 2625-0123 | | 2625-0124 | | 2624-0123 | | 2624-0124 | | | | |
| 2625-0125 | | 2625-0126 | | 2624-0125 | | 2624-0126 | | | | |
| 2625-0127 | | 2625-0128 | | 2624-0127 | | 2624-0128 | | | | |
| 2625-0129 | | 2625-0130 | | 2624-0129 | | 2624-0130 | | $^{5}/_{16}$ | 7,938 | 18,0 |
| 2625-0131 | | 2625-0132 | | 2624-0131 | | 2624-0132 | | | | |
| 2625-0133 | | 2625-0134 | | 2624-0133 | | 2624-0134 | | | | |
| 2625-0135 | | 2625-0136 | | 2624-0135 | | 2624-0136 | | | | |
| 2625-0137 | | 2625-0138 | | 2624-0137 | | 2624-0138 | | $^{3}/_{8}$ | 9,525 | 16,0 |
| 2625-0139 | | 2625-0140 | | 2624-0139 | | 2624-0140 | | | | |
| 2625-0141 | | 2625-0142 | | 2624-0141 | | 2624-0142 | | | | |
| 2625-0143 | | 2625-0144 | | 2624-0143 | | 2624-0144 | | | | |
| 2625-0145 | | 2625-0146 | | 2624-0145 | | 2624-0146 | | $^{7}/_{16}$ | 11,112 | 14,0 |
| 2625-0147 | | 2625-0148 | | 2624-0147 | | 2624-0148 | | | | |
| 2625-0149 | | 2625-0150 | | 2624-0149 | | 2624-0150 | | | | |
| 2625-0151 | | 2625-0152 | | 2624-0151 | | 2624-0152 | | | | |
| 2625-0153 | | 2625-0154 | | 2624-0153 | | 2624-0154 | | $^{1}/_{2}$ | 12,700 | 12,0 |
| 2625-0155 | | 2625-0156 | | 2624-0155 | | 2624-0156 | | | | |
| 2625-0157 | | 2625-0158 | | 2624-0157 | | 2624-0158 | | | | |
| 2625-0159 | | 2625-0160 | | 2624-0159 | | 2624-0160 | | | | |
| 2625-0161 | | 2625-0162 | | 2624-0161 | | 2624-0162 | | $^{9}/_{16}$ | 14,288 | |
| 2625-0163 | | 2625-0164 | | 2624-0163 | | 2624-0164 | | | | |
| 2625-0165 | | 2625-0166 | | 2624-0165 | | 2624-0166 | | | | |
| 2625-0167 | | 2625-0168 | | 2624-0167 | | 2624-0168 | | | | |
| 2625-0169 | | 2625-0170 | | 2624-0169 | | 2624-0170 | | $^{5}/_{8}$ | 15,875 | 11,0 |
| 2625-0171 | | 2625-0172 | | 2624-0171 | | 2624-0172 | | | | |
| 2625-0173 | | 2625-0174 | | 2624-0173 | | 2624-0174 | | | | |
| 2625-0175 | | 2625-0176 | | 2624-0175 | | 2624-0176 | | | | |
| 2625-0177 | | 2625-0178 | | 2624-0177 | | 2624-0178 | | $^{3}/_{4}$ | 19,050 | 13,0 |
| 2625-0179 | | 2625-0180 | | 2624-0179 | | 2624-0180 | | | | |
| 2625-0181 | | 2625-0182 | | 2624-0181 | | 2624-0182 | | | | |
| 2625-0183 | | 2625-0184 | | 2624-0183 | | 2624-0184 | | | | |
| 2625-0185 | | 2625-0186 | | 2624-0185 | | 2624-0186 | | $^{7}/_{8}$ | 22,225 | 9,0 |
| 2625-0187 | | 2625-0188 | | 2624-0187 | | 2624-0188 | | | | |

Таблица 6

**мовой резьбы**

в мм

| Шаг резьбы $P$ | $L$ h16 | $l$, не более | $l_1$ метчиков | | | | $\varphi$ | $d_1$ h9* | $d_2$ | $l_2$ | $l_3$ | $d_3$ | $R$ |
|---|---|---|---|---|---|---|---|---|---|---|---|---|---|
| | | | одинарных для отверстий | | комплектных | | | | | | | | |
| | | | сквозных | глухих | чернового | чистового | | | | | Исполнение 2 | | |
| 1,270 | 66 | 19 | 7,6 | — | — | — | 6°30′ | 6,3 | 4,5 | 11 | 15 | 5,5 | 4,5 |
| | | | — | 3,8 | — | — | 13° | | | | | | |
| | | | — | — | 7,6 | — | 6°30′ | | | | | | |
| | | | — | — | — | 2,5 | 19° | | | | | | |
| 1,411 | 72 | 22 | 8,5 | — | — | — | 6°30′ | 8,0 | 6,0 | 13 | 16 | 7,0 | |
| | | | — | 4,2 | — | — | 13° | | | | | | |
| | | | — | — | 8,5 | — | 6°30′ | | | | | | |
| | | | — | — | — | 2,8 | 19° | | | | | | |
| 1,588 | 80 | 24 | 9,5 | — | — | — | 6°30′ | 10,0 | 7,5 | 15 | 18 | 9,0 | |
| | | | — | 4,7 | — | — | 13° | | | | | | |
| | | | — | — | 9,5 | — | 6°30′ | | | | | | |
| | | | — | — | — | 3,2 | 19° | | | | | | |
| 1,814 | 85 | 25 | 10,8 | — | — | — | 6°30′ | 8,0 | — | — | 16 | 7,0 | |
| | | | — | 5,4 | — | — | 13° | | | | | | |
| | | | — | — | 10,8 | — | 6°30′ | | | | | | |
| | | | — | — | — | 3,6 | 19° | | | | | | |
| 2,117 | 89 | 29 | 12,7 | — | — | — | 6°30′ | 9,0 | | | 17 | 8,0 | |
| | | | — | 6,3 | — | — | 13° | | | | | | |
| | | | — | — | 12,7 | — | 6°30′ | | | | | | |
| | | | — | — | — | 4,2 | 19° | | | | | | |
| | 95 | 30 | 12,7 | — | — | — | 6°30′ | 11,2 | | | 19 | 10,0 | 6,0 |
| | | | — | 6,3 | — | — | 13° | | | | | | |
| | | | — | — | 12,7 | — | 6°30′ | | | | | | |
| | | | — | — | — | 4,2 | 19° | | | | | | |
| 2,309 | 102 | 32 | 13,8 | — | — | — | 7° | 12,5 | | | 20 | 11,0 | |
| | | | — | 6,9 | — | — | 13° | | | | | | |
| | | | — | — | 13,8 | — | 7° | | | | | | |
| | | | — | — | — | 4,6 | 19°30′ | | | | | | |
| 2,540 | 112 | 37 | 15,2 | — | — | — | 6°30′ | 14,0 | | | 22 | 12,0 | |
| | | | — | 7,5 | — | — | 13° | | | | | | |
| | | | — | — | 15,2 | — | 6°30′ | | | | | | |
| | | | — | — | — | 5,0 | 19° | | | | | | |
| 2,822 | 118 | 38 | 16,9 | — | — | — | 6° | 16,0 | | | 24 | 14 | |
| | | | — | 8,4 | — | — | 13° | | | | | | |

Размеры

| Метчики | | | | | | | | Номинальный диаметр резьбы $d$ | | Число ниток на 1″ |
|---|---|---|---|---|---|---|---|---|---|---|
| Исполнения 1 | | | | Исполнения 2 | | | | | | |
| Правые | | Левые | | Правые | | Левые | | | | |
| Обозначение | Применяемость | Обозначение | Применяемость | Обозначение | Применяемость | Обозначение | Применяемость | дюймы | мм | |
| 2625-0189 | | 2625-0190 | | 2624-0189 | | 2624-0190 | | $^{7}/_{8}$ | 22,225 | 9,0 |
| 2625-0191 | | 2625-0192 | | 2624-0191 | | 2624-0192 | | | | |
| 2625-0193 | | 2625-0194 | | 2624-0193 | | 2624-0194 | | 1 | 25,400 | 8,0 |
| 2625-0195 | | 2625-0196 | | 2624-0195 | | 2624-0196 | | | | |
| 2625-0197 | | 2625-0198 | | 2624-0197 | | 2624-0198 | | | | |
| 2625-0199 | | 2625-0200 | | 2624-0199 | | 2624-0200 | | $1^{1}/_{8}$ | 28,575 | 7,0 |
| 2625-0201 | | 2625-0202 | | 2624-0201 | | 2624-0202 | | | | |
| 2625-0203 | | 2625-0204 | | 2624-0203 | | 2624-0204 | | | | |
| 2625-0205 | | 2625-0206 | | 2624-0205 | | 2624-0206 | | $1^{1}/_{4}$ | 31,750 | |
| 2625-0207 | | 2625-0208 | | 2624-0207 | | 2624-0208 | | | | |
| 2625-0209 | | 2625-0210 | | 2624-0209 | | 2624-0210 | | | | |
| 2625-0211 | | 2625-0212 | | 2624-0211 | | 2624-0212 | | $1^{3}/_{8}$ | 34,925 | 6,0 |
| 2625-0213 | | 2625-0214 | | 2624-0213 | | 2624-0214 | | | | |
| 2625-0215 | | 2625-0216 | | 2624-0215 | | 2624-0216 | | | | |
| 2625-0217 | | 2625-0218 | | 2624-0217 | | 2624-0218 | | $1^{1}/_{2}$ | 38,100 | |
| 2625-0219 | | 2625-0220 | | 2624-0219 | | 2624-0220 | | | | |
| 2625-0221 | | 2625-0222 | | 2624-0221 | | 2624-0222 | | | | |
| 2625-0223 | | 2625-0224 | | 2624-0223 | | 2624-0224 | | $1^{5}/_{8}$ | 41,275 | 5,0 |
| 2625-0225 | | 2625-0226 | | 2624-0225 | | 2624-0226 | | | | |
| 2625-0227 | | 2625-0228 | | 2624-0227 | | 2624-0228 | | | | |
| 2625-0229 | | 2625-0230 | | 2624-0229 | | 2624-0230 | | $1^{3}/_{4}$ | 44,450 | |
| 2625-0231 | | 2625-0232 | | 2624-0231 | | 2624-0232 | | | | |
| 2625-0233 | | 2625-0234 | | 2624-0233 | | 2624-0234 | | | | |
| 2625-0235 | | 2625-0236 | | 2624-0235 | | 2624-0236 | | $1^{7}/_{8}$ | 47,625 | 4,5 |
| 2625-0237 | | 2625-0238 | | 2624-0237 | | 2624-0238 | | | | |
| 2625-0239 | | 2625-0240 | | 2624-0239 | | 2624-0240 | | | | |
| 2625-0241 | | 2625-0242 | | 2624-0241 | | 2624-0242 | | 2 | 50,800 | |
| 2625-0243 | | 2625-0244 | | 2624-0243 | | 2624-0244 | | | | |
| 2625-0245 | | 2625-0246 | | 2624-0245 | | 2624-0246 | | | | |

*Предельные отклонения размера $d$ для хвостовиков в посадочной части: повышенной точности — h9,

Примечание. Для метчиков с шейкой допускается увеличение длины рабочей части до $l + \frac{l_2}{2}$.

Пример условного обозначения чистового метчика с номинальным диаметром

*2624-0159. D*

То же, исполнения 1:

*2625-0159. D*

*Продолжение табл. 6*

в мм

| Шаг резьбы $P$ | $L$ h16 | $l$, не более | $l_1$ метчиков | | | | $\varphi$ | $d_1$ h9* | $d_2$ | $l_2$ | $l_3$ | $d_3$ | $R$ |
|---|---|---|---|---|---|---|---|---|---|---|---|---|---|
| | | | одинарных для отверстий | | комплектных | | | | | | Исполнение 2 | | |
| | | | сквозных | глухих | чернового | чистового | | | | | | | |
| 2,822 | 118 | 38 | — | — | 16,9 | — | 6° | 16,0 | — | — | 24 | 14 | 6,0 |
| | | | — | — | — | 5,6 | 18° | | | | | | |
| 3,175 | 130 | 45 | 19,0 | — | — | — | 6° | 18,0 | | | 26 | 16 | |
| | | | — | — | 19,0 | — | | | | | | | |
| | | | — | — | — | 6,3 | 18° | | | | | | |
| 3,629 | 138 | 48 | 21,8 | — | — | — | 6° | 20,0 | | | 28 | 18 | |
| | | | — | — | 21,8 | — | | | | | | | |
| | | | — | — | — | 7,2 | 18° | | | | | | |
| | 151 | 51 | 21,8 | — | — | — | 6° | 22,4 | | | 32 | 20 | |
| | | | — | — | 21,8 | — | | | | | | | |
| | | | — | — | — | 7,2 | 18° | | | | | | |
| 4,233 | 162 | 57 | 25,4 | — | — | — | 6° | 25,0 | | | 34 | 22 | |
| | | | — | — | 25,4 | — | | | | | | | |
| | | | — | — | — | 8,4 | 18° | | | | | | |
| | 170 | 60 | 25,4 | — | — | — | 6° | 28,0 | | | 36 | 25 | |
| | | | — | — | 25,4 | — | 6° | | | | | | |
| | | | — | — | — | 8,4 | 18° | | | | | | |
| 5,080 | | | 30,5 | — | — | — | 6° | | | | | | |
| | | | — | — | 30,5 | — | | | | | | | |
| | | | — | — | — | 10,2 | 17°30′ | | | | | | |
| | 187 | 67 | 30,5 | — | — | — | 6° | 31,5 | | | 40 | 29 | |
| | | | — | — | 30,5 | — | | | | | | | |
| | | | — | — | — | 10,2 | 17°30′ | | | | | | |
| 5,644 | 185 | 60 | 34,0 | — | — | — | 6° | | | | | | |
| | | | — | — | 34,0 | — | | | | | | | |
| | | | — | — | — | 11,2 | 17°30′ | | | | | | |
| | 200 | 70 | 34,0 | — | — | — | 6° | 35,5 | | | 45 | 33 | |
| | | | — | — | 34,0 | — | | | | | | | |
| | | | — | — | — | 11,2 | 17°30′ | | | | | | |

нормальной точности — h11.

резьбы $d = {}^{1}/_{2}''$ степени точности $D$ правого, исполнения 2:

*ГОСТ 3266—81*

*ГОСТ 3266—81*

**Метчики для**

Р а з м е р ы

| Метчики | | | | | | | | Номинальный диаметр резьбы $d$ | | |
|---|---|---|---|---|---|---|---|---|---|---|
| Исполнения 1 | | | | Исполнения 2 | | | | | | |
| Правые | | Левые | | Правые | | Левые | | | | |
| Обозначение | Применяемость | Обозначение | Применяемость | Обозначение | Применяемость | Обозначение | Применяемость | обозначение размера резьбы | мм | |
| 2625-0001 | | 2625-0002 | | 2624-0001 | | 2624-0002 | | $^1/_2$ | 9,728 | |
| 2625-0003 | | 2625-0004 | | 2624-0003 | | 2624-0004 | | | | |
| 2625-0007 | | 2625-0008 | | 2624-0007 | | 2624-0008 | | | | |
| 2625-0005 | | 2625-0006 | | 2624-0005 | | 2624-0006 | | | | |
| 2625-0009 | | 2625-0010 | | 2624-0009 | | 2624-0010 | | $^1/_4$ | 13,157 | |
| 2625-0011 | | 2625-0012 | | 2624-0011 | | 2624-0012 | | | | |
| 2625-0015 | | 2625-0016 | | 2624-0015 | | 2624-0016 | | | | |
| 2625-0013 | | 2625-0014 | | 2624-0013 | | 2624-0014 | | | | |
| 2625-0017 | | 2625-0018 | | 2624-0017 | | 2624-0018 | | $^3/_8$ | 16,662 | |
| 2625-0019 | | 2625-0020 | | 2624-0019 | | 2624-0020 | | | | |
| 2625-0023 | | 2625-0024 | | 2624-0023 | | 2624-0024 | | | | |
| 2625-0021 | | 2625-0022 | | 2624-0021 | | 2624-0022 | | | | |
| 2625-0025 | | 2625-0026 | | 2624-0025 | | 2624-0026 | | $^1/_2$ | 20,955 | |
| 2625-0027 | | 2625-0028 | | 2624-0027 | | 2624-0028 | | | | |
| 2625-0031 | | 2625-0032 | | 2624-0031 | | 2624-0032 | | | | |
| 2625-0029 | | 2625-0030 | | 2624-0029 | | 2624-0030 | | | | |
| 2625-0033 | | 2625-0034 | | 2624-0033 | | 2624-0034 | | $^5/_8$ | 22,911 | |
| 2625-0035 | | 2625-0036 | | 2624-0035 | | 2624-0036 | | | | |
| 2625-0039 | | 2625-0040 | | 2624-0039 | | 2624-0040 | | | | |
| 2625-0037 | | 2625-0038 | | 2624-0037 | | 2624-0038 | | | | |
| 2625-0041 | | 2625-0042 | | 2624-0041 | | 2624-0042 | | $^3/_4$ | 26,441 | |
| 2625-0043 | | 2625-0044 | | 2624-0043 | | 2624-0044 | | | | |
| 2625-0047 | | 2625-0048 | | 2624-0047 | | 2624-0048 | | | | |
| 2625-0045 | | 2625-0046 | | 2624-0045 | | 2624-0046 | | | | |
| 2625-0049 | | 2625-0050 | | 2624-0049 | | 2624-0050 | | $^7/_8$ | 30,201 | |
| 2625-0051 | | 2625-0052 | | 2624-0051 | | 2624-0052 | | | | |
| 2625-0055 | | 2625-0056 | | 2624-0055 | | 2624-0056 | | | | |
| 2625-0053 | | 2625-0054 | | 2624-0053 | | 2624-0054 | | | | |
| 2625-0057 | | 2625-0058 | | 2624-0057 | | 2624-0058 | | 1 | 33,249 | |
| 2625-0059 | | 2625-0060 | | 2624-0059 | | 2624-0060 | | | | |
| 2625-0063 | | 2625-0064 | | 2624-0063 | | 2624-0064 | | | | |
| 2625-0061 | | 2625-0062 | | 2624-0061 | | 2624-0062 | | | | |

Таблица 7

**трубной резьбы**

в мм

| Число шагов на длине 25,4 мм | Шаг резьбы $P$ | $L$ h16 | $l$, не более | $l_1$ метчиков | | | | $\varphi$ | $d_1$ h9* | $d_3$ | $l_3$ | $R$ |
|---|---|---|---|---|---|---|---|---|---|---|---|---|
| | | | | одинарных для отверстий | | комплектных | | | | Исполнение 2 | | |
| | | | | сквозных | глухих | чернового | чистового | | | | | |
| 28 | 0,907 | 80 | 18 | 5,5 | — | — | — | 6°30′ | 8,0 | 7 | 16 | 4,5 |
| | | | | — | 2,8 | — | — | 14° | | | | |
| | | | | — | — | 5,5 | — | 6°30′ | | | | |
| | | | | — | — | — | 1,8 | 19° | | | | |
| 19 | 1,337 | 90 | 25 | 8,0 | — | — | — | 6°30′ | 10,0 | 9 | 18 | |
| | | | | — | 4,0 | — | — | 14° | | | | |
| | | | | — | — | 8,0 | — | 6°30′ | | | | |
| | | | | — | — | — | 2,5 | 19° | | | | |
| | | 100 | | 8,0 | — | — | — | 6°30′ | 14,0 | 12 | 22 | 6,0 |
| | | | | — | 4,0 | — | — | 14° | | | | |
| | | | | — | — | 8,0 | — | 6°30′ | | | | |
| | | | | — | — | — | 2,5 | 19° | | | | |
| 14 | 1,814 | 125 | 32 | 11,0 | — | — | — | 6° | 16,0 | 14 | 24 | |
| | | | | — | 5,5 | — | — | 13°30′ | | | | |
| | | | | — | — | 11,0 | — | 6° | | | | |
| | | | | — | — | — | 3,6 | 18°30′ | | | | |
| | | | | 11,0 | — | — | — | 6° | 18,0 | 16 | 26 | |
| | | | | — | 5,5 | — | — | 13°30′ | | | | |
| | | | | — | — | 11,0 | — | 6° | | | | |
| | | | | — | — | — | 3,6 | 18°30′ | | | | |
| | | 135 | | 11,0 | — | — | — | 6° | 22,4 | 20 | 32 | |
| | | | | — | 5,5 | — | — | 13°30′ | | | | |
| | | | | — | — | 11,0 | — | 6° | | | | |
| | | | | — | — | — | 3,6 | 18°30′ | | | | |
| 14 | 1,814 | | | 11,0 | — | — | — | 6° | 25,0 | 22 | 34 | |
| | | | | — | 5,5 | — | — | 13°30′ | | | | |
| | | | | — | — | 11,0 | — | 6° | | | | |
| | | | | — | — | — | 3,6 | 18°30′ | | | | |
| 11 | 2,309 | 140 | 40 | 14 | — | — | — | 5°30′ | 28,0 | 25 | 36 | |
| | | | | — | 7,1 | — | — | 13° | | | | |
| | | | | — | — | 14 | — | 5°30′ | | | | |
| | | | | — | — | — | 4,5 | 18° | | | | |

Размеры

| Метчики | | | | | | | | Номинальный диаметр резьбы $d$ | |
|---|---|---|---|---|---|---|---|---|---|
| Исполнения 1 | | | | Исполнения 2 | | | | | |
| Правые | | Левые | | Правые | | Левые | | | |
| Обозначение | Применяемость | Обозначение | Применяемость | Обозначение | Применяемость | Обозначение | Применяемость | обозначение размера резьбы | мм |
| 2625-0065 | | 2625-0066 | | 2624-0065 | | 2624-0066 | | $1^1/_8$ | 37,897 |
| 2625-0067 | | 2625-0068 | | 2624-0067 | | 2624-0068 | | | |
| 2625-0071 | | 2625-0072 | | 2624-0071 | | 2624-0072 | | | |
| 2625-0069 | | 2625-0070 | | 2624-0069 | | 2624-0070 | | | |
| 2625-0073 | | 2625-0074 | | 2624-0073 | | 2624-0074 | | $1^1/_4$ | 41,910 |
| 2625-0075 | | 2625-0076 | | 2624-0075 | | 2624-0076 | | | |
| 2625-0079 | | 2625-0080 | | 2624-0079 | | 2624-0080 | | | |
| 2625-0077 | | 2625-0078 | | 2624-0077 | | 2624-0078 | | | |
| 2625-0081 | | 2625-0082 | | 2624-0081 | | 2624-0082 | | $1^3/_8$ | 44,323 |
| 2625-0083 | | 2625-0084 | | 2624-0083 | | 2624-0084 | | | |
| 2625-0087 | | 2624-0088 | | 2624-0087 | | 2624-0088 | | | |
| 2625-0085 | | 2624-0086 | | 2624-0085 | | 2624-0086 | | | |
| 2625-0089 | | 2624-0090 | | 2624-0089 | | 2624-0090 | | $1^1/_2$ | 47,805 |
| 2625-0091 | | 2624-0092 | | 2624-0091 | | 2624-0092 | | | |
| 2624-0095 | | 2624-0096 | | 2625-0095 | | 2624-0096 | | | |
| 2624-0093 | | 2624-0094 | | 2625-0093 | | 2624-0094 | | | |
| 2624-0097 | | 2624-0098 | | 2625-0097 | | 2624-0098 | | $1^3/_4$ | 53,746 |
| 2625-0099 | | 2625-0100 | | 2624-0099 | | 2624-0100 | | | |
| 2625-0103 | | 2625-0104 | | 2624-0103 | | 2624-0104 | | | |
| 2625-0101 | | 2625-0102 | | 2624-0101 | | 2624-0102 | | | |
| 2625-0105 | | 2625-0106 | | 2624-0105 | | 2624-0106 | | 2 | 59,614 |
| 2625-0107 | | 2625-0108 | | 2624-0107 | | 2624-0108 | | | |
| 2625-0111 | | 2625-0112 | | 2624-0111 | | 2624-0112 | | | |
| 2625-0109 | | 2625-0110 | | 2624-0109 | | 2624-0110 | | | |

*Предельные отклонения размера $d$ для хвостовиков в посадочной части: повышенной точности — h9,

Пример условного обозначения чистового метчика с обозначением размера резьбы

*2625-0029.A2*

То же, левого:

*2625-0030.A2*

**(Измененная редакция, Изм. № 1).**

*Продолжение табл. 7*

в мм

| | Число шагов на длине 25,4 мм | Шаг резьбы $P$ | $L$ h16 | $l$, не более | $l_1$ метчиков | | | | φ | $d_1$ h9* | $d_3$ | $l_3$ | $R$ |
|---|---|---|---|---|---|---|---|---|---|---|---|---|---|
| | | | | | одинарных для отверстий | | комплектных | | | | Исполнение 2 | | |
| | | | | | сквозных | глухих | чернового | чистового | | | | | |
| | 11 | 2,309 | 140 | 40 | 14 | — | — | — | 5°30′ | 28,0 | 25 | 36 | 6,0 |
| | | | | | — | 7,1 | — | — | 13° | | | | |
| | | | | | — | — | 14 | — | 5°30′ | | | | |
| | | | | | — | — | — | 4,5 | 18° | | | | |
| | | | 160 | | 14 | — | — | — | 5°30′ | 31,5 | 29 | 40 | |
| | | | | | — | 7,1 | — | — | 13° | | | | |
| | | | | | — | — | 14 | — | 5°30′ | | | | |
| | | | | | — | — | — | 4,5 | 18° | | | | |
| | | | | | 14 | — | — | — | 5°30′ | | | | |
| | | | | | — | 7,1 | — | — | 13° | | | | |
| | | | | | — | — | 14 | — | 5°30′ | | | | |
| | | | | | — | — | — | 4,5 | 18° | | | | |
| | | | | | 14 | — | — | — | 5°30′ | 35,5 | 33 | 45 | |
| | | | | | — | 7,1 | — | — | 13° | | | | |
| | | | | | — | — | 14 | — | 5°30′ | | | | |
| | | | | | — | — | — | 4,5 | 18° | | | | |
| | | | 195 | | 14 | — | — | — | 5°30′ | 40,0 | 37 | 48 | |
| | | | | | — | 7,1 | — | — | 13° | | | | |
| | | | | | — | — | 14 | — | 5°30′ | | | | |
| | | | | | — | — | — | 4,5 | 18° | | | | |

нормальной точности — h11.

$^1/_2$″ степени точности А2, исполнения 1 правого:

*ГОСТ 3266—81*

*ГОСТ 3266—81*

4. На метчиках с номинальным диаметром резьбы $d \geq 10$ мм допускается кольцевая проточка, указанная на черт. 4.

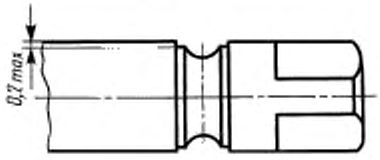


Черт. 4

5. Одинарные метчики для глухих отверстий предназначены для нарезания резьбы в отверстиях, допускающих увеличенный сбег резьбы, по сравнению с указанным в ГОСТ 10549—80.

6. Размеры квадратов — по ГОСТ 9523—84.

Предельные отклонения длины квадрата метчиков для хвостовиков диаметров, мм, должны быть не более:

до 18 . . . . . ±0,8
св. 18 . . . . . ±1,6.

5, 6. **(Измененная редакция, Изм. № 1).**

7. Центровые отверстия формы А и R— по ГОСТ 14034—74.

8. Метчики для метрической резьбы с номинальным диаметром резьбы $d$ от 3 до 10 мм и метчики для дюймовой резьбы от 1/4″ до 3/8″ по соглашению с потребителем допускается изготовлять без шейки с диаметрами хвостовиков по табл. 8.

9. Допуски на резьбу метчиков для метрической резьбы — по ГОСТ 16925—93, метчиков для дюймовой резьбы — по ГОСТ 7250—60, метчиков для трубной резьбы — по ГОСТ 19090—93.

10. По согласованию с потребителем допускается изготовлять метчики с передними и задними углами, отличающимися от указанных в стандарте.

Метчики с диаметрами резьбы от 1 до 1,6 мм допускается изготовлять острозаточенными с задним углом $\alpha = 25^{\circ}$.

Таблица 8

| Номинальный диаметр резьбы $d$ | Диаметр хвостовика $d_1$ |
|---|---|
| 3 и 3,5 мм | 4 |
| 4 и 4,5 мм | 5 |
| 5 и 6 мм;1/4″ | 6,3 |
| 7 и 8 мм; 5/16″ | 5,6 |
| 9 и 10 мм; 3/8″ | 7,1 |

11. Число зубьев и размеры профиля стружечных канавок указаны в рекомендуемом приложении 1.

12. Значения передних углов метчиков в зависимости от обрабатываемого материала указаны в приложении 2.

13. Технические требования — по ГОСТ 3449—84.

14. Размеры метчиков с проходным хвостовиком для метрической резьбы диаметром свыше 52 мм по ИСО 529—93 приведены в приложении 3.

**(Введен дополнительно, Изм. № 1).**

*ПРИЛОЖЕНИЕ 1*
*Рекомендуемое*

## ПРОФИЛИ СТРУЖЕЧНЫХ КАНАВОК МЕТЧИКОВ

Размеры профилей стружечных канавок приведены на чертеже и в табл. 1—3

Для диаметров резьбы $d \le 5{,}5$ мм

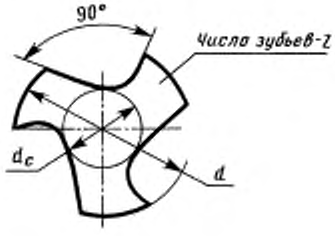


Для диаметров резьбы $d > 5{,}5$ мм

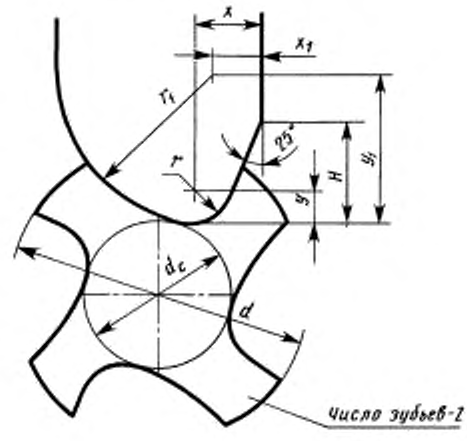


Примечание. По согласованию с потребителем допускается изготовлять метчики для диаметров резьбы от 6 до 17 мм с числом зубьев $z = 4$.

Таблица 1

**Для метрической резьбы**

мм

| Диаметр резьбы метчика $d$ | $d_c$ | $z$ | $x$ | $y$ | $r$ | $H$ | $x_1$ | $y_1$ | $r_1$ | Номер профиля канавок |
|---|---|---|---|---|---|---|---|---|---|---|
| 1,0 | 0,45 | 3 | — | — | 0,3 | — | — | — | — | — |
| 1,1 | 0,50 | | | | | | | | | |
| 1,2 | 0,55 | | | | | | | | | |
| 1,4 | 0,65 | | | | | | | | | |
| 1,6 | 0,70 | | | | | | | | | |
| 1,8 | 0,80 | | | | | | | | | |
| 2,0 | 0,90 | | | | | | | | | |
| 2,2 | 1,00 | | | | | | | | | |
| 2,5 | 1,15 | | | | | | | | | |
| 3,0 | 1,40 | | | | | | | | | |

*Продолжение табл. 1*

мм

| Диаметр резьбы метчика $d$ | $d_c$ | $z$ | $x$ | $y$ | $r$ | $H$ | $x_1$ | $y_1$ | $r_1$ | Номер профиля канавок |
|---|---|---|---|---|---|---|---|---|---|---|
| 3,5 | 1,60 | | | | 0,3 | | | | | |
| 4,0 | 1,80 | | | | | | | | | |
| 4,5 | 2,10 | | — | — | | — | — | — | — | — |
| 5,0 | 2,30 | | | | 0,5 | | | | | |
| 5,5 | 2,50 | | | | | | | | | |
| 6,0 | 2,70 | | | | | | | | | |
| 7,0 | 3,10 | 3 | 1,70 | 1,0 | 1,0 | 2,28 | 1,6 | 4,20 | 4,2 | 1 |
| 8,0 | 3,60 | | 2,14 | 1,0 | 1,0 | 3,23 | 2,2 | 5,20 | 5,2 | 2 |
| 9,0 | 4,00 | | | | | | | | | |
| 10,0 | 4,50 | | 2,88 | 1,5 | 1,5 | 4,13 | 2,8 | 6,60 | 6,6 | 3 |
| 11,0 | 5,00 | | | | | | | | | |
| 12,0 | 5,40 | | 2,97 | 1,5 | 1,5 | 4,32 | 3,0 | 8,00 | 8,0 | 4 |
| 14,0 | 6,30 | | | | | | | | | |
| 15,0 | 6,80 | | 4,16 | 2,0 | 2,0 | 6,19 | 4,2 | 10,50 | 10,5 | 5 |
| 16,0 | 7,20 | | | | | | | | | |
| 17,0 | 7,70 | | | | | | | | | |
| 18,0 | 9,00 | 4 | 4,32 | 2,0 | 2,0 | 6,53 | 3,1 | 10,41 | 10,5 | 6 |
| 20,0 | 10,00 | | | | | | | | | |
| 22,0 | 11,00 | | 5,99 | 3,0 | 3,0 | 8,75 | 4,2 | 12,43 | 12,6 | 7 |
| 24,0 | 12,00 | | | | | | | | | |
| 25,0 | 12,50 | | | | | | | | | |
| 26,0 | 13,00 | | | | | | | | | |
| 27,0 | 13,50 | | 6,49 | 3,5 | 3,5 | 9,13 | 4,4 | 15,52 | 15,7 | 8 |
| 28,0 | 14,00 | | | | | | | | | |
| 30,0 | 15,00 | | | | | | | | | |
| 32,0 | 16,00 | | | | | | | | | |
| 33,0 | 16,50 | | 8,44 | 4,0 | 4,0 | 12,63 | 5,50 | 18,71 | 19,0 | 9 |
| 35,0 | 17,50 | | | | | | | | | |
| 36,0 | 18,00 | | | | | | | | | |
| 38,0 | 19,00 | | | | | | | | | |
| 39,0 | 19,50 | | 10,46 | 5,0 | 5,0 | 15,61 | 7,50 | 22,04 | 22,3 | 10 |
| 40,0 | 20,00 | | | | | | | | | |
| 42,0 | 21,00 | | | | | | | | | |
| 45,0 | 22,5 | | | | | | | | | |
| 48,0 | 24,0 | | 12,89 | 7,0 | 7,0 | 18,08 | 8,75 | 25,13 | 25,6 | 11 |
| 50,0 | 25,0 | | | | | | | | | |
| 52,0 | 26,0 | | 13,50 | 7,0 | 7,0 | 19,99 | 9,50 | 28,23 | 28,8 | 12 |

Таблица 2

**Для дюймовой резьбы**

мм

| Диаметр резьбы метчика $d$, дюймы | $d_c$ | $z$ | $x$ | $y$ | $r$ | $H$ | $x_1$ | $y_1$ | $r_1$ | Номер профиля канавок |
|---|---|---|---|---|---|---|---|---|---|---|
| 1/4 | 2,8 | 3 | 1,7 | 1,0 | 1,0 | 2,28 | 1,6 | 4,2 | 4,2 | 1 |
| 5/16 | 3,6 | | 2,14 | 1,0 | 1,0 | 3,23 | 2,2 | 5,2 | 5,2 | 2 |
| 3/8 | 4,3 | | 2,88 | 1,5 | 1,5 | 4,13 | 2,8 | 6,6 | 6,6 | 3 |
| 7/16 | 4,6 | | | | | | | | | |
| 1/2 | 6,0 | | 2,97 | 1,5 | 1,5 | 4,32 | 3,00 | 8,0 | 8,0 | 4 |
| 9/16 | 6,5 | | 4,16 | 2,0 | 2,0 | 6,19 | 4,2 | 10,5 | 10,5 | 5 |
| 5/8 | 7,2 | | | | | | | | | |
| 3/4 | 8,8 | 4 | 4,32 | 2,0 | 2,0 | 6,53 | 3,1 | 10,41 | 10,5 | 6 |
| 7/8 | 11,0 | | 5,99 | 3,0 | 3,0 | 8,75 | 4,2 | 12,43 | 12,6 | 7 |
| 1 | 12,0 | | | | | | | | | |
| 1 1/8 | 14,5 | | 6,49 | 3,5 | 3,5 | 9,13 | 4,4 | 15,52 | 15,7 | 8 |
| 1 1/4 | 16,0 | | 8,44 | 4,0 | 4,0 | 12,63 | 5,5 | 18,71 | 19,0 | 9 |
| 1 3/8 | 17,5 | | | | | | | | | |
| 1 1/2 | 19,0 | | 10,46 | 5,0 | 5,0 | 15,61 | 7,5 | 22,04 | 22,3 | 10 |
| 1 5/8 | 20,0 | | | | | | | | | |
| 1 3/4 | 22,0 | | 12,89 | 7,0 | 7,0 | 18,08 | 8,75 | 25,13 | 25,6 | 11 |
| 1 7/8 | 23,0 | | | | | | | | | |
| 2 | 25,0 | | 13,5 | 7,0 | 7,0 | 19,99 | 9,5 | 28,23 | 28,8 | 12 |

Таблица 3

**Для трубной резьбы**

мм

| Обозначение резьбы метчика | $d_c$ | $z$ | $x$ | $y$ | $r$ | $H$ | $x_1$ | $y_1$ | $r_1$ | Номер профиля канавок |
|---|---|---|---|---|---|---|---|---|---|---|
| 1/8 | 4,5 | 3 | 2,88 | 1,5 | 1,5 | 4,13 | 2,8 | 6,6 | 6,6 | 3 |
| 1/4 | 6,3 | | 4,16 | 2,0 | 2,0 | 6,19 | 4,2 | 10,5 | 10,5 | 5 |
| 3/8 | 7,2 | | | | | | | | | |
| 1/2 | 11,0 | 4 | 5,99 | 3,0 | 3,0 | 8,75 | 4,2 | 12,43 | 12,6 | 7 |
| 5/8 | 12,0 | | | | | | | | | |
| 3/4 | 13,5 | | 6,49 | 3,5 | 3,5 | 9,13 | 4,4 | 15,52 | 15,7 | 8 |
| 7/8 | 15,0 | | | | | | | | | |
| 1 | 16,5 | | 8,44 | 4,0 | 4,0 | 12,63 | 5,5 | 18,71 | 19,0 | 9 |
| 1 1/8 | 19,5 | | 10,46 | 5,0 | 5,0 | 15,61 | 7,5 | 22,04 | 22,3 | 10 |
| 1 1/4 | 21,0 | | | | | | | | | |

*Продолжение табл. 3*

мм

| Обозначение резьбы метчика | $d_c$ | $z$ | $x$ | $y$ | $r$ | $H$ | $x_1$ | $y_1$ | $r_1$ | Номер профиля канавок |
|---|---|---|---|---|---|---|---|---|---|---|
| $1^3/_8$ | 22,5 | 4 | 12,89 | 7,0 | 7,0 | 18,06 | 8,75 | 25,13 | 25,6 | 11 |
| $1^1/_2$ | 24,0 | | | | | | | | | |
| $1^3/_4$ | 26,0 | | 13,50 | 7,0 | 7,0 | 19,99 | 9,5 | 28,23 | 28,8 | 12 |
| 2 | 30,0 | | | | | | | | | |

*ПРИЛОЖЕНИЕ 2*
*Справочное*

## ЗНАЧЕНИЯ ПЕРЕДНИХ УГЛОВ МАШИННО-РУЧНЫХ МЕТЧИКОВ В ЗАВИСИМОСТИ ОТ ОБРАБАТЫВАЕМЫХ МАТЕРИАЛОВ

| Обрабатываемый материал | Значения передних углов |
|---|---|
| Чугун, бронза, нержавеющая сталь, жаропрочная и высокопрочная стали, титановые и молибденовые сплавы, хрупкие латуни | 0—5° |
| Стали средней твердости, латуни, чугун отожженный | 8—10° |
| Мягкая и вязкая сталь, вязкие латуни, медь, магниевые сплавы | 12—15° |
| Легкие сплавы | 16—25° |

*ПРИЛОЖЕНИЕ 3*
*Обязательное*

## РАЗМЕРЫ МЕТЧИКОВ ДИАМЕТРОМ СВЫШЕ 52 мм ПО ИСО 529—93

Размеры в мм

| Обозначение резьбы | Номинальный диаметр резьбы $d$ | Шаг $P$ | $l$, не более | $L$ h16 | $d_1$ h9* |
|---|---|---|---|---|---|
| M55×1,5 | 55 | 1,5 | 45 | 175 | 35,5 |
| M55×2 | | 2,0 | | | |
| M55×3 | | 3,0 | 70 | 200 | |
| M55×4 | | 4,0 | | | |
| M56×1,5 | 56 | 1,5 | 45 | 175 | |
| M56×2 | | 2,0 | | | |
| M56×3 | | 3,0 | 70 | 200 | |
| M56×4 | | 4,0 | | | |
| M56×5,5 | | 5,5 | | | |
| M60×5,5 | 60 | 5,5 | 76 | 221 | 40,0 |
| M64×6 | 64 | 6,0 | 79 | 224 | |
| M68×6 | 68 | | | 234 | 45,0 |
| M70×6 | 70 | | | | |
| M72×6 | 72 | | | | |
| M75×6 | 75 | | | | |
| M76×6 | 76 | | 83 | 258 | 50,0 |
| M80×6 | 80 | | | | |
| M85×6 | 85 | | 86 | 261 | |
| M90×6 | 90 | | | | |
| M95×6 | 95 | | 89 | 279 | 56,0 |
| M100×6 | 100 | | | | |

*Предельные отклонения размера $d$ для хвостовиков в посадочной части: повышенной точности — h9, нормальной точности — h11.

*ПРИЛОЖЕНИЕ 3.* **(Введено дополнительно, Изм. № 1)**

Редактор *Р.Г. Говердовская*
Технический редактор *Н.С. Гришанова*
Корректор *В.И. Кануркина*
Компьютерная верстка *Е.Н. Мартемьяновой*

Изд. лиц. № 02354 от 14.07.2000. Сдано в набор 22.01.2003. Подписано в печать 24.03.2003. Усл. печ. л. 8,37.
Уч.-изд. л. 7,00. Тираж 200 экз. С 10102. Зак. 279.

ИПК Издательство стандартов, 107076 Москва, Колодезный пер., 14.
http://www.standards.ru e-mail: info@standards.ru
Набрано в Издательстве на ПЭВМ
Филиал ИПК Издательство стандартов — тип. «Московский печатник», 105062 Москва, Лялин пер., 6.
Плр № 080102

**Поправка к ГОСТ 3266—81 Метчики машинные и ручные. Конструкция и размеры (издание 2003 г.)**

| В каком месте | Должно быть |
|---|---|

Пункт 3. Таблица 2, страница 6. Подзаголовки граф: «Обозначение», «Применяемость», «1», «2», «3», «крупный», «мелкий»

| Обозначение | Применяемость | Обозначение | Применяемость | Обозначение | Применяемость | Обозначение | Применяемость | 1 | 2 | 3 | крупный | мелкий |
|---|---|---|---|---|---|---|---|---|---|---|---|---|
| 2621-1219 | | 2621-1220 | | 2620-1219 | | 2620-1220 | | 8 | — | — | 1,25 | — |
| 2621-1221 | | 2621-1222 | | 2620-1221 | | 2620-1222 | | | | | | |
| 2621-1225 | | 2621-1226 | | 2620-1225 | | 2620-1226 | | | | | | |

Пункт 3. Таблица 3. Подзаголовки граф: «Обозначение», «Применяемость», «1», «2», «3», «крупный», «мелкий». Страницы 24, 25.

| Обозначение | Применяемость | Обозначение | Применяемость | Обозначение | Применяемость | Обозначение | Применяемость | 1 | 2 | 3 | крупный | мелкий |
|---|---|---|---|---|---|---|---|---|---|---|---|---|
| 2621-1649 | | 2621-1650 | | 2620-1649 | | 2620-1650 | | — | 18,0 | — | — | 0,75 |
| 2621-1651 | | 2621-1652 | | 2620-1651 | | 2620-1652 | | | | | | |
| 2621-1655 | | 2621-1656 | | 2620-1655 | | 2620-1656 | | | | | | |
| 2621-1653 | | 2621-1654 | | 2620-1653 | | 2620-1654 | | | | | | |

Страницы 34, 35

| | | | | | | | | | | | | |
|---|---|---|---|---|---|---|---|---|---|---|---|---|
| 2621-2021 | | 2621-2022 | | 2620-2021 | | 2620-2022 | | — | — | 35,0 | — | 1,50 |
| 2621-2023 | | 2621-2024 | | 2620-2023 | | 2620-2024 | | | | | | |
| 2621-2027 | | 2621-2028 | | 2620-2027 | | 2620-2028 | | | | | | |
| 2621-2025 | | 2621-2026 | | 2620-2025 | | 2620-2026 | | | | | | |
| 2621-2059 | | 2621-2060 | | 2620-2059 | | 2620-2060 | | 36 | — | — | 4 | — |

gost.e-ecolog.ru

*Продолжение таблицы*

| В каком месте | Должно быть | | | | | | | | | | | | |
|---|---|---|---|---|---|---|---|---|---|---|---|---|---|
| Пункт 3. Таблица 5, страницы 56, 57. Подзаголовки граф: «Обозначение», «Применяемость», «1», «2», «3», «крупный», «мелкий» | Обозначение | Применяемость | Обозначение | Применяемость | Обозначение | Применяемость | Обозначение | Применяемость | 1 | 2 | 3 | крупный | мелкий |
| | 2622-1119 | | 2622-1120 | | 2622-0119 | | 2622-0120 | | 48 | — | — | — | 3,0 |
| | 2622-1121 | | 2622-1122 | | 2622-0121 | | 2622-0122 | | — | — | 50 | — | 3,0 |
| | 2622-1123 | | 2622-1124 | | 2622-0123 | | 2622-0124 | | | | | | |
| | 2622-1125 | | 2622-1126 | | 2622-0125 | | 2622-0126 | | | | | | |
| Пункт 3. Таблица 7, страница 62. Подзаголовки граф: «Обозначение», «Применяемость», «обозначение размера резьбы», «мм» | Обозначение | Применяемость | Обозначение | Применяемость | Обозначение | Применяемость | Обозначение | Применяемость | обозначение размера резьбы | | | мм | |
| | 2625-0001 | | 2625-0002 | | 2624-0001 | | 2624-0002 | | 1/8 | | | 9,728 | |
| | 2625-0003 | | 2625-0004 | | 2624-0003 | | 2624-0004 | | | | | | |
| | 2625-0007 | | 2625-0008 | | 2624-0007 | | 2624-0008 | | | | | | |
| | 2625-0005 | | 2625-0006 | | 2624-0005 | | 2624-0006 | | | | | | |

(ИУС № 6 2018 г.)