ГОСТ 24341—80

МЕЖГОСУДАРСТВЕННЫЙ СТАНДАРТ

ПРЕСС-ФОРМЫ СЪЕМНЫЕ МНОГОМЕСТНЫЕ ДЛЯ ИЗГОТОВЛЕНИЯ РЕЗИНОТКАНЕВЫХ ОПОРНЫХ КОЛЕЦ

КОНСТРУКЦИЯ И РАЗМЕРЫ

Издание официальное

БЗ 10—99

ИПК ИЗДАТЕЛЬСТВО СТАНДАРТОВ
Москва

gost.e-ecolog.ru

УДК 678.057.726:006.354 Группа Г21

МЕЖГОСУДАРСТВЕННЫЙ СТАНДАРТ

ПРЕСС-ФОРМЫ СЪЕМНЫЕ МНОГОМЕСТНЫЕ ДЛЯ ИЗГОТОВЛЕНИЯ РЕЗИНОТКАНЕВЫХ ОПОРНЫХ КОЛЕЦ

Конструкция и размеры

Portable multi-impressions press moulds for manufacturing rubber — fabric carrier rings. Design and dimensions

ГОСТ 24341—80

МКС 83.200
ОКП 39 6381

Постановлением Государственного комитета СССР по стандартам от 31 июля 1980 г. № 3940 дата введения установлена

01.01.82

Ограничение срока действия снято Постановлением Госстандарта от 09.10.92 № 1349

1. Настоящий стандарт распространяется на съемные многоместные пресс-формы для изготовления резинотканевых опорных колец по ГОСТ 22704—77 для уплотнения штоков диаметром от 8 до 95 мм и цилиндров диаметром от 20 до 110 мм.

Требования настоящего стандарта, кроме параметра массы в табл. 1, 3—5 и п. 2.1 являются обязательными.

2. Конструкция и размеры пресс-форм должны соответствовать указанным на черт. 1 и в табл. 1, 2.

2.1. Для индивидуального производства допускается изготовление деталей методом пригонки сопрягаемых конусных поверхностей.

2.2. Маркировать шрифтом 5-Пр3 по ГОСТ 26.008—85 обозначение пресс-формы и заводской номер.

2.3. Маркировать: обозначения пресс-формы, настоящего стандарта и формуемой детали; заводской номер; массу пресс-формы; товарный знак предприятия-изготовителя; дату изготовления.

Шрифт — 5-Пр3 по ГОСТ 26.008—85.

2.2, 2.3. **(Измененная редакция, Изм. № 1).**

2.4. Технические требования — по ГОСТ 14901—93.

Издание официальное **Перепечатка воспрещена**

★

Издание (декабрь 2003 г.) с Изменением № 1, утвержденным в октябре 1992 г. (ИУС 1—93).

© Издательство стандартов, 1980
© ИПК Издательство стандартов, 2004

Исполнение 1

А - А

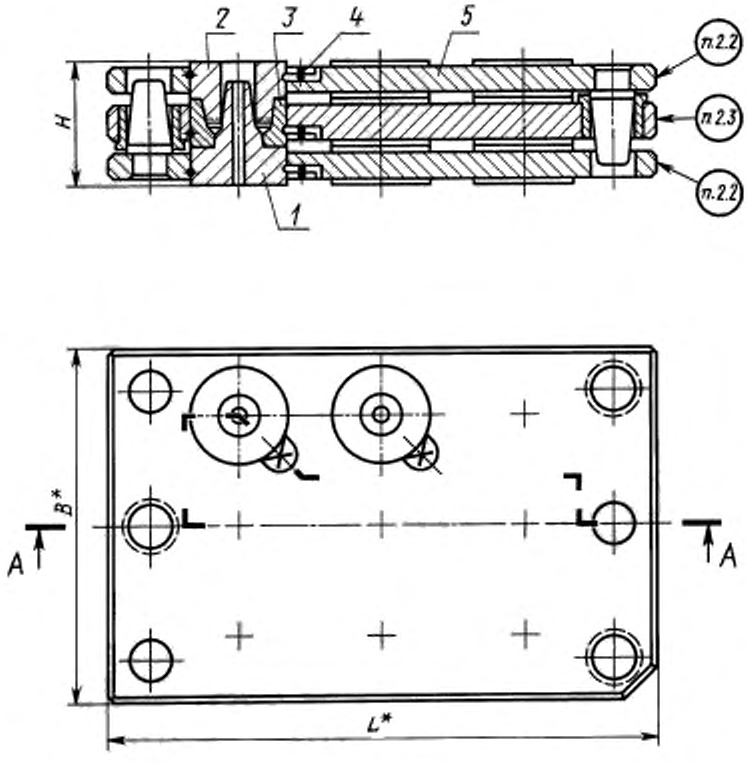

* Размеры для справок.

Черт. 1

Исполнение 2

А - А

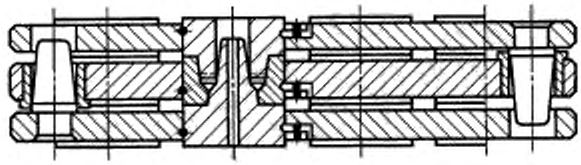

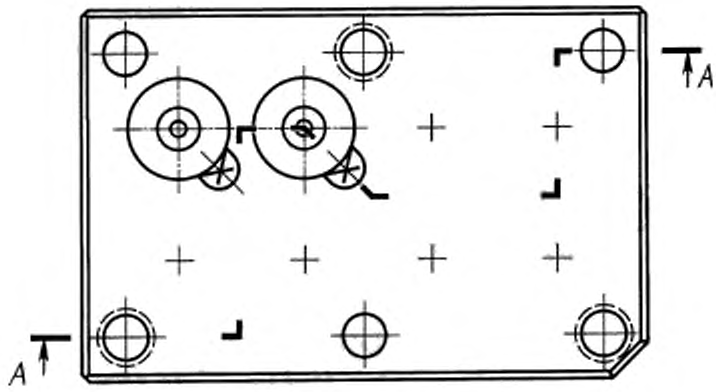

Черт. 1 (продолжение)

Таблица 1

Размеры в мм

Обозначение пресс-формы	Применяемость	Обозначение опорного кольца по ГОСТ 22704—77	Исполнение	*L*	*B*	*H* −0,1	Количество мест	Масса, кг, не более
1886-0701		КО10-20	1	290	190	45	20	16,503
1886-0702		КО10-22						16,483
1886-0703		КО12-22						16,463
1886-0704		КО12-24						16,443
1886-0705		КО14-24						16,403
1886-0706		КО13-25					12	16,464
1886-0707		КО15-25						16,465
1886-0708		КО14-26						16,440
1886-0709		КО16-26						16,428
1886-0711		КО16-28						16,404
1886-0712		КО18-28						16,392
1886-0713		КО18-30						16,368
1886-0714		КО20-30						16,356

Продолжение табл. 1

Размеры в мм

Обозначение пресс-формы	Применяемость	Обозначение опорного кольца по ГОСТ 22704—77	Исполнение	*L*	*B*	*H* −0,1	Количество мест	Масса, кг, не более
1886-0715		КО20-32	1	260	190	45	9	14,833
1886-0716		КО22-32						14,815
1886-0717		КО20-35						14,788
1886-0718		КО21-36						14,761
1886-0719		КО26-36						14,743
1886-0721		КО25-37	2	290			8	16,629
1886-0722		КО20-40						16,620
1886-0723		КО25-40						16,621
1886-0724		КО28-40						16,629
1886-0725		КО22-42						16,893
1886-0726		КО32-44	1				6	16,928
1886-0727		КО25-45						16,916
1886-0728		КО30-45						16,760
1886-0729		КО33-45						16,772
1886-0731		КО28-48						16,712
1886-0732		КО36-48						16,532
1886-0733		КО30-50						16,676
1886-0734		КО38-50						16,496
1886-0735		КО32-52						16,497
1886-0736		КО40-52						16,196
1886-0737		КО35-55						16,394
1886-0738		КО36-56						16,070
1886-0739		КО41-56						16,112
1886-0741		КО40-60		260			4	15,316
1886-0742		КО45-60						15,096
1886-0743		КО43-63						15,268
1886-0744		КО48-63						15,048
1886-0745		КО45-65						15,969
1886-0746		КО50-65						14,748
1886-0747		КО50-70	2		160		2	12,574
1886-0748		КО55-70						12,440
1886-0749		КО56-71						12,408
1886-0751		КО55-75						12,368
1886-0752		КО56-76						12,458
1886-0753		КО63-78						12,180

Продолжение табл. 1

Размеры в мм

Обозначение пресс-формы	Применяемость	Обозначение опорного кольца по ГОСТ 22704—77	Исполнение	*L*	*B*	*H* −0,1	Количество мест	Масса, кг, не более
1886-0754		КО60-80	2	290	160	45	2	13,402
1886-0755		КО65-80						13,204
1886-0756		КО63-83						13,380
1886-0757		КО60-85				50		15,049
1886-0758		КО70-85				45		12,918
1886-0759		КО65-90			190	50		17,879
1886-0761		КО75-90				45		15,611
1886-0762		КО70-95				50		17,522
1886-0763		КО80-95				45		15,031
1886-0764		КО75-100				50		17,648
1886-0765		КО85-100				45		15,124
1886-0766		КО80-105				50		17,250
1886-0767		КО90-105				45		14,730
1886-0768		КО85-110				50		16,834
1886-0769		КО95-110				45		14,304
1886-0771		КО8-20	1	260			20	16,843
1886-0772		КО15-27					12	16,584
1886-0773		КО22-34					9	14,959
1886-0774		КО24-36						14,599
1886-0775		КО22-37	2	290			8	16,629
1886-0776		КО30-42						16,765
1886-0777		КО28-43	1				6	17,108
1886-0778		КО32-47						16,910
1886-0779		КО35-47						16,718
1886-0781		КО35-50						16,700
1886-0782		КО36-51						16,640
1886-0783		КО40-55						16,316
1886-0784		КО60-75	2	260	160		2	12,278
1886-0785		КО65-85		290				13,280
1886-0786		КО70-90			190			15,749
1886-0787		КО75-95						15,441
1886-0788		КО80-100						15,594
1886-0789		КО85-105						15,288
1886-0791		КО90-110						14,888

Пример условного обозначения пресс-формы на опорное кольцо КО10-20:

Пресс-форма 1886-0701 ГОСТ 24341—80

Таблица 2

Обозначение пресс-формы	Поз. 1. Матрица		Поз. 2. Пуансон		Поз. 3. Обойма		Поз. 4. Пружина по ГОСТ 24339—80		Поз. 5. Блок по ГОСТ 24342—80 Кол 1
	Обозначение	Кол.	Обозначение	Кол.	Обозначение	Кол.	Обозначение	Кол.	Обозначение
1886-0701	1886-0701/001	20	1886-0701/002	20	1886-0701/003	20	1886-0501/004	60	1007-0031
1886-0702	1886-0702/001		1886-0702/002		1886-0702/003				
1886-0703	1886-0703/001		1886-0703/002		1886-0703/003				
1886-0704	1886-0704/001		1886-0704/002		1886-0704/003				
1886-0705	1886-0705/001		1886-0705/002		1886-0705/003				
1886-0706	1886-0706/001	12	1886-0706/002	12	1886-0706/003	12	1886-0506/004	36	1007-0033
1886-0707	1886-0707/001		1886-0707/002		1886-0707/003				
1886-0708	1886-0708/001		1886-0708/002		1886-0708/003				
1886-0709	1886-0709/001		1886-0709/002		1886-0709/003				
1886-0711	1886-0711/001		1886-0711/002		1886-0711/003				
1886-0712	1886-0712/001		1886-0712/002		1886-0712/003				
1886-0713	1886-0713/001		1886-0713/002		1886-0713/003				
1886-0714	1886-0714/001		1886-0714/002		1886-0714/003				
1886-0715	1886-0715/001	9	1886-0715/002	9	1886-0715/003	9	1886-0515/004	27	1007-0035
1886-0716	1886-0716/001		1886-0716/002		1886-0716/003				
1886-0717	1886-0717/001		1886-0717/002		1886-0717/003				
1886-0718	1886-0718/001		1886-0718/002		1886-0718/003				
1886-0719	1886-0719/001		1886-0719/002		1886-0719/003				
1886-0721	1886-0721/001	8	1886-0721/002	8	1886-0721/003	8	1886-0521/004	24	1007-0037
1886-0722	1886-0722/001		1886-0722/002		1886-0722/003				
1886-0723	1886-0723/001		1886-0723/002		1886-0723/003				
1886-0724	1886-0724/001		1886-0724/002		1886-0724/003				
1886-0725	1886-0725/001		1886-0725/002		1886-0725/003				
1886-0726	1886-0726/001	6	1886-0726/002	6	1886-0726/003	6	1886-0526/004	18	1007-0041
1886-0727	1886-0727/001		1886-0727/002		1886-0727/003				
1886-0728	1886-0728/001		1886-0728/002		1886-0728/003				
1886-0729	1886-0729/001		1886-0729/002		1886-0729/003				
1886-0731	1886-0731/001		1886-0731/002		1886-0731/003				

Продолжение табл. 2

Обозначение пресс-формы	Поз. 1. Матрица		Поз. 2. Пуансон		Поз. 3. Обойма		Поз. 4. Пружина по ГОСТ 24339—80		Поз. 5. Блок по ГОСТ 24342—80 Кол 1
	Обозначение	Кол.	Обозначение	Кол.	Обозначение	Кол.	Обозначение	Кол.	Обозначение
1886-0732	1886-0732/001	6	1886-0732/002	6	1886-0732/003	6	1886-0526/004	18	1007-0041
1886-0733	1886-0733/001		1886-0733/002		1886-0733/003				
1886-0734	1886-0734/001		1886-0734/002		1886-0734/003				
1886-0735	1886-0735/001		1886-0735/002		1886-0735/003				
1886-0736	1886-0736/001		1886-0736/002		1886-0736/003				
1886-0737	1886-0737/001		1886-0737/002		1886-0737/003				
1886-0738	1886-0738/001		1886-0738/002		1886-0738/003				
1886-0739	1886-0739/001		1886-0739/002		1886-0739/003				
1886-0741	1886-0741/001	4	1886-0741/002	4	1886-0741/003	4	1886-0541/004	12	1007-0044
1886-0742	1886-0742/001		1886-0742/002		1886-0742/003				
1886-0743	1886-0743/001		1886-0743/002		1886-0743/003				
1886-0744	1886-0744/001		1886-0744/002		1886-0744/003				
1886-0745	1886-0745/001		1886-0745/002		1886-0745/003				
1886-0746	1886-0746/001		1886-0746/002		1886-0746/003				
1886-0747	1886-0747/001	2	1886-0747/002	2	1886-0747/003	2	1886-0547/004	6	1007-0047
1886-0748	1886-0748/001		1886-0748/002		1886-0748/003				
1886-0749	1886-0749/001		1886-0749/002		1886-0749/003				
1886-0751	1886-0751/001		1886-0751/002		1886-0751/003				
1886-0752	1886-0752/001		1886-0752/002		1886-0752/003				
1886-0753	1886-0753/001		1886-0753/002		1886-0753/003				
1886-0754	1886-0754/001		1886-0754/002		1886-0754/003		1886-0554/004		1007-0051
1886-0755	1886-0755/001		1886-0755/002		1886-0755/003				
1886-0756	1886-0756/001		1886-0756/002		1886-0756/003				
1886-0757	1886-0757/001		1886-0757/002		1886-0757/003				1007-0052
1886-0758	1886-0758/001		1886-0758/002		1886-0758/003				1007-0051
1886-0759	1886-0759/001		1886-0759/002		1886-0759/003		1886-0559/004		1007-0056
1886-0761	1886-0761/001		1886-0761/002		1886-0761/003				1007-0055
1886-0762	1886-0762/001		1886-0762/002		1886-0762/003				1007-0056

Продолжение табл. 2

Обозначение пресс-формы	Поз. 1. Матрица		Поз. 2. Пуансон		Поз. 3. Обойма		Поз. 4. Пружина по ГОСТ 24339—80		Поз. 5. Блок по ГОСТ 24342—80 Кол 1
	Обозначение	Кол.	Обозначение	Кол.	Обозначение	Кол.	Обозначение	Кол.	Обозначение
1886-0763	1886-0763/001	2	1886-0763/002	2	1886-0763/003	2	1886-0559/004	6	1007-0055
1886-0764	1886-0764/001		1886-0764/002		1886-0764/003		1886-0564/004		1007-0059
1886-0765	1886-0765/001		1886-0765/002		1886-0765/003				1007-0058
1886-0766	1886-0766/001		1886-0766/002		1886-0766/003				1007-0059
1886-0767	1886-0767/001		1886-0767/002		1886-0767/003				1007-0058
1886-0768	1886-0768/001		1886-0768/002		1886-0768/003				1007-0059
1886-0769	1886-0769/001		1886-0769/002		1886-0769/003				1007-0058
1886-0771	1886-0771/001	20	1886-0771/002	20	1886-0771/003	20	1886-0501/004	60	1007-0031
1886-0772	1886-0772/001	12	1886-0772/002	12	1886-0772/003	12	1886-0506/004	36	1007-0033
1886-0773	1886-0773/001	9	1886-0773/002	9	1886-0773/003	9	1886-0515/004	27	1007-0035
1886-0774	1886-0774/001		1886-0774/002		1886-0774/003				
1886-0775	1886-0775/001	8	1886-0775/002	8	1886-0775/003	8	1886-0521/004	24	1007-0037
1886-0776	1886-0776/001		1886-0776/002		1886-0776/003				
1886-0777	1886-0777/001	6	1886-0777/002	6	1886-0777/003	6	1886-0526/004	18	1007-0041
1886-0778	1886-0778/001		1886-0778/002		1886-0778/003				
1886-0779	1886-0779/001		1886-0779/002		1886-0779/003				
1886-0781	1886-0781/001		1886-0781/002		1886-0781/003				
1886-0782	1886-0782/001		1886-0782/002		1886-0782/003				
1886-0783	1886-0783/001		1886-0783/002		1886-0783/003				
1886-0784	1886-0784/001	2	1886-0784/002	2	1886-0784/003	2	1886-0547/004	6	1007-0047
1886-0785	1886-0785/001		1886-0785/002		1886-0785/003		1886-0554/004		1007-0051
1886-0786	1886-0786/001		1886-0786/002		1886-0786/003		1886-0559/004		1007-0055
1886-0787	1886-0787/001		1886-0787/002		1886-0787/003				
1886-0788	1886-0788/001		1886-0788/002		1886-0788/003		1886-0564/004		1007-0058
1886-0789	1886-0789/001		1886-0789/002		1886-0789/003				
1886-0791	1886-0791/001		1886-0791/002		1886-0791/003				

3. Конструкция и размеры матриц должны соответствовать указанным на черт. 2 и в табл. 3.

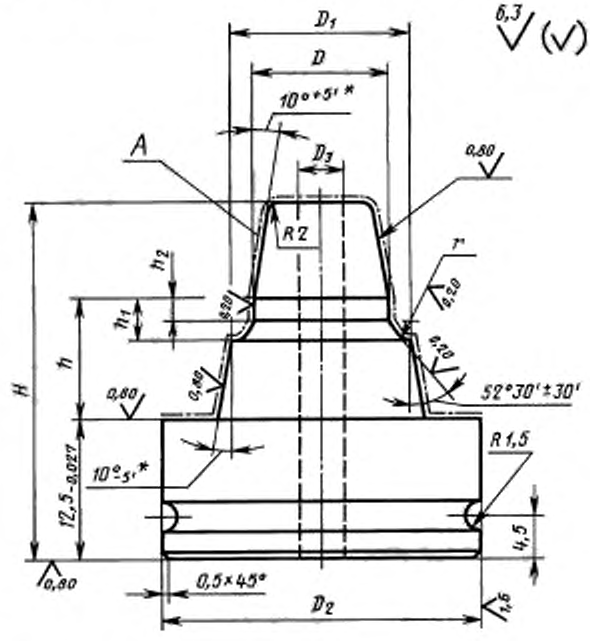

* Предельные отклонения для раздельного изготовления.

Черт. 2

Таблица 3

Размеры в мм

Обозначение матрицы	D	D_1	D_2	D_3	H	h	h_1	h_2	r	Масса, кг, не более
	h6		d11			h8			±0,1	
1886-0701/001	10,5	15,0	36	—	40	14	3,6	2,0	0,50	0,123
1886-0702/001	11,0	16,0						1,7	0,60	0,126
1886-0703/001	12,5	17,0						2,0	0,50	0,132
1886-0704/001	13,0	18,0						1,7	0,60	0,136
1886-0705/001	14,5	19,0						2,0	0,50	0,142
1886-0706/001	14,0		45					1,7	0,60	0,196
1886-0707/001	15,5	20,0						2,0	0,50	0,203
1886-0708/001	15,0							1,7	0,60	0,201
1886-0709/001	16,5	21,0						2,0	0,50	0,208
1886-0711/001	17,0	22,0						1,7	0,60	0,213
1886-0712/001	18,5	23,0						2,0	0,50	0,221
1886-0713/001	19,0	24,0						1,7	0,60	0,227
1886-0714/001	20,5	25,0						2,0	0,50	0,235
1886-0715/001	21,0	26,0	50					1,7	0,60	0,277
1886-0716/001	22,5	27,0						2,0	0,50	0,287

Продолжение табл. 3

Размеры в мм

Обозначение матрицы	D	D_1	D_2	D_3	H	h	h_1	h_2	r	Масса, кг, не более
	h6		d11			h8			±0,1	
1886-0717/001	21,0	27,5	50	—	40	14	4,6	2,2	0,75	0,280
1886-0718/001	22,0	28,5								0,288
1886-0719/001	26,5	31,0					3,6	2,0	0,50	0,322
1886-0721/001	26,0		56					1,7	0,60	0,368
1886-0722/001	21,0	30,0					5,5	2,4	1,00	0,336
1886-0723/001	26,0	32,5					4,6	2,2	0,75	0,371
1886-0724/001	29,0	34,0					3,6	1,7	0,60	0,397
1886-0725/001	23,0	32,0					5,5	2,4	1,00	0,352
1886-0726/001	33,0	38,0	71				3,6	1,7	0,60	0,587
1886-0727/001	26,0	35,0					5,5	2,4	1,00	0,526
1886-0728/001	31,0	37,5		10			4,6	2,2	0,75	0,543
1886-0729/001	34,0	39,0					3,6	1,7	0,60	0,574
1886-0731/001	29,0	38,0					5,5	2,4	1,00	0,531
1886-0732/001	37,0	42,0		15			3,6	1,7	0,60	0,581
1886-0733/001	31,0	40,0		10			5,5	2,4	1,00	0,553
1886-0734/001	39,0	44,0		15			3,6	1,7	0,60	0,608
1886-0735/001	33,0	42,0		10			5,5	2,4	1,00	0,576
1886-0736/001	41,0	46,0		20			3,6	1,7	0,60	0,593
1886-0737/001	36,0	45,0		15			5,5	2,4	1,00	0,583
1886-0738/001	37,0	46,0								0,596
1886-0739/001	42,0	48,5		20			4,6	2,2	0,75	0,612
1886-0741/001	41,0	50,0	80				5,5	2,4	1,00	0,713
1886-0742/001	46,0	52,5		25			4,6	2,2	0,75	0,723
1886-0743/001	44,0	53,0		20			5,5	2,4	1,00	0,758
1886-0744/001	49,0	55,5		25			4,6	2,2	0,75	0,773
1886-0745/001	46,0	55,0					5,5	2,4	1,00	0,735
1886-0746/001	51,0	57,5		30			4,6	2,2	0,75	0,740
1886-0747/001		60,0	100				5,5	2,4	1,00	1,029
1886-0748/001	56,0	62,5		35			4,6	2,2	0,75	1,030
1886-0749/001	57,0	63,5								1,049
1886-0751/001	56,0	65,0					5,5	2,4	1,00	1,043
1886-0752/001	57,0	66,0								1,063
1886-0753/001	64,0	70,5		40			4,6	2,2	0,75	1,104
1886-0754/001	61,0	70,0	110				5,5	2,4	1,00	1,205
1886-0755/001	66,0	72,5		45			4,6	2,2	0,75	1,200
1886-0756/001	64,0	73,0		40			5,5	2,4	1,00	1,276
1886-0757/001	61,0	72,5			45	19	7,0	2,8	1,25	1,350

Продолжение табл. 3

Размеры в мм

Обозначение матрицы	D	D_1	D_2	D_3	H	h	h_1	h_2	r	Масса, кг, не более
	h6		d11			h8			±0,1	
1886-0758/001	71,0	77,5	110	50	40	14	4,6	2,2	0,75	1,202
1886-0759/001	66,0		120	45	45	19	7,0	2,8	1,25	1,549
1886-0761/001	76,0	82,5		55	40	14	4,6	2,2	0,75	1,381
1886-0762/001	71,0			50	45	19	7,0	2,8	1,25	1,564
1886-0763/001	81,0	87,5		60	40	14	4,6	2,2	0,75	1,375
1886-0764/001	76,0		130	55	45	19	7,0	2,8	1,25	1,767
1886-0765/001	86,0	92,5		65	40	14	4,6	2,2	0,75	1,557
1886-0766/001	81,0			60	45	19	7,0	2,8	1,25	1,774
1886-0767/001	91,0	97,5		70	40	14	4,6	2,2	0,75	1,544
1886-0768/001	86,0			65	45	19	7,0	2,8	1,25	1,777
1886-0769/001	96,0	102,5		75			4,6	2,2	0,75	1,526
1886-0771/001	9	14,0	36							0,126
1886-0772/001	16	21,0	45				3,6	1,7	0,60	0,212
1886-0773/001	23	28,0	50							0,298
1886-0774/001	25	30,0		—						0,280
1886-0775/001	23	29,5	56				4,6	2,2	0,75	0,350
1886-0776/001	31	36,0					3,6	1,7	0,60	0,425
1886-0777/001	29	35,5	71				4,6	2,2	0,75	0,552
1886-0778/001	33	39,5		10						0,573
1886-0779/001	36	41,0		15	40	14	3,6	1,7	0,60	0,575
1886-0781/001		42,5					4,6	2,2	0,75	0,580
1886-0782/001	37	43,5								0,592
1886-0783/001	41	47,5		20						0,605
1886-0784/001	61	67,5	100	40						1,051
1886-0785/001	66	75,0	110	45						1,234
1886-0786/001	71	80,0	120	50						1,414
1886-0787/001	76	85,0		55			5,5	2,4	1,00	1,415
1886-0788/001	81	90,0	130	60						1,602
1886-0789/001	86	95,0		65						1,593
1886-0791/001	91	100,0		70						1,582

Пример условного обозначения матрицы размерами $D = 10{,}5$ мм, $D_1 = 15$ мм:

Матрица 1886-0701/001 ГОСТ 24341—80

1—3. **(Измененная редакция, Изм. № 1).**

3.1. Материал — сталь марки 40Х по ГОСТ 4543—71. Допускается изготовление из сталей, указанных в ГОСТ 14901—93.

3.2. Твердость — 40 . . . 44 $HRC_э$.

(Измененная редакция, Изм. № 1).

3.3. Размеры и шероховатость поверхностей А указаны после покрытия.

3.4. Покрытие поверхностей А-Х18тв. ГОСТ 9.306—85. Полировать перед покрытием и после покрытия. Обезводораживание допускается не производить.

(Измененная редакция, Изм. № 1).

3.5. Технические требования — по ГОСТ 14901—93.

4. Конструкция и размеры пуансонов должны соответствовать указанным на черт. 3 и в табл. 4.

(Измененная редакция, Изм. № 1).

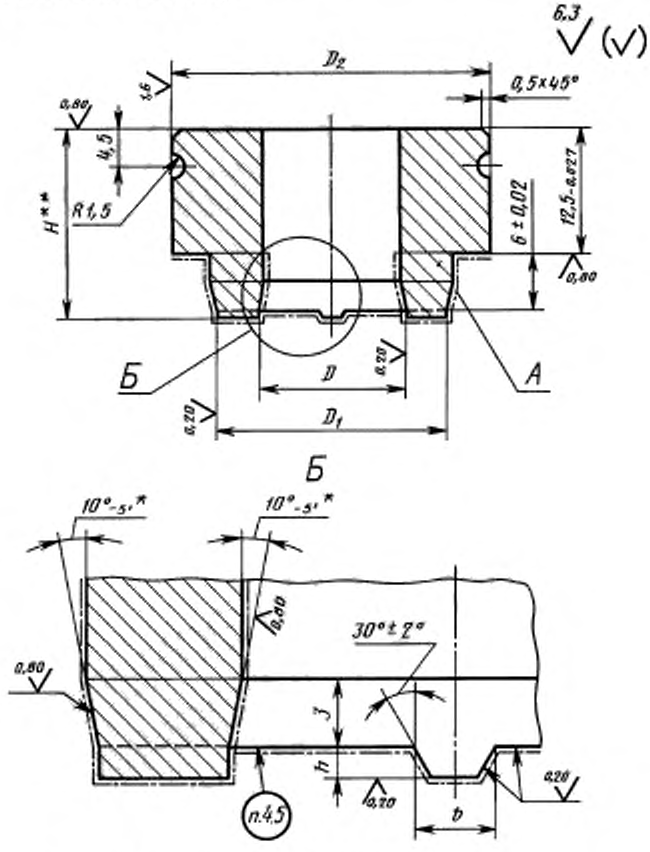

* Предельные отклонения для раздельного изготовления.

** Размер для справок.

Черт. 3

Таблица 4

Размеры в мм

Обозначение пуансона	D H7	D_1 h6	D_2 d11	H	h +0,1	b ±0,2	Масса, кг, не более
1886-0701/002	10,5	19,5	36	19,5	1,0	3	0,102
1886-0702/002	11,0	21,0					0,103
1886-0703/002	12,5	21,5					0,100
1886-0704/002	13,0	23,0					0,101
1886-0705/002	14,5	23,5					0,098
1886-0706/002	14,0	24,0	45				0,155
1886-0707/002	15,5	24,5					0,152
1886-0708/002	15,0	25,0					0,154
1886-0709/002	16,5	25,5					0,150
1886-0711/002	17,0	27,0					0,151

Продолжение табл. 4

Размеры в мм

Обозначение пуансона	D H7	D_1 h6	D_2 d11	H	h +0,1	b ±0,2	Масса, кг, не более
1886-0712/002	18,5	27,5	45	19,5	1,0	3	0,147
1886-0713/002	19,0	29,0					0,148
1886-0714/002	20,5	29,5					0,143
1886-0715/002	21,0	31,0	50				0,180
1886-0716/002	22,5	31,5					0,174
1886-0717/002	21,0	34,0		19,7	1,2	5	0,188
1886-0718/002	22,0	35,0					0,186
1886-0719/002	26,5	35,5		19,5	1,0	3	0,163
1886-0721/002	26,0	36,0	56				0,215
1886-0722/002	21,0	39,0		19,7	1,2	5	0,250
1886-0723/002	26,0						0,225
1886-0724/002	29,0			19,5	1,0	3	0,206
1886-0725/002	23,0	41,0		19,7	1,2	5	0,247
1886-0726/002	33,0	43,0	71	19,5	1,0	3	0,336
1886-0727/002	26,0	44,0		19,7	1,2	5	0,386
1886-0728/002	31,0						0,354
1886-0729/002	34,0			19,5	1,0	3	0,332
1886-0731/002	29,0	47,0		19,7	1,2	5	0,378
1886-0732/002	37,0			19,5	1,0	3	0,319
1886-0733/002	31,0	49,0		19,7	1,2	5	0,372
1886-0734/002	39,0			19,5	1,0	3	0,309
1886-0735/002	33,0	51,0		19,7	1,2	5	0,365
1886-0736/002	41,0			19,5	1,0	3	0,299
1886-0737/002	36,0	54,0		19,7	1,2	5	0,354
1886-0738/002	37,0	55,0					0,300
1886-0739/002	42,0						0,306
1886-0741/002	41,0	59,0	80				0,437
1886-0742/002	46,0						0,388
1886-0743/002	44,0	62,0					0,422
1886-0744/002	49,0						0,369
1886-0745/002	46,0	64,0					0,411
1886-0746/002	51,0						0,357
1886-0747/002		69,0	100				0,657
1886-0748/002	56,0						0,608
1886-0749/002	57,0	70,0					0,583
1886-0751/002	56,0	74,0					0,624
1886-0752/002	57,0	75,0					0,617
1886-0753/002	64,0	77,0					0,546

Продолжение табл. 4

Размеры в мм

Обозначение пуансона	D H7	D_1 h6	D_2 d11	H	h ±0,1	b ±0,2	Масса, кг, не более
1886-0754/002	61,0	79,0	110	19,7	1,2	5	0,743
1886-0755/002	66,0						0,672
1886-0756/002	64,0	82,0					0,719
1886-0757/002	61,0	84,0					0,774
1886-0758/002	71,0						0,625
1886-0759/002	66,0	89,0	120				0,916
1886-0761/002	76,0						0,873
1886-0762/002	71,0	94,0					0,884
1886-0763/002	81,0						0,699
1886-0764/002	76,0	99,0	130				1,012
1886-0765/002	86,0						0,835
1886-0766/002	81,0	104,0					0,968
1886-0767/002	91,0						0,773
1886-0768/002	86,0	109,0					0,913
1886-0769/002	96,0						0,707
1886-0771/002	9	19	36	19,5	1,0	3	0,109
1886-0772/002	16	26	45				0,156
1886-0773/002	23	33	50				0,182
1886-0774/002	25	35					0,177
1886-0775/002	23	36	56	19,7	1,2	5	0,220
1886-0776/002	31	41		19,5	1,0	3	0,210
1886-0777/002	29	42	71	19,7	1,2	5	0,375
1886-0778/002	33	46					0,362
1886-0779/002	36			19,5	1,0	3	0,336
1886-0781/002		49		19,7	1,2	5	0,347
1886-0782/002	37	50					0,343
1886-0783/002	41	54					0,325
1886-0784/002	61	74	100				0,579
1886-0785/002	66	84	110				0,736
1886-0786/002	71	89	120				0,869
1886-0787/002	76	94					0,823
1886-0788/002	81	99	130				0,964
1886-0789/002	86	104					0,888
1886-0791/002	91	109					0,828

Пример условного обозначения пуансона размерами $D = 10{,}5$ мм, $D_1 = 19{,}5$ мм:

Пуансон 1886-0701/002 ГОСТ 24341—80

4.1. Материал — сталь марки 40Х по ГОСТ 4543—71. Допускается изготовление из сталей, указанных в ГОСТ 14901—93.

4.2. Твердость — 40 . . . 44 $HRC_э$.

(Измененная редакция, Изм. № 1).

4.3. Размеры и шероховатость поверхностей *А* указаны после покрытия.

4.4. Покрытие поверхностей А-Х18тв. ГОСТ 9.306—85. Полировать перед покрытием и после покрытия. Обезводораживание допускается не производить.

(Измененная редакция, Изм. № 1).

4.5. Для уплотнений диаметром более 26 мм и шириной профиля более 6 мм гравировать в зеркальном изображении размеры *d* и *D* по ГОСТ 22704—77 и товарный знак предприятия-изготовителя шрифтом по ГОСТ 26.008—85: 2-Пр3 для уплотнений шириной профиля 6 и 7,5 мм; 3-Пр3 — для уплотнений шириной профиля 10 и 12,5 мм.

4.4, 4.5. **(Измененная редакция, Изм. № 1).**

4.6. Технические требования — по ГОСТ 14901—93.

5. Конструкция и размеры обойм должны соответствовать указанным на черт. 4 и в табл. 5.

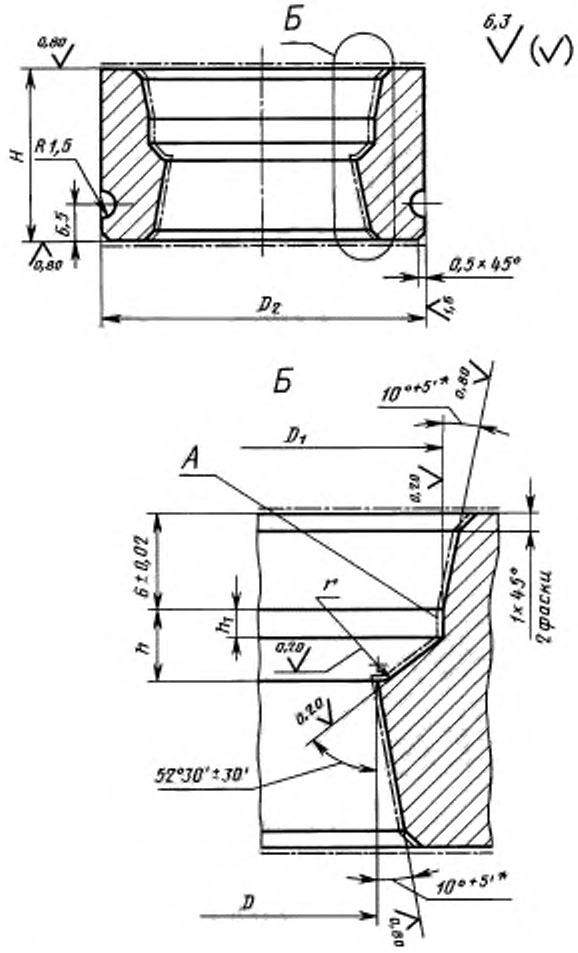

* Предельные отклонения для раздельного изготовления.

Черт. 4

Таблица 5

Размеры в мм

Обозначение обоймы	D	D_1	D_2	H	h	h_1	r	Масса, кг, не более
	H7		d11	h8			±0,1	
1886-0701/003	15,0	19,5	36	20	3,6	2,0	0,50	0,114
1886-0702/003	16,0	21,0				1,7	0,60	0,109
1886-0703/003	17,0	21,5				2,0	0,50	0,105
1886-0704/003	18,0	23,0				1,7	0,60	0,099
1886-0705/003	19,0	23,5				2,0	0,50	0,094
1886-0706/003		24,0	45			1,7	0,60	0,182
1886-0707/003	20,0	24,5				2,0	0,50	0,178
1886-0708/003		25,0				1,7	0,60	0,176
1886-0709/003	21,0	25,5				2,0	0,50	0,172
1886-0711/003	22,0	27,0				1,7	0,60	0,164
1886-0712/003	23,0	27,5				2,0	0,50	0,159
1886-0713/003	24,0	29,0				1,7	0,60	0,150
1886-0714/003	25,0	29,5				2,0	0,50	0,146
1886-0715/003	26,0	31,0	50			1,7	0,60	0,195
1886-0716/003	27,0	31,5				2,0	0,50	0,189
1886-0717/003	27,5	34,0			4,6	2,2	0,75	0,179
1886-0718/003	28,5	35,0						0,170
1886-0719/003	31,0	35,5			3,6	2,0	0,50	0,157
1886-0721/003		36,0	56			1,7	0,60	0,233
1886-0722/003	30,0	39,0			5,5	2,4	1,00	0,229
1886-0723/003	32,5				4,6	2,2	0,75	0,219
1886-0724/003	34,0				3,6	1,7	0,60	0,213
1886-0725/003	32,0	41,0			5,5	2,4	1,00	0,206
1886-0726/003	38,0	43,0	71		3,6	1,7	0,60	0,401
1886-0727/003	35,0	44,0			5,5	2,4	1,00	0,410
1886-0728/003	37,5				4,6	2,2	0,75	0,399
1886-0729/003	39,0				3,6	1,7	0,60	0,392
1886-0731/003	38,0	47,0			5,5	2,4	1,00	0,379
1886-0732/003	42,0				3,6	1,7	0,60	0,358
1886-0733/003	40,0	49,0			5,5	2,4	1,00	0,357
1886-0734/003	44,0				3,6	1,7	0,60	0,335
1886-0735/003	42,0	51,0			5,5	2,4	1,00	0,311
1886-0736/003	46,0				3,6	1,7	0,60	0,310
1886-0737/003	45,0	54,0			5,5	2,4	1,00	0,298
1886-0738/003	46,0	55,0						0,285
1886-0739/003	48,5				4,6	2,2	0,75	0,270

Продолжение табл. 5

Размеры в мм

Обозначение обоймы	D	D_1	D_2	H	h	h_1	r	Масса, кг, не более
	H7		d11	h8			±0,1	
1886-0741/003	50,0	59,0	80	20	5,5	2,4	1,00	0,399
1886-0742/003	52,5				4,6	2,2	0,75	0,383
1886-0743/003	53,0	62,0			5,5	2,4	1,00	0,357
1886-0744/003	55,5				4,6	2,2	0,75	0,340
1886-0745/003	55,0	64,0			5,5	2,4	1,00	0,327
1886-0746/003	57,5				4,6	2,2	0,75	0,310
1886-0747/003	60,0	69,0	100		5,5	2,4	1,00	0,691
1886-0748/003	62,5				4,6	2,2	0,75	0,672
1886-0749/003	63,5	70,0						0,656
1886-0751/003	65,0	74,0			5,5	2,4	1,00	0,607
1886-0752/003	66,0	75,0						0,589
1886-0753/003	70,5	77,0			4,6	2,2	0,75	0,533
1886-0754/003	70,0	79,0	110		5,5	2,4	1,00	0,776
1886-0755/003	72,5				4,6	2,2	0,75	0,753
1886-0756/003	73,0	82,0			5,5	2,4	1,00	0,718
1886-0757/003	72,5	84,0		25	7,0	2,8	1,25	0,890
1886-0758/003	77,5			20	4,6	2,2	0,75	0,655
1886-0759/003		89,0	120	25	7,0	2,8	1,25	1,118
1886-0761/003	82,5			20	4,6	2,2	0,75	0,834
1886-0762/003		94,0		25	7,0	2,8	1,25	0,985
1886-0763/003	87,5			20	4,6	2,2	0,75	0,724
1886-0764/003		99,0	130	25	7,0	2,8	1,25	1,242
1886-0765/003	92,5			20	4,6	2,2	0,75	0,914
1886-0766/003		104,0		25	7,0	2,8	1,25	1,080
1886-0767/003	97,5			20	4,6	2,2	0,75	0,792
1886-0768/003		109,0		25	7,0	2,8	1,25	0,924
1886-0769/003	102,5			20	4,6	2,2	0,75	0,663
1886-0771/003	14,0	19	36		3,6	1,7	0,60	0,121
1886-0772/003	21,0	26	45					0,175
1886-0773/003	28,0	33	50					0,186
1886-0774/003	30,0	35						0,169
1886-0775/003	29,5	36	56		4,6	2,2	0,75	0,246
1886-0776/003	36,0	41			3,6	1,7	0,60	0,198
1886-0777/003	35,5	42	71		4,6	2,2	0,75	0,427
1886-0778/003	39,5	46						0,386
1886-0779/003	41,0				3,6	1,7	0,60	0,378

Продолжение табл. 5

Размеры в мм

Обозначение обоймы	D	D_1	D_2	H	h	h_1	r	Масса, кг, не более
	H7		d11	h8			±0,1	
1886-0781/003	42,5	49	71	20	4,6	2,2	0,75	0,353
1886-0782/003	43,5	50						0,341
1886-0783/003	47,5	54						0,292
1886-0784/003	67,5	74	100					0,599
1886-0785/003	75,0	84	110		5,5	2,4	1,00	0,693
1886-0786/003	80,0	89	120					0,874
1886-0787/003	85,0	94						0,765
1886-0788/003	90,0	99	130					1,025
1886-0789/003	95,0	104						0,907
1886-0791/003	100,0	109						0,778

Пример условного обозначения обоймы размерами $D = 15$ мм, $D_1 = 19{,}5$ мм:

Обойма 1886-0701/003 ГОСТ 24341—80

(Измененная редакция, Изм. № 1).

5.1. Материал — сталь марки 40Х по ГОСТ 4543—71. Допускается изготовление из сталей, указанных в ГОСТ 14901—93.

5.2. Твердость — 40 . . . 44 $HRC_э$.

(Измененная редакция, Изм. № 1).

5.3. Размеры и шероховатость поверхностей *А* указаны после покрытия.

5.4. Покрытие поверхностей А-Х18тв. ГОСТ 9.306—85. Полировать перед покрытием и после покрытия. Обезводораживание допускается не производить.

(Измененная редакция, Изм. № 1).

5.5. Технические требования — по ГОСТ 14901—93.

Редактор *М. И. Максимова*
Технический редактор *Н. С. Гришанова*
Корректор *С. И. Фирсова*
Компьютерная верстка *Т. Ф. Кузнецовой*

Изд. лиц. № 02354 от 14.07.2000. Сдано в набор 26.11.2003. Подписано в печать 14.01.2004. Усл. печ. л. 2,32. Уч.-изд. л. 2,00. Тираж 147 экз. С 122. Зак. 75

ИПК Издательство стандартов, 107076 Москва, Колодезный пер., 14.
http://www.standards.ru e-mail: info@standards.ru
Набрано в Калужской типографии стандартов
Отпечатано в филиале ИПК Издательство стандартов — тип. «Московский печатник», 105062 Москва, Лялин пер., 6.
ПЛР № 080102

gost.e-ecolog.ru