ГОСТ 24342—80

МЕЖГОСУДАРСТВЕННЫЙ СТАНДАРТ

БЛОКИ СЪЕМНЫХ МНОГОМЕСТНЫХ ПРЕСС-ФОРМ ДЛЯ ИЗГОТОВЛЕНИЯ ШЕВРОННЫХ РЕЗИНОТКАНЕВЫХ УПЛОТНЕНИЙ

КОНСТРУКЦИЯ И РАЗМЕРЫ

Издание официальное

БЗ 10—99

ИПК ИЗДАТЕЛЬСТВО СТАНДАРТОВ
Москва

gost.e-ecolog.ru

УДК 678.057.726:006.354 Группа Г21

МЕЖГОСУДАРСТВЕННЫЙ СТАНДАРТ

БЛОКИ СЪЕМНЫХ МНОГОМЕСТНЫХ ПРЕСС-ФОРМ ДЛЯ ИЗГОТОВЛЕНИЯ ШЕВРОННЫХ РЕЗИНОТКАНЕВЫХ УПЛОТНЕНИЙ

Конструкция и размеры

Units of portable multi-impressions press moulds for manufacturing rubber — fabric chevron seals. Design and dimensions

ГОСТ 24342—80

МКС 83.200
ОКП 39 6381

Постановлением Государственного комитета СССР по стандартам от 31 июля 1980 г. № 3940 дата введения установлена

01.01.82

Ограничение срока действия снято Постановлением Госстандарта от 09.10.92 № 1349

Требования настоящего стандарта, кроме параметра массы в табл. 1, 3—5, являются обязательными.

(Измененная редакция, Изм. № 1).

1. Конструкция и размеры блоков должны соответствовать указанным на черт. 1 и в табл. 1, 2.

Издание официальное **Перепечатка воспрещена**

★

Издание (октябрь 2003 г.) с Изменением № 1, утвержденным в октябре 1992 г. (ИУС 1—93).

© Издательство стандартов, 1980
© ИПК Издательство стандартов, 2003

Исполнение 1

А – А

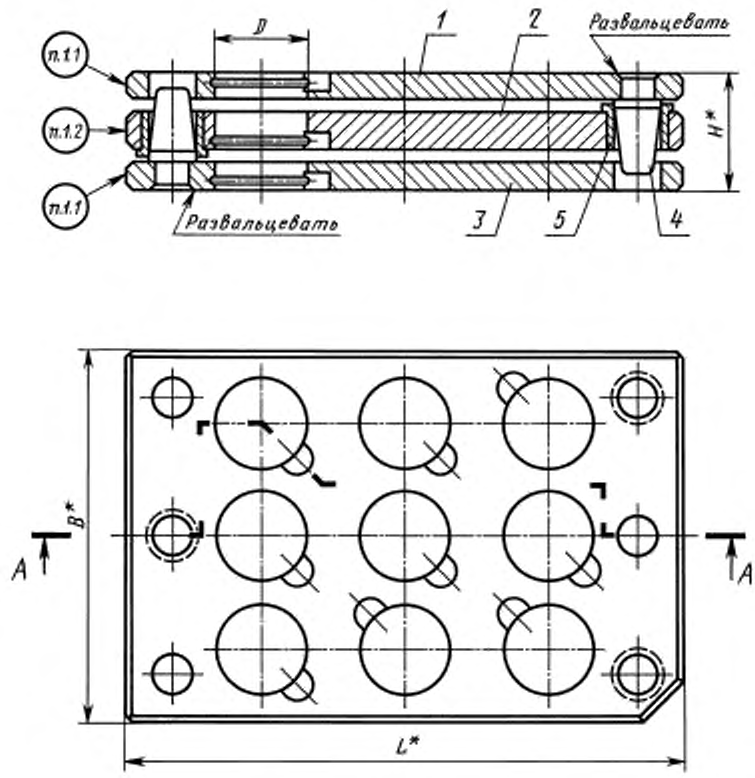

*Размеры для справок.

Черт. 1

Исполнение 2

А – А

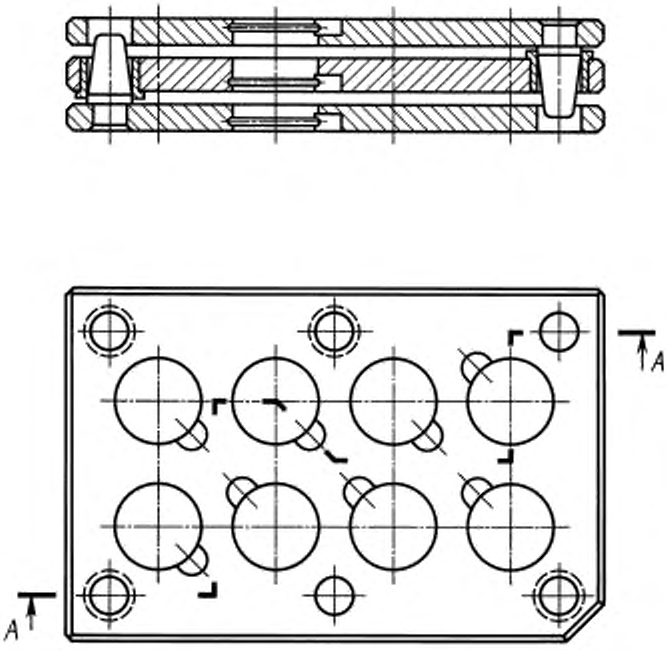

Черт. 1 (продолжение)

Таблица 1

Размеры в мм

Обозначение блока	Применяемость	Исполнение	*D*	*L*	*B*	*H*	Количество мест	Масса, кг, не более
1007-0031		1	36	290	190	44	20	9,543
1007-0032						49		10,844
1007-0033			45			44	12	9,938
1007-0034						49		11,296
1007-0035			50	260		44	9	8,857
1007-0036						49		10,060
1007-0037		2	56	290		44	8	9,991
1007-0038						49		11,356
1007-0039						54		12,739
1007-0041		1	71			44	6	8,881
1007-0042						49		10,088
1007-0043						54		11,312
1007-0044			80	260		44	4	9,043
1007-0045						49		10,272
1007-0046						54		11,519

Продолжение табл. 1

Размеры в мм

Обозначение блока	Применяемость	Исполнение	*D*	*L*	*B*	*H*	Количество мест	Масса, кг, не более
1007-0047		2	100	260	160	44	2	7,772
1007-0048						49		8,820
1007-0049						54		9,886
1007-0051			110	290		44		7,901
1007-0052						49		8,968
1007-0053						54		10,052
1007-0054						59		11,077
1007-0055			120		190	44		9,378
1007-0056						49		10,656
1007-0057						59		13,187
1007-0058			130			44		8,450
1007-0059						49		9,544
1007-0061						59		11,797
1007-0062			120			54		11,952
1007-0063			130					10,701

Пример условного обозначения блока размерами $D = 36$ мм, $H = 44$ мм:

Блок 1007-0031 ГОСТ 24342—80

Таблица 2

Обозначение блока	Поз. 1. Кассета верхняя Кол. 1	Поз. 2. Кассета средняя Кол. 1	Поз. 3. Кассета нижняя Кол. 1	Поз. 4. Колонка по ГОСТ 24268—80 Кол. 6	Поз. 5. Втулка по ГОСТ 24270—80 Кол. 6
	Обозначения				
1007-0031	1007-0031/001	1007-0031/002	1007-0031/003	1030-4007	1032-2004
1007-0032		1007-0032/002		1030-4008	1032-2006
1007-0033	1007-0033/001	1007-0033/002	1007-0033/003	1030-4007	1032-2004
1007-0034		1007-0034/002		1030-4008	1032-2006
1007-0035	1007-0035/001	1007-0035/002	1007-0035/003	1030-4007	1032-2004
1007-0036		1007-0036/002		1030-4008	1032-2006
1007-0037	1007-0037/001	1007-0037/002	1007-0037/003	1030-4007	1032-2004
1007-0038		1007-0038/002		1030-4008	1032-2006
1007-0039		1007-0039/002		1030-4009	1032-2009
1007-0041	1007-0041/001	1007-0041/002	1007-0041/003	1030-4007	1032-2004
1007-0042		1007-0042/002		1030-4008	1032-2006
1007-0043		1007-0043/002		1030-4009	1032-2009
1007-0044	1007-0044/001	1007-0044/002	1007-0044/003	1030-4007	1032-2004
1007-0045		1007-0045/002		1030-4008	1032-2006
1007-0046		1007-0046/002		1030-4009	1032-2009
1007-0047	1007-0047/001	1007-0047/002	1007-0047/003	1030-4007	1032-2004
1007-0048		1007-0048/002		1030-4008	1032-2006
1007-0049		1007-0049/002		1030-4009	1032-2009

Продолжение табл. 2

Обозначение блока	Поз. 1. Кассета верхняя Кол. 1	Поз. 2. Кассета средняя Кол. 1	Поз. 3. Кассета нижняя Кол. 1	Поз. 4. Колонка по ГОСТ 24268—80 Кол. 6	Поз. 5. Втулка по ГОСТ 24270—80 Кол. 6
	Обозначения				
1007-0051	1007-0051/001	1007-0051/002	1007-0051/003	1030-4007	1032-2004
1007-0052		1007-0052/002		1030-4008	1032-2006
1007-0053		1007-0053/002		1030-4009	1032-2009
1007-0054		1007-0054/002			1032-2012
1007-0055	1007-0055/001	1007-0055/002	1007-0055/003	1030-4007	1032-2004
1007-0056		1007-0056/002		1030-4008	1032-2006
1007-0057		1007-0057/002		1030-4009	1032-2012
1007-0058	1007-0058/001	1007-0058/002	1007-0058/003	1030-4007	1032-2004
1007-0059		1007-0059/002		1030-4008	1032-2006
1007-0061		1007-0061/002		1030-4009	1032-2012
1007-0062	1007-0055/001	1007-0062/002	1007-0055/003	1030-4009	1032-2009
1007-0063	1007-0058/001	1007-0063/002	1007-0058/003		

1.1. Маркировать: обозначение блока. Шрифт — 5-Пр3 по ГОСТ 26.008—85.

1.2. Маркировать: обозначение блока и настоящего стандарта, товарный знак предприятия-изготовителя. Шрифт — 5-Пр3 по ГОСТ 26.008—85.

1.3. Технические требования — по ГОСТ 14901—93.

2. Конструкция и размеры верхних кассет должны соответствовать указанным на черт. 2 и в табл. 3.

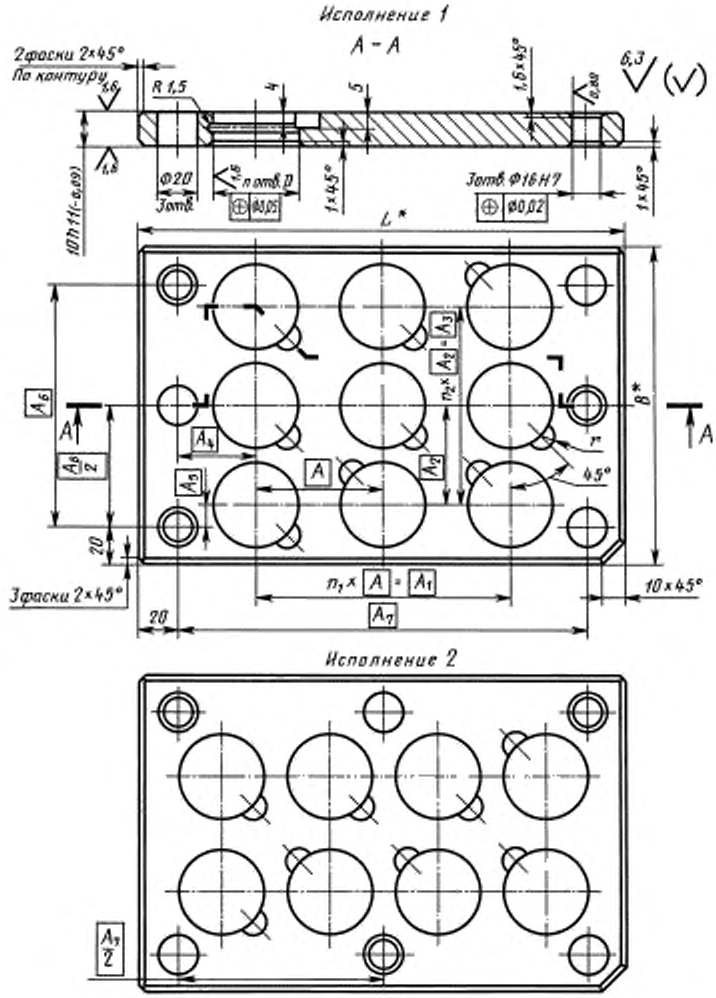

* Размеры для справок.

Черт. 2

Таблица 3

Размеры в мм

Обозначение верхней кассеты	Обозначение заготовки кассеты по ГОСТ 24267—80	Исполнение	L	B	D H8	A	A_1	A_2
1007-0031/001	1027-1267	1	290	190	36	44	176	44
1007-0033/001					45	53	159	55
1007-0035/001	1027-1221		260		50	60	120	60
1007-0037/001	1027-1267	2	290		56	65	195	65
1007-0041/001		1			71	79	158	79
1007-0044/001	1027-1221		260		80	95	95	90
1007-0047/001	1027-1065	2		160	100	120	120	—
1007-0051/001	1027-1112		290		110	135	135	
1007-0055/001	1027-1267			190	120			
1007-0058/001					130	140	140	

Продолжение табл. 3

Размеры в мм

Обозначение верхней кассеты	A_3	A_4	A_5	A_6	A_7	n	n_1	n_2	r	Масса, кг, не более
1007-0031/001	132	37,0	9,0	150	250	20	4	3	10	2,589
1007-0033/001	110	45,5	20,0			12	3	2	12	2,702
1007-0035/001	120	50,0	15,0		220	9	2			2,393
1007-0037/001	65	27,5	42,5		250	8	3	1	15	2,717
1007-0041/001	79	46,0	35,5			6	2			2,400
1007-0044/001	90	62,5	30,0		220	4	1	—		2,446
1007-0047/001	—	50,0	60,0	120		2				2,083
1007-0051/001		57,5	75,0		250					2,120
1007-0055/001				150						2,542
1007-0058/001		55,0								2,264

Пример условного обозначения верхней кассеты размерами $L = 290$ мм, $B = 190$ мм, $D = 36$ мм:

Кассета верхняя 1007-0031/001 ГОСТ 24342—80

2.1. Материал — сталь марки 40Х по ГОСТ 4543—71.

2.2. Твердость — 30 ... 34 $HRC_э$.

2.3. Технические требования — по ГОСТ 14901—93.

3. Конструкция и размеры средних кассет должны соответствовать указанным на черт. 3 и в табл. 4.

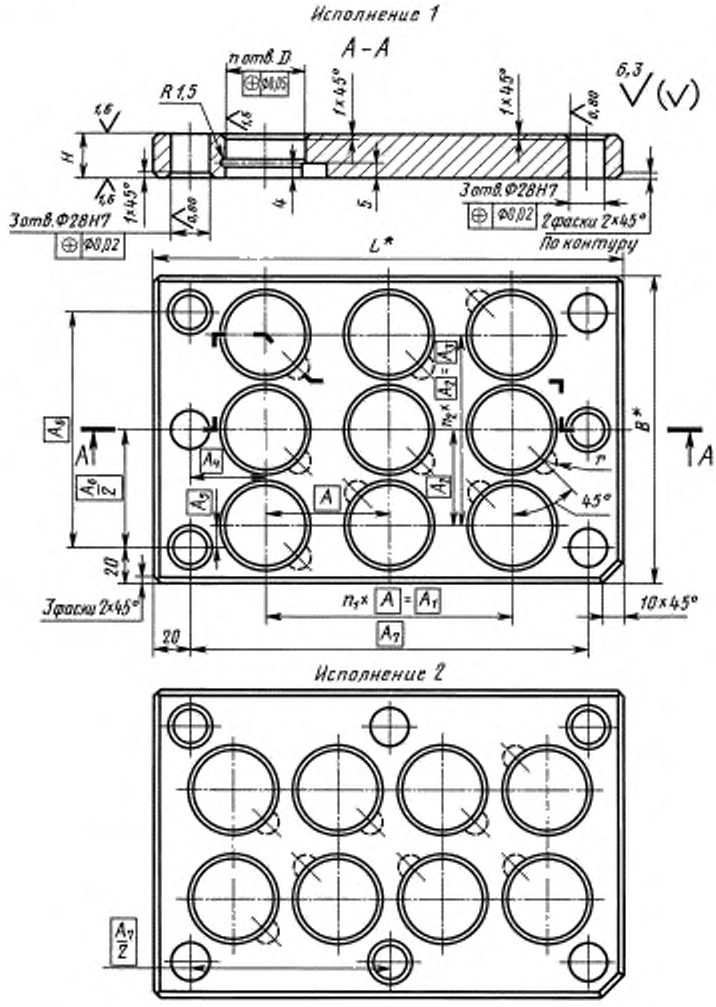

*Размеры для справок.

Черт. 3

Таблица 4

Размеры в мм

Обозначение средней кассеты	Обозначение заготовки кассеты по ГОСТ 24267—80	Исполнение	L	B	H h7	D H8	A	A_1	A_2
1007-0031/002	1027-1269	1	290	190	15	36	44	176	44
1007-0032/002	1027-1272				20				
1007-0033/002	1027-1269				15	45	53	159	55
1007-0034/002	1027-1272				20				
1007-0035/002	1027-1223		260		15	50	60	120	60
1007-0036/002	1027-1225				20				
1007-0037/002	1027-1269	2	290		15	56	65	195	65
1007-0038/002	1027-1272				20				
1007-0039/002	1027-1274				25				
1007-0041/002	1027-1269	1			15	71	79	158	79
1007-0042/002	1027-1272				20				
1007-0043/002	1027-1274				25				
1007-0044/002	1027-1223		260		15	80	95	95	90
1007-0045/002	1027-1225				20				
1007-0046/002	1027-1227				25				
1007-0047/002	1027-1067	2		160	15	100	120	120	—
1007-0048/002	1027-1069				20				
1007-0049/002	1027-1072				25				
1007-0051/002	1027-1114		290		15	110	135	135	
1007-0052/002	1027-1116				20				
1007-0053/002	1027-1118				25				
1007-0054/002	1027-1121				30				
1007-0055/002	1027-1269			190	15	120			
1007-0056/002	1027-1272				20				
1007-0057/002	1027-1276				30				
1007-0058/002	1027-1269				15	130	140	140	
1007-0059/002	1027-1272				20				
1007-0061/002	1027-1276				30				
1007-0062/002	1027-1274				25	120	135	135	
1007-0063/002						130	140	140	

Продолжение табл. 4

Размеры в мм

Обозначение средней кассеты	A_3	A_4	A_5	A_6	A_7	n	n_1	n_2	r	Масса, кг, не более
1007-0031/002	132	37,0	9,0	150	250	20	4	3	10	3,615
1007-0032/002										4,820
1007-0033/002	110	45,5	20,0			12	3	2	12	3,784
1007-0034/002										5,046
1007-0035/002	120	50,0	15,0		220	9	2			3,321
1007-0036/002										4,428
1007-0037/002	65	27,5	42,5		250	8	3	1	15	3,807
1007-0038/002										5,076
1007-0039/002										6,345
1007-0041/002	79	46,0	35,5			6	2			3,331
1007-0042/002										4,442
1007-0043/002										5,552
1007-0044/002	90	62,5	30,0		220	4	1			3,401
1007-0045/002										4,534
1007-0046/002										5,667
1007-0047/002	—	50,0	60,0	120		2		—		2,856
1007-0048/002										3,808
1007-0049/002										4,760
1007-0051/002		57,5	75,0		250					2,911
1007-0052/002										3,882
1007-0053/002										4,852
1007-0054/002										5,823
1007-0055/002				150						3,544
1007-0056/002										4,726
1007-0057/002										7,089
1007-0058/002		55,0								3,172
1007-0059/002										4,170
1007-0061/002										6,255
1007-0062/002		57,5								5,908
1007-0063/002		55,0								5,213

Пример условного обозначения средней кассеты размерами L = 290 мм, B = 190 мм, D = 36 мм:

Кассета средняя 1007-0031/002 ГОСТ 24342—80

3.1. Материал — сталь марки 40Х по ГОСТ 4543—71.

3.2. Твердость — 30 ... 34 $HRC_э$.

3.3. Технические требования — по ГОСТ 14901—93.

4. Конструкция и размеры нижних кассет должны соответствовать указанным на черт. 4 и в табл. 5.

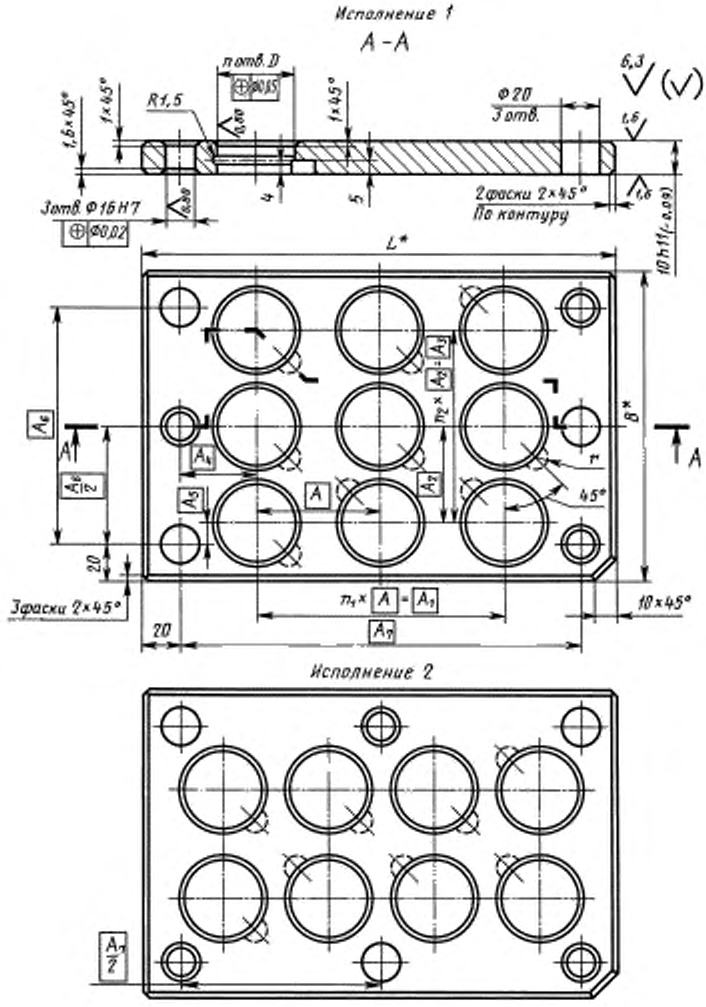

*Размеры для справок.

Черт. 4

Таблица 5

Размеры в мм

Обозначение нижней кассеты	Обозначение заготовки кассеты по ГОСТ 24267—80	Исполнение	L	B	D H8	A	A_1	A_2
1007-0031/003	1027-1267	1	290	190	36	44	176	44
1007-0033/003					45	53	159	55
1007-0035/003	1027-1221		260		50	60	120	60
1007-0037/003	1027-1267	2	290		56	65	195	65
1007-0041/003		1			71	79	158	79
1007-0044/003	1027-1221		260		80	95	95	90
1007-0047/003	1027-1065	2		160	100	120	120	—
1007-0051/003	1027-1112		290		110	135	135	
1007-0055/003	1027-1267			190	120			
1007-0058/003					130	140	140	

Продолжение табл. 5

Размеры в мм

Обозначение нижней кассеты	A_3	A_4	A_5	A_6	A_7	n	n_1	n_2	r	Масса, кг, не более
1007-0031/003	132	37,0	9,0	150	250	20	4	3	10	2,589
1007-0033/003	110	45,5	20,0			12	3	2	12	2,702
1007-0035/003	120	50,0	15,0		220	9	2			2,393
1007-0037/003	65	27,5	42,5		250	8	3	1	15	2,717
1007-0041/003	79	46,0	35,5			6	2			2,400
1007-0044/003	90	62,5	30,0		220	4	1			2,446
1007-0047/003	—	50,0	60,0	120		2		—		2,083
1007-0051/003		57,5	75,0		250					2,120
1007-0055/003				150						2,542
1007-0058/003		55,0								2,264

Пример условного обозначения нижней кассеты размерами L = 290 мм, B = 190 мм, D = 36 мм:

Кассета нижняя 1007-0031/003 ГОСТ 24342—80

4.1. Материал — сталь марки 40Х по ГОСТ 4543—71.

4.2. Твердость — 30 ... 34 $HRC_э$.

4.3. Технические требования — по ГОСТ 14901—93.

Разд. 1—4. **(Измененная редакция, Изм. № 1).**

Редактор *М.И. Максимова*
Технический редактор *В.Н. Прусакова*
Корректор *А.С. Черноусова*
Компьютерная верстка *Е.И. Мартемьяновой*

Изд. лиц. № 02354 от 14.07.2000. Сдано в набор 26.11.2003. Подписано в печать 17.12.2003. Усл. печ. л. 1,86.
Уч.-изд. л. 0,95. Тираж 138 экз. С 13048. Зак. 1061.

ИПК Издательство стандартов, 107076 Москва, Колодезный пер., 14.
http://gost.e-ecolog.ru -mail: info@standards.ru
Набрано в Издательстве на ПЭВМ
Отпечатано в филиале ИПК Издательство стандартов — тип. «Московский печатник», 105062 Москва, Лялин пер., 6.
Плр № 080102

gost.e-ecolog.ru