ГОСТ 24339—80

МЕЖГОСУДАРСТВЕННЫЙ СТАНДАРТ

ПРЕСС-ФОРМЫ СЪЕМНЫЕ МНОГОМЕСТНЫЕ ДЛЯ ИЗГОТОВЛЕНИЯ ШЕВРОННЫХ РЕЗИНОТКАНЕВЫХ МАНЖЕТ

КОНСТРУКЦИЯ И РАЗМЕРЫ

Издание официальное

БЗ 10—99

ИПК ИЗДАТЕЛЬСТВО СТАНДАРТОВ
Москва

gost.e-ecolog.ru

УДК 678.057.726:006.354 Группа Г21

М Е Ж Г О С У Д А Р С Т В Е Н Н Ы Й С Т А Н Д А Р Т

ПРЕСС-ФОРМЫ СЪЕМНЫЕ МНОГОМЕСТНЫЕ ДЛЯ ИЗГОТОВЛЕНИЯ ШЕВРОННЫХ РЕЗИНОТКАНЕВЫХ МАНЖЕТ

Конструкция и размеры

ГОСТ 24339—80

Portable multi—impression press moulds for manufacturing rubber—fabric locking rings. Design and dimensions

МКС 83.200
ОКП 39 6381

Постановлением Государственного комитета СССР по стандартам от 31 июля 1980 г. № 3940 дата введения установлена

01.01.82

Ограничение срока действия снято Постановлением Госстандарта от 09.10.92 № 1349

1. Настоящий стандарт распространяется на съемные многоместные пресс-формы для изготовления шевронных резинотканевых манжет по ГОСТ 22704—77 для уплотнения штоков диаметром от 8 до 95 мм и цилиндров диаметром от 20 до 110 мм.

Требования настоящего стандарта, кроме параметра массы в табл. 1, 3—6 и п. 2.1, являются обязательными.

2. Конструкция и размеры пресс-форм должны соответствовать указанным на черт. 1 и в табл. 1, 2.

Издание официальное **Перепечатка воспрещена**

★

Издание (ноябрь 2003 г.) с Изменением № 1, утвержденным в октябре 1992 г. (ИУС 1—93).

© Издательство стандартов, 1980
© ИПК Издательство стандартов, 2004

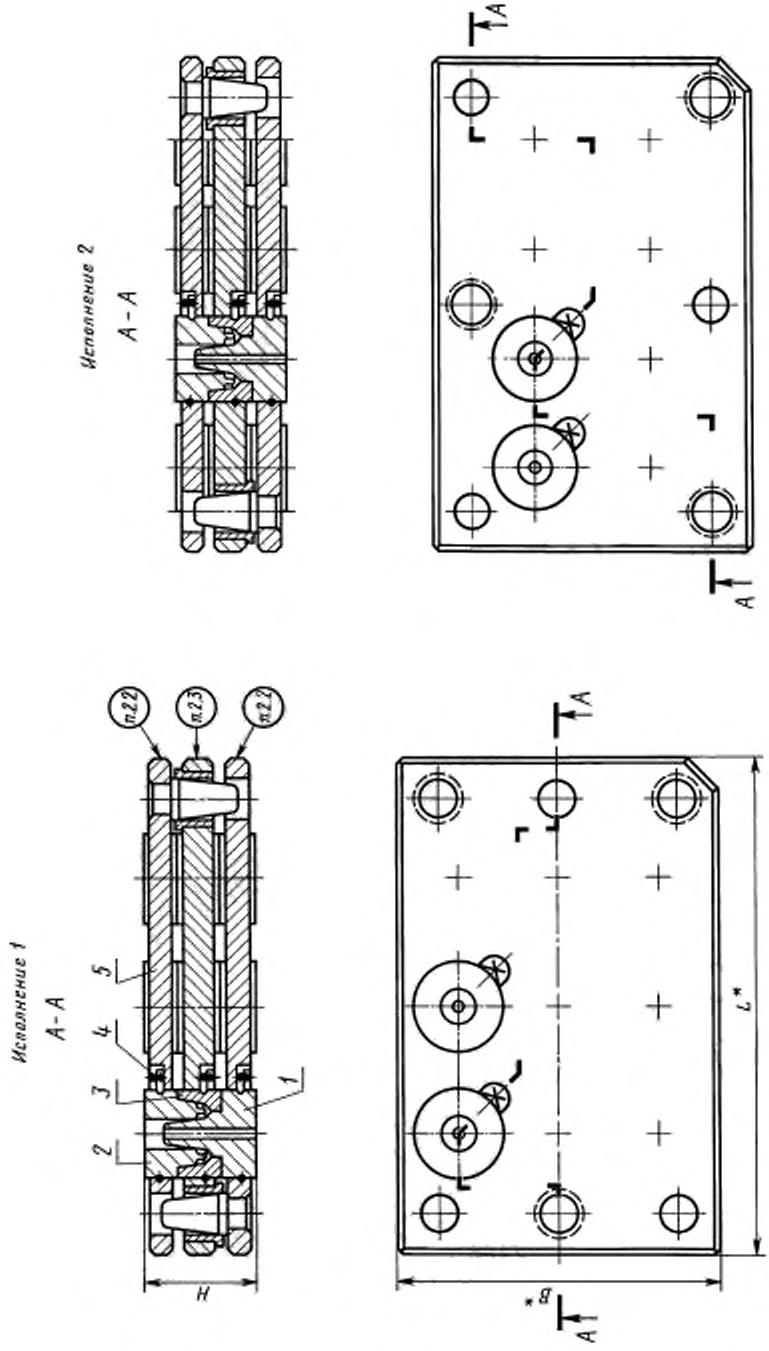

Черт. 1

* Размеры для справок.

Таблица 1

Размеры в мм

Обозначение пресс-формы	Применяемость	Обозначение шевронной манжеты по ГОСТ 22704—77	Исполнение	L	B	H -0,1	Количество мест	Масса, кг, не более
1886-0501		М10·20	1	290	190	45	20	16,583
1886-0502		М10·22						16,603
1886-0503		М12·22						16,523
1886-0504		М12·24						16,543
1886-0505		М14·24						16,443
1886-0506		М13·25					12	16,548
1886-0507		М15·25						16,464
1886-0508		М14·26						16,524
1886-0509		М16·26						16,440
1886-0511		М16·28						16,476
1886-0512		М18·28						16,392
1886-0513		М18·30						16,394
1886-0514		М20·30						16,308
1886-0515		М20·32		260			9	14,878
1886-0516		М22·32						14,770
1886-0517		М20·35						14,878
1886-0518		М21·36						14,914
1886-0519		М26·36						14,653
1886-0521		М25·37	2	290			8	16,637
1886-0522		М20·40				50		18,866
1886-0523		М25·40				45		16,645
1886-0524		М28·40						16,557
1886-0525		М22·42				50		18,826
1886-0526		М32·44	1			45	6	16,880
1886-0527		М25·45				50		19,173
1886-0528		М30·45				45		16,808
1886-0529		М33·45						17,127
1886-0531		М28·48				50		18,813
1886-0532		М36·48				45		16,460
1886-0533		М30·50				50		18,969
1886-0534		М38·50				45		16,412
1886-0535		М32·52				50		18,909
1886-0536		М40·52				45		16,106
1886-0537		М35·55				50		18,225
1886-0538		М36·56						18,429
1886-0539		М41·56				45		16,046
1886-0541		М40·60		260		50	4	17,241
1886-0542		М45·60				45		15,244
1886-0543		М43·63				50		17,197
1886-0544		М48·63				45		14,960
1886-0545		М45·65				50		17,089
1886-0546		М50·65				45		14,764
1886-0547		М50·70	2		160	50	2	14,240

Продолжение табл. 1

Размеры в мм

Обозначение пресс-формы	Применяемость	Обозначение шевронной манжеты по ГОСТ 22704—77	Исполнение	*L*	*B*	*H* −0,1	Количество мест	Масса, кг, не более
1886-0548		М55-70	2	260	160	45	2	12,378
1886-0549		М56-71						12,364
1886-0551		М55-75				50		13,950
1886-0552		М56-76						14,010
1886-0553		М63-78				45		12,094
1886-0554		М60-80		290		50		15,763
1886-0555		М65-80				45		13,140
1886-0556		М63-83				50		15,201
1886-0557		М60-85						15,233
1886-0558		М70-85				45		12,838
1886-0559		М65-90			190	50		18,087
1886-0561		М75-90				45		15,277
1886-0562		М70-95				50		17,732
1886-0563		М80-95				45		14,917
1886-0564		М75-100				50		17,884
1886-0565		М85-100				45		14,982
1886-0566		М80-105				50		17,530
1886-0567		М90-105				45		14,564
1886-0568		М85-110				50		17,144
1886-0569		М95-110				45		14,120
1886-0571		М8-20	1	260			20	16,743
1886-0572		М15-27					12	16,572
1886-0573		М22-34					9	14,950
1886-0574		М24-36						14,905
1886-0575		М22-37	2	290			8	16,653
1886-0576		М30-42						16,701
1886-0577		М28-43	1				6	17,126
1886-0578		М32-47						16,934
1886-0579		М35-47						16,700
1886-0581		М35-50						16,682
1886-0582		М36-51						16,664
1886-0583		М40-55						16,316
1886-0584		М60-75	2	260	160		2	12,204
1886-0585		М65-85		290				14,963
1886-0586		М70-90			190	50		17,647
1886-0587		М75-95						17,311
1886-0588		М80-100						17,595
1886-0589		М85-105						16,936
1886-0591		М90-110						16,504

Пример условного обозначения пресс-формы на манжету М10·20:

Пресс-форма 1886-0501 ГОСТ 24339—80

Таблица 2

Обозначение пресс-формы	Поз. 1. Матрица		Поз. 2. Пуансон		Поз. 3. Обойма		Поз. 4. Пружина		Поз. 5. Блок по ГОСТ 24342—80 Кол. 1
	Обозначение	Код	Обозначение	Код	Обозначение	Код	Обозначение	Код	Обозначение
1886-0501	1886-0501/001		1886-0501/002		1886-0501/003				
1886-0502	1886-0502/001		1886-0502/002		1886-0502/003				
1886-0503	1886-0503/001	20	1886-0503/002	20	1886-0503/003	20	1886-0501/004	60	1007-0031
1886-0504	1886-0504/001		1886-0504/002		1886-0504/003				
1886-0505	1886-0505/001		1886-0505/002		1886-0505/003				
1886-0506	1886-0506/001		1886-0506/002		1886-0506/003				
1886-0507	1886-0507/001		1886-0507/002		1886-0507/003				
1886-0508	1886-0508/001		1886-0508/002		1886-0508/003				
1886-0509	1886-0509/001	12	1886-0509/002	12	1886-0509/003	12	1886-0506/004	36	1007-0033
1886-0511	1886-0511/001		1886-0511/002		1886-0511/003				
1886-0512	1886-0512/001		1886-0512/002		1886-0512/003				
1886-0513	1886-0513/001		1886-0513/002		1886-0513/003				
1886-0514	1886-0514/001		1886-0514/002		1886-0514/003				
1886-0515	1886-0515/001		1886-0515/002		1886-0515/003				
1886-0516	1886-0516/001		1886-0516/002		1886-0516/003				
1886-0517	1886-0517/001	9	1886-0517/002	9	1886-0517/003	9	1886-0515/004	27	1007-0035
1886-0518	1886-0518/001		1886-0518/002		1886-0518/003				
1886-0519	1886-0519/001		1886-0519/002		1886-0519/003				
1886-0521	1886-0521/001		1886-0521/002		1886-0521/003				1007-0037
1886-0522	1886-0522/001		1886-0522/002		1886-0522/003				1007-0038
1886-0523	1886-0523/001	8	1886-0523/002	8	1886-0523/003	8	1886-0521/004	24	1007-0037
1886-0524	1886-0524/001		1886-0524/002		1886-0524/003				
1886-0525	1886-0525/001		1886-0525/002		1886-0525/003				1007-0038
1886-0526	1886-0526/001		1886-0526/002		1886-0526/003				1007-0041
1886-0527	1886-0527/001		1886-0527/002		1886-0527/003				1007-0042
1886-0528	1886-0528/001		1886-0528/002		1886-0528/003				1007-0041
1886-0529	1886-0529/001		1886-0529/002		1886-0529/003				
1886-0531	1886-0531/001		1886-0531/002		1886-0531/003				1007-0042
1886-0532	1886-0532/001		1886-0532/002		1886-0532/003				1007-0041
1886-0533	1886-0533/001	6	1886-0533/002	6	1886-0533/003	6	1886-0526/004	18	1007-0042
1886-0534	1886-0534/001		1886-0534/002		1886-0534/003				1007-0041
1886-0535	1886-0535/001		1886-0535/002		1886-0535/003				1007-0042
1886-0536	1886-0536/001		1886-0536/002		1886-0536/003				1007-0041
1886-0537	1886-0537/001		1886-0537/002		1886-0537/003				1007-0042
1886-0538	1886-0538/001		1886-0538/002		1886-0538/003				
1886-0539	1886-0539/001		1886-0539/002		1886-0539/003				1007-0041
1886-0541	1886-0541/001		1886-0541/002		1886-0541/003				1007-0045
1886-0542	1886-0542/001		1886-0542/002		1886-0542/003				1007-0044
1886-0543	1886-0543/001	4	1886-0543/002	4	1886-0543/003	4	1886-0541/004	12	1007-0045
1886-0544	1886-0544/001		1886-0544/002		1886-0544/003				1007-0044
1886-0545	1886-0545/001		1886-0545/002		1886-0545/003				1007-0045
1886-0546	1886-0546/001		1886-0546/002		1886-0546/003				1007-0044

Продолжение табл. 2

Обозначение пресс-формы	Поз. 1. Матрица		Поз. 2. Пуансон		Поз. 3. Обойма		Поз. 4. Пружина		Поз. 5. Блок по ГОСТ 24342—80 Кол. 1
	Обозначение	Код	Обозначение	Код	Обозначение	Код	Обозначение	Код	Обозначение
1886-0547	1886-0547/001		1886-0547/002		1886-0547/003				1007-0048
1886-0548	1886-0548/001		1886-0548/002		1886-0548/003				1007-0047
1886-0549	1886-0549/001		1886-0549/002		1886-0549/003		1886-0547/004		
1886-0551	1886-0551/001		1886-0551/002		1886-0551/003				1007-0048
1886-0552	1886-0552/001		1886-0552/002		1886-0552/003				
1886-0553	1886-0553/001		1886-0553/002		1886-0553/003				1007-0047
1886-0554	1886-0554/001		1886-0554/002		1886-0554/003				1007-0052
1886-0555	1886-0555/001		1886-0555/002		1886-0555/003				1007-0051
1886-0556	1886-0556/001		1886-0556/002		1886-0556/003		1886-0554/004		1007-0052
1886-0557	1886-0557/001		1886-0557/002		1886-0557/003				
1886-0558	1886-0558/001	2	1886-0558/002	2	1886-0558/003	2		6	1007-0051
1886-0559	1886-0559/001		1886-0559/002		1886-0559/003				1007-0056
1886-0561	1886-0561/001		1886-0561/002		1886-0561/003		1886-0559/004		1007-0055
1886-0562	1886-0562/001		1886-0562/002		1886-0562/003				1007-0056
1886-0563	1886-0563/001		1886-0563/002		1886-0563/003				1007-0055
1886-0564	1886-0564/001		1886-0564/002		1886-0564/003				1007-0059
1886-0565	1886-0565/001		1886-0565/002		1886-0565/003				1007-0058
1886-0566	1886-0566/001		1886-0566/002		1886-0566/003		1886-0564/004		1007-0059
1886-0567	1886-0567/001		1886-0567/002		1886-0567/003				1007-0058
1886-0568	1886-0568/001		1886-0568/002		1886-0568/003				1007-0059
1886-0569	1886-0569/001		1886-0569/002		1886-0569/003				1007-0058
1886-0571	1886-0571/001	20	1886-0571/002	20	1886-0571/003	20	1886-0501/004	60	1007-0031
1886-0572	1886-0572/001	12	1886-0572/002	12	1886-0572/003	12	1886-0506/004	36	1007-0033
1886-0573	1886-0573/001	9	1886-0573/002	9	1886-0573/003	9	1886-0515/004	27	1007-0035
1886-0574	1886-0574/001		1886-0574/002		1886-0574/003				
1886-0575	1886-0575/001	8	1886-0575/002	8	1886-0575/003	8	1886-0521/004	24	1007-0037
1886-0576	1886-0576/001		1886-0576/002		1886-0576/003				
1886-0577	1886-0577/001		1886-0577/002		1886-0577/003				
1886-0578	1886-0578/001		1886-0578/002		1886-0578/003				
1886-0579	1886-0579/001	6	1886-0579/002	6	1886-0579/003	6	1886-0526/004	18	1007-0041
1886-0581	1886-0581/001		1886-0581/002		1886-0581/003				
1886-0582	1886-0582/001		1886-0582/002		1886-0582/003				
1886-0583	1886-0583/001		1886-0583/002		1886-0583/003				
1886-0584	1886-0584/001		1886-0584/002		1886-0584/003		1886-0547/004		1007-0047
1886-0585	1886-0585/001		1886-0585/002		1886-0585/003		1886-0554/004		1007-0052
1886-0586	1886-0586/001		1886-0586/002		1886-0586/003		1886-0559/004		1007-0056
1886-0587	1886-0587/001	2	1886-0587/002	2	1886-0587/003	2		6	
1886-0588	1886-0588/001		1886-0588/002		1886-0588/003		1886-0564/004		1007-0059
1886-0589	1886-0589/001		1886-0589/002		1886-0589/003				
1886-0591	1886-0591/001		1886-0591/002		1886-0591/003				

1, 2. **(Измененная редакция, Изм. № 1).**

2.1. Для индивидуального производства допускается изготовление деталей методом пригонки сопрягаемых конусных поверхностей.

2.2. Маркировать шрифтом 5-Пр 3 по ГОСТ 26.008—85: обозначение пресс-формы и заводской номер.

2.3. Маркировать шрифтом 5-Пр 3 по ГОСТ 26.008—85: обозначение пресс-формы, настоящего стандарта и формуемой детали; заводской номер; массу пресс-формы; товарный знак предприятия-изготовителя, дату изготовления.

2.2, 2.3. **(Измененная редакция, Изм. № 1).**

2.4. Технические требования — по ГОСТ 14901—93.

3. Конструкция и размеры матриц должны соответствовать указанным на черт. 2 и в табл. 3.

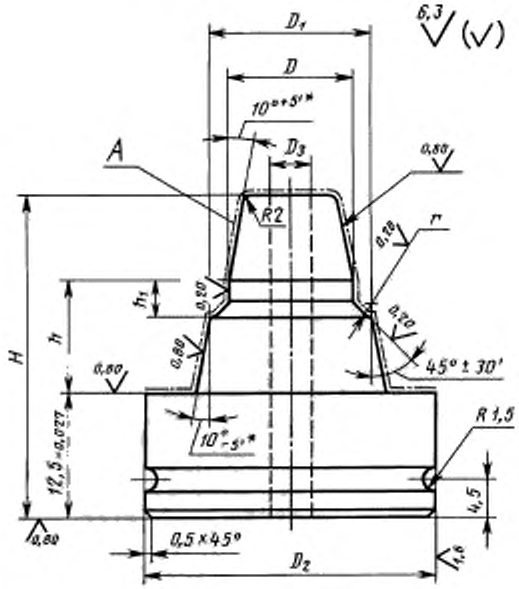

* Предельные отклонения для раздельного изготовления.

Черт. 2

Таблица 3

Размеры в мм

Обозначение матрицы	D	D_1	D_2 d11	D_3	H	h	h_1	r ±0,1	Масса, кг, не более
	h6					h8			
1886-0501/001	10	15,0	36	—	40	14	4,5	1,20	0,118
1886-0502/001		16,0					4,8	1,80	0,122
1886-0503/001	12	17,0					4,5	1,20	0,125
1886-0504/001		18,0					4,8	1,80	0,128
1886-0505/001	14	19,0					4,5	1,20	0,131
1886-0506/001	13		45				4,8	1,80	0,187

Продолжение табл. 3

Размеры в мм

Обозначение матрицы	D	D_1	D_2 d11	D_3	H	h	h_1	r ±0,1	Масса, кг, не более
	h6					h8			
1886-0507/001	15	20,0	45	—	40	14	4,5	1,20	0,190
1886-0508/001	14						4,8	1,80	0,191
1886-0509/001	16	21,0					4,5	1,20	0,194
1886-0511/001		22,0					4,8	1,80	0,199
1886-0512/001	18	23,0					4,5	1,20	0,203
1886-0513/001		24,0					4,8	1,80	0,205
1886-0514/001	20	25,0					4,5	1,20	0,211
1886-0515/001		26,0	50				4,8	1,80	0,255
1886-0516/001	22	27,0					4,5	1,20	0,257
1886-0517/001	20	27,5					6,0	2,25	0,260
1886-0518/001	21	28,5							0,273
1886-0519/001	26	31,0					4,5	1,20	0,279
1886-0521/001	25		56				4,8	1,80	0,332
1886-0522/001	20	30,0			45	19	8,0	3,00	0,351
1886-0523/001	25	32,5			40	14	6,0	2,25	0,338
1886-0524/001	28	34,0					4,8	1,80	0,351
1886-0525/001	22	32,0			45	19	8,0	3,00	0,367
1886-0526/001	32	38,0	71		40	14	4,8	1,80	0,526
1886-0527/001	25	35,0			45	19	8,0	3,00	0,539
1886-0528/001	30	37,5		10	40	14	6,0	2,25	0,496
1886-0529/001	33	39,0					4,8	1,80	0,507
1886-0531/001	28	38,0		10	45	19	8,0	3,00	0,516
1886-0532/001	36	42,0		15	40	14	4,8	1,80	0,505
1886-0533/001	30	40,0		10	45	19	8,0	3,00	0,563
1886-0534/001	38	44,0		15	40	14	4,8	1,80	0,523
1886-0535/001	32	42,0		10	45	19	8,0	3,00	0,586
1886-0536/001	40	46,0		20	40	14	4,8	1,80	0,501
1886-0537/001	35	45,0		15	45	19	8,0	3,00	0,558
1886-0538/001	36	46,0							0,567
1886-0539/001	41	48,5		20	40	14	6,0	2,25	0,509
1886-0541/001	40	50,0	80		45	19	8,0	3,00	0,671
1886-0542/001	45	52,5		25	40	14	6,0	2,25	0,654
1886-0543/001	43	53,0		20	45	19	8,0	3,00	0,713
1886-0544/001	48	55,5		25	40	14	6,0	2,25	0,633
1886-0545/001	45	55,0			45	19	8,0	3,00	0,723
1886-0546/001	50	57,5		30	40	14	6,0	2,25	0,617
1886-0547/001		60,0	100		45	19	8,0	3,00	0,997
1886-0548/001	55	62,5		35	40	14	6,0	2,25	0,861
1886-0549/001	56	63,5							0,873
1886-0551/001	55	65,0			45	19	8,0	3,00	0,997
1886-0552/001	56	66,0							1,015
1886-0553/001	63	70,5		40	40	14	6,0	2,25	0,882
1886-0554/001	60	70,0	110		45	19	8,0	3,00	1,423
1886-0555/001	65	72,5		45	40	14	6,0	2,25	0,968

Продолжение табл. 3

Размеры в мм

Обозначение матрицы	D	D_1	D_2 d11	D_3	H	h	h_1	r ±0,1	Масса, кг, не более
	h6					h8			
1886-0556/001	63	73,0	110	40	45	19	8,0	3,00	1,195
1886-0557/001	60	72,5					10,0	3,75	1,187
1886-0558/001	70	77,5		50	40	14	6,0	2,25	0,934
1886-0559/001	65		120	45	45	19	10,0	3,75	1,360
1886-0561/001	75	82,5		55	40	14	6,0	2,25	1,074
1886-0562/001	70			50	45	19	10,0	3,75	1,347
1886-0563/001	80	87,5		60	40	14	6,0	2,25	1,027
1886-0564/001	75		130	55	45	19	10,0	3,75	1,518
1886-0565/001	85	92,5		65	40	14	6,0	2,25	1,164
1886-0566/001	80			60	45	19	10,0	3,75	1,494
1886-0567/001	90	97,5		70	40	14	6,0	2,25	1,105
1886-0568/001	85			65	45	19	10,0	3,75	1,464
1886-0569/001	95	102,5		75	40	14	6,0	2,25	1,040
1886-0571/001	8	14,0	36	—			4,8	1,80	0,117
1886-0572/001	15	21,0	45						0,203
1886-0573/001	22	28,0	50						0,289
1886-0574/001	24	30,0							0,306
1886-0575/001	22	29,5	56				6,0	2,25	0,322
1886-0576/001	30	36,0					4,8	1,80	0,414
1886-0577/001	28	35,5	71				6,0	2,25	0,546
1886-0578/001	32	39,5		10					0,563
1886-0579/001	35	41,0		15			4,8	1,80	0,565
1886-0581/001		42,5					6,0	2,25	0,569
1886-0582/001	36	43,5							0,581
1886-0583/001	40	47,5		20					0,591
1886-0584/001	60	67,5	100	40					1,035
1886-0585/001	65	75,0	110	45	45	19	8,0	3,00	1,327
1886-0586/001	70	80,0	120	50					1,515
1886-0587/001	75	85,0		55					1,531
1886-0588/001	80	90,0	130	60					1,719
1886-0589/001	85	95,0		65					1,721
1886-0591/001	90	100,0		70					1,723

Пример условного обозначения матрицы размерами D = 10 мм, D_1 = 15 мм:

Матрица 1886-0501/001 ГОСТ 24339—80

(Измененная редакция, Изм. № 1).

3.1. Материал — сталь марки 40Х по ГОСТ 4543—71. Допускается изготовление из сталей, указанных в ГОСТ 14901—93.

3.2. Твердость — 40 ... 44 $HRC_э$.

(Измененная редакция, Изм. № 1).

3.3. Размеры и шероховатость поверхностей А указаны после покрытия.

3.4. Покрытие поверхностей А-Х18 тв. ГОСТ 9.306—85. Полировать перед покрытием и после покрытия. Обезводораживание допускается не производить.

(Измененная редакция, Изм. № 1).

3.5. Технические требования — по ГОСТ 14901—93.

4. Конструкция и размеры пуансонов должны соответствовать указанным на черт. 3 и в табл. 4.

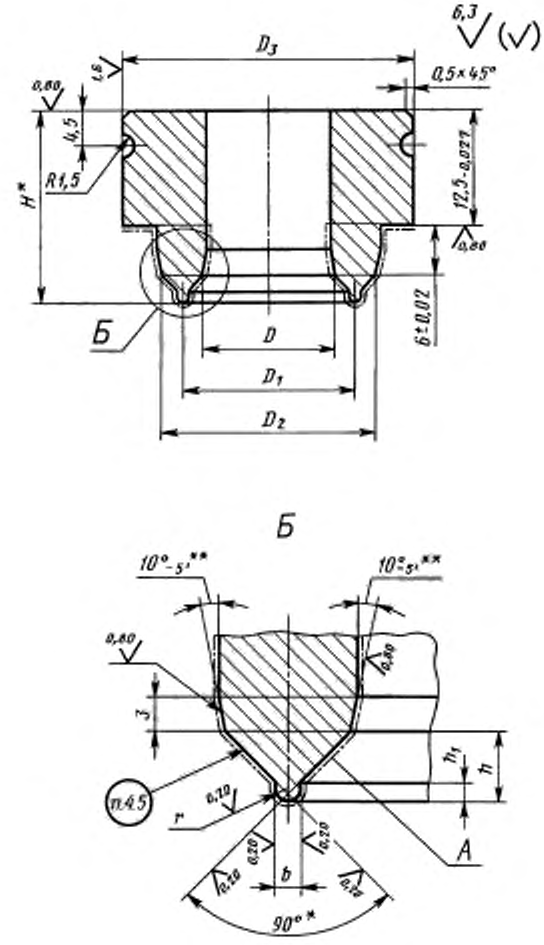

* Размеры для справок.

** Предельные отклонения для раздельного изготовления.

Черт. 3

Таблица 4

Размеры в мм

Обозначение пуансона	D H7	D_1		D_2 h6	D_3 d11	H	h	h_1	b	r	Масса, кг, не более
		Номин.	Пред. откл.				+0,1		±0,1	±0,05	
1886-0501/002	10	15,0	±0,018	20	36	21,4	2,9	0,9	1,0	0,50	0,106
1886-0502/002		16,0		22		21,9	3,4	1,0	1,2	0,60	0,110
1886-0503/002	12	17,0				21,4	2,9	0,9	1,0	0,50	0,105
1886-0504/002		18,0		24		21,9	3,4	1,0	1,2	0,60	0,110
1886-0505/002	14	19,0	±0,021			21,4	2,9	0,9	1,0	0,50	0,103
1886-0506/002	13			25	45	21,9	3,4	1,0	1,2	0,60	0,165

Продолжение табл. 4

Размеры в мм

Обозначение пуансона	D H7	D_1		D_2 h6	D_3 d11	H	h	h_1	b ±0,1	r ±0,05	Масса, кг, не более
		Номин.	Пред. откл.				+0,1				
1886-0507/002	15	20,0	±0,021	25	45	21,4	2,9	0,9	1,0	0,50	0,157
1886-0508/002	14			26		21,9	3,4	1,0	1,2	0,60	0,164
1886-0509/002	16	21,0				21,4	2,9	0,9	1,0	0,50	0,156
1886-0511/002		22,0		28		21,9	3,4	1,0	1,2	0,60	0,162
1886-0512/002	18	23,0				21,4	2,9	0,9	1,0	0,50	0,153
1886-0513/002		24,0		30		21,9	3,4	1,0	1,2	0,60	0,160
1886-0514/002	20	25,0				21,4	2,9	0,9	1,0	0,50	0,149
1886-0515/002		26,0		32	50	21,9	3,4	1,0	1,2	0,60	0,193
1886-0516/002	22	27,0				21,4	2,9	0,9	1,0	0,50	0,182
1886-0517/002	20	27,5		35		22,8	4,3	1,3	1,5	0,75	0,205
1886-0518/002	21	28,5		36							0,203
1886-0519/002	26	31,0	±0,025			21,4	2,9	0,9	1,0	0,50	0,173
1886-0521/002	25			37	56	21,9	3,4	1,0	1,2	0,60	0,231
1886-0522/002	20	30,0	±0,021	40		24,3	5,8	1,8	2,0	1,00	0,277
1886-0523/002	25	32,5	±0,025			22,8	4,3	1,3	1,5	0,75	0,244
1886-0524/002	28	34,0				21,9	3,4	1,0	1,2	0,60	0,223
1886-0525/002	22	32,0		42		24,3	5,8	1,8	2,0	1,00	0,275
1886-0526/002	32	38,0		44	71	21,9	3,4	1,0	1,2	0,60	0,355
1886-0527/002	25	35,0		45		24,3	5,8	1,8	2,0	1,00	0,417
1886-0528/002	30	37,5				22,8	4,3	1,3	1,5	0,75	0,377
1886-0529/002	33	39,0				21,9	3,4	1,0	1,2	0,60	0,352
1886-0531/002	28	38,0		48		24,3	5,8	1,8	2,0	1,00	0,412
1886-0532/002	36	42,0				21,9	3,4	1,0	1,2	0,60	0,340
1886-0533/002	30	40,0		50		24,3	5,8	1,8	2,0	1,00	0,408
1886-0534/002	38	44,0				21,9	3,4	1,0	1,2	0,60	0,332
1886-0535/002	32	42,0		52		24,3	5,8	1,8	2,0	1,00	0,404
1886-0536/002	40	46,0				21,9	3,4	1,0	1,2	0,60	0,322
1886-0537/002	35	45,0		55		24,3	5,8	1,8	2,0	1,00	0,354
1886-0538/002	36	46,0		56		24,3			2,0	1,00	0,392
1886-0539/002	41	48,5				22,8	4,3	1,3	1,5	0,75	0,337
1886-0541/002	40	50,0		60	80	24,3	5,8	1,8	2,0	1,00	0,482
1886-0542/002	45	52,5	±0,030			22,8	4,3	1,3	1,5	0,75	0,421
1886-0543/002	43	53,0		63		24,3	5,8	1,8	2,0	1,00	0,471
1886-0544/002	48	55,5				22,8	4,3	1,3	1,5	0,75	0,405
1886-0545/002	45	55,0		65		24,3	5,8	1,8	2,0	1,00	0,462
1886-0546/002	50	57,5				22,8	4,3	1,3	1,5	0,75	0,394
1886-0547/002		60,0		70	100	24,3	5,8	1,8	2,0	1,00	0,713
1886-0548/002	55	62,5				22,8	4,3	1,3	1,5	0,75	0,637
1886-0549/002	56	63,5		71							0,631
1886-0551/002	55	65,0		75		24,3	5,8	1,8	2,0	1,00	0,685
1886-0552/002	56	66,0		76							0,679
1886-0553/002	63	70,5		78		22,8	4,3	1,3	1,5	0,75	0,579
1886-0554/002	60	70,0		80	110	24,3	5,8	1,8	2,0	1,00	0,809
1886-0555/002	65	72,5				22,8	4,3	1,3	1,5	0,75	0,719

Продолжение табл. 4

Размеры в мм

Обозначение пуансона	D H7	D_1		D_2 h6	D_3 d11	H	h	h_1	b ±0,1	r ±0,05	Масса, кг, не более
		Номин.	Пред. откл.				+0,1				
1886-0556/002	63	73,0	±0,030	83	110	24,3	5,8	1,8	2,0	1,00	0,788
1886-0557/002	60	72,5		85		25,7	7,2	2,2	2,5	1,25	0,869
1886-0558/002	70	77,5				22,8	4,3	1,3	1,5	0,75	0,676
1886-0559/002	65			90	120	25,7	7,2	7,2	2,5	1,25	1,018
1886-0561/002	75	82,5	±0,035			22,8	4,3	1,3	1,5	0,75	0,810
1886-0562/002	70			95		25,7	7,2	2,2	2,5	1,25	0,982
1886-0563/002	80	87,5				22,8	4,3	1,3	1,5	0,75	0,759
1886-0564/002	75			100	130	25,7	7,2	2,2	2,5	1,25	1,133
1886-0565/002	85	92,5				22,8	4,3	1,3	1,5	0,75	0,896
1886-0566/002	80			105		25,7	7,2	2,2	2,5	1,25	1,090
1886-0567/002	90	97,5				22,8	4,3	1,3	1,5	0,75	0,837
1886-0568/002	85			110		25,7	7,2	2,2	2,5	1,25	1,042
1886-0569/002	95	102,5				22,8	4,3	1,3	1,5	0,75	0,775
1886-0571/002	8	14,0	±0,018	20	36	21,9	3,4	1,0	1,2	0,60	0,113
1886-0572/002	15	21,0	±0,021	27	45						0,167
1886-0573/002	22	28,0		34	50						0,194
1886-0574/002	24	30,0		36							0,188
1886-0575/002	22	29,5		37	56	22,8	4,3	1,3	1,5	0,75	0,254
1886-0576/002	30	36,0		42		21,9	3,4	1,0	1,2	0,60	0,221
1886-0577/002	28	35,5		43	71	22,8	4,3	1,3	1,5	0,75	0,391
1886-0578/002	32	39,5		47							0,381
1886-0579/002	35	41,0	±0,025			21,9	3,4	1,0	1,2	0,60	0,348
1886-0581/002		42,5		50		22,8	4,3	1,3	1,5	0,75	0,367
1886-0582/002	36	43,5		51							0,364
1886-0583/002	40	47,5		55							0,346
1886-0584/002	60	67,5	±0,030	75	100						0,568
1886-0585/002	65	75,0		85	110	24,3	5,8	1,8	2,0	1,00	0,786
1886-0586/002	70	80,0		90	120						0,922
1886-0587/002	75	85,0	±0,035	95							0,878
1886-0588/002	80	90,0		100	130						1,024
1886-0589/002	85	95,0		105							0,973
1886-0591/002	90	100,0		110							0,917

Пример условного обозначения пуансона размерами $D = 10$ мм, $D_1 = 15$ мм:

Пуансон 1886-0501/002 ГОСТ 24339—80

(Измененная редакция, Изм. № 1).

4.1. Материал — сталь марки 40Х по ГОСТ 4543—71. Допускается изготовление из сталей, указанных в ГОСТ 14901—93.

4.2. Твердость — 40 ... 44 $HRC_э$.

(Измененная редакция, Изм. № 1).

4.3. Размеры и шероховатость поверхностей А указаны после покрытия.

4.4. Покрытие поверхности А-Х18 тв. ГОСТ 9.306—85. Полировать перед покрытием и после покрытия.

4.5. Для уплотнений диаметром более 26 мм и шириной профиля более 6 мм на поверхности А выгравировать в зеркальном изображении размеры d и D по ГОСТ 22704—77 и товарный знак предприятия-изготовителя шрифтом — по ГОСТ 26.008—85:

2—Пр3 — для уплотнения шириной профиля 6 и 7,5 мм;

3—Пр3 — для уплотнения шириной профиля 10 и 12,5 мм.

4.4, 4.5. **(Измененная редакция, Изм. № 1).**

4.6. Технические требования — по ГОСТ 14901—93.

5. Конструкция и размеры обойм должны соответствовать указанным на черт. 4 и в табл. 5.

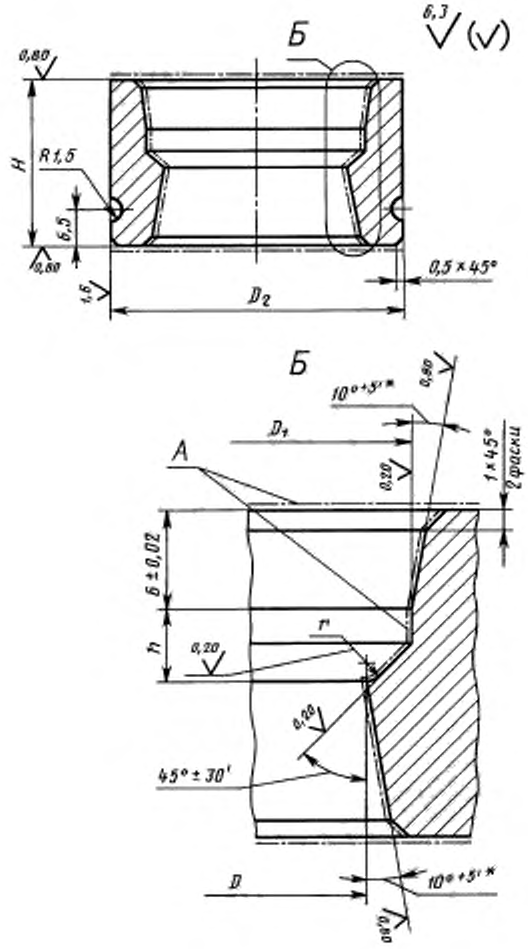

* Предельные отклонения для раздельного изготовления.

Черт. 4

Таблица 5

Размеры в мм

Обозначение обоймы	D	D_1	D_2 d11	H	h	r ±0,1	Масса, кг, не более
	H7			h8			
1886-0501/003	15,0	20	36	20	4,5	1,20	0,119
1886-0502/003	16,0	22			4,8	1,80	0,112
1886-0503/003	17,0				4,5	1,20	0,110
1886-0504/003	18,0	24			4,8	1,80	0,103
1886-0505/003	19,0				4,5	1,20	0,102
1886-0506/003		25	45		4,8	1,80	0,188
1886-0507/003	20,0				4,5	1,20	0,186
1886-0508/003		26			4,8	1,80	0,183
1886-0509/003	21,0				4,5	1,20	0,181
1886-0511/003	22,0	28			4,8	1,80	0,173
1886-0512/003	23,0				4,5	1,20	0,171
1886-0513/003	24,0	30			4,8	1,80	0,162
1886-0514/003	25,0				4,5	1,20	0,160
1886-0515/003	26,0	32	50		4,8	1,80	0,209
1886-0516/003	27,0				4,5	1,20	0,206
1886-0517/003	27,5	35			6,0	2,25	0,192
1886-0518/003	28,5	36					0,185
1886-0519/003	31,0				4,5	1,20	0,180
1886-0521/003		37	56		4,8	1,80	0,254
1886-0522/003	30,0	40		25	8,0	3,00	0,297
1886-0523/003	32,5			20	6,0	2,25	0,236
1886-0524/003	34,0				4,8	1,80	0,233
1886-0525/003	32,0	42		25	8,0	3,00	0,278
1886-0526/003	38,0	44	71	20	4,8	1,80	0,435
1886-0527/003	35,0	45		25	8,0	3,00	0,541
1886-0528/003	37,5			20	6,0	2,25	0,431
1886-0529/003	39,0				4,8	1,80	0,427
1886-0531/003	38,0	48		25	8,0	3,00	0,509
1886-0532/003	42,0			20	4,8	1,80	0,401
1886-0533/003	40,0	50		25	8,0	3,00	0,492
1886-0534/003	44,0			20	4,8	1,80	0,383
1886-0535/003	42,0	52		25	8,0	3,00	0,463
1886-0536/003	46,0			20	4,8	1,80	0,364
1886-0537/003	45,0	55		25	8,0	3,00	0,427
1886-0538/003	46,0	56					0,414
1886-0539/003	48,5			20	6,0	2,25	0,331
1886-0541/003	50,0	60	80	25	8,0	3,00	0,570
1886-0542/003	52,5			20	6,0	2,25	0,456
1886-0543/003	53,0	63		25	8,0	3,00	0,528
1886-0544/003	55,5			20	6,0	2,25	0,422
1886-0545/003	55,0	65		25	8,0	3,00	0,500
1886-0546/003	57,5			20	6,0	2,25	0,400
1886-0547/003	60,0	70	100	25	8,0	3,00	0,976
1886-0548/003	62,5			20	6,0	2,25	0,781

Продолжение табл. 5

Размеры в мм

Обозначение обоймы	D	D_1	D_2 d11	H	h	r ±0,1	Масса, кг, не более
	H7			h8			
1886-0549/003	63,5	71	100	20	6,0	2,25	0,768
1886-0551/003	65,0	75		25	8,0	3,00	0,895
1886-0552/003	66,0	76					0,877
1886-0553/003	70,5	78		20	6,0	2,25	0,676
1886-0554/003	70,0	80	110	25	8,0	3,00	1,130
1886-0555/003	72,5			20	6,0	2,25	0,906
1886-0556/003	73,0	83		25	8,0	3,00	1,107
1886-0557/003	72,5	85			10,0	3,75	1,050
1886-0558/003	77,5			20	6,0	2,25	0,832
1886-0559/003		90	120	25	10,0	3,75	1,309
1886-0561/003	82,5			20,0	6,0	2,25	1,037
1886-0562/003		95		25,0	10,0	3,75	1,209
1886-0563/003	87,5			20,0	6,0	2,25	0,955
1886-0564/003		100	130	25,0	10,0	3,75	1,488
1886-0565/003	92,5			20,0	6,0	2,25	1,175
1886-0566/003		105		25,0	10,0	3,75	1,378
1886-0567/003	97,5			20,0	6,0	2,25	1,084
1886-0568/003		110		25,0	10,0	3,75	1,263
1886-0569/003	102,5			20,0	6,0	2,25	0,989
1886-0571/003	14,0	20	36		4,8	1,80	0,121
1886-0572/003	21,0	27	45				0,172
1886-0573/003	28,0	34	50				0,182
1886-0574/003	30,0	36					0,166
1886-0575/003	29,5	37	56		6,0	2,25	0,243
1886-0576/003	36,0	42			4,8	1,80	0,190
1886-0577/003	35,5	43	71		6,0	2,25	0,420
1886-0578/003	39,5	47					0,381
1886-0579/003	41,0				4,8	1,80	0,373
1886-0581/003	42,5	50			6,0	2,25	0,347
1886-0582/003	43,5	51					0,335
1886-0583/003	47,5	55					0,285
1886-0584/003	67,5	75	100				0,589
1886-0585/003	75,0	85	110	25,0	8,0	3,00	0,858
1886-0586/003	80,0	90	120				1,030
1886-0587/003	85,0	95					0,890
1886-0588/003	90,0	100	130				1,190
1886-0589/003	95,0	105					0,971
1886-0591/003	100,0	110					0,809

Пример условного обозначения обоймы размерами D = 15 мм, D_1 = 20 мм:

Обойма 1886-0501/003 ГОСТ 24339—80

(Измененная редакция, Изм. № 1).

5.1. Материал — сталь марки 40Х по ГОСТ 4543—71. Допускается изготовление из сталей, указанных в ГОСТ 14901—93.

5.2. Твердость — 40 ... 44 $HRC_э$.

(Измененная редакция, Изм. № 1).

5.3. Размеры и шероховатость поверхностей *А* указаны после покрытия.

5.4. Покрытие поверхностей А-Х18 тв. ГОСТ 9.306—85. Полировать перед покрытием и после покрытия. Обезводораживание допускается не производить.

(Измененная редакция, Изм. № 1).

5.5. Технические требования — по ГОСТ 14901—93.

6. Конструкция и размеры пружин должны соответствовать указанным на черт. 5 и в табл. 6.

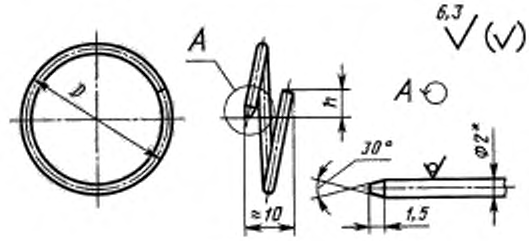

* Размер для справок.

Черт. 5

Таблица 6

Размеры в мм

Обозначение пружин	*D*	*h*	Масса, кг, не более
	$\pm \frac{IT16}{2}$		
1886-0501/004	38	6	0,0030
1886-0506/004	47		0,0036
1886-0515/004	52		0,0040
1886-0521/004	58	10	0,0046
1886-0526/004	73		0,0057
1886-0541/004	82		0,0064
1886-0547/004	102		0,0080
1886-0554/004	112		0,0088
1886-0559/004	122		0,0095
1886-0564/004	132		0,0103

Пример условного обозначения пружины размером *D* = 38 мм:

Пружина 1886-0501/004 ГОСТ 24339—80

6.1. Материал — проволока II-2 ГОСТ 9389—75.

6.2. Технические требования — по ГОСТ 14901—93.

Редактор *М. И. Максимова*
Технический редактор *Н. С. Гришанова*
Корректор *С. И. Фирсова*
Компьютерная верстка *А. П. Финогеновой*

Изд. лиц. № 02354 от 14.07.2000. Сдано в набор 26.11.2003. Подписано в печать 31.12.2003. Усл. печ. л. 2,32. Уч.-изд. л. 1,70.
Тираж 151 экз. С 77. Зак. 16.

ИПК Издательство стандартов, 107076 Москва, Колодезный пер., 14.
http://www.standards.ru e-mail: info@standards.ru
Набрано в Калужской типографии стандартов
Отпечатано в филиале ИПК Издательство стандартов — тип. «Московский печатник», 105062 Москва, Лялин пер., 6.
Плр № 080102

gost.e-ecolog.ru