ГОСТ 24340—80

МЕЖГОСУДАРСТВЕННЫЙ СТАНДАРТ

ПРЕСС-ФОРМЫ СЪЕМНЫЕ МНОГОМЕСТНЫЕ ДЛЯ ИЗГОТОВЛЕНИЯ РЕЗИНОТКАНЕВЫХ НАЖИМНЫХ КОЛЕЦ

КОНСТРУКЦИЯ И РАЗМЕРЫ

Издание официальное

БЗ 10—99

ИПК ИЗДАТЕЛЬСТВО СТАНДАРТОВ
Москва

gost.e-ecolog.ru

УДК 678.057.726:006.354 Группа Г21

МЕЖГОСУДАРСТВЕННЫЙ СТАНДАРТ

ПРЕСС-ФОРМЫ СЪЕМНЫЕ МНОГОМЕСТНЫЕ ДЛЯ ИЗГОТОВЛЕНИЯ РЕЗИНОТКАНЕВЫХ НАЖИМНЫХ КОЛЕЦ

Конструкция и размеры

Portable single — impression press moulds for manufacturing rubber — fabric locking rings. Design and dimensions

ГОСТ 24340—80

МКС 83.200
ОКП 39 6381

Постановлением Государственного комитета СССР по стандартам от 31 июля 1980 г. № 3940 дата введения установлена

01.01.82

Ограничение срока действия снято Постановлением Госстандарта от 09.10.92 №1349

1. Настоящий стандарт распространяется на съемные многоместные пресс-формы для изготовления резинотканевых нажимных колец по ГОСТ 22704—77 для уплотнения штоков диаметром от 8 до 95 мм и цилиндров диаметром от 20 до 110 мм.

Требования настоящего стандарта, кроме параметра массы в табл. 1, 3—5 и п. 2.1, являются обязательными.

2. Конструкция и размеры пресс-форм должны соответствовать указанным на черт. 1 и в табл. 1, 2.

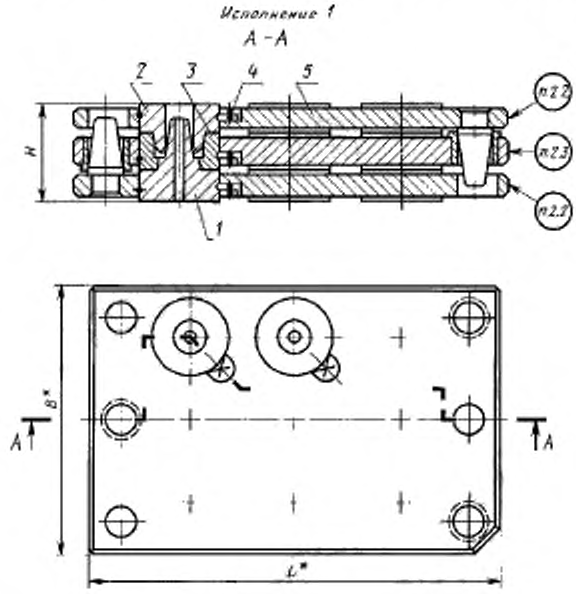

* Размеры для справок.

Черт. 1

Издание официальное **Перепечатка воспрещена**

★

Издание (ноябрь 2003 г.) с Изменением № 1, утвержденным в октябре 1992 г. (ИУС 1—93).

© Издательство стандартов, 1980
© ИПК Издательство стандартов, 2004

Исполнение 2

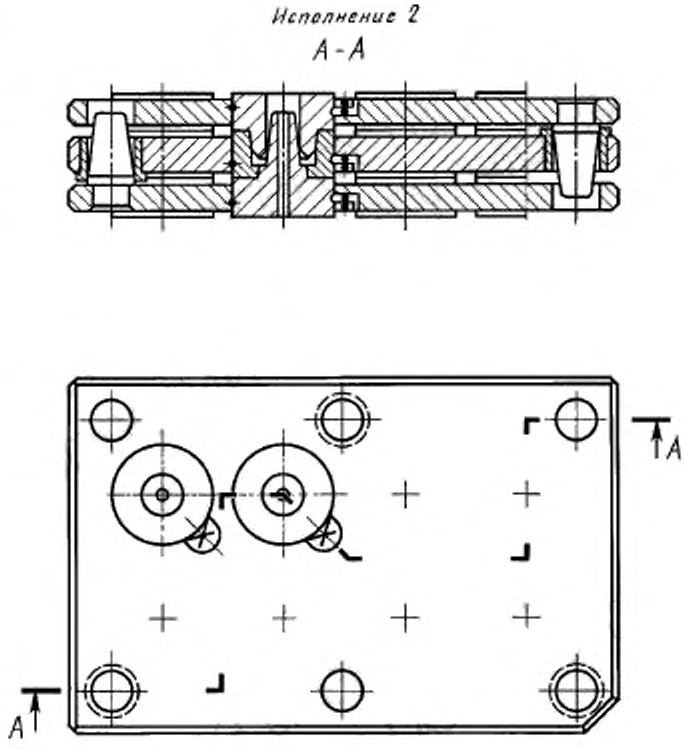

Черт. 1 (продолжение)

Таблица 1

Размеры в мм

Обозначение пресс-формы	Применяемость	Обозначение нажимного кольца по ГОСТ 22704—77	Исполнение	*L*	*B*	*H* −0,1	Количество мест	Масса, кг, не более
1886—0601		КН10×20	1	290	190	50	20	18,424
1886—0602		КН10×22						18,384
1886—0603		КН12×22						18,344
1886—0604		КН12×24						18,345
1886—0605		КН14×24						18,264
1886—0606		КН13×25					12	18,408
1886—0607		КН15×25						18,410
1886—0608		КН14×26						18,422
1886—0609		КН16×26						18,374
1886—0611		КН16×28						18,375
1886—0612		КН18×28						18,326
1886—0613		КН18×30						18,314
1886—0614		КН20×30						18,278
1886—0615		КН20×32		260			9	16,612
1886—0616		КН22×32						16,567
1886—0617		КН20×35						16,585
1886—0618		КН21×36						16,558

Продолжение табл. 1

Размеры в мм

Обозначение пресс-формы	Применяемость	Обозначение нажимного кольца по ГОСТ 22704—77	Исполнение	*L*	*B*	*H* $-0{,}1$	Количество мест	Масса, кг, не более
1886—0619		КН26×36	1	260		50	9	16,468
1886—0621		КН25×37						18,642
1886—0622		КН20×40				55		20,651
1886—0623		КН25×40	2			50	8	18,618
1886—0624		КН28×40						18,086
1886—0625		КН22×42				55		20,713
1886—0626		КН32×44				50		18,945
1886—0627		КН25×45				55		21,002
1886—0628		КН30×45				50		18,807
1886—0629		КН33×45						18,831
1886—0631		КН28×48		290		55		20,877
1886—0632		КН36×48				50		18,465
1886—0633		КН30×50			190	55	6	20,720
1886—0634		КН38×50				50		18,447
1886—0635		КН32×52	1			55		20,715
1886—0636		КН40×52				50		18,111
1886—0637		КН35×55				55		20,487
1886—0638		КН36×56						20,463
1886—0639		КН41×56				50		18,105
1886—0641		КН40×60				55		19,172
1886—0642		КН45×60				50		16,961
1886—0643		КН43×63				55		19,128
1886—0644		КН48×63				50	4	17,109
1886—0645		КН45×65				55		18,816
1886—0646		КН50×65		260		50		16,569
1886—0647		КН50×70				55		15,738
1886—0648		КН55×70				50		13,962
1886—0649		КН56×71						13,952
1886—0651		КН55×75				55		15,508
1886—0652		КН56×76						15,498
1886—0653		КН63×78			160	50		13,676
1886—0654		КН60×80				55		16,785
1886—0655		КН65×80				50		14,841
1886—0656		КН63×83				55		16,757
1886—0657		КН60×85	2			60		17,352
1886—0658		КН70×85				50		14,529
1886—0659		КН65×90				60	2	21,832
1886—0661		КН75×90				50		17,293
1886—0662		КН70×95		290		60		20,940
1886—0663		КН80×95				50		16,919
1886—0664		КН75×100				60		21,474
1886—0665		КН85×100			190	50		16,934
1886—0666		КН80×105				60		21,032
1886—0667		КН90×105				50		16,506
1886—0668		КН85×110				60		20,530
1886—0669		КН95×110				50		16,040

Окончание табл. 1

Размеры в мм

Обозначение пресс-формы	Применяемость	Обозначение нажимного кольца по ГОСТ 22704—77	Исполнение	*L*	*B*	*H* $-0{,}1$	Количество мест	Масса, кг, не более
1886—0671		КН8×20	1	290	190	50	20	18,664
1886—0672		КН15×27					12	18,578
1886—0673		КН22×34		260			9	16,756
1886—0674		КН24×36						16,702
1886—0675		КН22×37	2	290			8	18,762
1886—0676		КН30×42						18,738
1886—0677		КН28×43	1				6	19,071
1886—0678		КН32×47						18,843
1886—0679		КН35×47						18,687
1886—0681		КН35×50						18,579
1886—0682		КН36×51						18,561
1886—0683		КН40×55						18,171
1886—0684		КН60×75	2	260	160		2	13,722
1886—0685		КН65×85		290		55		16,601
1886—0686		КН70×90			190			19,551
1886—0687		КН75×95						19,159
1886—0688		КН80×100						19,189
1886—0689		КН85×105						18,701
1886—0691		КН90×110						18,271

Пример условного обозначения пресс-формы на нажимное кольцо КН10×20:

Пресс-форма 1886-0601 ГОСТ 24340—80

Таблица 2

Обозначение пресс-формы	Поз. 1. Матрица		Поз. 2. Пуансон		Поз. 3 Обойма		Поз. 4. Пружина по ГОСТ 24339—80		Поз. 5 Блок по ГОСТ 24342—80 Кол 1
	Обозначение	Кол	Обозначение	Кол	Обозначение	Кол	Обозначение	Кол.	Обозначение
1886—0601	1886—0601/001	20	1886—0601/002	20	1886—0601/003	20	1886—0501/004	60	1007—0032
1886—0602	1886—0602/001		1886—0602/002		1886—0602/003				
1886—0603	1886—0603/001		1886—0603/002		1886—0603/003				
1886—0604	1886—0604/001		1886—0604/002		1886—0604/003				
1886—0605	1886—0605/001		1886—0605/002		1886—0605/003				
1886—0606	1886—0606/001	12	1886—0606/002	12	1886—0606/003	12	1886—0506/004	36	1007—0034
1886—0607	1886—0607/001		1886—0607/002		1886—0607/003				
1886—0608	1886—0608/001		1886—0608/002		1886—0608/003				
1886—0609	1886—0609/001		1886—0609/002		1886—0609/003				
1886—0611	1886—0611/001		1886—0611/002		1886—0611/003				
1886—0612	1886—0612/001		1886—0612/002		1886—0612/003				
1886—0613	1886—0613/001		1886—0613/002		1886—0613/003				
1886—0614	1886—0614/001		1886—0614/002		1886—0614/003				
1886—0615	1886—0615/001	9	1886—0615/002	9	1886—0615/003	9	1886—0515/004	27	1007—0036
1886—0616	1886—0616/001		1886—0616/002		1886—0616/003				
1886—0617	1886—0617/001		1886—0617/002		1886—0617/003				
1886—0618	1886—0618/001		1886—0618/002		1886—0618/003				
1886—0619	1886—0619/001		1886—0619/002		1886—0619/003				
1886—0621	1886—0621/001	8	1886—0621/002	8	1886—0621/003	8	1886—0521/004	24	1007—0038
1886—0622	1886—0622/001		1886—0622/002		1886—0622/003				1007—0039
1886—0623	1886—0623/001		1886—0623/002		1886—0623/003				1007—0038
1886—0624	1886—0624/001		1886—0624/002		1886—0624/003				1007—0038
1886—0625	1886—0625/001		1886—0625/002		1886—0625/003				1007—0039
1886—0626	1886—0626/001	6	1886—0626/002	6	1886—0626/003	6	1886—0526/004	18	1007—0042
1886—0627	1886—0627/001		1886—0627/002		1886—0627/003				1007—0043
1886—0628	1886—0628/001		1886—0628/002		1886—0628/003				1007—0042
1886—0629	1886—0629/001		1886—0629/002		1886—0629/003				
1886—0631	1886—0631/001		1886—0631/002		1886—0631/003				1007—0043
1886—0632	1886—0632/001		1886—0632/002		1886—0632/003				1007—0042
1886—0633	1886—0633/001		1886—0633/002		1886—0633/003				1007—0043
1886—0634	1886—0634/001		1886—0634/002		1886—0634/003				1007—0042
1886—0635	1886—0635/001		1886—0635/002		1886—0635/003				1007—0043

Продолжение табл. 2

Обозначение пресс-формы	Поз. 1. Матрица		Поз. 2. Пуансон		Поз. 3 Обойма		Поз. 4 Пружина по ГОСТ 24339—80		Поз. 5 Блок по ГОСТ 24342—80 Кол. 1
	Обозначение	Кол	Обозначение	Кол	Обозначение	Кол	Обозначение	Кол	Обозначение
1886—0636	1886—0636/001	6	1886—0636/002	6	1886—0636/003	6	1886—0526/004	18	1007—0042
1886—0637	1886—0637/001		1886—0637/002		1886—0637/003				1007—0043
1886—0638	1886—0638/001		1886—0638/002		1886—0638/003				
1886—0639	1886—0639/001		1886—0639/002		1886—0639/003				1007—0042
1886—0641	1886—0641/001	4	1886—0641/002	4	1886—0641/003	4	1886—0541/004	12	1007—0046
1886—0642	1886—0642/001		1886—0642/002		1886—0642/003				1007—0045
1886—0643	1886—0643/001		1886—0643/002		1886—0643/003				1007—0046
1886—0644	1886—0644/001		1886—0644/002		1886—0644/003				1007—0045
1886—0645	1886—0645/001		1886—0645/002		1886—0645/003				1007—0046
1886—0646	1886—0646/001		1886—0646/002		1886—0646/003				1007—0045
1886—0647	1886—0647/001	2	1886—0647/002	2	1886—0647/003	2	1886—0547/004	6	1007—0049
1886—0648	1886—0648/001		1886—0648/002		1886—0648/003				1007—0048
1886—0649	1886—0649/001		1886—0649/002		1886—0649/003				
1886—0651	1886—0651/001		1886—0651/002		1886—0651/003				1007—0049
1886—0652	1886—0652/001		1886—0652/002		1886—0652/003				
1886—0653	1886—0653/001		1886—0653/002		1886—0653/003				1007—0048
1886—0654	1886—0654/001		1886—0654/002		1886—0654/003		1886—0554/004		1007—0053
1886—0655	1886—0655/001		1886—0655/002		1886—0655/003				1007—0052
1886—0656	1886—0656/001		1886—0656/002		1886—0656/003				1007—0053
1886—0657	1886—0657/001		1886—0657/002		1886—0657/003				1007—0054
1886—0658	1886—0658/001		1886—0658/002		1886—0658/003				1007—0052
1886—0659	1886—0659/001		1886—0659/002		1886—0659/003		1886—0559/004		1007—0057
1886—0661	1886—0661/001		1886—0661/002		1886—0661/003				1007—0056
1886—0662	1886—0662/001		1886—0662/002		1886—0662/003				1007—0057
1886—0663	1886—0663/001		1886—0663/002		1886—0663/003				1007—0056
1886—0664	1886—0664/001		1886—0664/002		1886—0664/003		1886—0564/004		1007—0061
1886—0665	1886—0665/001		1886—0665/002		1886—0665/003				1007—0059
1886—0666	1886—0666/001		1886—0666/002		1886—0666/003				1007—0061
1886—0667	1886—0667/001		1886—0667/002		1886—0667/003				1007—0059
1886—0668	1886—0668/001		1886—0668/002		1886—0668/003				1007—0061
1886—0669	1886—0669/001		1886—0669/002		1886—0669/003				1007—0059

Окончание табл. 2

Обозначение пресс-формы	Поз 1 Матрица		Поз. 2 Пуансон		Поз. 3 Обойма		Поз. 4. Пружина по ГОСТ 24339—80		Поз 5 Блок по ГОСТ 24342—80 Кол 1
	Обозначение	Кол	Обозначение	Кол.	Обозначение	Кол	Обозначение	Кол	Обозначение
1886—0671	1886—0671/001	20	1886—0671/002	20	1886—0671/003	20	1886—0501/004	60	1007—0032
1886—0672	1886—0672/001	12	1886—0672/002	12	1886—0672/003	12	1886—0506/004	36	1007—0034
1886—0673	1886—0673/001	9	1886—0673/002	9	1886—0673/003	9	1886—0515/004	27	1007—0036
1886—0674	1886—0674/001		1886—0674/002		1886—0674/003				
1886—0675	1886—0675/001	8	1886—0675/002	8	1886—0675/003	8	1886—0521/004	24	1007—0038
1886—0676	1886—0676/001		1886—0676/002		1886—0676/003				
1886—0677	1886—0677/001	6	1886—0677/002	6	1886—0677/003	6	1886—0526/004	18	1007—0042
1886—0678	1886—0678/001		1886—0678/002		1886—0678/003				
1886—0679	1886—0679/001		1886—0679/002		1886—0679/003				
1886—0681	1886—0681/001		1886—0681/002		1886—0681/003				
1886—0682	1886—0682/001		1886—0682/002		1886—0682/003				
1886—0683	1886—0683/001		1886—0683/002		1886—0683/003				
1886—0684	1886—0684/001	2	1886—0684/002	2	1886—0684/003	2	1886—0547/004	6	1007—0048
1886—0685	1886—0685/001		1886—0685/002		1886—0685/003		1886—0554/004		1007—0053
1886—0686	1886—0686/001		1886—0686/002		1886—0686/003		1886—0559/004		1007—0062
1886—0687	1886—0687/001		1886—0687/002		1886—0687/003				
1886—0688	1886—0688/001		1886—0688/002		1886—0688/003		1886—0564/004		1007—0063
1886—0689	1886—0689/001		1886—0689/002		1886—0689/003				
1886—0691	1886—0691/001		1886—0691/002		1886—0691/003				

1,2. **(Измененная редакция, Изм. № 1).**

2.1. Для индивидуального производства допускается изготовление деталей методом пригонки сопрягаемых конусных поверхностей.

2.2. Маркировать шрифтом 5-Пр3 по ГОСТ 26.008—85: обозначение пресс-формы и заводской номер.

2.3. Маркировать: обозначения пресс-формы, настоящего стандарта и формуемой детали; заводской номер; массу пресс-формы; товарный знак предприятия-изготовителя; дату изготовления.

Шрифт — 5-Пр3 по ГОСТ 26.008—85.

2.2, 2.3. **(Измененная редакция, Изм. № 1).**

2.4. Технические требования — по ГОСТ 14901—93.

3. Конструкция и размеры матриц должны соответствовать указанным на черт. 2 и в табл. 3.

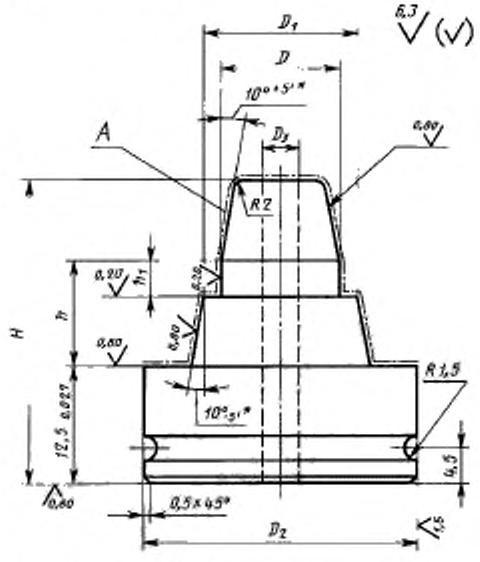

* Предельные отклонения для раздельного изготовления.

Черт. 2

Таблица 3

Размеры в мм

Обозначение матрицы	D	D_1	D_2 d11	D_3	H	h	h_3	Масса, кг, не более
	h6					h8		
1886—0601/001	10,3	15,0	36	—	45	17	5,8	0,118
1886—0602/001		16,0					6,2	0,119
1886—0603/001	12,3	17,0					5,8	0,127
1886—0604/001		18,0					6,2	0,129
1886—0605/001	14,3	19,0					5,8	0,037
1886—0606/001	13,3		45				6,2	0,189
1886—0607/001	15,3	20,0					5,8	0,198
1886—0608/001	14,3						6,2	0,194
1886—0609/001	16,3	21,0					5,8	0,204
1886—0611/001		22,0					6,2	0,207
1886—0612/001	18,3	23,0					5,8	0,218
1886—0613/001		24,0					6,2	0,220
1886—0614/001	20,3	25,0					5,8	0,233
1886—0615/001		26,0	50				6,2	0,272

Продолжение табл. 3

Размеры в мм

Обозначение матрицы	D	D_1	D_2 d11	D_3	H	h	h_1	Масса, кг, не более
	h6					h8		
1886—0616/001	22,3	27,0	50	—	45	17	5,8	0,286
1886—0617/001	20,3	27,5					7,7	0,275
1886—0618/001	21,3	28,5						0,284
1886—0619/001	26,3	31,0					5,8	0,324
1886—0621/001	25,3		56				6,2	0,366
1886—0622/001	20,3	30,0			50	20	10,2	0,343
1886—0623/001	25,3	32,5			45	17	7,7	0,370
1886—0624/001	28,3	34,0					6,2	0,398
1886—0625/001	22,3	32,0			50	20	10,2	0,363
1886—0626/001	32,5	38,0	71		45	17	6,1	0,594
1886—0627/001	25,3	35,0			50	20	10,2	0,542
1886—0628/001	30,5	37,5		10	45	17	7,6	0,547
1886—0629/001	33,5	39,0					6,1	0,591
1886—0631/001	28,3	38,0			50	20	10,2	0,553
1886—0632/001	36,5	42,0		15	45	17	6,1	0,582
1886—0633/001	30,5	40,0		10	50	20	10,2	0,579
1886—0634/001	38,5	44,0		15	45	17	6,1	0,616
1886—0635/001	32,5	42,0		10	50	20	10,2	0,598
1886—0636/001	40,5	46,0		20	45	17	6,1	0,599
1886—0637/001	35,5	45,0		15	50	20	10,2	0,618
1886—0638/001	36,5	46,0						0,635
1886—0639/001	41,5	48,5		20	45	17	7,6	0,622
1886—0641/001	40,5	50,0	80		50	20	10,2	0,757
1886—0642/001	45,5	52,5		25	45	17	7,6	0,734
1886—0643/001	43,5	53,0		20	50	20	10,2	0,817
1886—0644/001	48,5	55,5		25	45	17	7,6	0,790
1886—0645/001	45,5	55,0			50	20	10,2	0,789
1886—0646/001	50,5	57,5		30	45	17	7,6	0,754
1886—0647/001		60,0	100		50	20	10,2	1,082
1886—0648/001	55,5	62,5		35	45	17	7,6	1,046
1886—0649/001	56,7	63,5						1,071
1886—0651/001	55,5	65,0			50	20	10,2	1,115
1886—0652/001	56,7	66,0					10,1	1,146
1886—0653/001	63,7	70,5		40	45	17	7,6	1,137
1886—0654/001	60,7	70,0	110		50	20	10,1	1,296
1886—0655/001	65,7	72,5		45	45	17	7,6	1,227
1886—0656/001	63,7	73,0		40	50	20	10,1	1,383
1886—0657/001	60,7	72,5			55	25	12,6	1,397
1886—0658/001	70,7	77,5		50	45	17	7,6	1,232
1886—0659/001	65,7		120	45	55	25	12,6	1,603
1886—0661/001	75,7	82,5		55	45	17	7,6	1,414
1886—0662/001	70,7			50	55	25	12,6	1,625
1886—0663/001	80,7	87,5		60	45	17	7,6	1,412
1886—0664/001	75,7		130	55	55	25	12,6	1,834
1886—0665/001	85,7	92,5		65	45	17	7,6	1,597
1886—0666/001	80,7			60	55	25	12,6	1,848

Окончание табл. 3

Размеры в мм

Обозначение матрицы	D	D_1	D_2 d11	D_3	H	h	h_1	Масса, кг, не более
	h6					h8		
1886—0667/001	90,7	97,5	130	70	45	17	7,6	1,587
1886—0668/001	85,7			65	55	25	12,6	1,858
1886—0669/001	95,8	102,5		75	45	17	7,6	1,575
1886—0671/001	8,3	14,0	36	—			6,2	0,120
1886—0672/001	15,3	21,0	45					0,215
1886—0673/001	22,3	28,0	50					0,308
1886—0674/001	24,3	30,0						0,328
1886—0675/001	22,3	29,5	56				7,7	0,357
1886—0676/001	30,5	36,0					6,1	0,447
1886—0677/001	28,3	35,5	71				7,7	0,567
1886—0678/001	32,5	39,5		10			7,6	0,592
1886—0679/001	35,5	41,0		15			6,1	0,600
1886—0681/001		42,5					7,6	0,601
1886—0682/001	36,5	43,5						0,615
1886—0683/001	40,5	47,5		20				0,630
1886—0684/001	60,7	67,5	100	40				1,096
1886—0685/001	65,7	75,0	110	45	50	20	10,1	1,362
1886—0686/001	70,7	80,0	120	50				1,549
1886—0687/001	75,7	85,0		55				1,559
1886—0688/001	80,7	90,0	130	60				1,760
1886—0689/001	85,7	95,0		65				1,764
1886—0691/001	90,7	100,0		70				1,763

Пример условного обозначения матрицы размерами D = 10,3 мм, D_1 = 15 мм:

Матрица 1886—0601/001 ГОСТ 24340—80

(Измененная редакция, Изм. № 1).

3.1. Материал — сталь марки 40Х по ГОСТ 4543—71. Допускается изготовление из сталей, указанных в ГОСТ 14901—93.

3.2. Твердость — 40...44 $HRC_э$.

(Измененная редакция, Изм № 1).

3.3. Размеры и шероховатость поверхностей *А* указаны после покрытия.

3.4. Покрытие поверхностей А-Х18тв. ГОСТ 9.306—85. Полировать перед покрытием и после покрытия. Обезводораживание допускается не производить.

(Измененная редакция, Изм № 1).

3.5. Технические требования — по ГОСТ 14901—93.

4. Конструкция и размеры пуансонов должны соответствовать указанным на черт. 3 и в табл. 4.

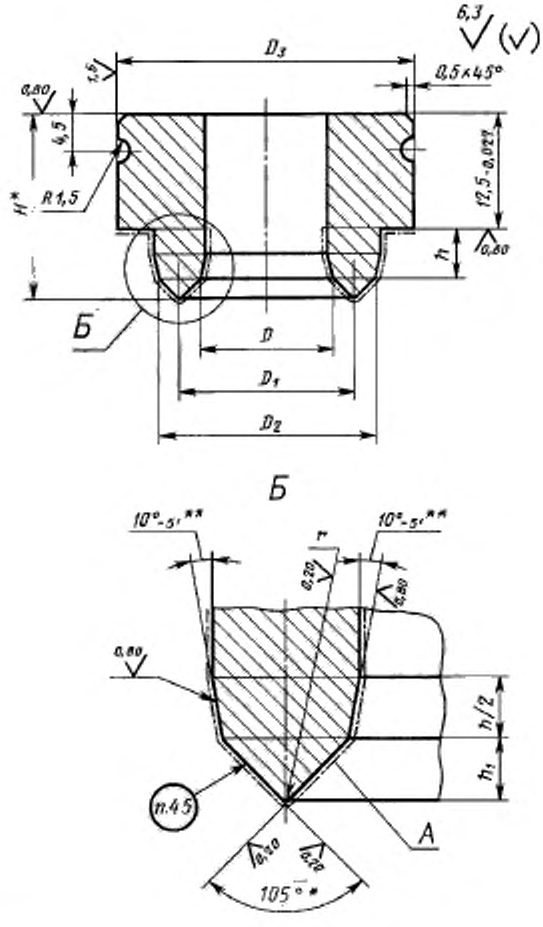

* Размеры для справок.

** Предельные отклонения для раздельного изготовления.

Черт. 3

Таблица 4

Размеры в мм

Обозначение пуансона	D H7	D_1		D_2 h_6	D_3 d11	H	h ±0,02	h_1 ±0,1	r ±0,1	Масса, кг, не более
		Номин.	Пред. откл							
1886—0601/002	10,3	15,0	±0,018	19,7	36	22,1	8	1,6	0,50	0,113
1886—0602/002		16,0		21,7		22,5		2,0	0,60	0,120
1886—0603/002	12,3	17,0				22,1		1,6	0,50	0,113
1886—0604/002		18,0				22,5		2,0	0,60	0,121
1886—0605/002	14,3	19,0	±0,021	23,7		22,1		1,6	0,50	0,112
1886—0606/002	13,3				45	22,5		2,0	0,60	0,177
1886—0607/002	15,3	20,0		24,7		22,1		1,6	0,50	0,167
1886—0608/002	14,3					22,5		2,0	0,60	0,177
1886—0609/002	16,3	21,0		25,7		22,1		1,6	0,50	0,166
1886—0611/002		22,0				22,5		2,0	0,60	0,176
1886—0612/002	18,3	23,0		27,7		22,1		1,6	0,50	0,164
1886—0613/002		24,0				22,5		2,0	0,60	0,175
1886—0614/002	20,3	25,0		29,7		22,1		1,6	0,50	0,162
1886—0615/002		26,0				22,5		2,0	0,60	0,210
1886—0616/002	22,3	27,0		31,7		22,1		1,6	0,50	0,195
1886—0617/002	20,3	27,5		34,7	50	23,0		2,5	0,75	0,230
1886—0618/002	21,3	28,5		35,7						0,229
1886—0619/002	26,3	31,0	±0,025			22,1		1,6	0,50	0,187
1886—0621/002	25,3			36,7		22,5		2,0	0,60	0,251
1886—0622/002	20,3	30,0	±0,021	39,7	56	25,9	10	3,4	1,00	0,340
1886—0623/002	25,3	32,5	±0,025			23,0	8	2,5	0,75	0,274
1886—0624/002	28,3	34,0				22,5		2,0	0,60	0,245
1886—0625/002	22,3	32,0		41,7		25,9	10	3,4	1,00	0,343
1886—0626/002	32,5	38,0		43,5	71	22,4	8	1,9	0,60	0,376
1886—0627/002	25,3	35,0		44,7		25,9	10	3,4	1,00	0,491
1886—0628/002	30,5	37,5		44,5		22,9	8	2,4	0,75	0,407
1886—0629/002	33,5	39,0				22,4		1,9	0,60	0,373
1886—0631/002	28,3	38,0		47,7		25,9	10	3,4	1,00	0,492
1886—0632/002	36,5	42,0		47,5		22,4	8	1,9	0,60	0,363
1886—0633/002	30,5	40,0		49,5		25,9	10	3,4	1,00	0,489
1886—0634/002	38,5	44,0				22,4	8	1,9	0,60	0,355
1886—0635/002	32,5	42,0		51,5		25,9	10	3,4	1,00	0,488

Продолжение табл. 4

Размеры в мм

Обозначение пуансона	D H7	D_1 Номин.	D_1 Пред. откл	D_2 h_6	D_3 d11	H	h +0,02	h_1 +0,1	r ±0,1	Масса, кг, не более
1886—0636/002	40,5	46,0	±0,025	51,5	71	22,4	8	1,9	0,60	0,347
1886—0637/002	35,5	45,0		54,5		25,9	10	3,4	1,00	0,487
1886—0638/002	36,5	46,0		55,5						0,485
1886—0639/002	41,5	48,5				22,9	8	2,4	0,75	0,375
1886—0641/002	40,5	50,0		59,5	80	25,9	10	3,4	1,00	0,582
1886—0642/002	45,5	52,5	±0,030			22,9	8	2,4	0,75	0,463
1886—0643/002	43,5	53,0		62,5		25,9	10	3,4	1,00	0,577
1886—0644/002	48,5	55,5				22,9	8	2,4	0,75	0,449
1886—0645/002	45,5	55,0		64,5		25,9	10	3,4	1,00	0,572
1886—0646/002	50,5	57,5				22,9	8	2,4	0,75	0,439
1886—0647/002		60,0		69,5	100	25,9	10	3,4	1,00	0,833
1886—0648/002	55,5	62,5				22,9	8	2,4	0,75	0,687
1886—0649/002	56,7	63,5		70,3						0,675
1886—0651/002	55,5	65,0		74,5		25,9	10	3,4	1,00	0,815
1886—0652/002	56,7	66,0		75,3		25,8		3,3		0,801
1886—0653/002	63,7	70,5		77,3		22,9	8	2,4	0,75	0,628
1886—0654/002	60,7	70,0		79,3	110	25,8	10	3,3	1,00	0,938
1886—0655/002	65,7	72,5				22,9	8	2,4	0,75	0,769
1886—0656/002	63,7	73,0		82,3		25,8	10	3,3	1,00	0,923
1886—0657/002	60,7	72,5		84,3		26,7		4,2	1,25	1,060
1886—0658/002	70,7	77,5				22,9	8	2,4	0,75	0,730
1886—0659/002	65,7			89,3	120	26,7	10	4,2	1,25	1,223
1886—0661/002	75,7	82,5	±0,035			22,9	8	2,4	0,75	0,934
1886—0662/002	70,7			94,3		26,7	10	4,2	1,25	0,944
1886—0663/002	80,7	87,5				22,9	8	2,4	0,75	0,820
1886—0664/002	75,7			99,3	130	26,7	10	4,2	1,25	1,365
1886—0665/002	85,7	92,5				22,9	8	2,4	0,75	0,960
1886—0666/002	80,7			104,3		26,7	10	4,2	1,25	1,334
1886—0667/002	90,7	97,5				22,9	8	2,4	0,75	0,905
1886—0668/002	85,7			109,3		26,7	10	4,2	1,25	1,300
1886—0669/002	95,8	102,5		109,2		22,9	8	2,4	0,75	0,842
1886—0671/002	8,3	14,0	±0,018	19,7	36	22,5		2,0	0,60	0,116

Окончание табл. 4

Размеры в мм

Обозначение пуансона	D H7	D_1 Номин.	D_1 Пред. откл	D h_6	D_3 d11	H	h ±0,02	h_1 +0,1	r ±0,1	Масса, кг, не более
1886—0672/002	15,3	21,0	±0,021	26,7	45	22,5	8	2,0	0,60	0,170
1886—0673/002	22,3	28,0		33,7	50					0,201
1886—0674/002	24,3	30,0		35,7						0,197
1886—0675/002	22,3	29,5		36,7	56	23,0		2,5	0,75	0,262
1886—0676/002	30,5	36,0	±0,025	41,5		22,4		1,9	0,60	0,231
1886—0677/002	28,3	35,5		42,7	71	23,0		2,5	0,75	0,396
1886—0678/002	32,5	39,5		46,5		22,9		2,4		0,385
1886—0679/002	35,5	41,0				22,4		1,9	0,60	0,357
1886—0681/002		42,5		49,5		22,9		2,4	0,75	0,374
1886—0682/002	36,5	43,5		50,5						0,372
1886—0683/002	40,5	47,5		54,5						0,356
1886—0684/002	60,7	67,5	±0,030	74,3	100					0,618
1886—0685/002	65,7	75,0		84,3	110	25,8	10	3,3	1,00	0,906
1886—0686/002	70,7	80,0		89,3	120					0,973
1886—0687/002	75,7	85,0	±0,035	94,3						0,933
1886—0688/002	80,7	90,0		99,3	130					1,082
1886—0689/002	85,7	95,0		104,3						1,020
1886—0691/002	90,7	100,0		109,3						0,985

Пример условного обозначения пуансона размерами $D = 10{,}3$ мм, $D_1 = 15$ мм:

Пуансон 1886-0601/002 ГОСТ 24340—80

(Измененная редакция, Изм. № 1).

4.1. Материал — сталь марки 40Х по ГОСТ 4543—71. Допускается изготовление из сталей, указанных в ГОСТ 14901—93.

4.2. Твердость — 40. . . 44 HR $C_э$.

(Измененная редакция, Изм. № 1).

4.3. Размеры и шероховатость поверхностей *А* указаны после покрытия.

4.4.Покрытие поверхностей *А* — Х18 тв.ГОСТ 9.306 — 85.Полировать перед покрытием и после покрытия. Обезводораживание допускается не производить.

4.5. Для уплотнений диаметром более 26 мм и шириной профиля более 6 мм гравировать в зеркальном изображении размеры *d* и *D* по ГОСТ 22704—77 и товарный знак предприятия-изготовителя шрифтом по ГОСТ 26.008—85: 2-Пр3 — для уплотнений шириной профиля 6 и 7,5 мм; 3-Пр3 — для уплотнений шириной профиля 10 и 12,5 мм.

4.4, 4.5. **(Измененная редакция, Изм. № 1).**

4.6. Технические требования — по ГОСТ 14901—93.

5. Конструкция и размеры обойм должны соответствовать указанным на черт. 4 и в табл. 5.

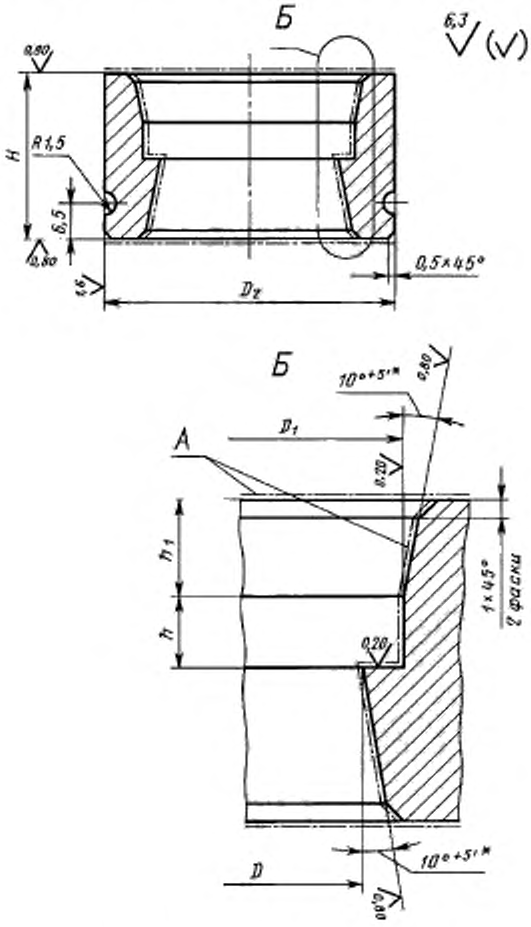

* Предельные отклонения для раздельного изготовления.

Черт. 4

Таблица 5

Размеры в мм

Обозначение обоймы	D	D_1	D_2 d11	H	h	h_1 ±0,02	Масса, кг, не более
	H7			h8			
1886—0601/003	15,0	19,7	36	25	5,8	8	0,139
1886—0602/003	16,0	21,7			6,2		0,129
1886—0603/003	17,0				5,8		0,126
1886—0604/003	18,0	23,7			6,2		0,116
1886—0605/003	19,0				5,8		0,113
1886—0606/003		24,7	45		6,2		0,220
1886—0607/003	20,0				5,8		0,217
1886—0608/003		25,7			6,2		0,212
1886—0609/003	21,0				5,8		0,209
1886—0611/003	22,0	27,7			6,2		0,196
1886—0612/003	23,0				5,8		0,193
1886—0613/003	24,0	29,7			6,2		0,179
1886—0614/003	25,0				5,8		0,176
1886—0615/003	26,0	31,7	50		6,2		0,234
1886—0616/003	27,0				5,8		0,230
1886—0617/003	27,5	34,7			7,7		0,208
1886—0618/003	28,5	35,7					0,197
1886—0619/003	31,0				5,8		0,189
1886—0621/003		36,7	56		6,2		0,280
1886—0622/003	30,0	39,7		30	10,2	10	0,306
1886—0623/003	32,5			25	7,7	8	0,250
1886—0624/003	34,0				6,2		0,246
1886—0625/003	32,0	41,7		30	10,2	10	0,277
1886—0626/003	38,0	43,5	71	25	6,1	8	0,489
1886—0627/003	35,0	44,7		30	10,2	10	0,582
1886—0628/003	37,5	44,5		25	7,6	8	0,482
1886—0629/003	39,0				6,1		0,476
1886—0631/003	38,0	47,7		30	10,2	10	0,532
1886—0632/003	42,0	47,5		25	6,1	8	0,434
1886—0633/003	40,0	49,5		30	10,2	10	0,500
1886—0634/003	44,0			25	6,1	8	0,405
1886—0635/003	42,0	51,5		30	10,2	10	0,464
1886—0636/003	46,0			25	6,1	8	0,374
1886—0637/003	45,0	54,5		30	10,2	10	0,407
1886—0638/003	46,0	55,5					0,388
1886—0639/003	48,5			25	7,6	8	0,322
1886—0641/003	50,0	59,5	80	30	10,2	10	0,555
1886—0642/003	52,5			25	7,6	8	0,456
1886—0643/003	53,0	62,5		30	10,2	10	0,489
1886—0644/003	55,5			25	7,6	8	0,401
1886—0645/003	55,0	64,5		30	10,2	10	0,444
1886—0646/003	57,5			25	7,6	8	0,362
1886—0647/003	60,0	69,5	100	30	10,2	10	0,987
1886—0648/003	62,5			25	7,6	8	0,814
1886—0649/003	63,5	70,3					0,796
1886—0651/003	65,0	74,5		30	10,2	10	0,857

Окончание табл. 5

Размеры в мм

Обозначение обоймы	D	D_1	D_2 d11	H	h	h_1 ±0,02	Масса, кг, не более
	H7			h8			
1886—0652/003	66,0	75,3	100	30	10,1	10	0,835
1886—0653/003	70,5	77,3		25	7,6	8	0,639
1886—0654/003	70,0	79,3	110	30	10,1	10	1,106
1886—0655/003	72,5			25	7,6	8	0,914
1886—0656/003	73,0	82,3		30	10,1	10	1,020
1886—0657/003	72,5	84,3		35	12,1		1,154
1886—0658/003	77,5			25	7,6	8	0,792
1886—0659/003		89,3	120	35	12,6	10	1,468
1886—0661/003	82,5	89,3		25	7,6	8	0,942
1886—0662/003		94,3		35	12,6	10	1,279
1886—0663/003	87.5			25	7,6	8	0,871
1886—0664/003		99,3	130	35	12,6	10	1,609
1886—0665/003	92,5			25	7,6	8	1,107
1886—0666/003		104,3		35	12,6	10	1,405
1886—0667/003	97,5			25	7,6	8	0,958
1886—0668/003		109,3		35	12,6	10	1,178
1886—0669/003	102,5	109,2		25	7,6	8	0,800
1886—0671/003	14,0	19,7	36	25	6,2	8	0,146
1886—0672/003	21,0	26,7	45				0,211
1886—0673/003	28,0	33,7	50				0,223
1886—0674/003	30,0	35,7					0,201
1886—0675/003	29,5	36,7	56		7,7		0,293
1886—0676/003	36,0	41,5			6,1		0,231
1886—0677/003	35,5	42,7	71		7,7		0,517
1886—0678/003	39,5	46,5			7,6		0,465
1886—0679/003	41,0				6,1		0,459
1886—0681/003	42,5	49,5			7,6		0,423
1886—0682/003	43,5	50,5					0,408
1886—0683/003	47,5	54,5					0,344
1886—0684/003	67,5	74,3	100				0,713
1886—0685/003	75,0	84,3	110	30		10	0,980
1886—0686/003	80,0	89,3	120				1,249
1886—0687/003	85,0	94,3					1,083
1886—0688/003	90,0	99,3	130				1,371
1886—0689/003	95,0	104,3					1,185
1886—0691/003	100,0	109,3					1,006

Пример условного обозначения обоймы размерами D = 15 мм, D_1 = 19,7 мм:

Обойма 1886-0601/003 ГОСТ 24340—80

(Измененная редакция, Изм. № 1).

5.1. Материал — сталь марки 40Х по ГОСТ 4543—71. Допускается изготовление из сталей, указанных в ГОСТ 14901—93.

5.2. Твердость — 40. . . 44 HR $C_э$.

(Измененная редакция, Изм. № 1).

5.3. Размеры и шероховатость поверхностей *А* указаны после покрытия.

5.4.Покрытие поверхностей *А* — Х18 тв.ГОСТ 9.306 — 85.Полировать перед покрытием и после покрытия. Обезводораживание допускается не производить.

(Измененная редакция, Изм. № 1).

5.5. Технические требования — по ГОСТ 14901—93.

Редактор *М. И. Максимова*
Технический редактор *Н. С. Гришанова*
Корректор *Е. Ю. Митрофанова*
Компьютерная верстка *А. А. Юдина*

Изд. лиц. № 02354 от 14.07.2000. Сдано в набор 26.11.2003. Подписано в печать 31.12.2003. Усл. печ. л. 2,32. Уч.-изд. л. 1,70. Тираж 150 экз. С 78. Зак. 15.

ИПК Издательство стандартов,107076 Москва, Колодезный пер., 14.
e-mail: info@standards.ru
Набрано в Калужской типографии стандартов.
Отпечатано в филиале ИПК Издательство стандартов — тип. «Московский печатник», 105062 Москва, Лялин пер., 6
Плр № 080102

gost.e-ecolog.ru