ГОСТ 16543—71

МЕЖГОСУДАРСТВЕННЫЙ СТАНДАРТ

ДЕРЕВООБРАБАТЫВАЮЩЕЕ ОБОРУДОВАНИЕ

СТАНКИ КРУГЛОПИЛЬНЫЕ ОБРЕЗНЫЕ

ОСНОВНЫЕ ПАРАМЕТРЫ

Издание официальное

БЗ 12—2004

Москва
Стандартинформ
2007

gost.e-ecolog.ru

УДК 674.05:621.934:006.354 Группа Г52

МЕЖГОСУДАРСТВЕННЫЙ СТАНДАРТ

Деревообрабатывающее оборудование

СТАНКИ КРУГЛОПИЛЬНЫЕ ОБРЕЗНЫЕ

Основные параметры

Woodworking equipment. Edwing saws. Basis parameters

ГОСТ 16543—71

Взамен ГОСТ 8862—58 в части обрезных станков

МКС 79.120.10

Постановлением Государственного комитета стандартов Совета Министров СССР от 11 января 1971 г. № 28 дата введения установлена

01.01.74

Ограничение срока действия снято по протоколу № 5—94 Межгосударственного совета по стандартизации, метрологии и сертификации (ИУС 11-12—94)

1. Настоящий стандарт распространяется на круглопильные обрезные станки, предназначенные для продольной обрезки необрезных пиломатериалов.

(Измененная редакция, Изм. № 1).

2. Основные параметры станков должны соответствовать указанным на чертеже и в таблице.

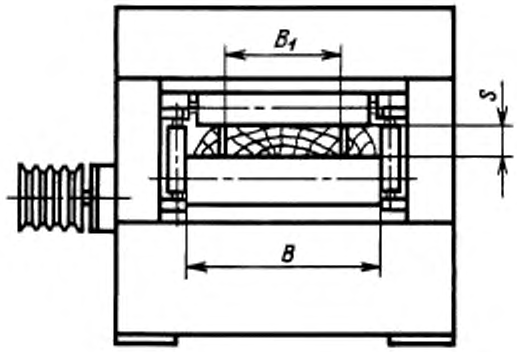

Примечание. Чертеж не определяет конструкцию станков.

Издание официальное Перепечатка воспрещена

Издание (декабрь 2006 г.) с Изменением № 1, утвержденным в апреле 1987 г. (ИУС 7—87).

© Стандартинформ, 2007

Размеры в мм

Наименование параметров		Значение			
Горизонтальный просвет станка B		500	800		1250
Ширина обработанного материала B_1	наибольшая, не менее	300		500	900
	наименьшая, не более	60			
Наибольшая толщина обрабатываемого материала s, не менее		80	100*		
Наименьшая длина обрабатываемого материала, не более		600	1500		1800
Количество пил**, шт.		2; 3, 4; 5			
Скорость резания, м/с, не менее		60			
Наибольшая скорость подачи, м/мин, не менее		150			130

* При установке на станке трех и более пил наибольшая толщина обрабатываемого материала должна быть не более 50 мм.

** При новом проектировании количество пил устанавливается заказчиком.

(Измененная редакция, Изм. № 1).

Редактор *М.И. Максимова*
Технический редактор *Н.С. Гришанова*
Корректор *А.С. Черноусова*
Компьютерная верстка *А.Н. Золотаревой*

Сдано в набор 11.12.2006. Подписано в печать 18.01.2007. Формат 60x84 1/8. Бумага офсетная. Гарнитура Таймс. Печать офсетная. Усл. печ. л. 0,47. Уч.-изд.л. 0,20. Тираж 142 экз. Зак. 41. С 3599.

ФГУП «Стандартинформ», 123995 Москва, Гранатный пер., 4.
www.gostinfo.ru info@gostinfo.ru
Набрано во ФГУП «Стандартинформ» на ПЭВМ.
Отпечатано в филиале ФГУП «Стандартинформ» — тип.«Московский печатник», 105062 Москва, Лялин пер., 6

gost.e-ecolog.ru