МЕЖГОСУДАРСТВЕННЫЙ СОВЕТ ПО СТАНДАРТИЗАЦИИ, МЕТРОЛОГИИ И СЕРТИФИКАЦИИ
(МГС)
INTERSTATE COUNCIL FOR STANDARDIZATION, METROLOGY AND CERTIFICATION
(ISC)

МЕЖГОСУДАРСТВЕННЫЙ СТАНДАРТ

ГОСТ 33173.2— 2023

Краны грузоподъемные

КАБИНЫ

Часть 2

Краны стреловые самоходные

(ISO 8566-2:2016, NEQ)

Издание официальное

Москва
Российский институт стандартизации
2023

gost.e-ecolog.ru

Предисловие

Цели, основные принципы и общие правила проведения работ по межгосударственной стандартизации установлены ГОСТ 1.0 «Межгосударственная система стандартизации. Основные положения» и ГОСТ 1.2 «Межгосударственная система стандартизации. Стандарты межгосударственные, правила и рекомендации по межгосударственной стандартизации. Правила разработки, принятия, обновления и отмены»

Сведения о стандарте

1 РАЗРАБОТАН Акционерным обществом «РАТТЕ» (АО «РАТТЕ»)

2 ВНЕСЕН Федеральным агентством по техническому регулированию и метрологии

3 ПРИНЯТ Межгосударственным советом по стандартизации, метрологии и сертификации (протокол от 31 марта 2023 г. № 160-П)

За принятие проголосовали:

Краткое наименование страны по МК (ИСО 3166) 004—97	Код страны по МК (ИСО 3166) 004—97	Сокращенное наименование национального органа по стандартизации
Беларусь	BY	Госстандарт Республики Беларусь
Киргизия	KG	Кыргызстандарт
Россия	RU	Росстандарт
Узбекистан	UZ	Узстандарт

4 Приказом Федерального агентства по техническому регулированию и метрологии от 17 апреля 2023 г. № 235-ст межгосударственный стандарт ГОСТ 33173.2—2023 введен в действие в качестве национального стандарта Российской Федерации с 1 января 2024 г.

5 Настоящий стандарт разработан с учетом основных нормативных положений международного стандарта ISO 8566-2:2016 «Краны грузоподъемные. Кабины и посты управления. Часть 2. Самоходные краны» («Cranes — Cabins and control stations — Part 2: Mobile cranes», NEQ)

6 ВЗАМЕН ГОСТ 33173.2—2014

Информация о введении в действие (прекращении действия) настоящего стандарта и изменений к нему на территории указанных выше государств публикуется в указателях национальных стандартов, издаваемых в этих государствах, а также в сети Интернет на сайтах соответствующих национальных органов по стандартизации.

В случае пересмотра, изменения или отмены настоящего стандарта соответствующая информация будет опубликована на официальном интернет-сайте Межгосударственного совета по стандартизации, метрологии и сертификации в каталоге «Межгосударственные стандарты»

© Оформление. ФГБУ «Институт стандартизации», 2023

В Российской Федерации настоящий стандарт не может быть полностью или частично воспроизведен, тиражирован и распространен в качестве официального издания без разрешения Федерального агентства по техническому регулированию и метрологии

Введение

Настоящий стандарт является второй частью серии стандартов «Краны грузоподъемные. Кабины» и устанавливает специальные требования к кабинам стреловых самоходных кранов по классификации ГОСТ 33709.1. Требования настоящего стандарта дополняют или изменяют общие требования, установленные ГОСТ 33173.1. Применение положений настоящего стандарта на добровольной основе может быть использовано при подтверждении и оценке соответствия грузоподъемных кранов требованиям Технического регламента Таможенного союза ТР ТС 010/2011 «О безопасности машин и оборудования».

М Е Ж Г О С У Д А Р С Т В Е Н Н Ы Й С Т А Н Д А Р Т

Краны грузоподъемные

КАБИНЫ

Часть 2

Краны стреловые самоходные

Cranes. Cabins. Part 2. Mobile cranes

Дата введения — 2024—01—01

1 Область применения

Настоящий стандарт устанавливает требования к кабинам самоходных стреловых кранов (далее — краны) для обеспечения безопасности в процессе эксплуатации и дополняет общие требования, установленные ГОСТ 33173.1.

Требования настоящего стандарта распространяются только на кабины управления крановыми механизмами и не распространяются на отдельные кабины для управления передвижением крана.

Настоящий стандарт применим к новым кранам, изготовленным по истечении одного года после его введения. Стандарт не имеет целью требовать замены или модернизации существующего оборудования, однако при проведении модернизации следует руководствоваться требованиями настоящего стандарта. Если их выполнение влечет за собой существенные изменения конструкции, то возможность и необходимость приведения оборудования в соответствие с этими требованиями должен определять изготовитель (проектировщик), а при его отсутствии — организация, выполняющая его функции.

2 Нормативные ссылки

В настоящем стандарте использованы нормативные ссылки на следующие межгосударственные стандарты:

ГОСТ 22827 Краны грузоподъемные. Краны стреловые самоходные. Общие технические требования

ГОСТ 32575.1 Краны грузоподъемные. Средства доступа, ограждения и защиты. Часть 1. Общие положения

ГОСТ 32576.2 Краны грузоподъемные. Средства доступа, ограждения и защиты. Часть 2. Краны стреловые самоходные

ГОСТ 33173.1 Краны грузоподъемные. Кабины. Часть 1. Общие положения

ГОСТ 33709.1 Краны грузоподъемные. Словарь. Часть 1. Общие положения

ГОСТ 33709.2 Краны грузоподъемные. Словарь. Часть 2. Краны стреловые самоходные

ГОСТ 34465.2 Краны грузоподъемные. Органы управления. Расположение и характеристики. Часть 2. Краны стреловые самоходные

Примечание — При пользовании настоящим стандартом целесообразно проверить действие ссылочных стандартов и классификаторов на официальном интернет-сайте Межгосударственного совета по стандартизации, метрологии и сертификации (gost.e-ecolog.ru по указателям национальных стандартов, издаваемым в государствах, указанных в предисловии, или на официальных сайтах соответствующих национальных органов по стандартизации. Если на документ дана недатированная ссылка, то следует использовать документ, действующий на текущий момент, с учетом всех внесенных в него изменений. Если заменен ссылочный документ, на который дана датированная ссылка, то следует использовать указанную версию этого документа. Если после принятия

Издание официальное

настоящего стандарта в ссылочный документ, на который дана датированная ссылка, внесено изменение, затрагивающее положение, на которое дана ссылка, то это положение применяется без учета данного изменения. Если ссылочный документ отменен без замены, то положение, в котором дана ссылка на него, применяется в части, не затрагивающей эту ссылку.

3 Термины и определения

В настоящем стандарте применены термины по ГОСТ 32575.1, ГОСТ 33173.1, ГОСТ 33709.1 и ГОСТ 33709.2.

4 Общие положения

4.1 Общие требования к кабинам оператора крана (крановщика) установлены ГОСТ 33173.1.

4.2 Кабина оператора крана (крановщика) должна быть изолирована от машинного отделения.

4.3 При управлении краном из кабины транспортного средства, предназначенного для передвижения по дорогам общего пользования, должны учитываться специальные требования, предъявляемые к транспортным средствам.

5 Конструкция кабины

5.1 Кабины кранов должны защищать оператора крана (крановщика) от атмосферных воздействий.

5.2 Минимальные внутренние размеры кабины должны быть не менее (см. рисунок 1): высота 1300 мм, ширина 790 мм, длина на уровне индексной точки сиденья (SIP) 1300 мм. Рекомендуется по возможности увеличивать эти размеры.

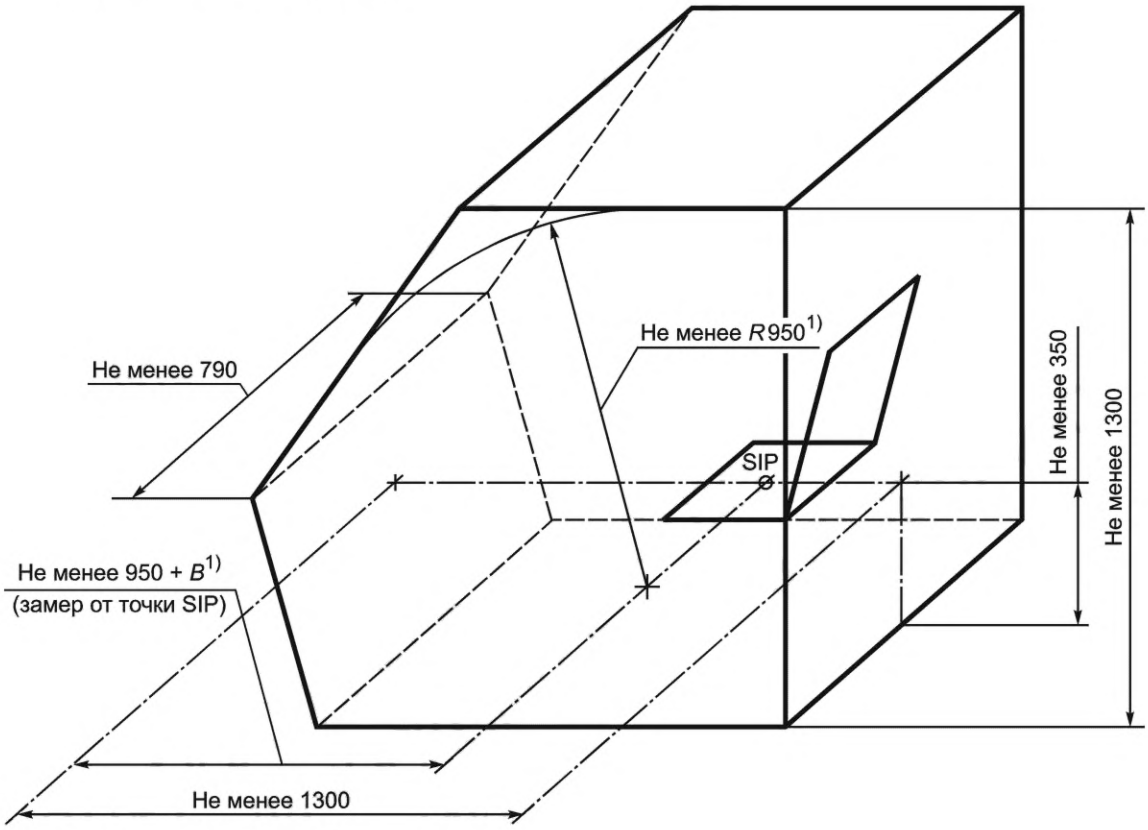

1) Размеры приведены для сиденья, находящегося в среднем положении (т. е. сдвинутым от крайнего переднего положения на размер *B*).

Рисунок 1 — Минимальные размеры кабины

5.3 Внутренние размеры одноместной кабины кранов грузоподъемностью 16 т и более должны быть не менее: высота 1800 мм, ширина 920 мм, длина в зоне органов управления 1500 мм. Допускается в технически обоснованных случаях уменьшать высоту кабины до 1500 мм, ширину — до 800 мм и длину в зоне органов управления — до 1400 мм.

5.4 Если кабина предназначена более чем для одного человека, то ее минимальные внутренние размеры должны быть: для оператора крана (крановщика) — в соответствии с рисунком 1, а для каждого дополнительного человека (пассажира) минимальное пространство должно иметь следующие размеры: высота 1300 мм, ширина 790 мм, длина 900 мм.

5.5 Кабина должна быть оборудована окнами спереди, с обеих боковых сторон и в крыше. Если кабина установлена на шасси крана, а стрела крана поворачивается в горизонтальной плоскости независимо от кабины на угол свыше 180°, окна в кабине должны быть со всех сторон. Световые проемы кабины должны быть выполнены из травмобезопасного (безосколочного) стекла.

5.6 Расположение окон должно обеспечивать оператору крана (крановщику) видимость:

- в вертикальной плоскости — стрелового оборудования, крюковой подвески и груза в любом положении;
- в горизонтальной плоскости в сторону стрелового оборудования крана — угол не менее 60°, а в свободную сторону — угол не менее 100°.

В указанных зонах обзора допускается наличие элементов рабочего оборудования, крепления стекол, перемычек и т. п.

5.7 Переднее окно и окно в крыше кабины должны быть снабжены стеклоочистителями.

5.8 Переднее окно и окно в крыше могут быть открывающимися. Открывающиеся окна в открытом положении должны фиксироваться, самопроизвольное закрытие окон не допускается.

5.9 Окна должны быть снабжены устройствами, предотвращающими их открытие снаружи кабины.

5.10 Окна, расположенные рядом с движущимися конструкциями крана, должны быть оборудованы ограничителями открывания или средствами, не позволяющими высунуть в окно голову или руки.

5.11 Кабина оператора крана (крановщика) должна быть оборудована распашной или сдвижной (откатной) дверью. Самопроизвольное открытие или закрытие дверей должно быть исключено.

5.12 Если дверь расположена рядом с оператором крана (крановщиком), она должна открываться наружу или сдвигаться назад.

5.13 Дверь должна быть оборудована устройствами, исключающими несанкционированный доступ в кабину крана.

5.14 Кабина должна быть снабжена системой доступа типа 1, состоящей из площадок, лестниц, ступеней и т. п. в соответствии с требованиями ГОСТ 32576.2.

5.15 Если конструкция крана предусматривает возможность выхода обслуживающего персонала на крышу кабины для выполнения работ по обслуживанию крана, то доступ должен быть обеспечен в соответствии с требованиями ГОСТ 32576.2.

5.16 Должен быть обеспечен аварийный выход из кабины для обеспечения безопасности оператора крана (крановщика) в случае возникновения аварийных ситуаций (например, через окно в крыше). Требования к аварийному выходу установлены ГОСТ 33173.1.

6 Сиденье в кабине

6.1 Сиденье должно отвечать требованиям ГОСТ 33173.1 и оборудовано амортизаторами для гашения нежелательных колебаний и вибрации.

6.2 Сиденье должно быть достаточно жестким как по конструкции, так и по креплению, чтобы оператор мог прилагать необходимые усилия ко всем органам управления, не испытывая при этом заметного движения сиденья.

6.3 Минимальные размеры сиденья приведены на рисунке 2.

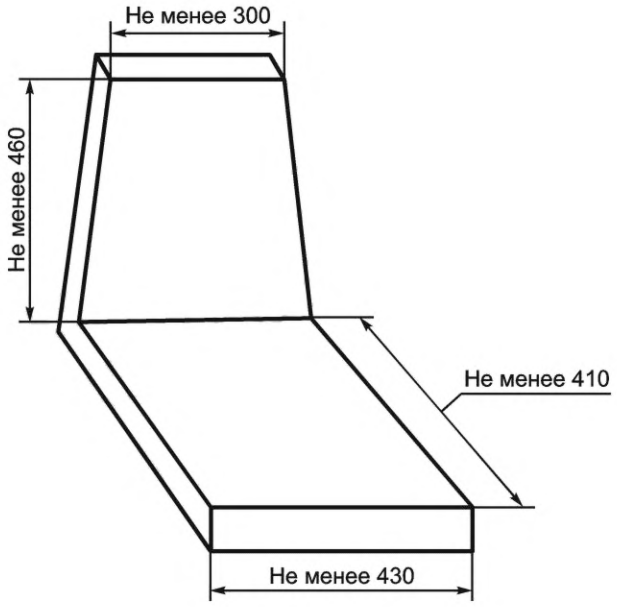

Рисунок 2 — Минимальные размеры сиденья

7 Органы управления

Расположение и характеристики органов управления должны соответствовать требованиям ГОСТ 22827 и ГОСТ 34465.2.

8 Информация в кабине

8.1 Средства информации в кабине должны соответствовать требованиям ГОСТ 33173.1.

8.2 В кабине крана должны быть размещены информационные таблички так, чтобы они были легко доступны оператору крана:

- диаграммы грузовых характеристик;
- плакат со знаками сигнализации;
- информационные таблички с эксплуатационными указаниями, предупреждениями и другой необходимой информацией.

8.3 В дополнение или взамен информационных табличек для информирования оператора крана (крановщика) может использоваться дисплей (монитор). При этом в кабине должны храниться копии информации на бумажном носителе, включая руководство по эксплуатации на кран, для которых должно быть предусмотрено отдельное место хранения.

9 Климат в кабине

Кабина должна быть оборудована климатической установкой в соответствии с требованиями ГОСТ 33173.1.

10 Освещение

10.1 Требования к освещению кабины установлены ГОСТ 33173.1.

10.2 Освещение кабины должно быть таким, чтобы вся информация, имеющаяся в кабине (руководство по эксплуатации на кран, знаки, этикетки или диаграммы и т. п.), была, при необходимости, легко читаема во время работы крана.

10.3 Искусственное освещение должно быть обеспечено осветительными приборами, стационарно установленными в кабине.

11 Шум и вибрации

Требования к допустимым уровням шума и вибраций в кабине установлены ГОСТ 22827 и ГОСТ 33173.1.

УДК 621.873:531.2:006.354 МКС 53.020.20 NEQ

Ключевые слова: грузоподъемные краны, стреловые самоходные краны, кабины

Редактор *Н.В. Таланова*
Технический редактор *И.Е. Черепкова*
Корректор *М.В. Бучная*
Компьютерная верстка *А.Н. Золотаревой*

Сдано в набор 18.04.2023. Подписано в печать 19.04.2023. Формат 60×84⅛. Гарнитура Ариал.
Усл. печ. л. 1,40. Уч.-изд. л. 1,18.

Подготовлено на основе электронной версии, предоставленной разработчиком стандарта

Создано в единичном исполнении в ФГБУ «Институт стандартизации» для комплектования Федерального информационного фонда стандартов, 117418 Москва, Нахимовский пр-т, д. 31, к. 2.

gost.e-ecolog.ru gost.e-ecolog.ru