ФЕДЕРАЛЬНОЕ АГЕНТСТВО

ПО ТЕХНИЧЕСКОМУ РЕГУЛИРОВАНИЮ И МЕТРОЛОГИИ

НАЦИОНАЛЬНЫЙ СТАНДАРТ РОССИЙСКОЙ ФЕДЕРАЦИИ

ГОСТ Р ИСО 22497— 2023

КОНСТРУКЦИИ ФАСАДНЫЕ СВЕТОПРОЗРАЧНЫЕ

Термины и определения

(ISO 22497:2021, Doors, windows and curtain walling — Curtain walling — Vocabulary, IDT)

Издание официальное

Москва
Российский институт стандартизации
2023

gost.e-ecolog.ru

Предисловие

1 ПОДГОТОВЛЕН Акционерным обществом «Центральный научно-исследовательский и проектно-экспериментальный институт промышленных зданий и сооружений» (АО «ЦНИИПромзданий») на основе собственного перевода на русский язык англоязычной версии стандарта, указанного в пункте 4

2 ВНЕСЕН Техническим комитетом по стандартизации ТК 465 «Строительство»

3 УТВЕРЖДЕН И ВВЕДЕН В ДЕЙСТВИЕ Приказом Федерального агентства по техническому регулированию и метрологии от 19 июля 2023 г. № 564-ст

4 Настоящий стандарт идентичен международному стандарту ИСО 22497:2021 «Двери, окна, конструкции фасадные светопрозрачные — Конструкции фасадные светопрозрачные — Словарь» (ISO 22497:2021 «Doors, windows and curtain walling — Curtain walling — Vocabulary», IDT).

Наименование настоящего стандарта изменено относительно наименования указанного международного стандарта для приведения в соответствие с ГОСТ Р 1.5—2012 (пункт 3.5)

5 ВВЕДЕН ВПЕРВЫЕ

6 Часть содержания настоящего стандарта может быть объектом патентных прав. Международная организация по стандартизации (ИСО) не несет ответственности за идентификацию какого-либо или всех таких патентных прав

*Правила применения настоящего стандарта установлены в статье 26 Федерального закона от 29 июня 2015 г. № 162-ФЗ «О стандартизации в Российской Федерации». Информация об изменениях к настоящему стандарту публикуется в ежегодном (по состоянию на 1 января текущего года) информационном указателе «Национальные стандарты», а официальный текст изменений и поправок — в ежемесячном информационном указателе «Национальные стандарты». В случае пересмотра (замены) или отмены настоящего стандарта соответствующее уведомление будет опубликовано в ближайшем выпуске ежемесячного информационного указателя «Национальные стандарты». Соответствующая информация, уведомление и тексты размещаются также в информационной системе общего пользования — на официальном сайте Федерального агентства по техническому регулированию и метрологии в сети Интернет (*gost.e-ecolog.ru

© ISO, 2021
© Оформление. ФГБУ «Институт стандартизации», 2023

Настоящий стандарт не может быть полностью или частично воспроизведен, тиражирован и распространен в качестве официального издания без разрешения Федерального агентства по техническому регулированию и метрологии

Содержание

1 Область применения 1
2 Нормативные ссылки 1
3 Термины и определения. 1
Приложение А (справочное) Графические пояснения к некоторым терминам 5
Библиография 16
Алфавитный указатель терминов на английском языке 17
Приложение ДА (справочное) Алфавитный указатель терминов на русском языке 19

НАЦИОНАЛЬНЫЙ СТАНДАРТ РОССИЙСКОЙ ФЕДЕРАЦИИ

КОНСТРУКЦИИ ФАСАДНЫЕ СВЕТОПРОЗРАЧНЫЕ

Термины и определения

The translucent facade structures. Terms and definitions

Дата введения — 2023—08—01

1 Область применения

Настоящий стандарт распространяется на фасадные светопрозрачные конструкции и устанавливает термины и их определения к фасадным светопрозрачным конструкциям и их частям.

Он содержит достаточно полный перечень часто используемых терминов.

Настоящий стандарт не распространяется на определение физических параметров, связанных с требованиями к характеристикам фасадов и относящимся к ним методам испытаний.

2 Нормативные ссылки

Настоящий стандарт не содержит нормативных ссылок.

3 Термины и определения

Международная организация по стандартизации (ИСО) и Международная электротехническая комиссия (МЭК) ведут терминологические базы данных, предназначенные для использования в стандартизации, размещенные в сети Интернет:

- интернет-платформа ИСО: доступна на gost.e-ecolog.ru ;
- энциклопедия МЭК: доступна на gost.e-ecolog.ru .

3.1 **клеевое остекление** (bonded glazing): Тип светопрозрачного фасада, в котором стекло в основном удерживается по *периметру* (3.21) клеевым соединением и, возможно, дополнительным механическим ограничителем (рисунок А.8).

Примечание — Ранее использовался термин «структурное остекление» (SSGS).

3.2 **кассетная конструкция** (cassette construction): Тип фасадной светопрозрачной конструкции, состоящей из каркаса, изготовленного, как правило, из вертикальных и/или горизонтальных профилей, и установленных в него рам с прозрачным или непрозрачным заполнением.

3.3 **парапетная крышка; карниз** (coping): Элемент, который защищает стык между светопрозрачным фасадом и краем крыши от непогоды (рисунок А.9).

3.4 **капот; декоративная крышка** (cover cap; face cover): Профилированная внешняя крышка, обычно защелкивающаяся, накладываемая на лицевую сторону *прижимной планки* (3.23) для обеспечения архитектурной отделки (рисунки А.1, А.3, А.4).

3.5 **направляющая люльки** (cradle guide; gondola guide): Специальный профиль, имеющий непрерывную выемку или выступ, в составе или отдельно прикрепленный к стойке (3.20), и обеспечивающий направленное перемещение люльки обслуживания фасада (рисунок А.1).

3.6 **фасадная светопрозрачная конструкция** (curtain walling): Часть ограждающей конструкции здания, выполненная как каркас, обычно состоящий из горизонтальных и вертикальных профилей, со-

Издание официальное

единенных вместе и закрепленных на несущей конструкции здания, и содержащий неподвижные и/или открываемые заполнения, обеспечивающая все необходимые функции внутренней или внешней стены или ее части, но не влияющая на несущие способности или устойчивость конструкции здания.

Примечания

1 Фасадная светопрозрачная конструкция спроектирована как самонесущая конструкция, которая передает собственный вес и постоянные нагрузки, нагрузки окружающей среды (ветер, снег и т. п.) и сейсмические нагрузки на основную конструкцию здания.

2 В некоторых англоязычных странах термин «навесная стена (curtain wall)» также используется для описания фасадной светопрозрачной конструкции.

3 Термин «навесная стена (curtain wall)» в английском языке может быть использован для других типов наружных стен.

4 В некоторых странах неподвижные и/или открываемые заполнения могут быть описаны как неподвижные и/или открываемые части.

3.7 **двухслойная фасадная светопрозрачная конструкция** (double skin curtain walling): Тип *фасадной конструкции* (3.6), состоящей из внутреннего и внешнего слоев и воздушной прослойки, спроектированный и поддерживаемый как интегрированная система, выполняющая функции фасадной *светопрозрачной конструкции* (3.6) (рисунок А.7).

3.8 **дренажное отверстие; отверстие отвода конденсата** (drainage hole; weep hole): Отверстие, через которое вода отводится за пределы здания (рисунки А.3, А.11).

3.9 **внешний уплотнитель остекления** (external glazing gasket): Предварительно отформованный упругий профилированный отрезок герметизирующего материала, устанавливаемый между внешней стороной стекла, *стеклопакета* (3.16) или *панели заполнения* (3.14) и обрамляющей рамой, *штапиком* (3.11) или *прижимной планкой* (3.23) (рисунки А.3, А.4).

3.10 **кронштейн** (fixing bracket): Совокупность деталей, предназначенная для передачи всех воздействий, воспринимаемых *фасадной светопрозрачной конструкцией* (3.6) на конструкцию здания, позволяя при этом любое необходимое перемещение (рисунок А.1).

3.11 **штапик** (glazing bead): Отрезок профилированного материала, используемого по периметру оконного стекла, *стеклопакета* (3.16) или *панели заполнения* (3.14) для закрепления их в раме.

Примечание — В некоторых странах допускается к использованию термин-синоним «фиксатор остекления (glazing stop)».

3.12 **герметик остекления** (glazing seal): Аморфный герметизирующий материал, заполняющий промежуток между лицевой стороной стекла, *стеклопакета* (3.16) или *панели заполнения* (3.14) и окружающей рамой, *штапиком* (3.11) или *прижимной планкой* (3.23).

3.13 **верхний брус; импост** (head): Горизонтальный элемент каркаса, расположенный наверху фасадной *светопрозрачной конструкции* (3.6) или более или наверху стекла, окна, панели или двери (рисунок А.1).

3.14 **панель заполнения** (infill panel): Прозрачная или непрозрачная вставка или облицовочный материал, представляющие собой одну деталь или сборку, установленную внутри обрамляющей рамы (рисунки А.1, А.4, А.5).

3.15 **опора заполнения** (infill support): Конструктивный элемент, предназначенный для передачи собственного веса заполнения на элементы каркаса (рисунок А.11).

Примечание — Если заполняющим материалом является стекло, используют термин-синоним «опора остекления (glazing support)».

3.16 **стеклопакет** (insulating glass unit; IGU): Составной блок из двух листов стекла или более, герметично соединенных по периметру, который обеспечивает улучшенные характеристики тепло- и звукоизоляции (рисунок А.4).

3.17 **внутренний уплотнитель остекления** (internal glazing gasket): Предварительно отформованный упругий профилированный отрезок герметизирующего материала, устанавливаемый между внутренней стороной стекла, *стеклопакета* (3.16) или *панели заполнения* (3.14) и обрамляющей рамой, *штапиком* (3.11) (рисунки А.3, А.4).

3.18 **боковой откос** (jamb): Вертикальный элемент каркаса, расположенный на вертикальной границе фасадной конструкции (рисунок А.1).

3.19 **компенсационный шов; деформационный шов** (movement joint): Стык для компенсации тепловых или других перемещений, возникающих в *фасадной светопрозрачной конструкции* (3.6) или несущей конструкции здания.

3.20 **стойка** (mullion): Вертикальный элемент каркаса фасадной *светопрозрачной конструкции* (3.6) (рисунки А.1, А.2, А.3).

3.21 **уплотнение по периметру** (perimeter seal): Монтажный шов между *фасадной светопрозрачной конструкцией* (3.6) и прилегающей конструкцией, спроектированный как барьер от проникновения воздуха и воды через ограждающую конструкцию (рисунок А.1).

3.22 **выравнивание давления** (pressure equalization): Конструктивные мероприятия с использованием уплотнителей и внутренних перегородок, позволяющие быстро минимизировать перепад давления между холодными полостями в фасадных профилях или в фальцевом пространстве и наружным воздухом (рисунок А.4).

3.23 **прижимная планка** (pressure plate): Отрезок профилированного материала, прикрепляемый к *стойкам* (3.20) и/или *ригелям* (3.32) по периметру стекла, *стеклопакета* (3.16) или *панели заполнения* (3.14) для ограничения их перемещений и, как правило, для обжатия внешнего уплотнителя остекления (рисунки А.3, А.4, А.11).

3.24 **установочная подкладка** (setting block): Небольшой элемент из соответствующего материала, помещаемый под нижний край стекла, *стеклопакета* (3.16) или *панели заполнения* (3.14) при установке в раму (рисунок А.4).

3.25 **отлив** (sill): Горизонтальный элемент конструкции, расположенный у основания стекла, окон, панелей или дверей (рисунок А.1).

3.26 **междуэтажный пояс** (spandrel area): Участок *фасадной светопрозрачной конструкции* (3.6) между двумя горизонтальными зонами, обычно между зонами остекления, закрывающий край плиты перекрытия (рисунок А.9).

3.27 **вставка; соединитель стоек** (spigot; mullion connector): Профилированный соединительный элемент, обеспечивающий непрерывность между двумя отрезками полого профиля элемента каркаса (рисунок А.2).

3.28 н**аправляющая вставка** (splice sleeve): Соединитель между двумя соседними модулями в *модульной конструкции* (3.34) (рисунок А.10).

3.29 **стартовый профиль** (starting sill): Горизонтальный элемент, расположенный под самым нижним модулем (модулями) в *модульной конструкции* (3.34), к которому крепится модуль (модули) (рисунок А.10).

3.30 **стоечная конструкция** (stick construction): Несущий каркас, собираемый из элементов на строительной площадке, поддерживающий стекло, *стеклопакеты* (3.16) и *панели заполнения* (3.14) (рисунок А.5).

Примечание — Допускается к использованию термин-синоним «стоечный фасад (stick curtain walling)».

3.31 **терморазрыв** (thermal break): Элемент с низкой теплопроводностью, встроенный в комбинированный профиль, чтобы уменьшить поток тепла между материалами с более высокой теплопроводностью (рисунки А.2, А.3).

3.32 **ригель** (transom): Горизонтальный элемент каркаса *фасадной светопрозрачной конструкции* (3.6) (рисунки А.1, А.2, А.3).

3.33 **Т-соединитель; закладная для крепления ригелей** (transom connector; cleat): Профилированный соединитель, предназначенный для установки в полость ригеля для его соединения со *стойкой* (3.20) (рисунок А.2).

Примечание — В ряде стран допускается к использованию термин-синоним «сдвиговый блок (shear block)».

3.34 **модульная конструкция** (unitized construction): Предварительно собранные, взаимосвязанные, высотой в этаж или несколько этажей фасадные модули, укомплектованные *панелями заполнения* (3.14) (рисунок А.6).

Примечание — Допускается к использованию термин-синоним «модульные фасады (unitised curtain walling)».

3.35 **пароизоляция** (vapour control layer; vapour barrier): Слой изоляции из материала или покрытие с бóльшим сопротивлением паропроницаемости, чем другие слои стены, предназначенный для обеспечения контролируемого процесса паропроницания через стену.

3.36 **зона обзора; видимая зона** (vision area): Прозрачная зона *фасадной светопрозрачной конструкции* (3.6), пропускающая дневной свет и допускающая осуществление через нее визуальной коммуникации (рисунок А.9).

Примечание — На зону обзора фасадных конструкций могут влиять другие части здания, которые действуют как препятствия, например сплошные стены, экраны или угол обзора.

Приложение А
(справочное)

Графические пояснения к некоторым терминам

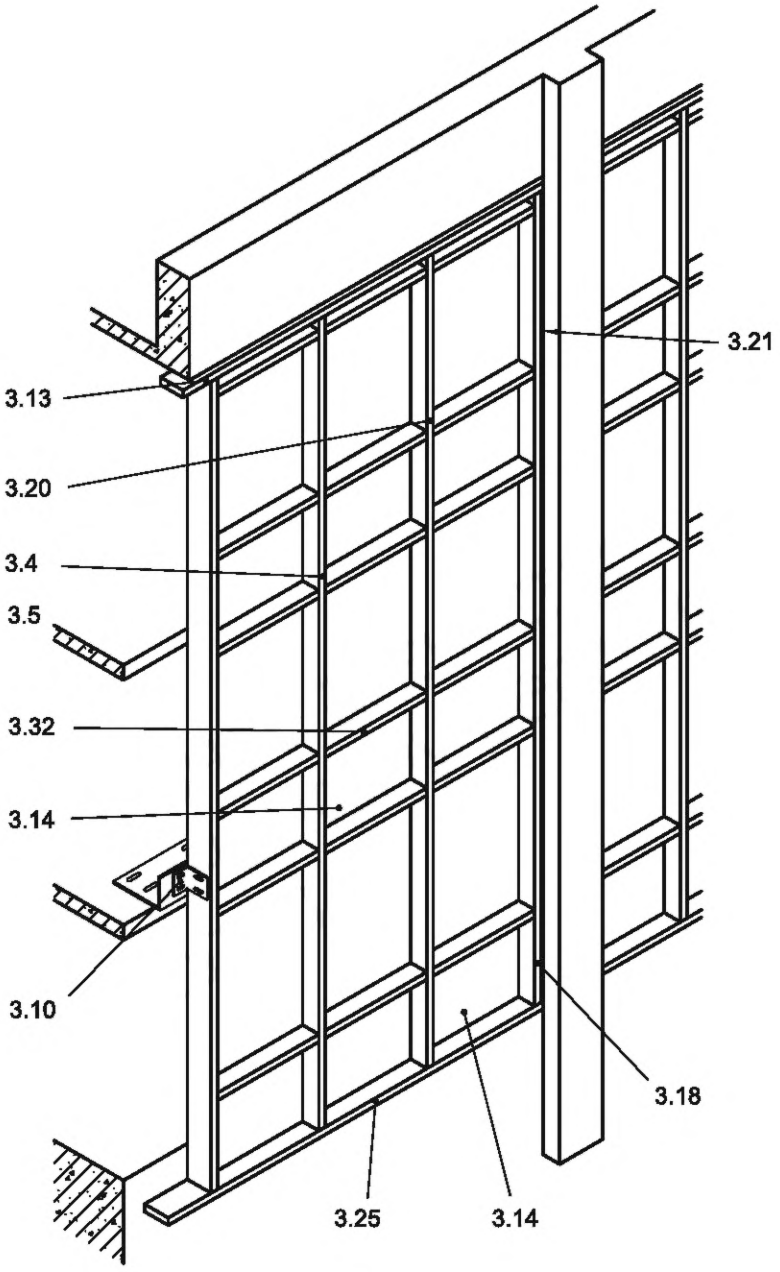

Рисунок А.1 — Пример составных частей светопрозрачной конструкции

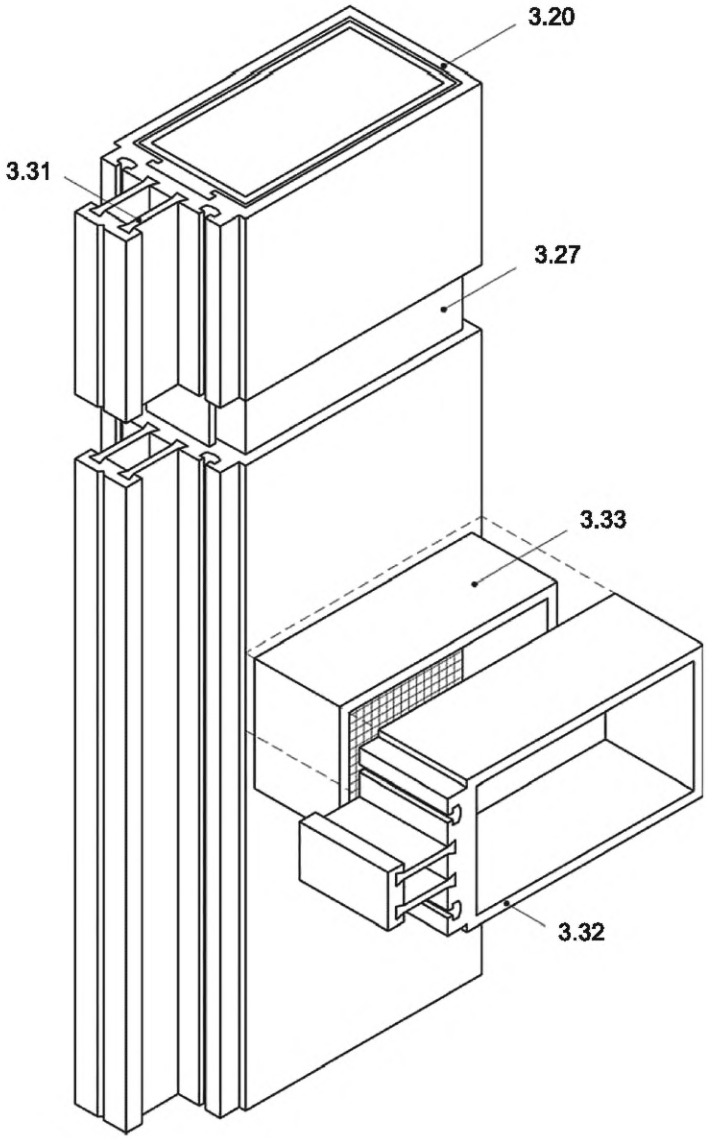

Рисунок А.2 — Пример элементов каркаса светопрозрачной конструкции

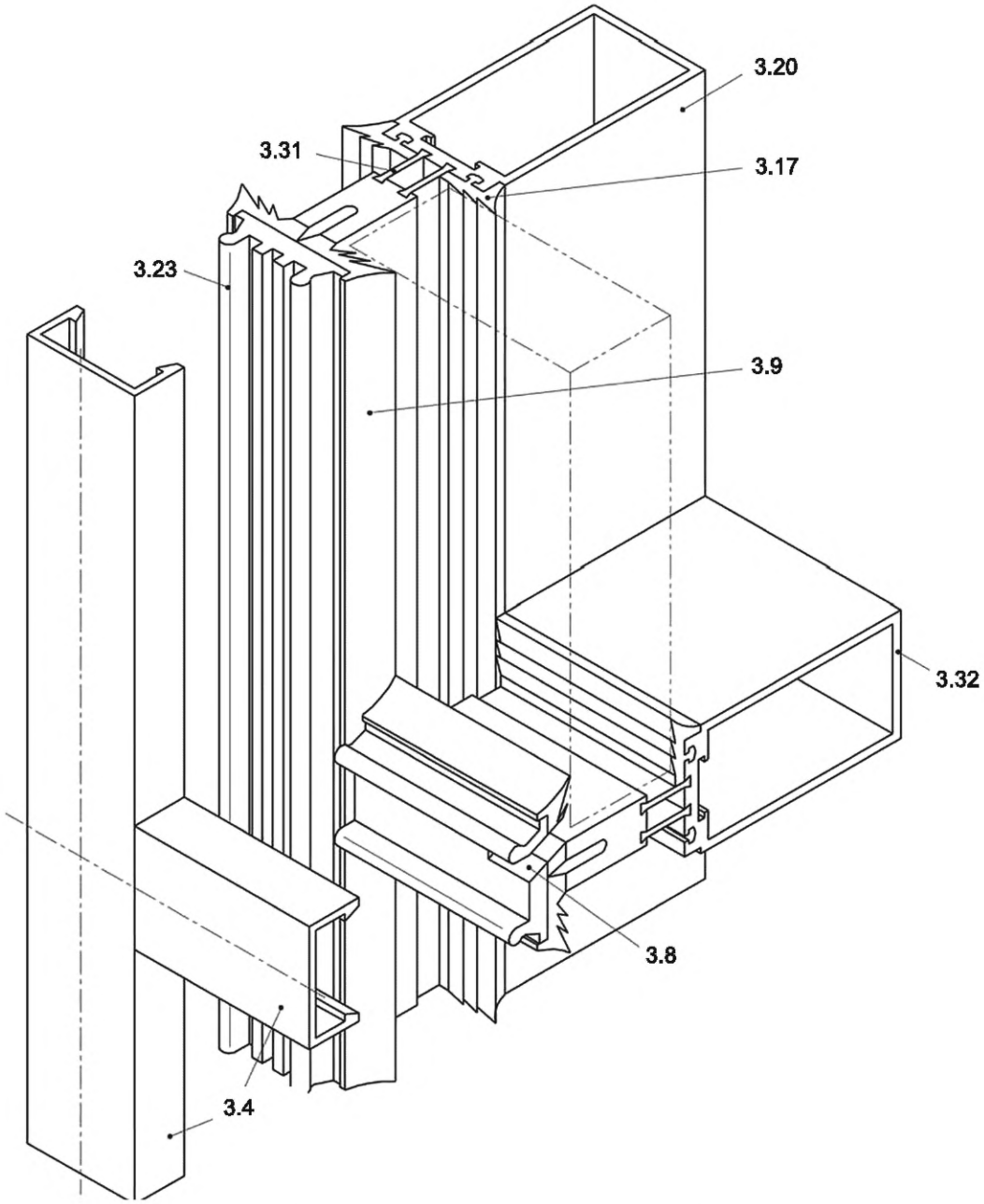

Рисунок А.3 — Пример элементов светопрозрачной конструкции

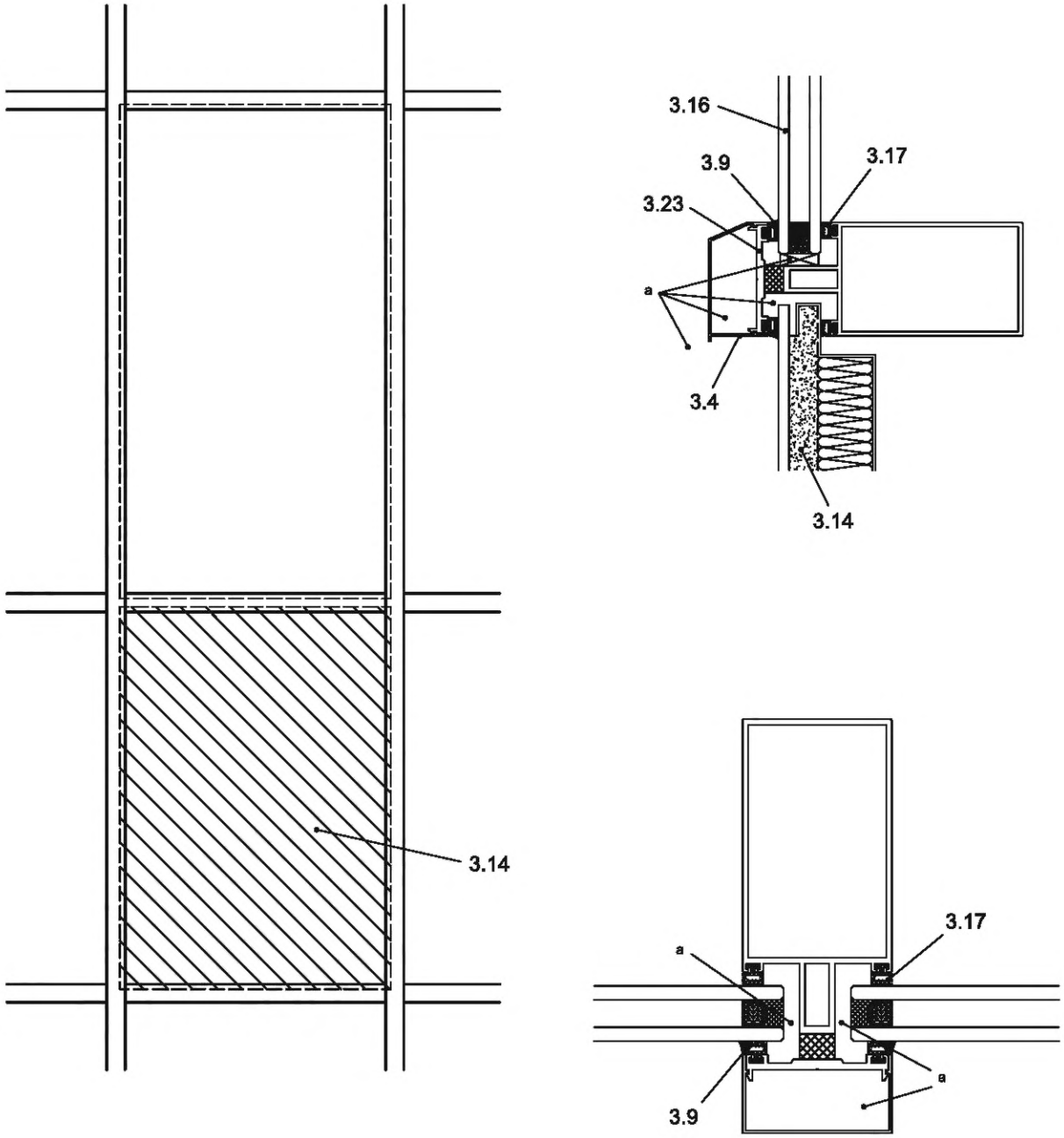

a — Полости выравнивания давления.

Рисунок А.4 — Пример конструктивных мероприятий по выравниванию давления

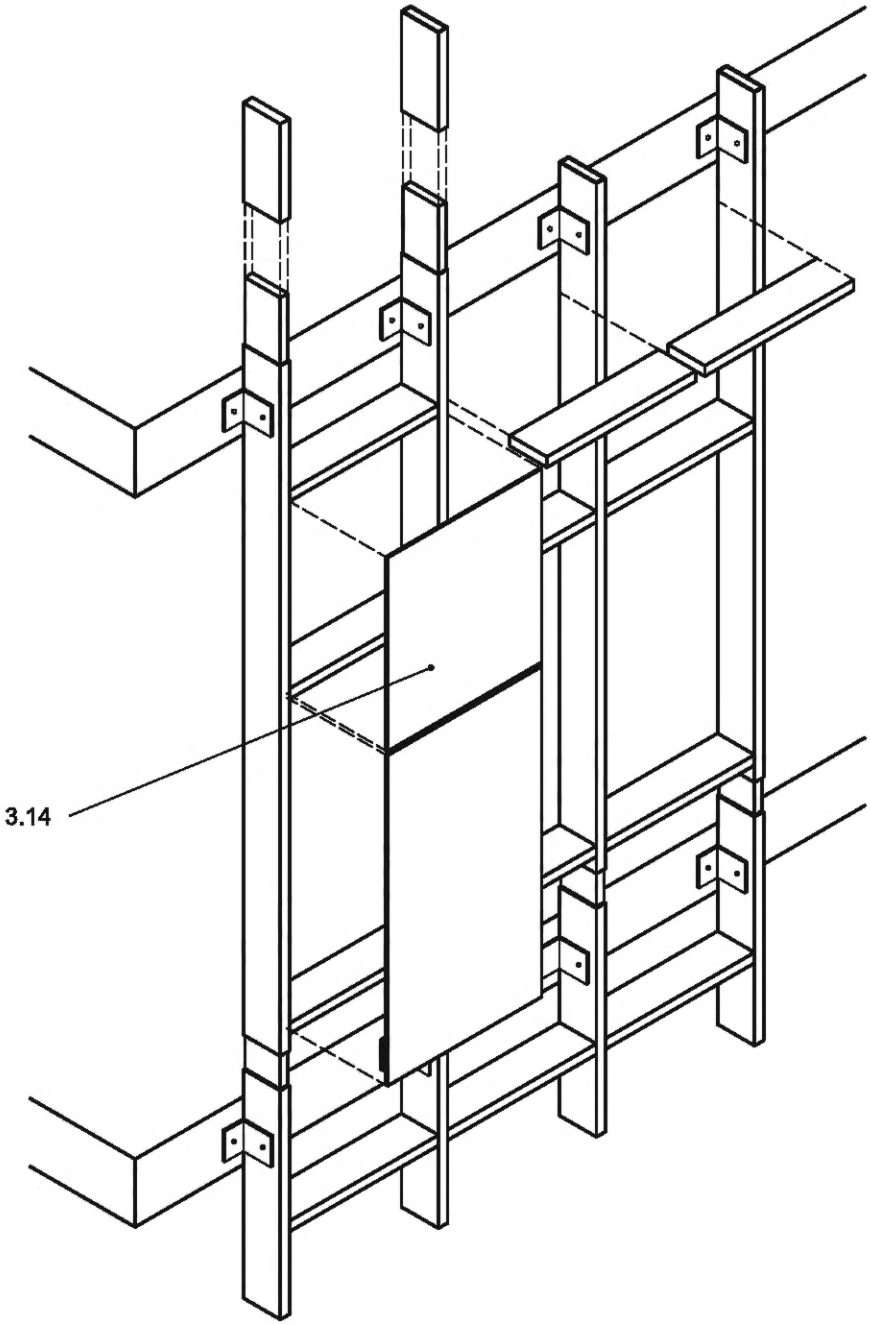

Рисунок А.5 — Пример стоечной конструкции

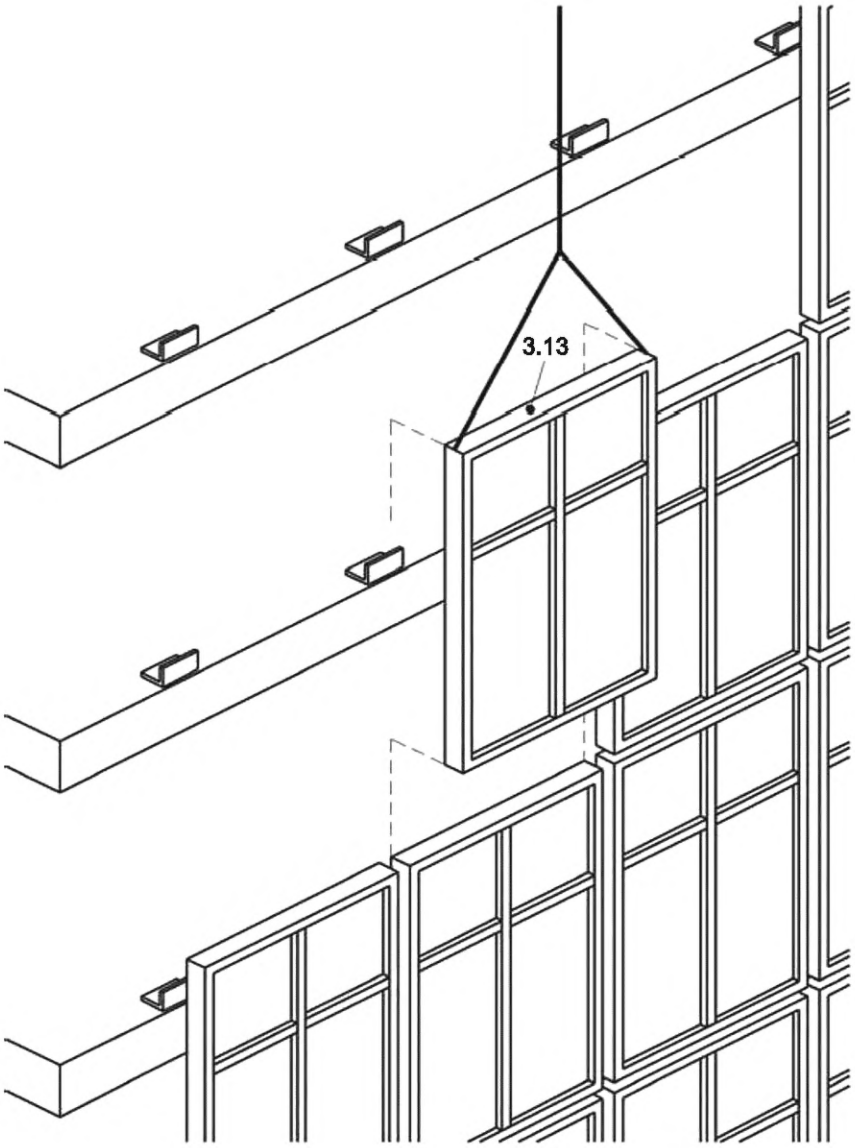

Рисунок А.6 — Пример модульной конструкции

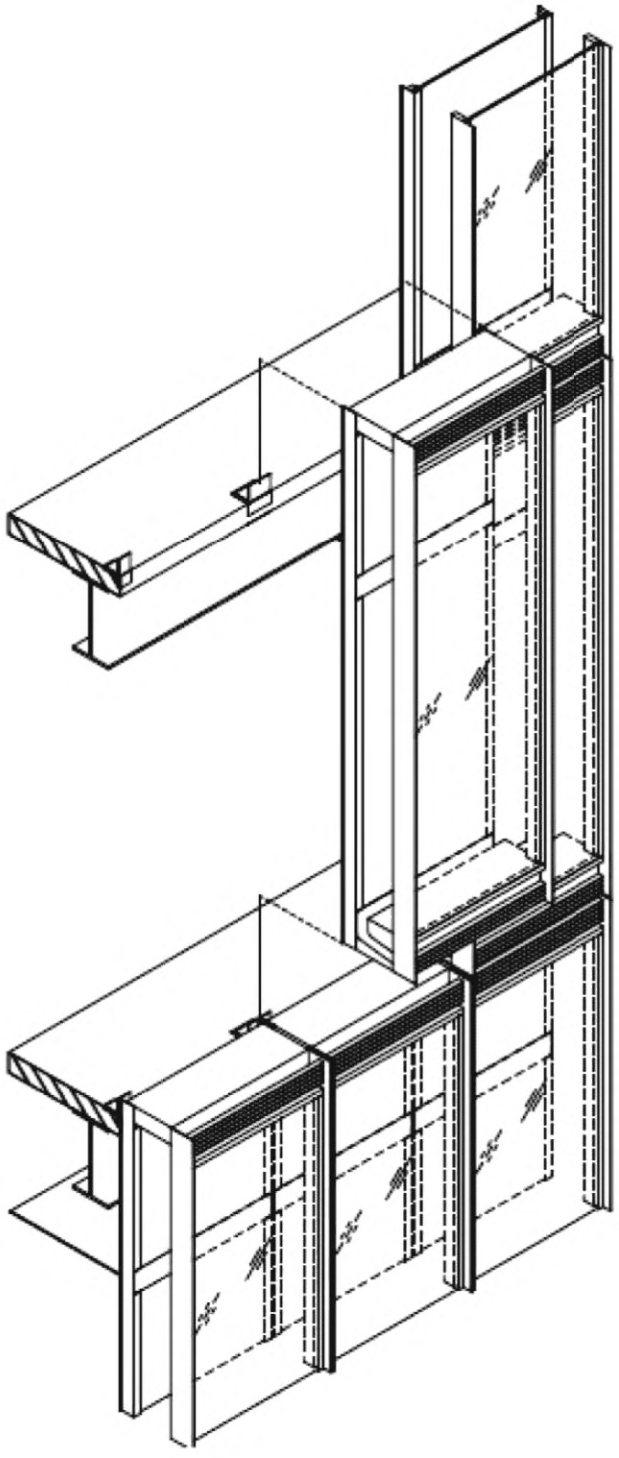

Рисунок А.7 — Пример двухслойной фасадной светопрозрачной конструкции

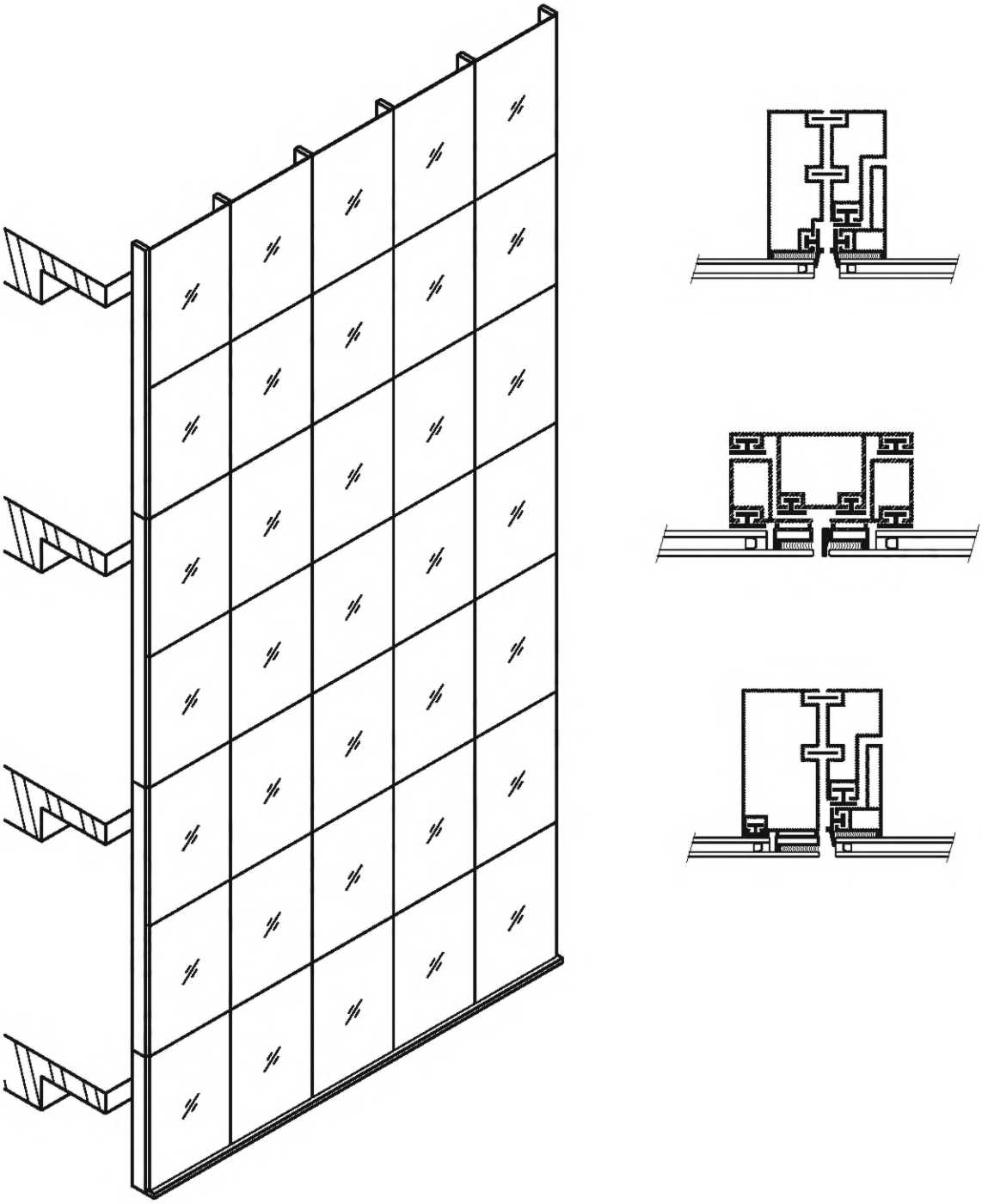

Рисунок А.8 — Пример фасадной светопрозрачной конструкции с клеевым остеклением

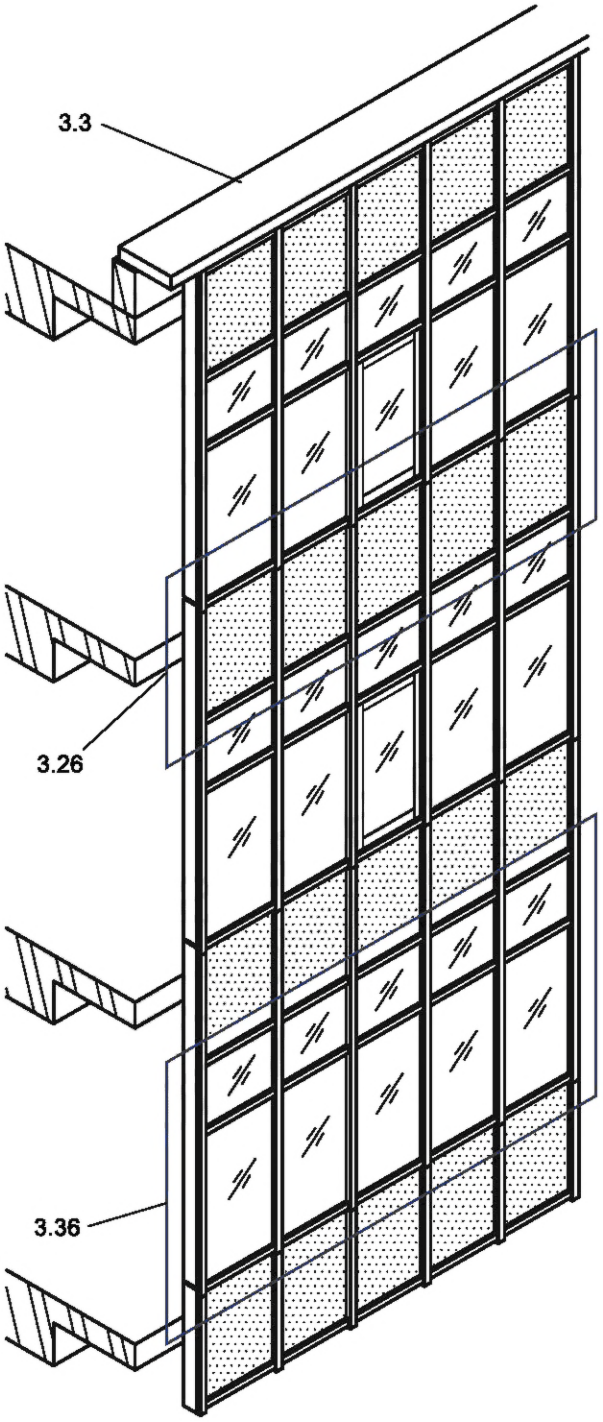

Рисунок А.9 — Примеры зон: межэтажная и видимая

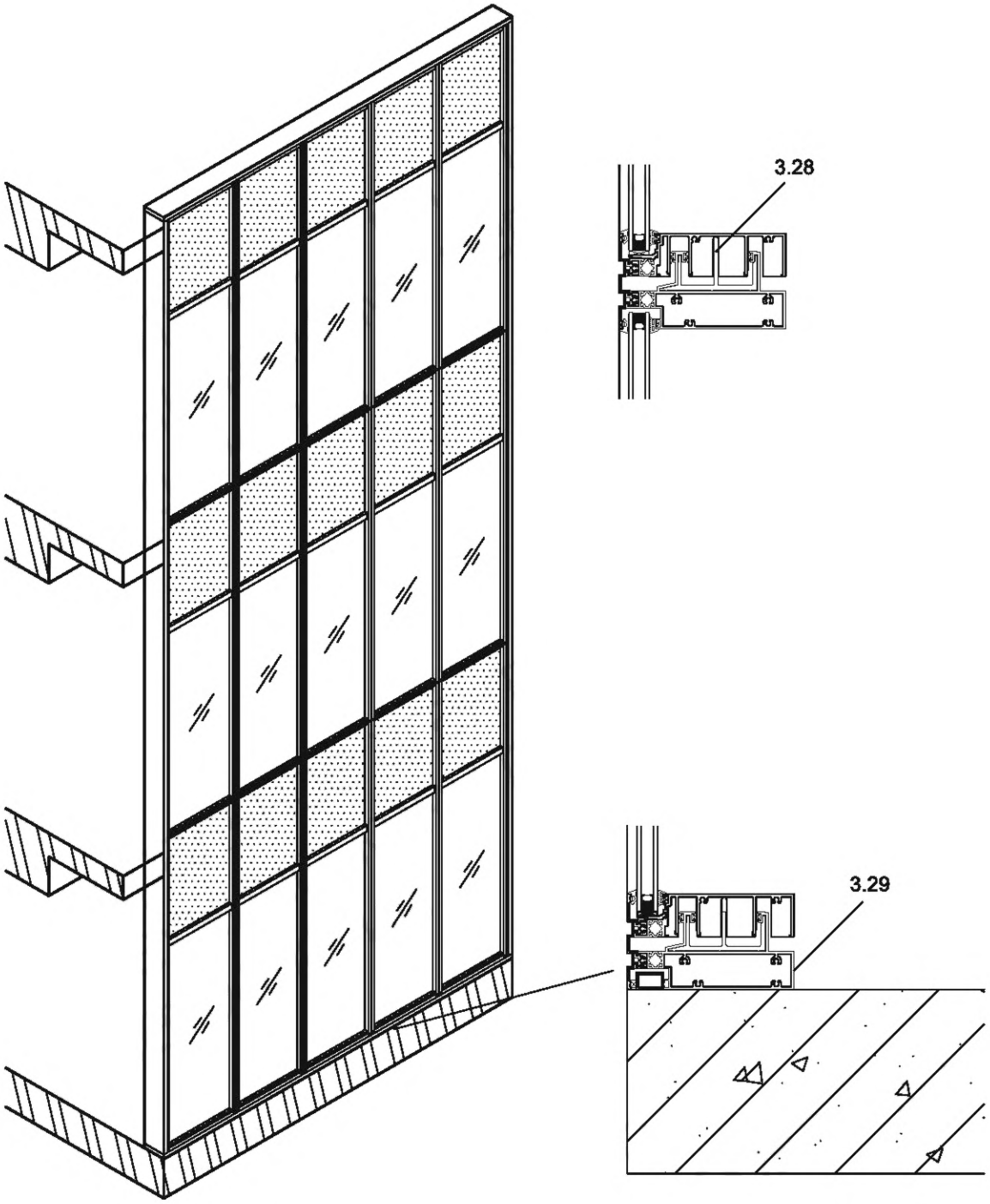

Рисунок А.10 — Пример модульной конструкции

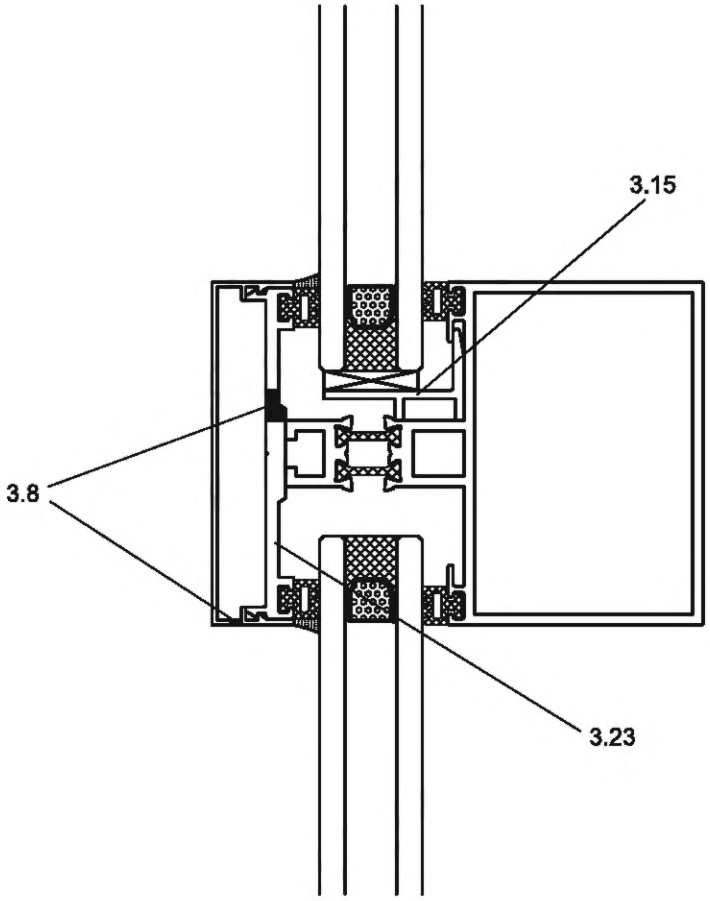

Рисунок А.11 — Пример составных частей стоечной конструкции

Библиография

[1] EN 13119 Curtain walling — Terminology
(Экранные стены. Терминология)

Алфавитный указатель терминов на английском языке

curtain walling	3.6
Типы фасадных светопрозрачных конструкций	
bonded glazing	3.1
cassette construction	3.2
double skin curtain walling	3.7
stick construction	3.30
unitized construction	3.34
Основные составные части	
cleat	3.33
cover cap	3.4
cradle guide	3.5
drainage hole	3.8
external glazing gasket	3.9
face cover	3.4
fixing bracket	3.10
glazing bead	3.11
glazing seal	3.12
gondola guide	3.5
head	3.13
IGU	3.16
infill panel	3.14
infill support	3.15
insulating glass unit	3.16
internal glazing gasket	3.17
jamb	3.18
movement joint	3.19
mullion	3.20
mullion connector	3.27
perimeter seal	3.21
pressure plate	3.23
setting block	3.24
sill	3.25
spandrel area	3.26
spigot	3.27
starting sill	3.29
thermal break	3.31

transom	3.32
transom connector	3.33
vision area	3.36
weep hole	3.8
Дополнительные составные части	
coping	3.3
Конструктивные системы	
pressure equalization	3.22
splice sleeve	3.28
vapour control layer/vapour barrier	3.35

Приложение ДА
(справочное)

Алфавитный указатель терминов на русском языке

конструкция фасадная светопрозрачная	3.6
Типы светопрозрачных фасадных конструкций[1)]	
конструкция фасадная светопрозрачная двухслойная	3.7
конструкция кассетная	3.2
конструкция модульная	3.34
конструкция стоечная	3.30
остекление клеевое	3.1
Основные составные части	
брус верхний	3.13
вставка	3.27
герметик остекления	3.12
закладная для крепления ригелей	3.33
зона видимая	3.36
зона обзора	3.36
импост	3.13
капот	3.4
кронштейн	3.10
крышка декоративная	3.4
направляющая люльки	3.5
опора заполнения	3.15
отверстие дренажное	3.8
отверстие отвода конденсата	3.8
откос боковой	3.18
отлив	3.25
панель заполнения	3.14
планка прижимная	3.23
подкладка установочная	3.24
пояс междуэтажный	3.26
профиль стартовый	3.29
ригель	3.32
соединитель стоек	3.27

[1)] Структура алфавитного указателя терминов на русском языке обусловлена структурой указателя терминов примененного международного стандарта ИСО 22497:2021.

стеклопакет	3.16
стойка	3.20
терморазрыв	3.31
Т-соединитель	3.33
уплотнение по периметру	3.21
уплотнитель остекления внешний	3.9
уплотнитель остекления внутренний	3.17
шов деформационный	3.19
шов компенсационный	3.19
штапик	3.11
Дополнительные составные части	
карниз	3.3
крышка парапетная	3.3
Конструктивные системы	
вставка направляющая	3.28
выравнивание давления	3.22
пароизоляция	3.35

УДК 69.057.5:006.354 ОКС 91.040

Ключевые слова: конструкция фасадная светопрозрачная, стойка, ригель, кронштейн, модульная конструкция, стеклопакет

Редактор *В.Н. Шмельков*
Технический редактор *И.Е. Черепкова*
Корректор *М.И. Першина*
Компьютерная верстка *Е.А. Кондрашовой*

Сдано в набор 21.07.2023. Подписано в печать 24.07.2023. Формат 60×84⅛. Гарнитура Ариал.
Усл. печ. л. 2,79. Уч.-изд. л. 2,23.

Подготовлено на основе электронной версии, предоставленной разработчиком стандарта

Создано в единичном исполнении в ФГБУ «Институт стандартизации»
для комплектования Федерального информационного фонда стандартов,
117418 Москва, Нахимовский пр-т, д. 31, к. 2.
gost.e-ecolog.ru gost.e-ecolog.ru

gost.e-ecolog.ru