МЕЖГОСУДАРСТВЕННЫЙ СТАНДАРТ

НАКОНЕЧНИКИ СОСТАВНЫХ ХВОСТОВИКОВ ПРЕСС-ФОРМ ДЛЯ ПРЕССОВАНИЯ ИЗДЕЛИЙ ИЗ РЕАКТОПЛАСТОВ

КОНСТРУКЦИЯ И РАЗМЕРЫ

Издание официальное

БЗ 7—99

ИПК ИЗДАТЕЛЬСТВО СТАНДАРТОВ
Москва

gost.e-ecolog.ru

УДК 678.5.057-229.211.2-229.316:006.354 Группа Г21

МЕЖГОСУДАРСТВЕННЫЙ СТАНДАРТ

НАКОНЕЧНИКИ СОСТАВНЫХ ХВОСТОВИКОВ ПРЕСС-ФОРМ ДЛЯ ПРЕССОВАНИЯ ИЗДЕЛИЙ ИЗ РЕАКТОПЛАСТОВ

Конструкция и размеры

ГОСТ 22561—77

Tips of composite shanks for press-moulds for pressure moulding of thermoset articles. Construction and dimensions

ОКП 68 6742 0002

Дата введения 01.01.79

1. Настоящий стандарт распространяется на наконечники составных хвостовиков, предназначенные для перемещения выталкивающего устройства в стационарных пресс-формах прямого и литьевого прессования реактопластов на гидравлических прессах.

2. Конструкция и размеры наконечников должны соответствовать указанным на черт. и в таблице.

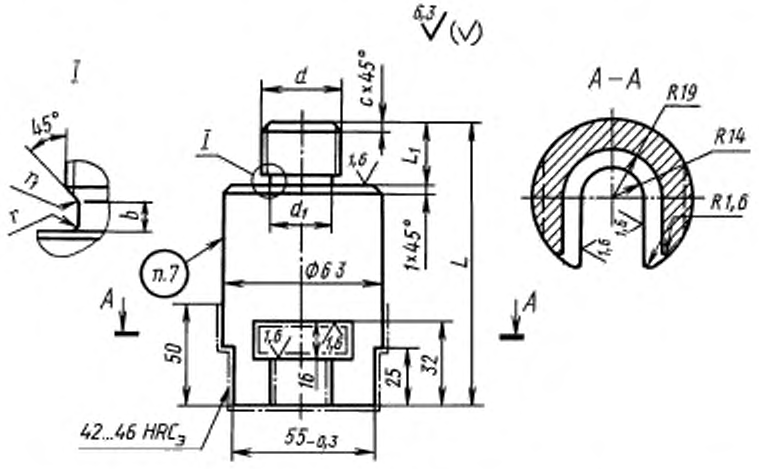

Размеры в мм

Обозначение наконечника	Применяемость	d	d_1	L	L_1	b	r	r_1	c	Масса, кг, не более
1034-0951		М24	19,5	160	30	4	1,0	0,5	2,5	2,94
1034-0952		М30×2	27,0	140	18	3			2,0	2,74
1034-0953				150	22					2,91
1034-0954					28					2,79
1034-0955		М30	25,0	160	36	5	1,5		2,5	2,88
1034-0956		М36	30,0	170	40				3,0	3,15
1034-0957		М42	35,5	180	50	6		1,0		3,38

Издание официальное **Перепечатка воспрещена**

© Издательство стандартов, 1977
© ИПК Издательство стандартов, 2001

Пример условного обозначения наконечника размерами d = М24 мм, L = 160 мм, L_1 = 30 мм:

Наконечник 1034-0951 ГОСТ 22561—77

(Измененная редакция, Изм. № 1).

3. Материал — сталь марки 45 по ГОСТ 1050.
4. Поле допуска резьбы 8g — по ГОСТ 16093.
5. Покрытие — Хим. Окс. по ГОСТ 9.306.

(Измененная редакция, Изм. № 1).

6. Технические требования — по ГОСТ 20934.
7. Маркировать: обозначение наконечника, обозначение настоящего стандарта и товарный знак предприятия-изготовителя.
8. Примеры применения наконечника в составном хвостовике и в блоке сменных пресс-форм прямого прессования по ГОСТ 20926 даны в приложении.

ПРИЛОЖЕНИЕ
Рекомендуемое

ПРИМЕР ПРИМЕНЕНИЯ ТОЛКАТЕЛЯ И НАКОНЕЧНИКА В СОСТАВНОМ ХВОСТОВИКЕ

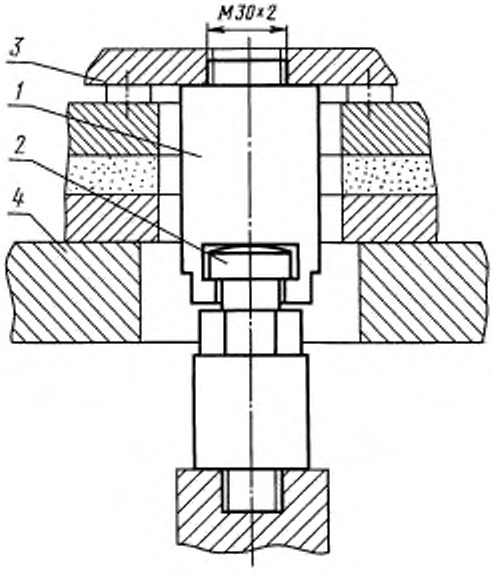

1 — наконечник по ГОСТ 22561; *2* — толкатель по ГОСТ 22560; *3* — плита выталкивающего устройства пресс-формы; *4* — стол пресса

ПРИМЕР ПРИМЕНЕНИЯ НАКОНЕЧНИКА В БЛОКЕ СМЕННЫХ ПРЕСС-ФОРМ ПРЯМОГО ПРЕССОВАНИЯ ПО ГОСТ 20926

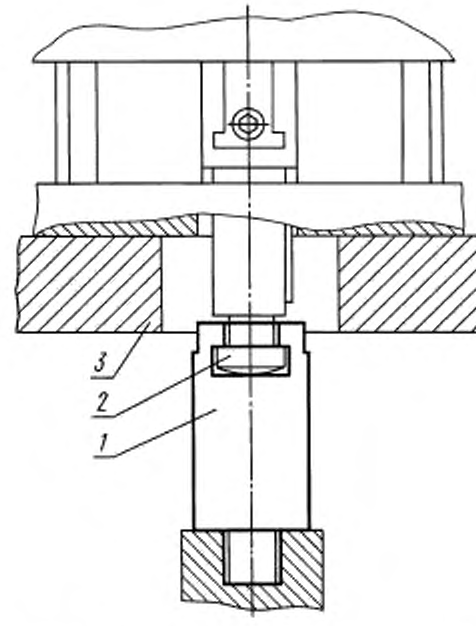

1 — наконечник по ГОСТ 22561; *2* — хвостовик по ГОСТ 22559; *3* — стол пресса

ИНФОРМАЦИОННЫЕ ДАННЫЕ

1. **УТВЕРЖДЕН И ВВЕДЕН В ДЕЙСТВИЕ** Постановлением Государственного комитета СССР по стандартам от 27.05.77 № 1375

2. **ВЗАМЕН** МН 1525—61 в части наконечников составных хвостовиков

3. **ССЫЛОЧНЫЕ НОРМАТИВНО-ТЕХНИЧЕСКИЕ ДОКУМЕНТЫ**

Обозначение НТД, на который дана ссылка	Номер пункта, приложения
ГОСТ 9.306—85	5
ГОСТ 1050—88	3
ГОСТ 16093—81	4
ГОСТ 20926—75	8, приложение
ГОСТ 20934—75	6
ГОСТ 22559—77	Приложение
ГОСТ 22560—77	Приложение

4. **Ограничение срока действия снято** Постановлением Госстандарта от 02.12.83 № 5691

5. **ИЗДАНИЕ** (март 2001 г.) с Изменением № 1, утвержденным в декабре 1983 г. (ИУС 3—84)

Редактор *В.Н. Копысов*
Технический редактор *В.Н. Прусакова*
Корректор *А.С. Черноусова*
Компьютерная верстка *В.И. Грищенко*

Изд. лиц. № 02354 от 14.07.2000. Сдано в набор 15.03.2001. Подписано в печать 26.03.2001. Усл. печ. л. 0,47. Уч.-изд. л. 0,37. Тираж 000 экз. С 575. Зак. 334.

ИПК Издательство стандартов, 107076, Москва, Колодезный пер., 14.
Набрано в Издательстве на ПЭВМ
Филиал ИПК Издательство стандартов — тип. "Московский печатник", 103062, Москва, Лялин пер., 6.
Плр № 080102

gost.e-ecolog.ru