МЕЖГОСУДАРСТВЕННЫЙ СТАНДАРТ

# СЕКЦИИ НАВОЕВ

## ОСНОВНЫЕ РАЗМЕРЫ

Издание официальное

Е

БЗ 7—99

ИПК ИЗДАТЕЛЬСТВО СТАНДАРТОВ
Москва

gost.e-ecolog.ru

УДК 677.055.682.001.24:006.354 Группа Г65

МЕЖГОСУДАРСТВЕННЫЙ СТАНДАРТ

# СЕКЦИИ НАВОЕВ

## Основные размеры

ГОСТ
21578—76*

Beam sections.
Main dimensions

ОКП 51 1485

**Постановлением Государственного комитета стандартов Совета Министров СССР от 20.02.76 № 449 дата введения установлена 01.01.77**

**Ограничение срока действия снято Постановлением Госстандарта от 05.07.91 № 1216**

1. Настоящий стандарт распространяется на секции навоев плоских основовязальных и вязально-прошивных машин, изготовляемых для нужд народного хозяйства и экспорта.

Стандарт полностью соответствует СТ СЭВ 2798—80.

2. Основные размеры секции навоев должны соответствовать указанным на чертеже и в таблице.

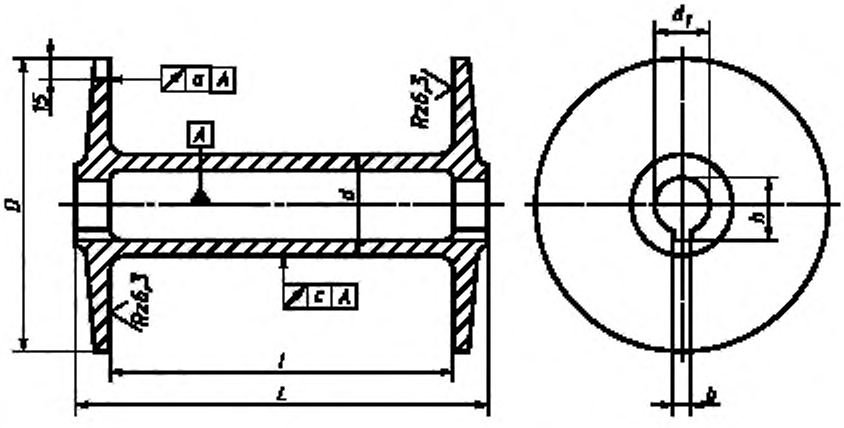


**Издание официальное** **Перепечатка воспрещена**

Е

* *Издание (март 2001 г.) с Изменением № 1, утвержденным в декабре 1981 г. (ИУС 2—82)*

© Издательство стандартов, 1976
© ИПК Издательство стандартов, 2001

мм

| $D$ ±3,0 | $l$ ±0,3 | $L$ ±0,3 | $d$ ±0,2 | $d_1$ H11 | $b$ C11 | $h$ ±0,5 | $a$ | $c$ |
|---|---|---|---|---|---|---|---|---|
| 355 | 315 | 355; 535 | 110 | 70,4 | 14,2 | 77 | 0,20 | 0,15 |
| | 325 | | 120 | | | | | |
| 535 | 470 | 535; 540* | 198 | 152,7 | 19,6 | 159 | 0,35 | 0,25 |
| | 640 | 710 | | | | | | |
| | 995 | 1065 | | | | | | |
| 765 | 980 | | 298 | | | | 0,50 | 0,40 |
| 1015 | 965 | | 360 | | | | 0,75 | |
| | 1170 | 1270 | | | | | | |
| | 1225 | 1325 | | | | | | |

* Размер непредпочтителен.

1, 2. **(Измененная редакция, Изм. № 1).**

Редактор *В.Н. Копысов*
Технический редактор *О.Н. Власова*
Корректор *А.С. Черноусова*
Компьютерная верстка *С.В. Рябовой*

Изд. лиц. № 02354 от 14.07.2000. Сдано в набор 13.03.2001. Подписано в печать 22.03.2001. Усл.печ.л. 0,47. Уч.-изд.л. 0,25.
Тираж экз. С 565. Зак. 323.

ИПК Издательство стандартов, 107076, Москва, Колодезный пер., 14.
Набрано в Издательстве на ПЭВМ
Филиал ИПК Издательство стандартов — тип. "Московский печатник", 103062, Москва, Лялин пер., 6.
Плр № 080102

gost.e-ecolog.ru