ГОСТ 19392—74

МЕЖГОСУДАРСТВЕННЫЙ СТАНДАРТ

ШВЕЛЛЕРЫ ДЛЯ КРЕПЛЕНИЯ СУШИЛЬНЫХ ПЛИТ К СТЕРЖНЕВЫМ ЯЩИКАМ

КОНСТРУКЦИЯ И РАЗМЕРЫ

Издание официальное

БЗ 8—99

ИПК ИЗДАТЕЛЬСТВО СТАНДАРТОВ
Москва

gost.e-ecolog.ru

УДК 621.743.073-423.9:006.354 Группа Г21

МЕЖГОСУДАРСТВЕННЫЙ СТАНДАРТ

ШВЕЛЛЕРЫ ДЛЯ КРЕПЛЕНИЯ СУШИЛЬНЫХ ПЛИТ К СТЕРЖНЕВЫМ ЯЩИКАМ

Конструкция и размеры

Channels for fixing of drging plates to core boxes.
Design and dimensions

ГОСТ 19392—74

Взамен МН 980—60

ОКСТУ 3969

Постановлением Государственного комитета стандартов Совета Министров СССР от 11 января 1974 г. № 89 дата введения установлена

01.01.75

Ограничение срока действия снято по протоколу № 2—92 Межгосударственного Совета по стандартизации, метрологии и сертификации (ИУС 2—93)

1. Конструкция и размеры швеллеров должны соответствовать указанным на чертеже и в таблице.

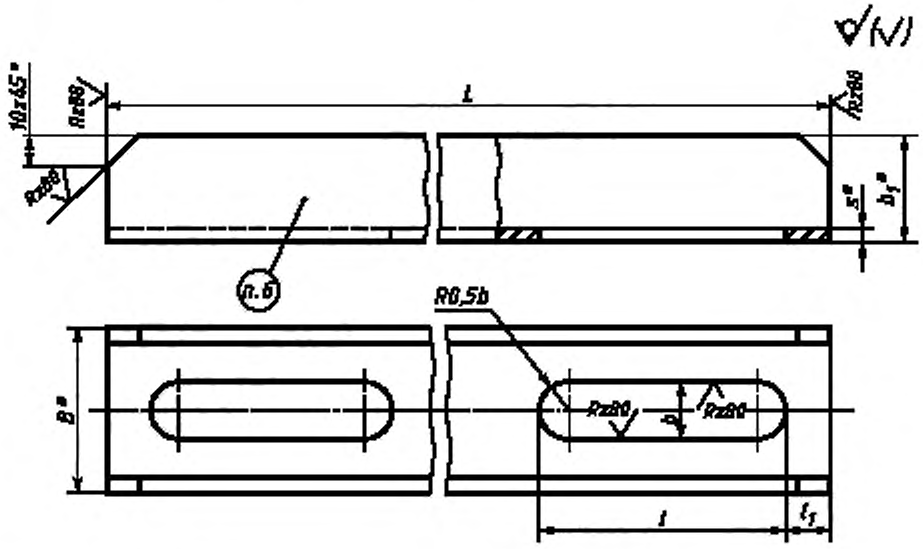

* Размеры для справок.

Издание официальное **Перепечатка воспрещена**

★

Издание (сентябрь 2002 г.) с Изменениями № 1, 2, утвержденными в июле 1980 г., марте 1987 г. (ИУС 9—80, 6—87).

© Издательство стандартов, 1974
© ИПК Издательство стандартов, 2002

Размеры в мм

Обозначение швеллеров	Швеллеры по ГОСТ 8240—72	L	l	l_1	B	b	b_1	s	Масса, кг
0292-0621	№ 6, 5	420	80	15	65	22	36	4,4	2,3
0292-0622		500	100						2,8
0292-0623		600							3,4
0292-0624		730	120						4,1
0292-0625	№ 8	910	140	20	80	27	40	4,5	6,2
0292-0626		1130	160						7,7
0292-0627		1360	180						9,3
0292-0628	№ 12	1650	200		120	34	52	4,8	16,0
0292-0629		1900							18,5

Пример условного обозначения швеллера $L = 420$ мм:

Швеллер 0292-0621 по ГОСТ 19392—74

2. Материал — сталь Ст3 по ГОСТ 535-88.

3. Для изготовления швеллеров допускается применение швеллеров по ГОСТ 8240—89 с уклоном внутренних граней полок и с параллельными гранями полок.

4. Предельные отклонения размеров: отверстий — по H14, валов — по h14, остальных — $\pm \frac{IT14}{2}$.

(Измененная редакция, Изм. № 1).

5. Технические условия — по ГОСТ 19410—74.

(Измененная редакция, Изм. № 2).

6. Маркировать: обозначение швеллера и товарный знак предприятия-изготовителя.

Редактор *М.И. Максимова*
Технический редактор *Н.С. Гришанова*
Корректор *М.С. Кабашова*
Компьютерная верстка *И.А. Налейкиной*

Изд. лиц. № 02354 от 14.07.2000. Сдано в набор 10.09.2002. Подписано в печать 11.10.2002. Усл. печ.л. 0,47. Уч.-изд.л. 0,25. Тираж 123 экз. С 7765. Зак. 875.

ИПК Издательство стандартов, 107076 Москва, Колодезный пер., 14.
http://www.standards.ru e-mail: info@standards.ru
Набрано в Издательстве на ПЭВМ
Филиал ИПК Издательство стандартов — тип. «Московский печатник», 103062 Москва, Лялин пер., 6.
Плр № 080102

gost.e-ecolog.ru