ФЕДЕРАЛЬНОЕ АГЕНТСТВО

ПО ТЕХНИЧЕСКОМУ РЕГУЛИРОВАНИЮ И МЕТРОЛОГИИ

НАЦИОНАЛЬНЫЙ СТАНДАРТ РОССИЙСКОЙ ФЕДЕРАЦИИ

ГОСТ Р 71651— 2024

МЕБЕЛЬ И НЕМЕХАНИЧЕСКОЕ ОБОРУДОВАНИЕ СУДОВЫХ ПОМЕЩЕНИЙ

Функциональные размеры

Издание официальное

Москва
Российский институт стандартизации
2024

gost.e-ecolog.ru

Предисловие

1 РАЗРАБОТАН Научно-исследовательским институтом стандартизации и сертификации «Лот» Федерального государственного унитарного предприятия «Крыловский государственный научный центр» (НИИ «Лот» ФГУП «Крыловский государственный научный центр»)

2 ВНЕСЕН Техническим комитетом по стандартизации ТК 005 «Судостроение»

3 УТВЕРЖДЕН И ВВЕДЕН В ДЕЙСТВИЕ Приказом Федерального агентства по техническому регулированию и метрологии от 17 октября 2024 г. № 1468-ст

4 ВВЕДЕН ВПЕРВЫЕ

*Правила применения настоящего стандарта установлены в статье 26 Федерального закона от 29 июня 2015 г. № 162-ФЗ «О стандартизации в Российской Федерации». Информация об изменениях к настоящему стандарту публикуется в ежегодном (по состоянию на 1 января текущего года) информационном указателе «Национальные стандарты», а официальный текст изменений и поправок — в ежемесячном информационном указателе «Национальные стандарты». В случае пересмотра (замены) или отмены настоящего стандарта соответствующее уведомление будет опубликовано в ближайшем выпуске ежемесячного информационного указателя «Национальные стандарты». Соответствующая информация, уведомление и тексты размещаются также в информационной системе общего пользования — на официальном сайте Федерального агентства по техническому регулированию и метрологии в сети Интернет (*gost.e-ecolog.ru

© Оформление. ФГБУ «Институт стандартизации», 2024

Настоящий стандарт не может быть полностью или частично воспроизведен, тиражирован и распространен в качестве официального издания без разрешения Федерального агентства по техническому регулированию и метрологии

Содержание

1 Область применения 1
2 Нормативные ссылки 1
3 Термины и определения 1
4 Функциональные размеры корпусной мебели 2
5 Функциональные размеры столов 9
6 Функциональные размеры мебели для сидения и лежания 13
7 Функциональные размеры немеханического оборудования 18
Библиография 19

НАЦИОНАЛЬНЫЙ СТАНДАРТ РОССИЙСКОЙ ФЕДЕРАЦИИ

МЕБЕЛЬ И НЕМЕХАНИЧЕСКОЕ ОБОРУДОВАНИЕ СУДОВЫХ ПОМЕЩЕНИЙ

Функциональные размеры

Furniture and non-mechanical equipment of ship compartments. Functional sizes

Дата введения — 2024—12—01

1 Область применения

Настоящий стандарт устанавливает функциональные размеры отделений корпусной мебели, а также функциональные размеры столов, мебели для сидения и лежания и немеханического оборудования (далее — изделия).

Настоящий стандарт распространяется на изделия, предназначенные для размещения в помещениях судов и плавсредств (далее — суда).

Стандарт не распространяется на изделия, предназначенные для размещения аварийно-спасательного имущества, запасного инструмента и приборов, спортивного инвентаря, специальной документации, огнестрельного оружия и пиротехнических средств.

Все изделия, предназначенные для размещения в помещениях судов, должны соответствовать требованиям Конвенции [1].

2 Нормативные ссылки

В настоящем стандарте использована нормативная ссылка на следующий стандарт:

ГОСТ 20400 Продукция мебельного производства. Термины и определения

Примечание — При пользовании настоящим стандартом целесообразно проверить действие ссылочных стандартов в информационной системе общего пользования — на официальном сайте Федерального агентства по техническому регулированию и метрологии в сети Интернет или по ежегодному информационному указателю «Национальные стандарты», который опубликован по состоянию на 1 января текущего года, и по выпускам ежемесячного информационного указателя «Национальные стандарты» за текущий год. Если заменен ссылочный стандарт, на который дана недатированная ссылка, то рекомендуется использовать действующую версию этого стандарта с учетом всех внесенных в данную версию изменений. Если заменен ссылочный стандарт, на который дана датированная ссылка, то рекомендуется использовать версию этого стандарта с указанным выше годом утверждения (принятия). Если после утверждения настоящего стандарта в ссылочный стандарт, на который дана датированная ссылка, внесено изменение, затрагивающее положение, на которое дана ссылка, то это положение рекомендуется применять без учета данного изменения. Если ссылочный стандарт отменен без замены, то положение, в котором дана ссылка на него, рекомендуется применять в части, не затрагивающей эту ссылку.

3 Термины и определения

В настоящем стандарте применены термины по ГОСТ 20400, а также следующие термины с соответствующими определениями:

3.1 **царга:** Соединительная планка (перекладина), которая соединяет опоры (ножки стола, кровати или стула) для прочности изделия.

3.2 **проножка:** Планка, устанавливаемая между боковыми ножками стула или стола для их скрепления.

Издание официальное

4 Функциональные размеры корпусной мебели

4.1 Отделения для хранения верхней одежды, головных уборов и обуви

4.1.1 Размеры отделений для хранения пальто и плащей должны соответствовать указанным на рисунке 1.

Примечания

1 Высоту отделения для хранения измеряют от верхней кромки штанги до нижнего ограничивающего элемента.

2 Глубину отделения определяют расстоянием от заднего ограничивающего элемента (переборки) до внутренней поверхности дверки.

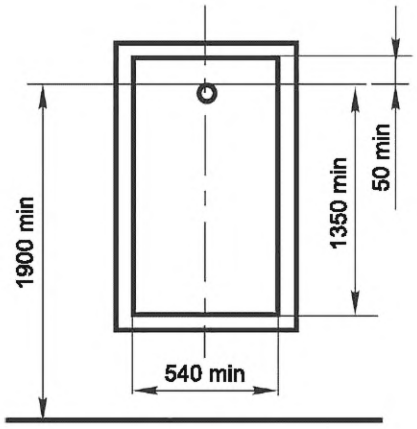

Рисунок 1

4.1.2 Размеры отделений для хранения курток и костюмов должны соответствовать указанным на рисунке 2.

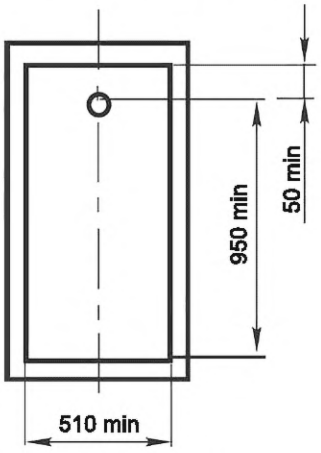

Рисунок 2

4.1.3 Размеры отделений для хранения головных уборов должны соответствовать указанным на рисунке 3.

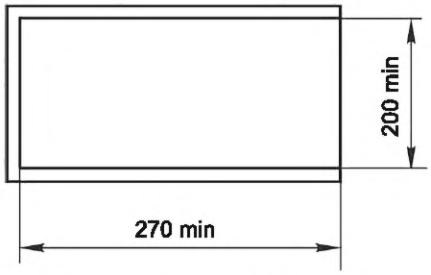

Рисунок 3

4.1.4 Размеры отделений для хранения верхней одежды в сложенном виде должны соответствовать указанным на рисунке 4 и в таблице 1.

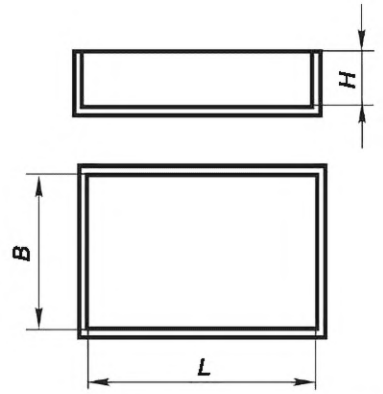

L — длина; *B* — глубина; *H* — высота

Рисунок 4

Таблица 1

В миллиметрах

Наименование одежды	Размер отделения, не менее		
	L	*B*	*H**
Пальто, плащ	800	460	100
Куртка, костюм	600	400	100
Брюки	600	430	60
Свитер	570	260	60
* Размер «*H*» — для одной единицы верхней одежды.			

4.1.5 Размеры отделений для хранения обуви в горизонтальном и наклонном положениях должны соответствовать указанным на рисунке 5 и в таблице 2.

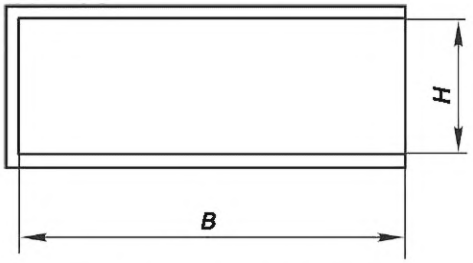

B — глубина; *H* — высота

Рисунок 5

Таблица 2

В миллиметрах

Вид обуви	Размер отделения, не менее	
	B	*H*
Ботинки (полуботинки), туфли и т. д.	320	200
Полусапоги (сапоги)	350	480
Примечание — Ширина отделения, для хранения пары обуви должна быть не менее 250 мм.		

4.1.6 Расстояния между крючками, а также между крючками и ограничивающими элементами вешалок или отделений для хранения одежды должны соответствовать указанным на рисунке 6.

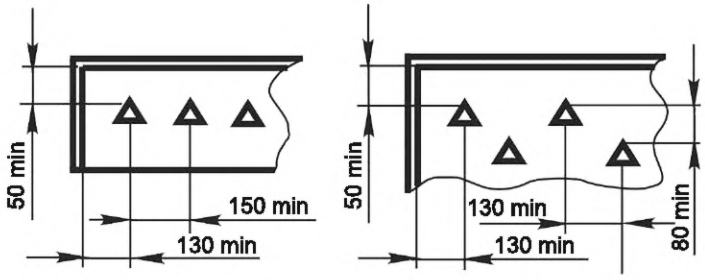

Рисунок 6

4.1.7 Расстояние от палубы до рабочей поверхности верхнего крючка или штанги должно быть не более 1900 мм.

Примечание — Допускается расстояние от палубы до верхней кромки штанги более 1900 мм при условии оснащения шкафа специальными приспособлениями, обеспечивающими удобство пользования изделия (рычаг для опускания и подъема штанги и т. д.).

4.1.8 Расстояние от рабочей поверхности крючка до нижнего ограничивающего элемента должно быть не менее 1400 мм.

4.2 Отделения для хранения белья

4.2.1 Размеры отделений для хранения белья, уложенного в одну стопу, должны соответствовать указанным на рисунке 7 и в таблице 3.

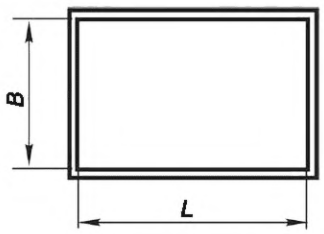

L — длина; *B* — глубина

Рисунок 7

Таблица 3

В миллиметрах

Назначение отделения	Внутренний размер отделения, не менее			
	при поперечном расположении белья		при продольном расположении белья	
	B	*L*	*B*	*L*
Отделение для постельного и прочего (полотенце, нижнее белье и т. п.) белья	400	600	600	400

4.2.2 Расстояние между полками (или между полкой и ограничивающим элементом отделения) должно соответствовать размерам, указанным на рисунке 8.



Рисунок 8

4.2.3 При наличии выдвижных полок или ящиков расстояние между ними должно быть не менее 170 мм.

4.2.4 Высота заднего борта выдвижной полки должна быть не менее 70 мм.

4.2.5 Расстояние от палубы до верхней кромки передней стенки верхнего ящика должно быть не более 1250 мм, а до верхней кромки верхней полки — не более 1800 мм.

4.3 Отделения для хранения книг и журналов

4.3.1 Размеры отделений для хранения книг, журналов и прочих изданий следует устанавливать из расчета размещения их вертикально, в один ряд по глубине отделения. Глубина отделений хранения книг, журналов и прочих изданий должна быть не менее 180 мм.

Примечание — Допускается расстояние между полками менее 180 мм для всех параметров глубины при хранении журналов, альбомов и других изданий в горизонтальном положении.

4.3.2 Глубина отделений стендов, витрин и других изделий для демонстрации книг и прочих изданий должна быть не менее 60 мм.

4.3.3 Размеры отделений для хранения навигационных карт в плане должны быть 850 × 1000 мм или 950 × 1250 мм.

4.4 Отделения для хранения столовой посуды и столового белья

4.4.1 Размеры отделений для хранения посуды должны соответствовать указанным в таблице 4. Глубину полок отделений для хранения посуды принимают из условия размещения посуды в один ряд и определяют расстоянием от переборки или заднего полика до внутренней поверхности ограждения, дверцы или направляющей раздвижных дверок. Схемы размещения посуды в отделениях в зависимости от ее номенклатуры по табелю снабжения принимают по отраслевым альбомам видов конструкции мебели.

Таблица 4

В миллиметрах

Отделение для хранения посуды	Глубина отделения, не менее	Расстояние между полками, не менее
Отделение малого размера	200	150
Отделение среднего размера	220	200
Отделение большого размера	280	250
Примечание — Максимальное расстояние между полками — 390 мм.		

4.4.2 Внутренние размеры ящиков для столовых приборов и ящиков и полуящиков для столового белья должны соответствовать указанным на рисунке 9 и в таблице 5.

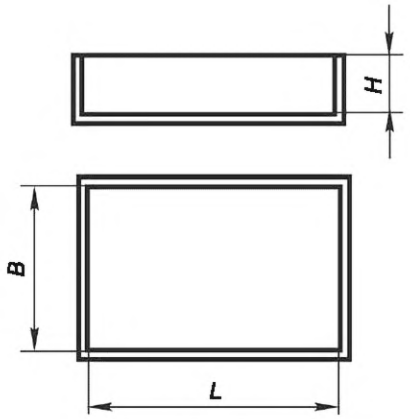

L — длина; *B* — глубина; *H* — высота

Рисунок 9

Таблица 5

В миллиметрах

Назначение ящика	Внутренний размер ящика (полуящика), не менее		
	L	*B*	*H*
Ящик для столовых приборов	260	—	50
Ящик для ложек раздачи первого и второго блюда	400		100
Ящик для столового белья	400	260	100
Примечание — За высоту ящика или полуящика принимают расстояние от дна ящика (полуящика) до конструктивного элемента, ограничивающего высоту хранящихся предметов.			

4.4.3 Расстояние от палубы до верхней кромки передней стенки верхнего ящика (полуящика), предназначенного для хранения столовых приборов и белья, должно быть не более 1250 мм.

4.4.4 Расстояние от палубы до верхней кромки полки должно быть не более 1800 мм.

4.5 Отделения для хранения изделий культурно-просветительного имущества и технических средств массовой информации

4.5.1 Размеры отделений для хранения культурно-просветительного имущества и технических средств массовой информации определяют на основе габаритных размеров изделий и условий хранения (горизонтально, вертикально, отдельными блоками и т. п.) с учетом размещения креплений и скрепок. Высота до верхней кромки верхнего ящика — не более 1250 мм, до верхней кромки полки — 1800 мм. Расстояние между полками — 425 мм.

4.5.2 Размеры отделений для хранения призов и кубков должны соответствовать указанным на рисунке 10 или определены, исходя из размеров предметов хранения.

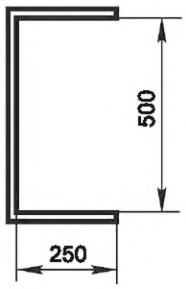

Рисунок 10

4.6 Отделения для хранения продуктов

4.6.1 Размеры отделений для хранения продуктов должны соответствовать указанным на рисунке 11 и в таблице 6.

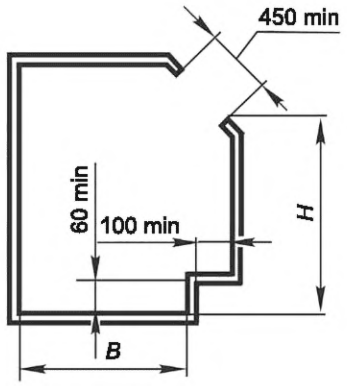

Рисунок 11

Таблица 6

В миллиметрах

Глубина отделения *B*	Высота загрузочного окна *H*, не более
От 500 до 600 включ.	950
Св. 600 » 800 »	900
» 800 » 900 »	850
» 900 » 1000 »	800

4.6.2 Ширина загрузочного окна должна быть не менее 450 мм.

4.6.3 Расстояние от палубы (или плоскости подставки для ног) до верхней полки (*H*) и верхней кромки стенки ящика (H_1), в случае их установки над отделением для хранения продуктов, должны соответствовать указанным на рисунке 12 и в таблице 7.

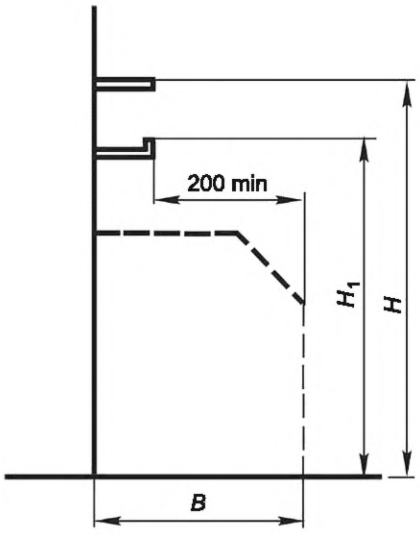

Рисунок 12

Таблица 7

В миллиметрах

Глубина отделения *B*	Высота до верхней полки *H*	Высота до верхней кромки стенки ящика H_1
	Не более	
От 500 до 600 включ.	1800	1250
Св. 600 » 800 »	1600	1250
» 800 » 900 »	1400	1200
» 900 » 1000 »	1350	1200

4.7 Отделения для хранения уборочного инвентаря

Глубина отделений, расстояние от палубы до верхней полки или до верхней кромки передней стенки ящика, расстояние от палубы до верхней кромки штанги или крючка должны соответствовать указанным на рисунках 13 и 14.

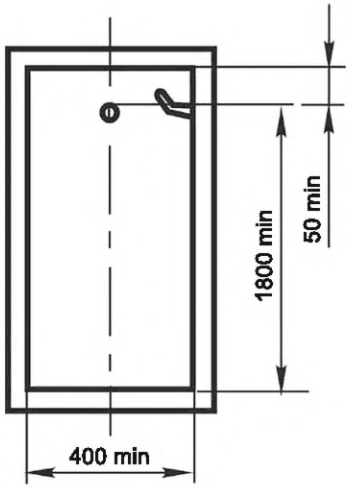

Рисунок 13

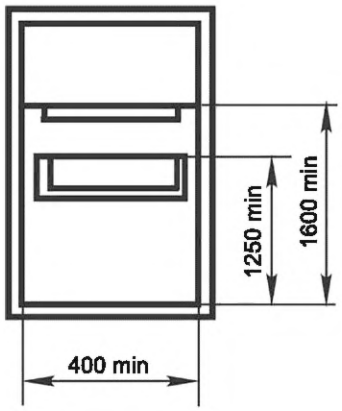

Рисунок 14

4.8 Отделения для хранения медицинского имущества

Размеры отделений (секций) для хранения медицинского имущества должны соответствовать указанным в таблице 8.

Таблица 8

В миллиметрах

Наименование	Размер		
	Высота	Глубина	Ширина
Секции медицинские	600	400	400 600 800 1400
Секция для носилок и шин	1200	400	600
Секция для стола операционного складного	1200	400	800
Секция для медицинской кушетки	1200	400	1800
Стол медицинский с горкой	1750	600	1000
Шкаф медицинский	1200	600	400

Примечания

1 Размеры отделений (секций) указаны с учетом толщины ограждающих элементов.

2 Ширину медицинских секций выбирают в зависимости от целевого назначения секций и содержания табельного медицинского имущества.

5 Функциональные размеры столов

5.1 Письменные, каютные столы, секретеры

5.1.1 Размеры рабочей плоскости письменных, каютных столов и секретеров на одно посадочное место по фронту должны соответствовать указанным на рисунке 15 и в таблице 9.



L — длина; *B* — глубина

Рисунок 15

Таблица 9

В миллиметрах

Наименование	Размер рабочей плоскости стола, не менее	
	L	*B*
Столы письменные	800	500
Столы каютные	600	500
Секретеры	600	400
Столы для занятий:		
одноместные	600	400
многоместные	550	400

5.1.2 Расстояние от палубы до рабочей плоскости стола или доски секретера, имеющего по фронту одно посадочное место, должно быть 750 мм. Пространство для ног должно быть не менее 520 мм. Расстояние от палубы до нижней плоскости подстолья должно быть не менее 600 мм.

Для столов на два и более посадочных места расстояние от палубы до рабочей плоскости должно соответствовать указанному на рисунке 16.

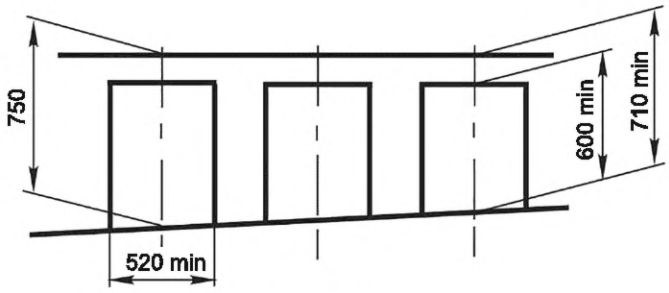

Рисунок 16

5.1.3 Расстояние по высоте между рабочей плоскостью стола и верхней поверхностью сиденья стула (рабочего кресла, табурета) должно быть от 290 до 310 мм.

5.1.4 Внутренние размеры ящиков и полуящиков для бумаг должны соответствовать указанным на рисунке 17.

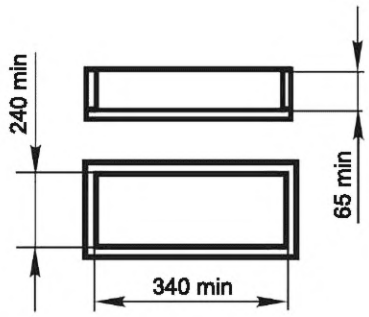

Рисунок 17

Примечание — Указанные на рисунке 17 размеры не относятся к ящикам для хранения письменных и канцелярских принадлежностей (карандаши, ручки, резинки, скрепки и т. п.).

5.2 Специальные столы

5.2.1 Размеры столов для установки компьютера должны соответствовать указанным на рисунке 18. Глубина рабочей плоскости стола должна быть не менее 650 мм, глубина пространства для ног — не менее 300 мм, расстояние от нижней плоскости подстолья, нижней кромки проножки или царги до верхней поверхности сиденья стула — от 260 до 300 мм.

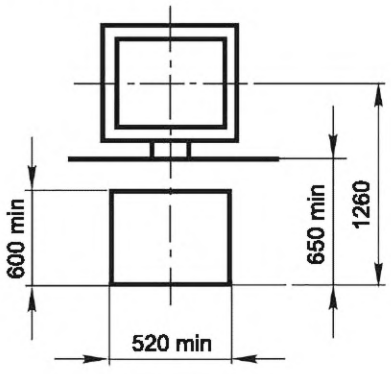

Рисунок 18

5.2.2 Размеры столов для выполнения работ в положении «сидя» должны соответствовать указанным на рисунке 19 и в таблице 10.

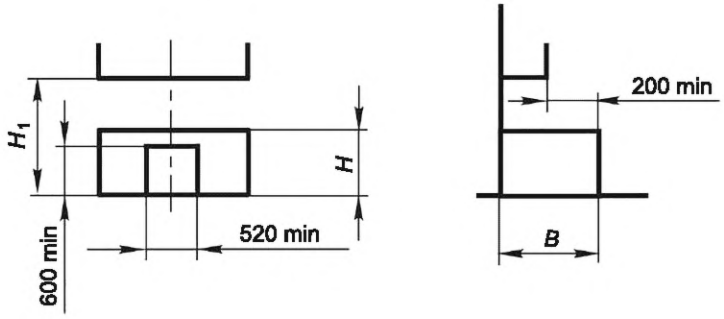

Рисунок 19

Таблица 10

В миллиметрах

Вид работ	Высота рабочей плоскости стола H	Глубина рабочей плоскости стола B	Высота верхней полки H_1, не более, при глубине рабочей плоскости	
			до 600	более 600
Работы по ремонту точной техники и т. п.	750	400—600	1200	1400
Работы штурманские, лабораторные, фото и т. п.	750	400—1100	1200	1400
Работы по пошиву и ремонту одежды, обуви и т. п.	620—700	400—750	1200	1400

Примечания

1 Глубина рабочей плоскости столов может быть увеличена, если рабочая плоскость одновременно служит местом хранения материалов и оборудования для работы. В этом случае должен быть обеспечен доступ к ним.

2 При глубине рабочей плоскости более 900 мм установка настенных полок над столом не рекомендуется.

3 Высота рабочей плоскости может быть уменьшена до 620 мм, если глубина зоны обслуживания изделий на этой плоскости превышает 1250 мм.

4 Для штурманских столов размер B должен быть не менее 800 мм.

5.2.3 Расстояние от палубы до нижней плоскости подстолья или нижней кромки царги должно быть не менее 600 мм, ширина пространства для ног — не менее 520 мм, глубина — не менее 300 мм.

5.2.4 Длина рабочей плоскости столов должна быть не менее 600 мм.

5.2.5 Размеры столов для выполнения работ в положении «стоя» и «сидя-стоя» должны соответствовать указанным на рисунке 20 и в таблице 11.

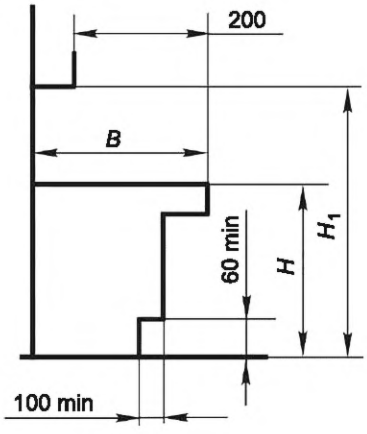

Рисунок 20

Таблица 11

В миллиметрах

Вид работ	Высота рабочей плоскости стола H не менее	Глубина рабочей плоскости стола B	Высота верхней полки H_1, не более, при глубине рабочей плоскости	
			до 600	более 600
Наблюдение и запись показателей приборов, чтение, письмо и т. п.	850	400—600	1600	1800
Прокладочные, лабораторные работы, верстка и т. п.	850	400—750	1600	1800
Приготовление пищи, глажение, слесарные, столярные работы и т. п.	850	400—750	1600	1800

Примечания

1 Глубина рабочей плоскости может быть увеличена, если рабочая плоскость одновременно служит местом хранения материалов и оборудования для работы. В этом случае должен быть обеспечен доступ к ним.

2 При глубине рабочей плоскости более 900 мм устанавливать полку над столом не рекомендуется.

3 При глубине рабочей плоскости до 900 мм высота верхней полки должна быть снижена на 400—500 мм.

4 Допускается заглубление задней стенки корпуса столов рабочих не более 100 мм с целью размещения электрических и трубопроводных систем.

5 По согласованию с заказчиком допускается изменение функциональных размеров столов.

5.2.6 Столы для работы в положении «стоя-сидя» должны иметь пространство для ног шириной не менее 520 мм и глубиной не менее 300 мм.

5.2.7 Длина рабочей плоскости столов должна быть не менее 600 мм.

5.2.8 Высота рабочей поверхности стойки барной должна быть минимум 790 мм, длина на одно посадочное место — минимум 550 мм и глубина — минимум 280 мм.

5.3 Обеденные столы

5.3.1 Высота рабочей плоскости столов должна соответствовать размерам, указанным на рисунке 21.

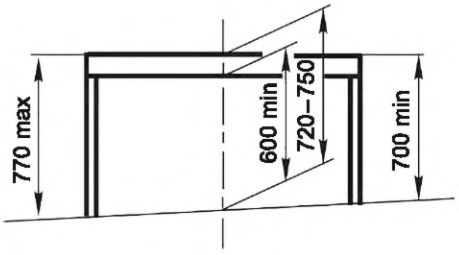

Рисунок 21

Расстояние от нижней плоскости подстолья (низа подстолья, нижней кромки проножки или царги) до верхней кромки поверхности сиденья стула должно быть от 290 до 310 мм.

5.3.2 Размеры посадочного места за столом должны соответствовать указанным на рисунке 22.

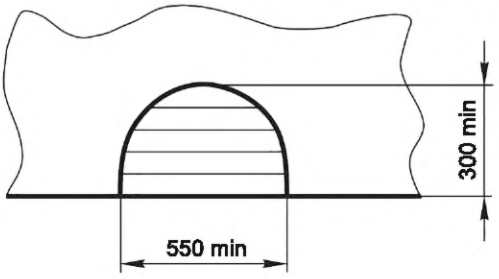

Рисунок 22

Примечания

1 По согласованию с заказчиком допускается уменьшение ширины одного посадочного места до 500 мм.

2 Ширина стола при односторонней посадке должна быть не менее 400 мм.

3 Длину стола определяют числом посадочных мест. Посадочное место с торцевой стороны требует увеличения длины стола не менее чем на 150 мм.

4 Длину окружности круглого стола определяют, как произведение длины дуги, равной длине стола на одно посадочное место, на число посадочных мест.

5.3.3 В обеденных столах прямоугольной формы с длиной крышки не менее 1200 мм расстояние между ножками по продольной оси стола должно быть не менее 910 мм (для установки двух стульев).

5.4 Преддиванные и журнальные столы

5.4.1 Высота рабочей плоскости преддиванных столов должна соответствовать размерам, указанным на рисунке 23.

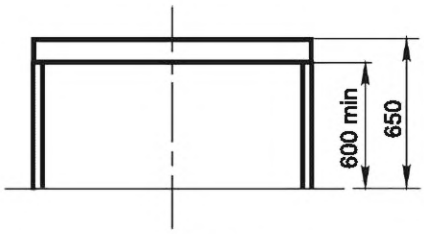

Рисунок 23

5.4.2 Высота рабочей плоскости журнальных столов должна соответствовать размерам, указанным на рисунке 24.

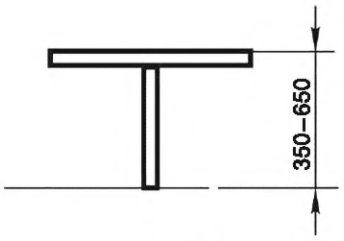

Рисунок 24

5.4.3 Длина крышек столов должна быть не менее 550 мм, ширина — не менее 400 мм.

6 Функциональные размеры мебели для сидения и лежания

6.1 Стулья и рабочие кресла

6.1.1 Габариты стульев и рабочих кресел должны соответствовать размерам, указанным в таблице 12 и на рисунках 25 и 26.

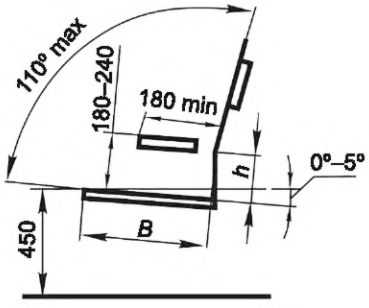

Рисунок 25

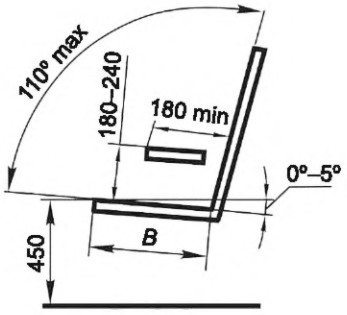

Рисунок 26

Таблица 12

В миллиметрах

Функциональные размеры	Стул	Рабочее кресло
Глубина сиденья *B*	360—450	400—500
Высота линии перегиба спинки от сиденья *h*	160—200	160—200

6.1.2 Ширина сиденья в наиболее широкой части должна быть не менее:

360 мм — для стульев;

400 мм — для кресел.

6.1.3 Расстояние между подлокотниками должно быть не менее 420 мм. Размер замеряют на расстоянии 180 мм от спинки. Ширина подлокотников должна быть не менее 40 мм.

6.1.4 Для жестких и полумягких сидений кресел высоту подлокотников рекомендуется принимать от 200 до 240 мм, для мягких — от 180 до 220 мм. Угол наклона подлокотников не должен быть более угла наклона сиденья.

6.1.5 Радиус кривизны спинки (в плане) должен быть не менее:

450 мм — обычной;

220 мм — поясничной.

Примечание — Под обычной спинкой понимается спинка, верхняя кромка которой расположена над сиденьем на расстоянии более 320 мм; под поясничной — спинка, верхняя кромка которой расположена на расстоянии не более 320 мм от уровня задней кромки сиденья.

6.1.6 Расстояние от палубы до нижней кромки передней проножки или царги стульев и кресел должно быть не менее 300 мм.

6.1.7 Для рабочих кресел с регулируемым положением спинки угол между сиденьем и спинкой должен изменяться в пределах от 100° до 120°. Угол наклона сиденья — от 3° до10°.

6.1.8 Для рабочих кресел с регулируемым положением сиденья при высоте подъема более 480 мм должна быть предусмотрена опора для ног, отстоящая от верхней поверхности сиденья на расстоянии от 380 до 420 мм. Ширина опорной поверхности должна быть не менее 250 мм.

6.2 Диваны, кресла для отдыха и банкетки

6.2.1 Размеры диванов, кресел для отдыха и банкеток должны соответствовать указанным на рисунках 27 и 28 и в таблице 13.

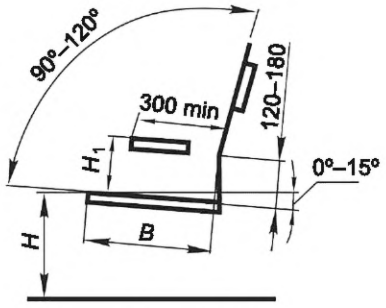

Рисунок 27

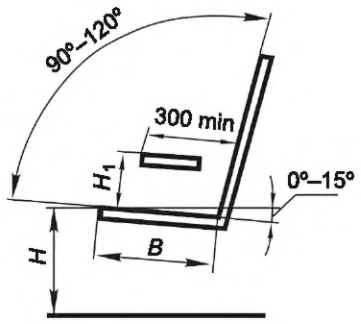

Рисунок 28

Таблица 13

В миллиметрах

Функциональный размер	Диваны и кресла с жестким и полумягким сиденьем	Диваны и кресла с мягким сиденьем
Высота до уровня сиденья H	450	380 (люкс) — 400
Высота подлокотников H_1	180—350	120—200
Глубина сиденья B	400—600	450—600

Примечания

1 Глубину сидений измеряют от передней кромки сиденья до линии пересечения его со спинкой или с вертикалью, проходящей через точку перегиба спинки.

2 Высоту подлокотников измеряют от середины глубины сиденья.

3 Допускается глубина сиденья более 600 мм при наличии дополнительных опорных подушек.

6.2.2 Ширина сиденья кресла в наиболее широкой части должна быть не менее 450 мм.

6.2.3 Расстояние между подлокотниками или боковинами кресла должно быть не менее 480 мм. Размер определяют на расстоянии 300 мм от спинки.

6.2.4 Ширина одного посадочного места дивана должна быть не менее 500 мм.

Для диванов, которые могут быть использованы в качестве дополнительных спальных мест, глубина сиденья должна быть не менее 700 мм.

6.2.5 Ширина сиденья банкетки в наиболее широкой части должна быть не менее 380 мм, глубина сиденья — не менее 360 мм, высота — от 350 до 400 мм.

6.3 Табуреты, барные табуреты и стулья, скамьи

6.3.1 Размеры табуретов должны соответствовать указанным на рисунках 29 и 30.

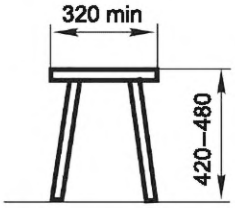

Рисунок 29

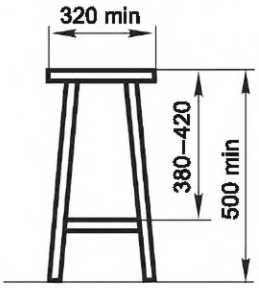

Рисунок 30

В табуретах высотой 650 мм и более должны быть установлены проножки.

Фортепианные табуреты с сиденьем круглой формы могут быть оснащены поворотным механизмом.

6.3.2 Размеры барных табуретов и стульев должны соответствовать указанным на рисунке 31.

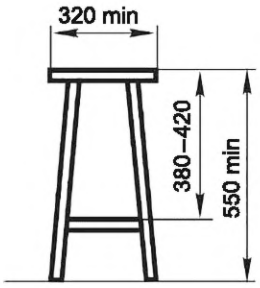

Рисунок 31

6.3.3 Длину скамьи следует определять в зависимости от числа посадочных мест за столом (длина посадочного места за столом должна быть не менее 500 мм).

Отстояние верхней поверхности сиденья скамьи от палубы должно быть в пределах от 420 мм до 480 мм, ширина сиденья скамьи не менее 250 мм.

6.4 Театральные кресла

6.4.1 Размеры театральных кресел должны соответствовать указанным на рисунках 32 и 33.

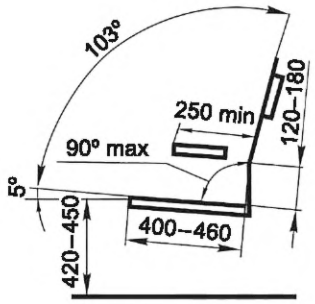

Рисунок 32

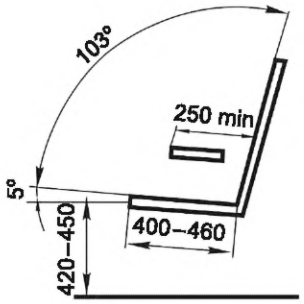

Рисунок 33

6.4.2 Ширина сиденья кресла должна быть не менее 420 мм.

6.4.3 Ширина кресла по осям подлокотников должна быть не менее 480 мм.

6.4.4 Ось вращения сиденья рекомендуется размещать на расстоянии 0,3 его глубины от спинки кресла.

6.5 Пассажирские кресла и диваны

6.5.1 Угол наклона сиденья кресла должен быть от 3° до 10°. Нерегулируемый угол между сиденьем и спинкой должен быть от 100° до 125°, регулируемый — от 100° до 135°.

6.5.2 Ширина сиденья в наиболее широкой части должна быть не менее 400 мм.

6.5.3 Ширина одноместного сиденья по осям подлокотников должна быть не менее 480 мм.

6.5.4 Высота подлокотников должна быть для кресел с жестким и полумягким сиденьями от 180 до 235 мм, с мягким сиденьем — от 150 до 200 мм.

Угол наклона подлокотников должен соответствовать углу наклона сиденья.

6.5.5 Высота сиденья над палубой должна быть от 420 до 460 мм. Высота поясничного упора для жестких и полумягких сидений должна быть от 120 до 200 мм, мягких — от 100 до 150 мм.

6.5.6 Ширина одного посадочного места пассажирских диванов должна быть не менее 500 мм.

6.6 Кровати

6.6.1 Размеры спальных мест кроватей, коек и рундуков должны соответствовать указанным на рисунке 34 и в таблице 14.

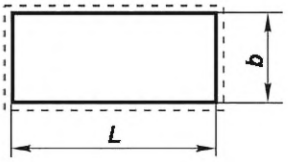

Рисунок 34

Таблица 14

В миллиметрах

Наименование изделий	Размеры места для лежания, не менее	
	Длина *L*	Ширина *b*
Кровать, койка	2000	800
Диван для лежания	1800	700
Койка лазаретная	2100	900
Кушетка медицинская	1750	600

Примечания

1 Размеры спальных мест даны без учета размеров ограждений.

2 По согласованию с заказчиком, допускается отступление от указанных размеров в пределах, регламентируемых стандартами на койки.

6.6.2 Высота над палубой верхней плоскости матраца в кроватях и койках должна быть от 450 до 555 мм.

6.6.3 Внутренняя высота ящиков рундуков должна быть не менее 80 мм. Внутренняя высота отделений рундуков — не менее 180 мм.

Размеры ящиков рундуков определяют в зависимости от конструкции и размеров изделий, в состав которых они входят.

6.6.4 При необходимости, в обоснованных случаях допускается уменьшение значений длины и ширины спальных мест в пределах, определяемых действующими медико-техническими требованиями заказчика.

6.7 Изделия для установки теле- и аудиотехники

6.7.1 Размеры изделий для установки теле- и аудиотехники должны соответствовать указанным на рисунке 35.

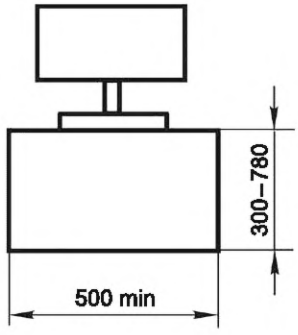

Рисунок 35

6.7.2 Глубина изделий должна быть от 380 до 600 мм в зависимости от типа устанавливаемой аппаратуры.

Примечание — Высоту до центра экрана телевизора в зависимости от назначения помещения целесообразно принимать по согласованию с заказчиком.

7 Функциональные размеры немеханического оборудования

Размеры зашивки для умывальника должны быть не менее указанных на рисунке 36.

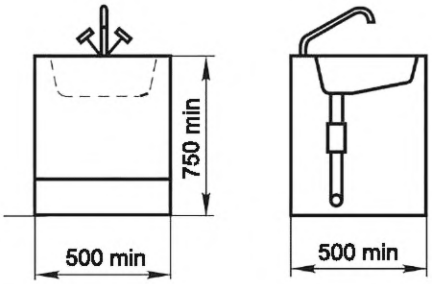

Рисунок 36

Библиография

[1] Конвенция о труде 2006 года в морском судоходстве (КТМС) (НД 2-080101-015 Руководство по внедрению и применению положений Конвенции 2006 года о труде в морском судоходстве (издание 2023 года)

УДК 629.5.042:684.4:006.35 ОКС 47.020.80

Ключевые слова: мебель, немеханическое оборудование, функциональные размеры

Редактор *Н.В. Таланова*
Технический редактор *В.Н. Прусакова*
Корректор *С.И. Фирсова*
Компьютерная верстка *И.Ю. Литовкиной*

Сдано в набор 21.10.2024. Подписано в печать 05.11.2024. Формат 60×84⅛. Гарнитура Ариал.
Усл. печ. л. 2,79. Уч-изд. л. 2,23.

Подготовлено на основе электронной версии, предоставленной разработчиком стандарта

Создано в единичном исполнении в ФГБУ «Институт стандартизации»
для комплектования Федерального информационного фонда стандартов,
117418 Москва, Нахимовский пр-т, д. 31, к. 2.

gost.e-ecolog.ru gost.e-ecolog.ru

gost.e-ecolog.ru