ФЕДЕРАЛЬНОЕ АГЕНТСТВО

ПО ТЕХНИЧЕСКОМУ РЕГУЛИРОВАНИЮ И МЕТРОЛОГИИ

НАЦИОНАЛЬНЫЙ СТАНДАРТ РОССИЙСКОЙ ФЕДЕРАЦИИ

ГОСТ Р 50077— 2025

ПРОФИЛИ ПРЕССОВАННЫЕ КОСОУГОЛЬНЫЕ УГОЛКОВОГО СЕЧЕНИЯ ИЗ АЛЮМИНИЕВЫХ И МАГНИЕВЫХ СПЛАВОВ

Сортамент

Издание официальное

Москва
Российский институт стандартизации
2025

gost.e-ecolog.ru

Предисловие

1 РАЗРАБОТАН Ассоциацией «Объединение производителей, поставщиков и потребителей алюминия» (Алюминиевая Ассоциация)

2 ВНЕСЕН Техническим комитетом по стандартизации ТК 099 «Алюминий»

3 УТВЕРЖДЕН И ВВЕДЕН В ДЕЙСТВИЕ Приказом Федерального агентства по техническому регулированию и метрологии от 16 января 2025 г. № 12-ст

4 ВЗАМЕН ГОСТ Р 50077—92

*Правила применения настоящего стандарта установлены в статье 26 Федерального закона от 29 июня 2015 г. № 162-ФЗ «О стандартизации в Российской Федерации». Информация об изменениях к настоящему стандарту публикуется в ежегодном (по состоянию на 1 января текущего года) информационном указателе «Национальные стандарты», а официальный текст изменений и поправок — в ежемесячном информационном указателе «Национальные стандарты». В случае пересмотра (замены) или отмены настоящего стандарта соответствующее уведомление будет опубликовано в ближайшем выпуске ежемесячного информационного указателя «Национальные стандарты». Соответствующая информация, уведомление и тексты размещаются также в информационной системе общего пользования — на официальном сайте Федерального агентства по техническому регулированию и метрологии в сети Интернет (*gost.e-ecolog.ru

© Оформление. ФГБУ «Институт стандартизации», 2025

Настоящий стандарт не может быть полностью или частично воспроизведен, тиражирован и распространен в качестве официального издания без разрешения Федерального агентства по техническому регулированию и метрологии

НАЦИОНАЛЬНЫЙ СТАНДАРТ РОССИЙСКОЙ ФЕДЕРАЦИИ

ПРОФИЛИ ПРЕССОВАННЫЕ КОСОУГОЛЬНЫЕ УГОЛКОВОГО СЕЧЕНИЯ ИЗ АЛЮМИНИЕВЫХ И МАГНИЕВЫХ СПЛАВОВ

Сортамент

Extruded oblique angle section shapes of aluminium and magnesium alloys. Dimensions

Дата введения — 2025—06—01
с правом досрочного применения

1 Область применения

Настоящий стандарт устанавливает сортамент прессованных косоугольных профилей уголкового сечения из алюминия, алюминиевых и магниевых сплавов, изготовляемых методом горячего прессования.

2 Нормативные ссылки

В настоящем стандарте использованы нормативные ссылки на следующие стандарты:
ГОСТ 8617 Профили прессованные из алюминия и алюминиевых сплавов. Технические условия
ГОСТ 19657 Профили прессованные из магниевых сплавов. Технические условия

Примечание — При пользовании настоящим стандартом целесообразно проверить действие ссылочных стандартов в информационной системе общего пользования — на официальном сайте Федерального агентства по техническому регулированию и метрологии в сети Интернет или по ежегодному информационному указателю «Национальные стандарты», который опубликован по состоянию на 1 января текущего года, и по выпускам ежемесячного информационного указателя «Национальные стандарты» за текущий год. Если заменен ссылочный стандарт, на который дана недатированная ссылка, то рекомендуется использовать действующую версию этого стандарта с учетом всех внесенных в данную версию изменений. Если заменен ссылочный стандарт, на который дана датированная ссылка, то рекомендуется использовать версию этого стандарта с указанным выше годом утверждения (принятия). Если после утверждения настоящего стандарта в ссылочный стандарт, на который дана датированная ссылка, внесено изменение, затрагивающее положение, на которое дана ссылка, то это положение рекомендуется применять без учета данного изменения. Если ссылочный стандарт отменен без замены, то положение, в котором дана ссылка на него, рекомендуется применять в части, не затрагивающей эту ссылку.

3 Основные параметры

3.1 Профили подразделяют:
- на остроугольные:
- со срезом наклонной полки, параллельным горизонтальной полке (рисунок 1);
- со срезом наклонной полки, перпендикулярным сторонам наклонной полки (рисунок 2);
- тупоугольные:
- со срезом наклонной полки, параллельным горизонтальной полке (рисунок 3);
- со срезом наклонной полки, перпендикулярным сторонам наклонной полки (рисунок 4).

3.2 Номера профилей и их размеры должны соответствовать указанным на рисунках 1—4 и в таблицах 1—4.

Издание официальное

Таблица 1 — Номера профилей, размеры и теоретическая масса

Номер профиля	Размеры, мм						Угол между полками, α	Площадь сечения, см^2	Диаметр описанной окружности, мм	Теоретическая масса 1 м сплава, кг	
	H	*B*	*S*	S_1	*R*	*r*				алюминиевого	магниевого
510014	23	38	4	4	5	1	45°00’	2,59	40	0,738	0,466
510001	38,7	48	3	8	4	—	82°30’	4,771	58	1,36	0,859
510002	39	48	3	8	4	—	88°00’	4,796	61	1,367	0,863
510023	40	58	19	7	2,5	0,5	78°00’	10,436	66	2,974	1,878
510015	40,5	42,5	4	7,5	5	0,5	85°00’	4,551	56	1,297	0,819
510016	42	45	4	12	3,5	0,5	82°42’	6,551	58	1,867	1,179
510005	45	86	3,5	5	5	1	84°56’	5,758	94	1,641	1,036
510020	61	67	5	8	5	0,5	72°00’	8,122	81	2,315	1,462
510017	65	70	14	10	5	0,5	83°00’	14,763	90	4,207	2,657
510008	65	90	15	25	3	2	79°00’	28,019	103	7,986	5,044
510009	65	116	18	25	3	3	79°00’	35,727	124	10,182	6,431
510021	67	60	9	5	5	0,5	81°00’	8,699	84	2,479	1,566
510018	70	51	16	20	5	—	85°36’	18,134	84	5,168	3,264
510010	70	66	13	4	5	1	85°30’	11,301	93	3,221	2,034
510011	105	52	5,5	9	8	—	77°00’	10,199	112	2,907	1,836
510013	107,5	52,5	5,5	11,5	8	—	77°00’	11,497	114	3,277	2,07

Примечания

1 Значения радиусов (*r*), не приведенные в таблице, должны соответствовать требованиям ГОСТ 8617 и ГОСТ 19657.

2 Радиусы притупления острых кромок (r_1, r_2, r_3, r_4) должны соответствовать требованиям ГОСТ 8617 и ГОСТ 19657.

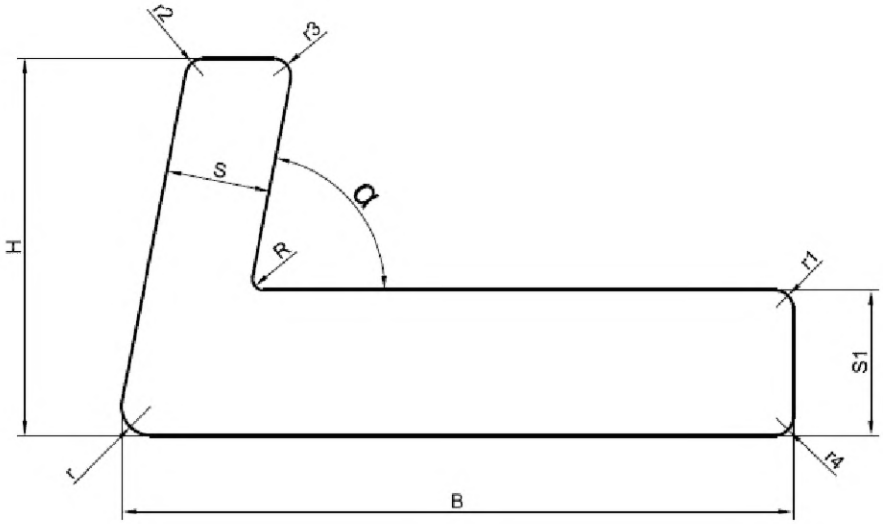

B — длина; *H* — высота; *S*, S_1 — толщина; *r*, r_1, r_2, r_3, r_4 — радиусы притупления; *R* — радиус скругления

Рисунок 1 — Основные размеры остроугольных профилей со срезом наклонной полки, параллельным горизонтальной полке

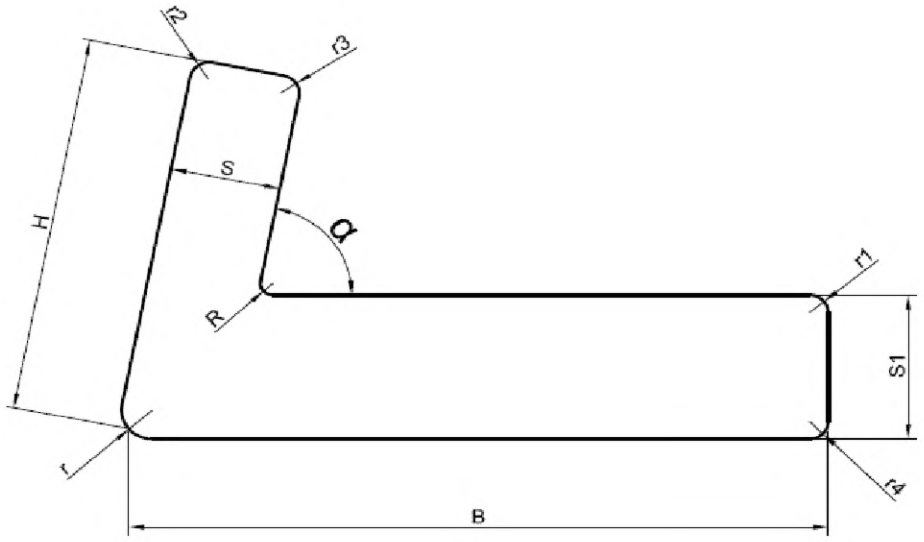

B — длина; *H* — высота; *S*, S_1 — толщина; *r*, r_1, r_2, r_3, r_4 — радиусы притупления; *R* — радиус скругления

Рисунок 2 — Основные размеры остроугольных профилей со срезом наклонной полки, перпендикулярным сторонам наклонной полки

Таблица 2 — Номера профилей, размеры и теоретическая масса

Номер профиля	Размеры, мм						Угол между полками, α	Площадь сечения, см^2	Диаметр описанной окружности, мм	Теоретическая масса 1 м сплава, кг	
	H	*B*	*S*	S_1	*R*	*r*				алюминиевого	магниевого
510041	15	15	1,5	1,5	2	—	81°30’	0,435	20	0,124	0,078
510042	15	15	1,5	1,5	2	—	85°00’	0,436	20	0,124	0,078
510043	18	18	1	1	2	—	60°33’	0,357	21	0,102	0,064
510044	20	15	2	2	2	—	80°00’	0,664	23	0,189	0,119
510045	20	15	1,5	1,5	2	—	83°00’	0,51	24	0,145	0,092
510046	20	18	1,5	1,5	2	—	87°00’	0,556	26	0,158	0,1
510047	20	20	1,5	1,5	2	—	60°00’	0,575	23	0,164	0,103
510048	20	20	1,5	1,5	2	—	64°00’	0,578	24	0,165	0,104
510049	20	20	1,5	1,5	2	—	69°00’	0,581	24	0,165	0,104
510050	20	20	1,5	1,5	2	—	75°00’	0,583	25	0,166	0,105
510051	20	20	1,5	1,5	2	—	77°00’	0,584	26	0,166	0,105
510052	20	20	1,5	1,5	2	—	80°00’	0,585	26	0,167	0,105
510053	20	20	1,5	1,5	2	—	83°00’	0,585	27	0,167	0,105
510054	20	20	1,5	1,5	2	—	85°00’	0,586	27	0,167	0,105
510055	20	20	2	2	2	—	75°00’	0,76	25	0,217	0,137
510056	20	20	2	2	2	—	77°30’	0,762	26	0,217	0,137
510057	20	20	2	2	2	—	80°00’	0,764	26	0,218	0,137
510058	20	20	2	2	2	—	83°00’	0,766	27	0,218	0,138
510059	23	23	4	3	4	—	84°00’	1,518	31	0,433	0,273
510060	24,6	19,6	1,2	1,2	3	—	80°00’	0,539	29	0,154	0,097
510061	25	15	1	1,5	2	—	71°00’	0,467	26	0,133	0,084
510062	25	15	1	1,5	2	—	84°00’	0,469	28	0,134	0,084
510063	25	16	1,5	1,5	1,5	0,5	75°00’	0,592	27	0,169	0,107
510064	25	20	1,5	2,5	2	—	82°00’	0,842	30	0,24	0,152

Продолжение таблицы 2

Номер профиля	Размеры, мм						Угол между полками, α	Площадь сечения, см^2	Диаметр описанной окружности, мм	Теоретическая масса 1 м сплава, кг	
	H	*B*	*S*	S_1	*R*	*r*				алюминиевого	магниевого
510065	25	20	2	2,5	3	—	73°41’	0,962	28	0,274	0,173
510066	25	24	3	4	3,5	1	86°00’	1,609	34	0,458	0,29
510067	25	25	1,5	1,5	2	—	60°00’	0,725	29	0,207	0,13
510068	25	25	1,5	1,5	2,5	—	74°00’	0,74	31	0,211	0,133
510069	25	25	1,5	1,5	2	—	77°00’	0,734	32	0,209	0,132
510070	25	25	1,5	1,5	2	—	83°00’	0,735	33	0,21	0,132
510072	25	25	1,8	2,4	3	—	84°42’	1,026	34	0,192	0,185
510073	25	25	2	2	4	—	55°00’	0,977	28	0,279	0,176
510074	25	25	2	2	2	—	58°00’	0,942	29	0,268	0,169
510075	25	25	2	2	3	—	70°00’	0,972	31	0,277	0,175
510338	25	25	2	2	2	0,5	74°00’	0,959	31	0,273	0,173
510076	25	25	2	2	2	—	77°00’	0,962	32	0,274	0,173
510077	25	25	2	2	2	—	80°00’	0,964	33	0,275	0,173
510078	25	25	2	2	2	—	82°00’	0,965	33	0,275	0,174
510079	25	25	2	2	2	—	84°00’	0,966	34	0,275	0,174
510080	25	25	2,4	2,4	3,2	—	77°54’	1,16	32	0,331	0,209
510081	25	25	2,4	2,4	3,2	—	85°06’	1,163	34	0,332	0,209
510082	25	25	2,5	2,5	2	—	81°00’	1,188	33	0,339	0,214
510083	25	25	3,2	3,2	3,2	—	80°00’	1,507	33	0,43	0,271
510084	25,3	14,2	2	2	2	4	80°45’	0,708	27	0,202	0,127
510085	27,4	26,4	2	6	3	2	73°00’	1,961	33	0,559	0,353
510086	29	25	2,4	2,4	2,4	—	67°30’	1,229	33	0,35	0,221
510087	29,2	29,2	2,5	2,5	3	2	71°00’	1,389	36	0,396	0,25
510088	30	18	2	1,5	2	—	78°00’	0,845	32	0,241	0,152

Продолжение таблицы 2

Номер профиля	Размеры, мм						Угол между полками, α	Площадь сечения, см^2	Диаметр описанной окружности, мм	Теоретическая масса 1 м сплава, кг	
	H	*B*	*S*	S_1	*R*	*r*				алюминиевого	магниевого
510089	30	20	1,5	2	2	—	77°00’	0,824	33	0,235	0,148
510090	30	20	1,5	2	2	—	81°00’	0,826	34	0,235	0,149
510091	30	20	2,5	2	3	—	82°40’	1,118	34	0,319	0,201
510092	30	25	3	2,5	3	—	78°00’	1,459	36	0,416	0,263
510093	30	25	5	4	5	—	85°30’	2,347	38	0,669	0,422
510094	30	27	3	5	5	—	84°00’	2,147	38	0,612	0,386
510095	30	27	3	5	5	—	87°30’	2,152	40	0,613	0,387
510096	30	30	1,5	1,5	2,5	—	55°30’	0,879	34	0,25	0,158
510097	30	30	2	2	2	—	77°54’	1,163	39	0,331	0,209
510098	30	30	2	2	2	—	79°15’	1,163	39	0,332	0,209
510099	30	30	2	2	2	—	83°00’	1,166	40	0,332	0,21
510100	30	30	3	3	3	—	70°00’	1,701	37	0,485	0,306
510101	30	30	3	3	3	—	80°00’	1,719	39	0,49	0,309
510103	30	30	3	3	3	—	85°00’	1,72	40	0,482	0,309
510104	30	30	4	3	3	—	85°00’	1,992	41	0,568	0,358
510105	31	25	2,5	4,8	3	—	82°00’	1,858	38	0,53	0,334
510106	31	25	2,5	4,8	3	—	86°00’	1,867	39	0,532	0,336
510107	31,4	24,9	2,6	2,6	2,5	2,5	45°00’	1,301	32	0,371	0,234
510108	32	24	3	4	3,5	—	85°00’	1,82	38	0,519	0,328
510109	32	25	2,3	2,3	2,3	—	70°00’	1,253	35	0,357	0,226
510339	32	30,5	3	5	4	—	80°00’	2,349	41	0,669	0,423
510110	32	32	4	6	4	1	84°00’	2,971	43	0,847	0,535
510111	34	29,1	3	3	6	1,5	74°00’	1,88	40	0,536	0,338
510112	34,5	29,5	3	3	6	1,5	74°00’	1,907	40	0,544	0,343

Продолжение таблицы 2

Номер профиля	Размеры, мм						Угол между полками, α	Площадь сечения, см^2	Диаметр описанной окружности, мм	Теоретическая масса 1 м сплава, кг	
	H	*B*	*S*	S_1	*R*	*r*				алюминиевого	магниевого
510113	35	25	3	4	4	—	70°00’	1,929	38	0,55	0,347
510114	35	25	3	4	4	0,5	84°29’	1,959	41	0,558	0,353
510340	35	30	4,3	5	4	—	87°30’	2,819	45	0,803	0,507
510386	35	32	3	6	4	0,5	78°00’	2,785	43	0,794	0,501
510115	35	35	2,5	2,5	3	—	83°00’	1,703	47	0,485	0,307
510116	35	35	4	4	4	0,5	70°00’	2,623	43	0,748	0,472
510377	35	35	4	5,5	5	1	75°00’	3,11	44	0,886	0,56
510117	35	35	5	3,5	3	—	86°30’	2,811	48	0,801	0,506
510118	35,2	35	4	3	4	0,5	84°30’	2,367	47	0,675	0,426
510119	35,4	35	4	3	4	0,5	82°00’	2,371	47	0,676	0,427
510120	36	25	2,4	2,4	3	—	84°00’	1,424	42	0,406	0,256
510121	36	25	3	3	3	0,5	77°40’	1,745	40	0,497	0,314
510122	36	35	5	3	3	—	84°00’	2,705	48	0,771	0,487
510123	36	36	6	6	4	—	85°00’	3,968	49	1,131	0,714
510124	37,4	24	3	4	4	2	81°25’	1,976	42	0,563	0,356
510125	38	25	2,4	2,4	2,4	—	82°00’	1,462	43	0,417	0,263
510395	38	28	7,5	6	2,5	0,5	85°00’	4,053	45	1,155	0,73
510391	38	32	3	3	3	—	78°00’	2,016	45	0,574	0,363
510126	38	32	3	3	3	0,5	80°00’	2,018	46	0,575	0,363
510127	38	32	3	3	3	—	81°40’	2,021	47	0,576	0,364
510376	38	32	3	3	3	—	84°00’	2,024	47	0,577	0,364
510128	38	35	5	2,5	3	—	85°00’	2,659	50	0,758	0,479
510132	38,5	37	10,5	12,5	5	0,5	85°40’	7,313	52	2,084	1,316
510133	38,6	38,6	2,5	2,5	3	2	60°37’	1,84	48	0,525	0,331

Продолжение таблицы 2

Номер профиля	Размеры, мм						Угол между полками, α	Площадь сечения, см^2	Диаметр описанной окружности, мм	Теоретическая масса 1 м сплава, кг	
	H	*B*	*S*	S_1	*R*	*r*				алюминиевого	магниевого
510134	39,2	29,2	2,5	2,5	3	2	71°00’	1,639	43	0,467	0,295
510135	39,2	39,2	3	3	3	2	71°45’	2,244	48	0,64	0,404
510136	40	20	2	3	4	0,5	78°35’	1,373	42	0,391	0,247
510137	40	25	3	4	4	0,5	79°00’	2,099	44	0,598	0,378
510138	40	25	4	3	4	0,5	79°00’	2,249	44	0,641	0,405
510139	40	25	4	3	4	—	87°00’	2,262	46	0,645	0,407
510140	40	28	2,5	5	3	—	86°00’	2,286	47	0,652	0,411
510141	40	28	2,5	5	3	—	87°40’	2,29	48	0,653	0,412
510142	40	30	1,5	1,5	2	—	66°00’	1,029	43	0,293	0,185
510143	40	30	3	4	4	0,5	74°16’	2,29	45	0,653	0,412
510341	40	30	3	5	3	—	85°54’	2,56	48	0,73	0,461
510342	40	30	4	7	4	—	87°35’	3,444	49	0,982	0,62
510387	40	35	2	3,5	4	—	88°00’	1,989	52	0,567	0,358
510343	40	36	4,5	8	2,5	—	80°00’	4,258	50	1,214	0,766
510144	40	40	2,5	2,5	5	0,5	72°00’	1,994	49	0,568	0,359
510145	40	40	2,5	2,5	2,5	—	84°00’	1,947	54	0,555	0,35
510344	40	40	3	3	5	—	57°20’	2,321	64	0,662	0,418
510146	40	40	3	3	4	—	66°00’	2,315	48	0,66	0,417
510147	40	40	3	3	4	—	75°00’	2,333	50	0,665	0,42
510148	40	40	3	3	2	0,5	79°00’	2,302	52	0,656	0,414
510149	40	40	3	3	2	—	84°00’	2,311	54	0,658	0,416
510150	40	40	3,5	3,5	3,5	0,5	84°00’	2,695	54	0,768	0,485
510151	40	40	4	4	4	0,5	78°00’	3,049	51	0,869	0,549
510152	40,2	30	2,5	4	5	—	76°52’	2,154	46	0,614	0,388

Продолжение таблицы 2

Номер профиля	Размеры, мм						Угол между полками, α	Площадь сечения, см^2	Диаметр описанной окружности, мм	Теоретическая масса 1 м сплава, кг	
	H	*B*	*S*	S_1	*R*	*r*				алюминиевого	магниевого
510153	40,2	38	10	4	5	1	85°00’	5,149	53	1,467	0,927
510154	41	40	12	5	5	0,5	82°00’	6,263	54	1,785	1,127
510155	42	25	3	6	4	1	87°30’	2,606	48	0,743	0,469
510156	42	30	3	4	4	1	87°50’	2,371	51	0,676	0,427
510157	42	31	4	12	4	—	82°00’	4,847	49	1,381	0,872
510158	42	36	4,5	9,5	3	0,5	80°00’	4,804	51	1,369	0,865
510159	42	40	5	4	5	1	78°00’	3,523	53	1,004	0,634
510160	42,8	30	4	8	4	—	87°35’	3,813	51	1,087	0,686
510161	43	38	2,5	2,5	2,5	—	77°30’	1,966	52	0,56	0,354
510162	43	40	7,5	6,5	5	—	86°15’	5,366	57	1,529	0,966
510345	44	38	7	3,2	5	—	86°00’	4,113	56	1,172	0,74
510163	45	28	2	2	2,5	0,5	80°00’	1,43	49	0,407	0,257
510164	45	28	2	2	2,4	—	82°00’	1,43	50	0,407	0,257
510165	45	35	2,5	2,5	3	—	83°00’	1,933	54	0,557	0,353
510166	45	40	3,5	3	4	0,5	74°20’	2,686	54	0,766	0,483
510167	46	45	4	7	3	—	85°19’	4,705	62	1,341	0,847
510168	47	35	2,5	6	3,5	—	88°50’	3,149	58	0,897	0,567
510169	47	45	3	3,5	5	—	80°58’	2,934	61	0,836	0,528
510172	48	40,2	5	16	4	0,5	84°00’	7,921	60	2,258	1,426
510173	49,25	39,25	3	3	3	2	71°45’	2,55	55	0,727	0,459
510174	49,7	24,9	2,6	2,6	2,5	2,5	45°00’	1,776	52	0,506	0,32
510175	50	30	3	3	3	1,5	78°30’	2,31	54	0,658	0,416
510176	50	30	4	3	4	—	82°00’	2,805	55	0,799	0,505
510177	50	30	3,5	4	5	—	80°00’	2,833	54	0,814	0,514

Продолжение таблицы 2

Номер профиля	Размеры, мм						Угол между полками, α	Площадь сечения, см^2	Диаметр описанной окружности, мм	Теоретическая масса 1 м сплава, кг	
	H	*B*	*S*	S_1	*R*	*r*				алюминиевого	магниевого
510346	50	32	2,5	2,5	3	0,5	65°00’	1,982	51	0,565	0,357
510347	50	32	2,5	2,5	3	0,5	74°30’	1,996	54	0,569	0,359
510348	50	32	6	3	3	—	77°00’	3,751	54	1,069	0,675
510178	50	35	2,5	5	5	—	87°00’	2,926	60	0,834	0,527
510179	50	36	3	4	4	—	84°10’	2,848	59	0,812	0,513
510180	50	45	4	7	5	—	85°50’	4,909	65	1,399	0,884
510349	50	45	12	5	4	—	88°30’	7,665	66	2,184	1,38
510181	50	47	9	12	4	1	81°00’	8,91	64	2,539	1,604
510182	50	48	7	7	8	—	79°50’	6,463	64	1,842	1,163
510183	50	50	3	3	4	—	78°00’	2,936	64	0,837	0,529
510184	50	50	4	4	4	—	58°00’	3,766	57	1,073	0,678
510185	50	50	4	4	4	—	66°00’	3,808	60	1,085	0,685
510186	50	50	4	4	4	—	75°00’	3,841	62	1,095	0,691
510187	50	50	5	5	5	0,5	72°00’	4,736	62	1,35	0,852
510188	50	50	5	5	5	0,5	85°30’	4,793	68	1,366	0,863
510189	50	50	5	5	5	0,5	87°45’	4,799	69	1,368	0,864
510190	50	50	6	6	5	0,5	87°56’	5,686	69	1,621	1,024
510191	50	50	6,5	6,5	6	—	87°50’	6,148	69	1,752	1,107
510192	51	37	3	4	2,5	—	75°00’	2,872	57	0,818	0,517
510193	52	28	2,5	5	3	—	87°40’	2,59	58	0,738	0,466
510194	52	42	3,5	3,5	5	0,5	84°30’	3,22	64	0,918	0,58
510195	52	42	3,5	3,5	5	0,5	82°30’	3,219	63	0,917	0,579
510196	52	43	4	4	4	0,5	83°20’	3,663	64	1,044	0,659
510197	52	43	4	4	4	0,5	88°40’	3,673	67	1,047	0,661

Продолжение таблицы 2

Номер профиля	Размеры, мм						Угол между полками, α	Площадь сечения, см^2	Диаметр описанной окружности, мм	Теоретическая масса 1 м сплава, кг	
	H	*B*	*S*	S_1	*R*	*r*				алюминиевого	магниевого
510198	52	50	4	8	8	—	65°00’	5,757	61	1,641	1,036
510199	53	50	6,5	14	6	—	85°00’	9,519	70	2,713	1,713
510200	54,5	53	6	3,5	3,5	0,5	87°00’	4,931	74	1,405	0,888
510201	55	25	2,5	2,5	3	—	67°00’	1,936	55	0,552	0,348
510202	55	35	3,5	3,5	4	0,5	69°45’	3,027	56	0,863	0,545
510203	55	35	5	9	4	—	85°27’	5,447	63	1,552	0,98
510205	55	41	6,5	12	6,5	—	82°25’	7,701	65	2,195	1,386
510206	55	45	4	10	4	—	89°02’	6,326	70	1,803	1,139
510207	55	45	4	10	5	1	88°40’	6,342	70	1,807	1,142
510208	55	46	6	5	4	3	85°00’	5,29	69	1,508	0,952
510209	55	47	4	6	5	5	73°00’	4,69	64	1,337	0,844
510210	55	47	12	8	5	0,5	84°00’	9,35	69	2,665	1,683
510211	55,8	44,8	5	3,5	4	1	77°30’	4,183	65	1,192	0,753
510212	55,9	44,9	4	3,5	4	1	86°20’	3,695	70	1,053	0,665
510213	56,5	49	5	3,5	4	—	77°40’	4,369	68	1,245	0,786
510214	56,5	49	5	4	4	0,5	87°23’	4,613	73	1,315	0,83
510215	56,5	49	6	4	4	—	86°40’	5,134	73	1,463	0,924
510216	57	54	9	4	5	—	84°30’	6,947	75	1,98	1,251
510217	57	56	8	5	5	0,5	86°58’	6,997	78	1,994	1,26
510218	58	28	2	1,5	3	—	73°00’	1,568	59	0,447	0,282
510350	58	35	3	3	3	—	75°00’	2,72	60	0,762	0,489
510219	58	48	5,5	4	4	1	86°00’	4,91	73	1,399	0,884
510220	58	48	6,5	4	4	1	76°30’	5,399	68	1,539	0,972
510221	58,2	48	17	17	4	—	85°13’	14,953	73	4,262	2,692

Продолжение таблицы 2

Номер профиля	Размеры, мм						Угол между полками, α	Площадь сечения, см^2	Диаметр описанной окружности, мм	Теоретическая масса 1 м сплава, кг	
	H	*B*	*S*	S_1	*R*	*r*				алюминиевого	магниевого
510222	58,3	38,3	2,5	3	3	2	56°00’	2,482	59	0,707	0,447
510223	58,3	58,3	4	4	3	2	56°00’	4,38	66	1,248	0,788
510224	59	57	5	11	5	0,5	86°58’	8,692	80	2,477	1,565
510225	59	57	5	11	5	0,5	88°00’	8,701	81	2,48	1,566
510226	60	42	4	10	6	—	73°00’	6,119	65	1,744	1,101
510227	60	42	4	10	6	—	78°00’	6,175	67	1,76	1,111
510228	60	42	10	10	6	—	72°00’	8,94	65	2,548	1,609
510229	60	46	5	19	6	—	70°00’	10,145	66	2,891	1,826
510351	60	59	8	7	6	—	88°00’	8,433	83	2,403	1,518
510230	60	60	5	5	4	—	58°00’	5,604	69	1,597	1,009
510382	60	60	8,5	7	6	0,5	71°00’	8,578	74	2,445	1,544
510231	61,2	40	4	8	4	0,5	78°30’	5,287	67	1,507	0,952
510232	61,2	44	3,5	6,5	4	0,5	62°00’	4,653	64	1,326	0,838
510233	62	30	2	3	3	—	80°24’	2,094	65	0,597	0,377
510234	62	53,2	27	7	5	1	85°00’	18,288	78	5,212	3,292
510235	64	39	4	24	5	—	85°40’	10,797	73	3,077	1,943
510236	64	50	6	4	4	1	87°35’	5,625	80	1,603	1,012
510237	64,9	39,9	3	2	3	2	86°30’	2,693	74	0,678	0,485
510238	65	35	4	4	3	0,5	70°00’	3,8	66	1,083	0,684
510240	65	35	4	6	4	—	77°28’	4,445	68	1,267	0,8
510378	65	38	5	13	4	0,5	53°15’	6,708	65	1,912	1,207
510241	65	41	9,5	31	5	1	85°30’	15,578	74	4,44	2,804
510242	65	42	5	9	5	—	68°2’	6,42	68	1,83	1,156
510243	65	42	6	5	3	—	89°00’	5,715	77	1,629	1,029

Продолжение таблицы 2

Номер профиля	Размеры, мм						Угол между полками, α	Площадь сечения, см^2	Диаметр описанной окружности, мм	Теоретическая масса 1 м сплава, кг	
	H	*B*	*S*	S_1	*R*	*r*				алюминиевого	магниевого
510352	65	45	7	5	4	1	78°40’	6,414	73	1,828	1,154
510353	65	51	13,5	7	5	0,5	70°51’	11,026	72	3,142	1,985
510379	65	53	5	13	4	0,5	53°15’	8,658	67	2,467	1,558
510380	65	53	5	13	4	0,5	60°37’	8,903	69	2,537	1,602
510244	65	58	2,5	2,5	2,5	—	74°00’	3,012	77	0,858	0,542
510245	65	65	3,5	5	5	—	78°00’	5,381	84	1,534	0,969
510354	65	65	10	10	5	—	66°00’	11,545	78	3,29	2,078
510246	67	42	7	25	5	0,5	84°40’	13,183	76	3,757	2,373
510355	67	50	5	4	5	—	86°00’	5,197	81	1,481	0,935
510356	67	52	6	4	5	—	79°50’	5,883	78	1,677	1,059
510357	67	52	6	5	4	—	81°00’	6,313	79	1,799	1,136
510247	67	53	5,5	4	5	—	82°00’	5,619	80	1,601	1,011
510248	67	56	5,5	4	5	—	80°00’	5,732	81	1,634	1,032
510249	67	56	6	5	5	1	80°00’	6,53	81	1,861	1,175
510250	67	58	4,5	4	5	—	79°00’	5,189	81	1,479	0,934
510251	67	58	5	5	5	1	79°00’	6,017	81	1,715	1,083
510252	67	65	12	14	5	—	87°51’	15,455	92	4,405	2,782
510374	68	22	2	2	3	0,5	87°30’	1,779	71	0,507	0,32
510389	68	23	2	8	2	—	85°00’	3,02	70	0,861	0,544
510253	68	35	10,5	4	4	0,5	86°00’	8,114	74	2,312	1,46
510254	68	53	5,5	4	5	—	81°30’	5,674	81	1,617	1,021
510255	68	53	7	5	5	1	82°00’	7,07	81	2,015	1,273
510256	68	56	5	4	5	—	87°00’	5,489	86	1,564	0,988
510257	68	56	5	5	5	1	87°00’	5,994	86	1,708	1,079

Продолжение таблицы 2

Номер профиля	Размеры, мм						Угол между полками, α	Площадь сечения, см^2	Диаметр описанной окружности, мм	Теоретическая масса 1 м сплава, кг	
	H	*B*	*S*	S_1	*R*	*r*				алюминиевого	магниевого
510258	68	56	6	4	5	—	85°30’	6,123	85	1,745	1,102
510259	68	56	6	5	5	1	85°30’	6,616	85	1,886	1,191
510260	68	61	8	5	5	0,5	80°50’	8,085	85	2,304	1,455
510261	68	62	7	5	5	0,5	72°00’	7,452	81	2,124	1,341
510262	69	52	6	4,5	5	—	66°15’	6,146	74	1,752	1,106
519263	70	20	4,5	4,5	8	3,5	30°00’	3,418	107	0,974	0,615
510264	70	55	4	4	4	1	85°50’	4,866	86	1,387	0,876
510265	70	55	5	4	4	1	75°50’	5,489	80	1,564	0,988
510266	70	55	5	4	4	1	80°00’	5,504	82	1,569	0,991
510267	70	55	5	4	4	1	85°50’	6,523	86	1,574	0,994
510268	70	55	7	4	5	1	79°50’	6,828	82	1,946	1,229
510269	70	55	8	4	4	1	75°40’	7,415	80	2,113	1,335
510270	70	55	8	4	5	1	86°30’	7,514	87	2,142	1,353
510271	70	55	8	5	5	1	86°30’	7,981	87	2,275	1,437
510272	70	55	9	4	4	1	80°30’	8,097	83	2,308	1,457
510273	70	55	9	5	5	1	79°50’	8,569	83	2,442	1,542
510274	70	55	11	5	5	1	73°00’	9,728	79	2,773	1,751
510275	70	55	12	5	5	1	81°00’	10,476	83	2,986	1,886
510276	70	60	6	8	5	—	88°41’	8,566	91	2,441	1,542
510392	70	60	7,5	7,5	3	1	78°00’	9,079	84	2,588	1,634
510358	70	65	10	9	5	—	81°50’	11,882	89	3,386	2,139
510359	70	65	14	9	5	1	89°20’	14,427	95	4,112	2,597
510277	70	70	6	6	6	0,5	78°00’	8,062	90	2,298	1,451
510360	70	70	6	6	5	0,5	88°45’	8,089	98	2,305	1,456

Продолжение таблицы 2

Номер профиля	Размеры, мм						Угол между полками, α	Площадь сечения, см^2	Диаметр описанной окружности, мм	Теоретическая масса 1 м сплава, кг	
	H	*B*	*S*	S_1	*R*	*r*				алюминиевого	магниевого
510361	70	70	6	12	5	1	75°30’	11,699	89	3,334	2,106
510278	70	70	8	8	6	0,5	75°00’	10,477	88	2,986	1,886
510279	70	70	9	12	5	—	84°00’	13,561	94	3,865	2,441
510362	70,5	70	8	10	4	—	78°42’	11,708	91	3,337	2,107
510363	71	52	6,5	6	5	0,5	79°00’	7,334	81	2,09	1,32
510364	71	53	9	8	5	0,5	80°00’	9,842	82	2,805	1,772
510365	71	53	9	8	5	0,5	82°30’	9,877	84	2,815	1,778
510366	71	54	5	4	5	0,5	87°00’	5,558	87	1,584	1
510367	71	54	9	8	5	0,5	81°30’	9,943	84	2,834	1,79
510368	71	54	9	8	5	0,5	85°30’	9,994	86	2,848	1,799
510280	71,4	20,7	3,4	3,4	3	6,4	45°00’	2,752	83	0,784	0,495
510281	72	42	6	10	5	—	86°04’	7,934	81	2,261	1,428
510369	72	47,8	8	5	5	—	83°30’	7,764	82	2,213	1,398
510282	72	71	10	15	5	—	87°00’	16,323	99	4,652	2,938
510283	73	42	3	4	2,5	—	75°00’	3,732	77	1,064	0,672
510284	73	47	3	4	2,5	—	75°00’	3,932	79	1,121	0,708
510285	74	58	2,5	2,5	2,5	—	74°00’	3,237	84	0,922	0,583
510286	74	59	2,5	2,5	2,5	—	74°00’	3,262	84	0,93	0,587
510287	74	70,5	4	6	5	0,5	84°25’	6,988	98	1,992	1,258
510288	74,5	72	4	9	5	—	86°25’	9,131	101	2,602	1,644
510289	75	30	4	4	4	—	80°00’	4,055	77	1,156	0,73
510290	75	35,2	4,5	4,5	5	—	83°30’	4,799	80	1,368	0,864
510291	75	40	5	5	5	0,5	68°00’	5,462	76	1,557	0,983
510292	75	47	4	3	8	0,5	79°00’	4,45	82	1,268	0,801

Продолжение таблицы 2

Номер профиля	Размеры, мм						Угол между полками, α	Площадь сечения, см^2	Диаметр описанной окружности, мм	Теоретическая масса 1 м сплава, кг	
	H	*B*	*S*	S_1	*R*	*r*				алюминиевого	магниевого
510293	75	50	5	5	5	—	84°18’	6,039	86	1,721	1,087
510370	75	50	9	5	4	—	81°00’	8,755	84	2,495	1,576
510294	75	50	10	10	5	0,5	79°14’	11,364	83	3,239	2,046
510295	75	55	6	6	4	1	84°00’	7,439	89	2,12	1,339
510296	75	55	6	6	4	1	87°30’	7,46	91	2,126	1,343
510393	75	60	4	6,5	5	1	78°00’	6,644	88	1,893	1,196
510297	75	65	7	4	5	0,5	89°14’	7,621	99	2,172	1,372
510298	75	72	11	20	5	0,5	87°00’	20,37	101	5,805	3,667
510299	75	75	6	6	6	—	71°00’	8,613	92	2,455	1,55
510300	75	75	10	10	8	—	81°00’	14,009	99	3,993	2,522
510301	75	75	10	10	8	1	89°00’	14,123	105	4,025	2,542
510383	75	75	13	10	5	0,5	89°00’	15,982	105	4,555	2,877
510302	76	53	16	19	5	0,5	88°34’	19,169	92	5,463	3,45
510303	76	74	9	14	5	1	83°45’	15,846	101	4,516	2,852
510304	78	68	5	5	3	2	53°15’	6,818	82	1,943	1,227
510305	80	37	4	4	3	5	65°00’	4,375	80	1,247	0,787
510306	81	43	2,5	2,5	4	—	60°00’	3,047	81	0,868	0,548
510307	81	77	18	11	5	1	79°50’	20,71	103	5,902	3,728
510308	81	81	10	10	5	0,5	40°00’	13,525	86	3,855	2,435
510309	82	44,5	3,5	4	5	—	80°58’	4,558	88	1,299	0,82
510310	82	60	20	6	5	—	82°58’	18,591	96	5,298	3,346
510311	84	50	5	8	3	3	55°00’	7,4	84	2,109	1,332
510313	86	75	22	10	5	0,5	87°42’	24,16	112	6,886	4,349
510314	90	50	10	6	5	1	88°50’	11,442	102	3,261	2,06

Окончание таблицы 2

Номер профиля	Размеры, мм						Угол между полками, α	Площадь сечения, см^2	Диаметр описанной окружности, мм	Теоретическая масса 1 м сплава, кг	
	H	*B*	*S*	S_1	*R*	*r*				алюминиевого	магниевого
510315	90	64	8	7	5	—	89°00’	11,166	110	3,182	2,01
510316	90	75	11	10	8	1	89°00’	16,421	116	4,68	2,956
510317	90	75	12	10	8	1	80°50’	17,07	109	4,865	3,073
510371	90	81	11	22	5	—	79°50’	24,793	112	7,066	4,463
510318	90	85	6	36	5	—	79°30’	32,642	114	9,303	5,876
510319	98,5	45	5	13,5	5	0,5	88°00’	10,346	107	2,949	1,862
510320	99,5	75,3	32	20	5	—	85°00’	39,756	120	11,331	7,156
510321	100	70	23	6	5	1	89°10’	25,832	121	7,362	4,65
510372	100	75	7	7	5	0,5	75°00’	11,688	112	3,331	2,104
510322	102	60	6,5	14	6,5	—	85°00’	14,12	114	4,024	2,542
510323	102	77	10	20	5	1	87°47’	23,559	126	6,714	4,241
510324	105	85	39,5	19	5	—	82°00’	48,765	127	13,898	8,778
510325	106	90	36	6	5	—	79°00’	40,138	128	11,439	7,225
510326	108	102	12	21	15	—	89°00’	32,311	147	9,209	5,816
510327	110	45	4	10	6	0,5	88°40’	8,569	118	2,442	1,542
510328	110	83	41,5	17	5	—	86°00’	52,046	133	14,833	9,368
510329	110	90	48	30	5	—	86°00’	64,306	138	18,327	11,575
510331	114	60	15	14	10	1	67°40’	22,702	115	6,47	4,086
510333	115	90	43	18	5	—	80°00’	55,946	135	15,945	10,07
510334	118	33	4,5	7,5	6	—	84°00’	7,5	120	2,137	1,35
510336	124	78	28	15	5	3	88°54’	42,159	145	12,015	7,589
510384	192	58	6	6	4	0,5	63°00’	14,466	195	4,123	2,604
510337	288	77,1	8	11	6	3	55°16’	29,901	307	8,522	5,382

Примечания

1 Значения радиусов (*r*), не приведенные в таблице, должны соответствовать требованиям ГОСТ 8617 и ГОСТ 19657.

2 Радиусы притупления острых кромок (r_1, r_2, r_3, r_4) должны соответствовать требованиям ГОСТ 8617 и ГОСТ 19657.

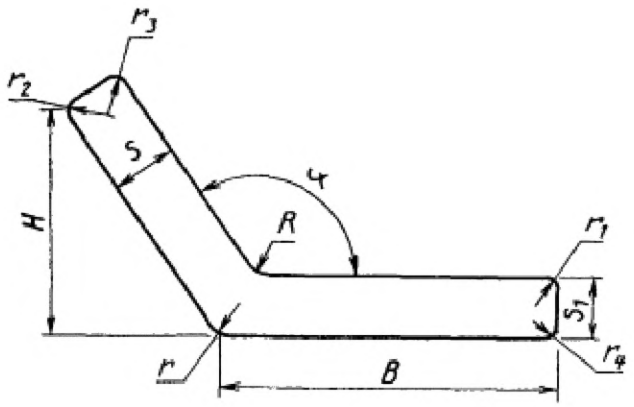

B — длина; *H* — высота; *S*, S_1 — толщина; *r*, r_1, r_2, r_3, r_4 — радиусы притупления; *R* — радиус скругления

Рисунок 3 — Основные размеры тупоугольных профилей со срезом наклонной полки, параллельным горизонтальной полке

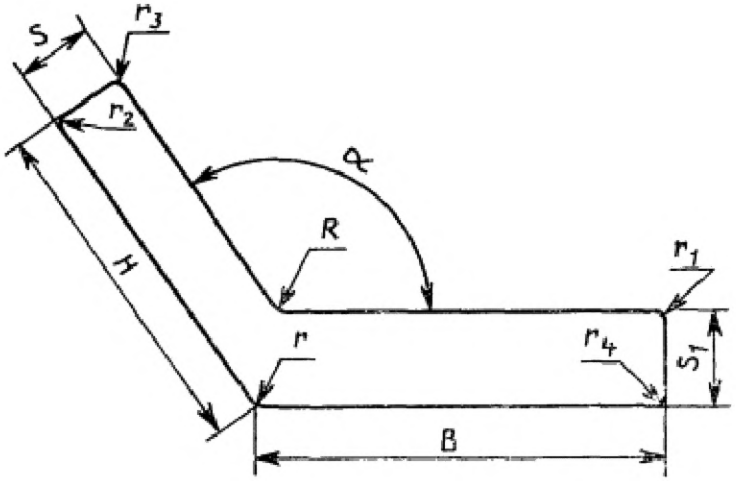

B — длина; *H* — высота; *S*, S_1 — толщина; *r*, r_1, r_2, r_3, r_4 — радиусы притупления; *R* — радиус скругления

Рисунок 4 — Основные размеры тупоугольных профилей со срезом наклонной полки, перпендикулярным сторонам наклонной полки

Таблица 3 — Номера профилей, размеры и теоретическая масса

Номер профиля	Размеры, мм						Угол между полками, α	Площадь сечения, см^2	Диаметр описанной окружности, мм	Теоретическая масса 1 м сплава, кг	
	H	*B*	*S*	S_1	*R*	*r*				алюминиевого	магниевого
510501	14,9	25	1	1,5	2	—	95°00’	0,517	30	0,147	0,093
510502	17,5	32	5,5	3,5	4	—	117°32’	1,999	20	0,57	0,36
510503	20	20	2	3	4	5	116°00’	1,01	36	0,288	0,182
510504	20	55	3	2	2	—	92°00’	1,649	59	0,47	0,297
510505	20	64	3	2	2	—	92°00’	1,829	68	0,521	0,329
510506	25	27	5	3	3	—	106°30’	1,974	43	0,562	0,355
510507	25	45,5	4,5	3	5	0,5	94°50’	2,406	54	0,686	0,433
510508	25	32	6	4	3	5	98°00’	2,542	43	0,724	0,458
510509	29,1	45	3,5	4	4	0,5	110°00’	2,761	58	0,787	0,497
510510	29,2	20	3	5	3	—	113°30’	1,84	44	0,524	0,331
510511	30	18	2	1,5	2	—	92°30’	0,849	36	0,242	0,153
510512	30	18	2	1,5	2	—	98°00’	0,853	37	0,243	0,153
510513	30	18	2	2	2	—	98°00’	0,934	37	0,266	0,168
510514	30	25	3	3	5	0,5	96°40’	1,61	41	0,459	0,29
510561	30	30	2,5	6,5	3	5	102°00’	2,603	47	0,742	0,469
510515	31	35	6,2	3,2	4	—	92°30’	2,83	45	0,806	0,509
510516	32	50	6	6	5	—	96°00’	4,627	62	1,319	0,833
510517	33	30	7	5	3	—	98°00’	3,509	48	1	0,632
510518	34	40	2	10	3	0,5	92°00’	4,516	53	1,287	0,813
510519	34	40	6	3,2	4	5	92°30’	3,114	54	0,888	0,561
510520	35	41	6,2	3,2	4	5	92°30’	3,27	54	0,932	0,589
510552	35	44	4	2,5	4	0,5	97°00’	2,437	60	0,694	0,439
510521	36	70	12	16	15	3	99°00’	14	84	4,018	2,538
510554	38	72	10	7,5	4	1	95°00’	8,511	84	2,426	1,532

Продолжение таблицы 3

Номер профиля	Размеры, мм						Угол между полками, α	Площадь сечения, см^2	Диаметр описанной окружности, мм	Теоретическая масса 1 м сплава, кг	
	H	*B*	*S*	S_1	*R*	*r*				алюминиевого	магниевого
510553	38,5	42	6	7,5	4	1	95°00’	5,067	60	1,444	0,912
510522	39	36	4	7,5	2	—	100°00’	4,034	58	1,15	0,726
510523	40	48	5	4	3,5	0,5	93°30’	3,751	64	1,069	0,675
510524	41	47,5	3	3	3	0,5	95°44’	2,59	66	0,738	0,466
510525	41,5	24	3	5	4	6	98°30’	2,299	51	0,655	0,414
510526	42	24	3	5	4	6	92°30’	2,277	49	0,649	0,41
510555	42	40	9	4	4	—	99°30’	5,101	63	1,454	0,918
510563	42	60	7	4	4	0,5	94°00’	5,1	76	1,454	0,918
510527	42	150	5	3,5	5	0,5	107°00’	7,287	168	2,077	1,312
510560	45	30	2,5	9	3	0,5	102°00’	3,714	60	1,058	0,669
510528	50	26	13,3	15	1	1	110°00’	9,263	61	2,64	1,667
510529	50	51	6	6	5	0,5	91°30’	5,756	72	1,641	1,036
510530	50	52	6	6	6	0,5	95°02’	5,846	75	1,666	1,052
510564	50	67	4	5,5	5	0,5	95°00’	5,526	87	1,575	0,995
510531	50	75	5	5	5	—	95°42’	6,065	94	1,729	1,092
510532	55	50	5	9	5	0,5	90°43’	6,858	75	1,955	1,235
510533	57	64	34	18	5	1	93°54’	24,966	89	7,115	4,494
510534	58	50	5	12	5	0,5	90°43’	8,362	77	2,383	1,505
510535	59,3	61,5	11,3	5	8	—	99°00’	9,386	86	2,675	1,69
510537	60	60	15	5,5	6,5	0,5	93°00’	11,573	87	3,298	2,083
510556	61	33	2	6	3	—	98°00’	3,128	74	0,892	0,563
510538	61	36	5	6	3	0,5	98°00’	4,974	76	1,418	0,895
510539	65	60	15	9	8	—	94°00	13,962	92	3,979	2,513
510540	72	67,5	20	18	10	3	115°40’	24,818	73	7,073	4,467

Окончание таблицы 3

Номер профиля	Размеры, мм						Угол между полками, α	Площадь сечения, см^2	Диаметр описанной окружности, мм	Теоретическая масса 1 м сплава, кг	
	H	*B*	*S*	S_1	*R*	*r*				алюминиевого	магниевого
510541	74,5	35,3	4,5	4,5	5	—	96°30’	4,809	86	1,371	0,866
510557	77	55	26	7	5	—	104°00’	22,684	107	6,465	4,083
510542	88	110	20	32	5	—	94°00’	46,83	146	13,346	8,429
510543	96	77	18	30	5	1	98°30’	35,817	133	10,208	6,447
510544	100	70	15	9	8	—	94°00’	20,125	126	5,736	3,623
510545	105	52	5	9	8	—	101°00’	9,713	128	2,768	1,748
510546	105	52	5,5	9	8	—	103°00’	10,241	130	2,919	1,843
510547	105	52	7	9	8	—	102°00’	11,693	129	3,332	2,105
510548	107,5	51,5	5	11,5	8	—	101°00’	11,005	130	3,136	1,981
510539	107,5	51,5	5,5	11,5	8	—	103°00’	11,542	132	3,29	2,078
510550	108,7	100	7	41,5	5	—	94°00’	46,932	154	13,376	8,448
510558	145	85	40	20	10	1,5	110°00’	70,917	200	20,211	12,765

Примечания

1 Значения радиусов (*r*), не приведенные в таблице, должны соответствовать требованиям ГОСТ 8617 и ГОСТ 19657.

2 Радиусы притупления острых кромок (r_1, r_2, r_3, r_4) должны соответствовать требованиям ГОСТ 8617 и ГОСТ 19657.

Таблица 4 — Номера профилей, размеры и теоретическая масса

Номер профиля	Размеры, мм						Угол между полками, α	Площадь сечения, см^2	Диаметр описанной окружности, мм	Теоретическая масса 1 м сплава, кг	
	H	*B*	*S*	S_1	*R*	*r*				алюминиевого	магниевого
510601	15	15	1	1	1,5	—	96°00’	0,295	22	0,084	0,053
510602	15	15	1	1	1,5	—	98°30’	0,294	23	0,084	0,053
510603	15	15	1	1	6	0,5	107°00’	0,301	24	0,086	0,054
510604	15	15	1	1	1,5	—	115°30’	0,291	25	0,083	0,052
510605	15	15	1,5	1,5	2	—	98°00’	0,436	23	0,124	0,078
510606	16	15	3	4	10	10	128°45’	1,026	28	0,293	0,185
510607	16	15,4	4	3	10	10	132°00’	1,053	29	0,3	0,19
510608	16,6	16	4	4,5	10	—	130°00’	0,933	30	0,266	0,168
510609	17,6	15,4	4	4,5	10	—	136°00’	0,833	31	0,238	0,15
510610	18	18	1,5	1,5	2	—	95°30’	0,526	27	0,15	0,095
510611	20	16	1,5	1,5	1,5	—	105°00’	0,524	29	0,149	0,094
510612	20	17	3	4	2	—	100°00’	1,185	28	0,338	0,213
510613	20	18	1	1	5	0,5	103°00’	0,391	30	0,111	0,07
510614	20	18	1	1	5	—	108°00’	0,375	31	0,107	0,067
510615	20	18	1,8	1,5	3	—	115°00’	0,604	32	0,172	0,109
510616	20	18	1,8	3	3	—	115°00’	0,86	32	0,245	0,155
510617	20	18,5	1,5	1,5	1	2	102°30’	0,557	30	0,159	0,1
510618	20	20	1	1	2	—	99°00’	0,396	30	0,113	0,071
510619	20	20	1,5	1,5	2	—	94°00’	0,586	29	0,167	0,105
510620	20	20	1,5	1,5	2	—	96°00’	0,586	30	0,167	0,105
510621	20	20	1,5	1,5	2	—	99°00’	0,586	30	0,167	0,105
510622	20,5	20	1,5	1,5	2	—	102°06’	0,593	32	0,169	0,107
510623	20	20	1,5	1,5	2	—	103°00’	0,585	31	0,167	0,105
510624	20	20	1,5	1,5	2	—	112°00’	0,583	33	0,166	0,105

Продолжение таблицы 4

Номер профиля	Размеры, мм						Угол между полками, α	Площадь сечения, см^2	Диаметр описанной окружности, мм	Теоретическая масса 1 м сплава, кг	
	H	*B*	*S*	S_1	*R*	*r*				алюминиевого	магниевого
510625	20	20	1,5	1,5	2	—	116°00’	0,581	34	0,166	0,105
510626	20	20	2	2	2	—	99°00’	0,771	30	0,22	0,139
510627	20	20	2	2	2	—	100°00’	0,771	31	0,22	0,139
510628	20	20	2	2	3	—	120°00’	0,761	35	0,217	0,137
510629	20	20	2,5	2,5	2	—	126°00’	0,957	36	0,273	0,172
510630	20	20	2,5	2,5	2	—	138°00’	0,955	37	0,272	0,172
511095	22	22	2	3	2,5	—	120°00’	1,057	38	0,301	0,19
510631	22	22	2,5	4	5	5	120°00’	1,379	38	0,393	0,248
510632	22,2	20	2	3	4	5	116°00’	1,019	36	0,29	0,183
510633	22,8	19,5	1,5	2,5	2	2,5	105°00’	0,801	34	0,228	0,144
510634	23	21	2	4	3	5	112°00’	1,255	37	0,357	0,163
510635	23	21	2,5	3,5	5	5	115°00’	1,257	37	0,358	0,226
510636	23	22,8	3,5	3,5	3,5	0,5	124°00’	1,507	40	0,43	0,271
510637	24	20,4	4	4	2	—	101°20’	1,649	34	0,47	0,297
510638	24	21	2	5	3	5	112°00’	1,489	37	0,424	0,268
510639	24	22	3	2,5	5	0,5	138°00’	1,11	43	0,316	0,2
510640	25	15	1	1,5	2	—	96°00’	0,468	31	0,133	0,084
510641	25	15	1,5	1	2	—	95°00’	0,518	30	0,148	0,093
510642	25	16	1,2	1,2	2	—	123°00’	0,475	36	0,135	0,085
510643	25	18	2	1,5	2	0,5	114°00’	0,748	36	0,213	0,135
510644	25	18	2	1,5	4	—	126°00’	0,709	38	0,202	0,128
510645	25	18	2	2	4	—	140°30’	0,752	41	0,214	0,135
510646	25	18	2,5	2	2,5	—	110°00’	0,949	35	0,271	0,171
510647	25	20	1,5	2,5	2	—	98°00’	0,849	34	0,242	0,153

Продолжение таблицы 4

Номер профиля	Размеры, мм						Угол между полками, α	Площадь сечения, см^2	Диаметр описанной окружности, мм	Теоретическая масса 1 м сплава, кг	
	H	*B*	*S*	S_1	*R*	*r*				алюминиевого	магниевого
510648	25	20	2	2,5	2,5	0,5	119°30’	0,961	39	0,274	0,173
510649	25	20	2,5	2	1,2	—	97°22’	0,983	34	0,28	0,177
510650	25	20	2,5	2	5	—	101°30’	1,009	35	0,288	0,182
510651	25	20	2,5	2	2	—	105°59’	0,989	36	0,282	0,178
510652	25	20	2,5	3	3	0,5	98°30’	1,172	34	0,334	0,211
510653	25	20	2,5	3	3	—	102°30’	1,173	35	0,334	0,211
510654	25	20	2,5	3	3	—	106°00’	1,172	36	0,334	0,211
510655	25	20	2,5	4,8	2	—	99°40’	1,493	35	0,426	0,269
510656	25	22	3	4	3,2	1	92°00’	1,532	34	0,437	0,276
510657	25	24	3	3	3	—	104°00’	1,405	39	0,401	0,253
510658	25	25	1,5	1,5	2	—	97°00’	0,736	37	0,21	0,132
510659	25	25	1,5	1,5	2	—	110°00’	0,733	41	0,209	0,132
510660	25	25	1,5	1,5	2	—	117°00’	0,731	43	0,208	0,132
510661	25	25	1,5	1,5	5	—	142°00’	0,586	48	0,167	0,106
510662	25	25	2	2	2	—	95°35’	0,97	37	0,277	0,175
510663	25	25	2	2	2	—	97°40’	0,971	38	0,277	0,175
510664	25	25	2	2	2	—	100°00’	0,971	38	0,277	0,175
510665	25	25	2	2	2	—	103°00’	0,971	39	0,277	0,175
510666	25	25	2	2	2	—	108°00’	0,971	40	0,277	0,175
510667	25	25	2	2	2	—	118°00’	0,971	40	0,277	0,175
511096	25	25	2	2	2	—	135°00’	0,965	46	0,275	0,174
511182	25	25	2	3	2,5	0,5	120°00’	1,207	43	0,344	0,217
510668	25	25	2,4	2,4	3,2	—	94°54’	1,165	37	0,332	0,21
510669	25	25	2,4	2,4	3,2	—	102°06’	1,162	39	0,331	0,209

Продолжение таблицы 4

Номер профиля	Размеры, мм						Угол между полками, α	Площадь сечения, см^2	Диаметр описанной окружности, мм	Теоретическая масса 1 м сплава, кг	
	H	*B*	*S*	S_1	*R*	*r*				алюминиевого	магниевого
510670	25	25	2,4	2,4	2,4	—	112°30’	1,158	42	0,33	0,209
510671	25	25	2,5	2,5	2	—	100°00’	1,202	38	0,343	0,216
510672	25	25	2,5	2,5	2	—	113°00’	1,206	42	0,344	0,217
510673	25	25	3	3	3	—	135°00’	1,42	46	0,405	0,256
510674	25	25	3	3	3	—	165°00’	1,382	50	0,394	0,249
510675	25	25	5	5	2	—	125°00’	2,359	44	0,672	0,425
510676	25,4	19	2,4	2,4	3	—	100°45’	1,028	34	0,293	0,185
510677	26	18	2	2,5	3	—	117°09’	0,928	38	0,265	0,167
510678	26	20	2	2	2	—	120°55’	0,89	40	0,254	0,16
511097	26	26	2,5	4	2,5	—	112°00’	1,624	43	0,463	0,292
510679	27	20	2,5	3	3	—	101°00’	1,222	37	0,348	0,22
510680	27	20	2,5	3	3	—	109°00’	1,221	38	0,348	0,22
510681	27	20	3	3	3	—	100°00’	1,345	36	0,383	0,242
510682	27	22	2,5	3	3	0,5	119°00’	1,277	42	0,364	0,23
510683	27	25,5	6	7	8	—	117°30’	3,067	45	0,874	0,552
510684	27,6	18	1,8	4	3	—	115°00’	1,173	39	0,334	0,211
510685	28	21	5	5	5	—	101°00’	2,269	38	0,647	0,408
510686	28	21	5	5	5	0,5	105°00’	2,27	39	0,647	0,409
510687	28	21	5	5	5	0,5	109°00’	2,27	40	0,647	0,409
510688	28	24	4	9,5	6	—	117°50’	3,202	45	0,912	0,576
510689	28	25	2,5	2,5	5	—	101°30’	1,299	41	0,37	0,234
510690	28	25	3	3	3	—	93°30’	1,522	39	0,434	0,274
510691	28	26	3	20	2	3	100°00’	5,786	41	1,649	1,041
510692	28	28	3	6	5	—	91°00’	2,395	40	0,683	0,431

Продолжение таблицы 4

Номер профиля	Размеры, мм						Угол между полками, α	Площадь сечения, см^2	Диаметр описанной окружности, мм	Теоретическая масса 1 м сплава, кг	
	H	*B*	*S*	S_1	*R*	*r*				алюминиевого	магниевого
511183	28	28	3,5	3,5	2,5	0,5	120°00’	1,878	49	0,535	0,338
510693	28	28	3,5	3,5	3	—	124°51’	1,872	50	0,534	0,337
510694	28	28	7	7	5	—	130°00’	3,599	51	1,02	0,648
510695	28	28	7	7	5	—	145°00’	3,593	53	1,024	0,647
510696	28,6	18,8	3,2	3,2	4,5	0,5	124°30’	1,411	42	0,402	0,254
511098	28,7	25	4	2,5	4	—	93°30’	1,709	39	0,487	0,308
510697	29,6	27,5	20	3	2	6	105°00’	6,656	45	1,897	1,198
510698	30	20	1,5	1,5	5	—	98°00’	0,764	38	0,218	0,138
510699	30	20	1,5	2	2	—	99°00’	0,83	39	0,236	0,149
510700	30	20	1,5	2	2	—	103°00’	0,829	40	0,236	0,149
510701	30	20	2	2	5	—	98°00’	0,999	38	0,285	0,18
510702	30	20	2	2	2	—	107°00’	0,971	41	0,277	0,175
510703	30	20	2,5	2	3	—	100°00’	1,118	39	0,319	0,201
510704	30	20	2,5	2	5	—	101°30’	1,134	39	0,323	0,204
510705	30	20	2,5	2	3	—	107°00’	1,115	41	0,318	0,201
510706	30	20	2,5	2,5	5	—	96°00’	1,233	38	0,351	0,222
510707	30	20	2,5	2,5	5	—	116°00’	1,183	43	0,337	0,213
510708	30	20	2,5	2,5	5	0,5	119°23’	1,172	44	0,334	0,211
510709	30	20	2,5	2,5	5	—	126°44’	1,144	45	0,326	0,206
510710	30	22	4	4	4	8	99°30’	1,886	40	0,537	0,339
510711	30	25	1,5	1,5	1,5	—	97°52’	0,809	42	0,23	0,146
510712	30	25	1,5	1,5	3	—	99°30’	0,817	42	0,233	0,147
510713	30	25	2	2	2	—	95°21’	1,07	41	0,305	0,193
510714	30	25	2	2	3	—	97°00’	1,078	41	0,307	0,194

Продолжение таблицы 4

Номер профиля	Размеры, мм						Угол между полками, α	Площадь сечения, см^2	Диаметр описанной окружности, мм	Теоретическая масса 1 м сплава, кг	
	H	*B*	*S*	S_1	*R*	*r*				алюминиевого	магниевого
510715	30	25	2	2	2	—	110°00’	1,071	45	0,305	0,193
510716	30	25	2	2	2	0,5	114°00’	1,071	46	0,305	0,193
511161	30	25	3	3	5	—	142°00’	1,463	52	0,417	0,263
510717	30	25	6	8	5	5	139°00’	3,644	52	1,038	0,656
510718	30	25,5	2,5	2,5	2,5	—	95°40’	1,341	41	0,382	0,241
510719	30	25,6	3	3	2	—	102°12’	1,599	43	0,456	0,288
510720	30	28	1,5	1,5	2	—	92°00’	0,856	42	0,244	0,154
510721	30	28	5	5	5	—	94°00’	2,711	42	0,773	0,488
510722	30	30	1,5	1,5	5	—	137°00’	0,763	56	0,217	0,137
510723	30	30	1,5	2,5	3	—	92°20’	1,182	43	0,337	0,213
510724	30	30	2	2	2	—	93°15’	1,17	44	0,333	0,211
510725	30	30	2	2	4	—	97°00’	1,188	45	0,339	0,214
510726	30	30	2	2	2	—	98°00’	1,171	45	0,334	0,211
510727	30	30	2	2	2	—	99°00’	1,171	46	0,334	0,211
510728	30	30	2	2	2	—	102°06’	1,171	47	0,334	0,211
510729	30	30	2	2	4	—	105°00’	1,177	48	0,336	0,212
510730	30	30	2	2	2	—	108°00’	1,171	49	0,334	0,211
510731	30	30	2	2	4	—	115°00’	1,159	51	0,33	0,209
510732	30	30	2	2	4	—	120°00’	1,148	52	0,327	0,207
510733	30	30	2	2	5	—	138°25’	1,05	56	0,299	0,189
510734	30	30	2,5	2,5	2,5	—	102°00’	1,455	47	0,415	0,262
510735	30	30	2,5	2,5	6	—	106°00’	1,466	48	0,418	0,264
510736	30	30	2,5	2,5	5	—	109°00’	1,454	49	0,414	0,262
510737	30	30	2,5	2,5	2,5	0,5	110°00’	1,455	49	0,415	0,262

Продолжение таблицы 4

Номер профиля	Размеры, мм						Угол между полками, α	Площадь сечения, см^2	Диаметр описанной окружности, мм	Теоретическая масса 1 м сплава, кг	
	H	*B*	*S*	S_1	*R*	*r*				алюминиевого	магниевого
510738	30	30	3	3	3	0,5	95°00’	1,732	44	0,494	0,312
510739	30	30	3	3	2	—	96°00’	1,725	45	0,492	0,311
510740	30	30	3	3	3	—	100°00’	1,735	46	0,494	0,312
510741	30	30	3	3	3	0,5	105°00’	1,735	48	0,495	0,312
510742	30	30	3	3	3	0,5	110°00’	1,735	49	0,495	0,312
510743	30	30	3	3	3	—	115°30’	1,734	51	0,494	0,312
510744	30	30	3,5	3,5	3	—	95°30’	1,726	45	0,492	0,311
510745	30	30	4	4	5	—	124°00’	2,252	53	0,642	0,405
510746	31	25	2,5	4,8	3	—	93°50’	1,881	41	0,536	0,339
510747	31	25	2,5	4,8	3	—	94°00’	1,881	41	0,536	0,339
510748	32	19,8	3,5	5,5	4	2	117°32’	2,087	45	0,595	0,376
510749	32	22	3	4	3,5	—	93°30’	1,75	40	0,499	0,315
510750	32	25	3	2	4	—	107°00’	1,421	46	0,405	0,256
510751	32	25	3	4	4	—	110°00’	1,875	46	0,534	0,337
510752	32	25	5	5	5	0,5	110°00’	2,67	47	0,761	0,481
510753	32	25	8,5	2,5	2	—	98°00’	3,191	43	0,909	0,574
510754	32	25,2	4	6	3	5	98°00’	2,565	43	0,731	0,462
510755	32	26	5	5	5	0,5	99°00’	2,717	44	0,774	0,489
511162	32	30	5	2,5	15	0,5	134°00’	1,316	57	0,375	0,237
511213	32	32	3,8	3,8	3	0,5	135°00’	2,331	59	0,664	0,42
510756	32	32	4	6	4	1	93°00’	3,001	46	0,855	0,54
510757	33	29	3	3	3	—	104°00’	1,795	49	0,512	0,323
511099	33	30	5	5	5	—	119°22’	2,962	54	0,844	0,533
510758	33,3	30	7	5	3	0,5	98°00’	3,541	48	1,009	0,637

Продолжение таблицы 4

Номер профиля	Размеры, мм						Угол между полками, α	Площадь сечения, см^2	Диаметр описанной окружности, мм	Теоретическая масса 1 м сплава, кг	
	H	*B*	*S*	S_1	*R*	*r*				алюминиевого	магниевого
511100	33,5	31,5	6,5	5	4	0,5	101°00’	3,503	50	0,998	0,63
510759	34	18	1,8	4	3	—	115°00’	1,289	45	0,367	0,232
510760	34	32	1,5	2,4	5	—	93°00’	1,291	48	0,368	0,232
511173	35	17	6,4	5,5	3	—	126°00’	2,972	47	0,847	0,535
510761	35	19	3	11	3	—	117°30’	3,094	47	0,882	0,557
510762	35	22	1,5	1,5	5	0,5	133°00’	0,739	53	0,211	0,133
510763	35	24	3	3	6	—	120°00’	1,653	51	0,471	0,298
510764	35	25	3	4	4	—	95°31’	1,968	45	0,561	0,354
510765	35	25	3	5	5	—	115°00’	2,189	51	0,624	0,394
510766	35	26	2	3	1	—	98°25’	1,43	47	0,408	0,257
510767	35	28	2	2	2	—	108°00’	1,231	51	0,351	0,222
510768	35	30	2,5	3,5	5	—	121°47’	1,828	57	0,521	0,329
510769	35	30	3	4	4	0,5	105°44’	2,168	52	0,618	0,39
510770	35	30	5	2	2,5	0,5	108°00’	2,292	53	0,653	0,413
511163	35	34	7	5	5	1	102°00’	3,892	54	1,109	0,701
510771	35	35	2,5	2,5	4	—	112°00’	1,7	58	0,484	0,306
510772	35	35	3	3	6	1,5	106°00’	2,044	56	0,583	0,368
510773	35	35	2,5	4	15	—	129°30’	2,184	63	0,622	0,393
510775	36	25	3	3	3	0,5	100°00’	1,603	51	0,455	0,286
511101	36	30	2,5	2,5	3	0,5	100°00’	1,607	51	0,458	0,289
510776	36	36	4	4	6	—	98°00’	2,79	54	0,795	0,502
510777	36	36	3	6	3	—	96°00’	3,097	54	0,883	0,557
511102	36	36	4,3	2,5	4	—	92°30’	2,377	52	0,677	0,428
510778	36,1	36	6	6	6	—	95°00’	4,056	53	1,156	0,73

Продолжение таблицы 4

Номер профиля	Размеры, мм						Угол между полками, α	Площадь сечения, см^2	Диаметр описанной окружности, мм	Теоретическая масса 1 м сплава, кг	
	H	*B*	*S*	S_1	*R*	*r*				алюминиевого	магниевого
510779	37	25	3	2,5	5	—	127°00’	1,633	56	0,465	0,294
510780	37	25	3	2,5	5	—	133°00’	1,596	57	0,455	0,287
510781	38	25	2,4	2,4	2,4	—	120°00’	1,468	55	0,418	0,264
510782	38	25	3	3	1	—	110°00’	1,827	52	0,521	0,329
511174	38	30	3	5	2,5	0,5	110°00’	2,541	56	0,724	0,457
510783	38	34	3,2	7	4	5	92°30’	3,367	52	0,96	0,606
511215	38	36	5	2	4	0,5	95°00’	2,559	55	0,729	0,461
510784	38	38	3	3	6	9	91°40’	2,1	55	0,599	0,378
510785	38	38	3	3	6	9	101°25’	2,162	59	0,616	0,389
510786	38	38	4	4	4	—	135°00’	2,898	70	0,826	0,522
510787	38	38	4	4	4	—	142°00’	2,885	72	0,822	0,519
510788	38	38	4	4	4	—	150°00’	2,868	73	0,817	0,516
510789	38	38	4	4	4	—	165°00’	2,83	75	0,807	0,509
510790	38	38	4	8,5	3	0,5	94°55’	4,462	56	1,272	0,803
510791	38	38	4	8,5	3	0,5	97°14’	4,476	57	1,276	0,806
510792	38,5	35,5	3	3	3	—	113°00’	2,155	62	0,614	0,388
510793	39,3	18	2	13	3	—	117°09’	3,266	50	0,931	0,588
510794	40	20	2	3	4	0,5	106°25’	1,362	50	0,398	0,245
510795	40	25	2,5	2,5	5	—	101°30’	1,599	51	0,456	0,288
510796	40	25	3	3	5	—	116°00’	1,865	56	0,532	0,336
510797	40	25	3	4	4	0,5	96°00’	2,117	49	0,603	0,381
510798	40	25	3	4	4	—	98°09’	2,118	50	0,604	0,381
511103	40	25	3	4	4	0,5	104°00’	2,117	52	0,603	0,381
510799	40	25	3	4	4	0,5	115°00’	2,111	55	0,602	0,38

Продолжение таблицы 4

Номер профиля	Размеры, мм						Угол между полками, α	Площадь сечения, см^2	Диаметр описанной окружности, мм	Теоретическая масса 1 м сплава, кг	
	H	*B*	*S*	S_1	*R*	*r*				алюминиевого	магниевого
510800	40	25	4	3	4	0,5	105°52’	2,268	53	0,646	0,408
510801	40	25	4	3	4	—	122°00’	2,252	57	0,642	0,405
510802	40	25	4	3	6	0,5	140°30’	2,104	61	0,6	0,379
510803	40	25	4	4	3	0,5	112°50’	2,489	55	0,709	0,448
510804	40	25	4	4	5	—	116°00’	2,472	56	0,704	0,445
510805	40	25	4	4	3	—	127°10’	2,492	59	0,71	0,449
510806	40	25,2	4	3	4	1	95°50’	2,273	49	0,648	0,409
510807	40	28	2,5	5	3	—	93°50’	2,302	50	0,656	0,414
510808	40	30	2	2	2	0,5	101°25’	1,371	55	0,391	0,247
510809	40	30	2,5	2,5	5	—	109°00’	1,704	57	0,486	0,307
510810	40	30	3	3	4	—	122°00’	2,015	61	0,574	0,363
510811	40	30	4	3	4	—	107°00’	2,416	57	0,689	0,435
510812	40	30	4	3	5	0,5	117°00’	2,397	60	0,683	0,431
510813	40	30,7	4	3,5	4	—	110°00’	2,574	58	0,734	0,463
510814	40	34	3	3	2,5	—	112°00’	2,156	61	0,615	0,388
511175	40	35	6	6,5	4	0,5	108°00’	4,393	61	1,252	0,791
510815	40	36	3	2,5	5	—	101°30’	2,064	59	0,588	0,371
510816	40	38	3	3	3	0,5	100°00’	2,274	60	0,648	0,409
510817	40	38	4	3	4	—	101°30’	2,659	60	0,758	0,479
510818	40	40	2,5	2,5	4	0,5	108°00’	1,956	65	0,557	0,352
510819	40	40	2,5	2,5	4	—	113°00’	1,948	67	0,555	0,351
510820	40	40	3	3	3	0,5	96°00’	2,333	59	0,665	0,42
510821	40	40	3	3	4	—	105°00’	2,339	63	0,667	0,421
510822	40	40	3	3	4	0,5	108°00’	2,336	65	0,666	0,42

Продолжение таблицы 4

Номер профиля	Размеры, мм						Угол между полками, α	Площадь сечения, см^2	Диаметр описанной окружности, мм	Теоретическая масса 1 м сплава, кг	
	H	*B*	*S*	S_1	*R*	*r*				алюминиевого	магниевого
510823	40	40	3	3	5	—	109°00’	2,334	65	0,665	0,42
510824	40	40	3	3	4	—	110°00’	2,334	66	0,665	0,42
510825	40	40	3	3	4	—	116°00’	2,326	68	0,663	0,419
510826	40	40	4	4	4	0,5	102°00’	3,084	62	0,879	0,555
510827	40	40	4	4	4	0,5	103°00’	3,085	63	0,879	0,555
510828	40	40	4	4	4	—	106°12’	3,086	64	0,879	0,555
510829	40	40	4	4	4	0,5	111°00’	3,085	66	0,879	0,555
511105	40	40	4	4	5	1	115°45’	3,075	68	0,876	0,553
510830	40	40	4	4	4	—	130°42’	3,066	73	0,874	0,552
511106	40	40	5,5	5,5	3	—	144°00’	4,242	76	1,209	0,763
510831	41	30	2	8	5	—	114°00’	3,176	60	0,905	0,572
511107	41	38	6	3,2	4	—	94°00’	3,528	58	1,005	0,635
510832	42	22	3	7	3	4	118°00’	2,727	56	0,777	0,491
510835	42	25	3	6	4	1	92°30’	2,619	50	0,746	0,471
511109	42	25,5	10,5	5	4	1	105°30’	5,335	55	1,52	0,96
510836	42	30	3	4	4	—	108°54’	2,377	59	0,677	0,428
510837	42	30	3	4	4	1	92°10’	2,374	53	0,677	0,427
510838	42	35	2	10	5	—	114°00’	4,332	65	1,235	0,78
511214	42	35	2,5	4	4	2	100°00’	2,382	59	0,679	0,429
511110	42	36	3,5	5,5	4	—	105°40’	3,317	62	0,945	0,597
510839	42	40	3	6	4	0,5	109°30’	3,547	67	1,011	0,639
510840	43	40	7,5	6,5	5	0,5	93°45’	5,415	61	1,543	0,975
511111	44	22	3	2,5	6	0,5	130°00’	1,704	61	0,486	0,307
510841	44	31	4	12	4	—	98°00’	5,129	57	1,462	1,923

Продолжение таблицы 4

Номер профиля	Размеры, мм						Угол между полками, α	Площадь сечения, см^2	Диаметр описанной окружности, мм	Теоретическая масса 1 м сплава, кг	
	H	*B*	*S*	S_1	*R*	*r*				алюминиевого	магниевого
511164	44	34	5,5	5,5	4	1	101°00’	4,056	61	1,156	0,73
511112	44	35	3,3	4,5	5	0,5	135°00’	2,856	73	0,814	0,514
510842	44	37	5,5	2,5	5	—	95°30’	3,266	60	0,931	0,588
510843	45	23	2,5	3	3	—	106°00’	1,762	56	0,502	0,317
510844	45	24	4	9	4	2	92°00’	3,64	52	1,037	0,653
510845	45	24	4	9	4	2	97°30’	3,678	54	1,048	0,662
510846	45	28	2	2	2,5	1	98°17’	1,432	56	0,408	0,258
510847	45	28	2	2	2,4	—	110°00’	1,431	61	0,408	0,258
510848	45	30	2,5	2,5	5	—	101°30’	1,849	59	0,527	0,333
510849	45	30	2	3	3	—	119°00’	1,753	65	0,5	0,315
510850	45	30	3	3	5	—	119°00’	2,156	65	0,614	0,388
511113	45	30	3	3	3	—	132°50’	2,173	69	0,619	0,391
510851	45	30	3	6	4	—	105°15’	3,033	60	0,864	0,546
510852	45	30	5	5	5	0,5	117°00’	3,565	64	1,016	0,642
510853	45	35	2	3	5	—	116°00’	1,887	68	0,538	0,34
510854	45	35	5	5	6	—	128°34’	3,759	72	1,071	0,677
510855	45	40	3	3	5	—	135°00’	2,395	79	0,683	0,431
510856	45	40	4	5	6	—	121°00’	3,618	74	1,031	0,651
510857	45	40	4,5	7	5	3	126°30’	4,642	76	1,323	0,836
510858	45	40	4,5	7	5	3	143°30’	4,659	81	1,328	0,839
510859	45	41,4	4	2	4	—	105°15’	2,58	69	0,735	0,464
510860	45	42	5	4	6	—	120°00’	3,752	75	1,069	0,675
510861	45	44	7	6	4	—	96°45’	5,442	67	1,551	0,98
510862	45	45	4	4	4	—	100°00’	3,484	69	0,993	0,627

Продолжение таблицы 4

Номер профиля	Размеры, мм						Угол между полками, α	Площадь сечения, см^2	Диаметр описанной окружности, мм	Теоретическая масса 1 м сплава, кг	
	H	*B*	*S*	S_1	*R*	*r*				алюминиевого	магниевого
510863	45	45	5	5	5	—	80°00’	4,274	58	1,218	0,769
510864	45	45	5	5	5	—	80°30’	4,277	58	1,219	0,77
510865	45	45	5	5	5	—	97°00’	4,315	67	1,23	0,777
510866	45	45	5	5	5	—	99°30’	4,319	69	1,231	0,777
510867	45	45	5	5	5	—	100°00’	4,318	69	1,231	0,777
510868	45	45	5	5	6	—	121°00’	4,287	78	1,222	0,772
510869	45	45	7	7	5	1,2	120°00’	5,974	78	1,703	1,075
510870	45	45	6	6	6	—	100°00’	5,138	69	1,464	0,925
510871	45	45	7	7	5	1	106°00’	5,939	72	1,693	1,069
510872	45,1	44	5	5	5	—	102°30’	4,276	69	1,219	0,77
510873	46	45	4	7	3	—	94°41’	4,752	67	1,354	0,855
510874	47	36	3	2,5	4	—	101°00’	2,264	64	0,645	0,408
510875	47	44,2	10	6	5	—	94°10’	6,844	67	1,951	1,232
511159	48	23	1,5	2,5	2,5	—	121°00’	1,264	63	0,36	0,228
510877	48	45	3	3	2,5	—	112°00’	2,726	77	0,777	0,491
510878	48	35	4	5	5	—	104°00’	3,531	66	1,006	0,636
511217	48,5	38,5	6	6	3,5	1	113°00’	4,974	73	1,418	0,895
511115	48,5	38,5	6	6	8	1	122°00’	4,884	76	1,392	0,879
511158	50	18	2	8	2,5	—	121°00’	2,445	61	0,697	0,44
510880	50	20	2	3	2	—	96°00’	1,553	56	0,443	0,279
510881	50	22	3	5	5	—	133°11’	2,446	67	0,697	0,44
511176	50	25	2	4,5	3	—	135°00’	2,077	70	0,592	0,374
510882	50	30	3	4	4	0,5	96°00’	2,617	61	0,746	0,471
510883	50	30	3	4	4	—	112°30’	2,613	67	0,745	0,47

Продолжение таблицы 4

Номер профиля	Размеры, мм						Угол между полками, α	Площадь сечения, см^2	Диаметр описанной окружности, мм	Теоретическая масса 1 м сплава, кг	
	H	*B*	*S*	S_1	*R*	*r*				алюминиевого	магниевого
511177	50	30	3,5	3	3	—	94°00’	2,568	60	0,732	0,462
510884	50	30	4	3	2	—	96°00’	2,799	61	0,798	0,504
510885	50	30	4	4	5	—	96°00’	3,095	61	0,882	0,557
510886	50	30	5	5	6	—	121°12’	3,787	70	1,079	0,682
511116	50	32	6	3	3	—	94°30’	3,813	61	1,087	0,686
510887	50	34,5	4	5	4	—	103°36’	3,581	67	1,02	0,644
510888	50	35	2,5	5	5	—	93°00’	2,93	63	0,835	0,527
510889	50	35	4	7	5	—	93°57’	4,238	63	1,208	0,763
510890	50	36	3	2,5	5	—	101°30’	2,364	67	0,674	0,425
510891	50	36	3	3	3	—	95°00’	2,513	64	0,716	0,452
510892	50	40	2,5	3	5	—	123°02’	2,351	79	0,67	0,423
510893	50	40	3	3	5	—	109°00’	2,634	74	0,751	0,474
510894	50	40	5	4	3	—	105°00’	3,952	72	1,126	0,711
510895	50	40	5	5	3	—	105°15’	4,313	72	1,229	0,776
510896	50	40	5	12	6	—	94°00’	6,82	66	1,944	1,228
510897	50	42	4	10	6	—	102°00’	5,946	72	1,695	1,07
510898	50	42	8,2	8,2	5	—	99°00’	7,001	70	1,995	1,26
510899	50	45	3	3	2	—	121°00’	2,791	83	0,795	0,502
510900	50	45	4	3	5	—	116°00’	3,249	81	0,926	0,585
510901	50	45	4	4	4	—	95°00’	3,68	70	1,049	0,662
510902	50	45	4	4	4	—	118°00’	3,68	81	1,049	0,662
510903	50	45	5	5	3	—	100°00’	4,55	73	1,297	0,819
510904	50	45	7	7	5	1,2	120°00’	6,324	82	1,802	1,138
510905	50	47	8	4	5	—	101°21’	5,659	75	1,613	1,019

Продолжение таблицы 4

Номер профиля	Размеры, мм						Угол между полками, α	Площадь сечения, см^2	Диаметр описанной окружности, мм	Теоретическая масса 1 м сплава, кг	
	H	*B*	*S*	S_1	*R*	*r*				алюминиевого	магниевого
510906	50	48	6	4	5	—	120°00’	4,748	85	1,353	0,855
511117	50	48	7,7	6	4	—	91°30’	6,313	70	1,799	1,136
510907	50	50	2	2	2	—	110°00’	1,971	82	0,562	0,355
510908	50	50	3	3	3	—	102°00’	2,935	78	0,836	0,528
510909	50	50	3	3	4	—	103°00’	2,94	78	0,838	0,529
510910	50	50	4	4	4	—	105°00’	3,885	79	1,107	0,699
510911	50	50	4	4	4	—	114°00’	3,883	84	1,107	0,699
510912	50	50	4	4	4	—	122°00’	3,877	87	1,105	0,698
510914	50	50	5	5	5	—	91°15’	4,807	71	1,37	0,865
510915	50	50	5	5	5	0,5	94°00’	4,811	73	1,371	0,866
510916	50	50	5	5	5	—	116°00’	4,815	85	1,372	0,867
510917	50	50	5	5	5	—	119°22’	4,812	86	1,371	0,866
510918	50	50	5	5	15	1	150°00’	3,121	97	0,889	0,562
510919	50	50	5	11	5	—	117°00’	7,722	85	2,201	1,39
510920	50	50	6	6	5	—	95°00’	5,712	74	1,628	1,028
510921	50	50	6	6	6	—	100°00’	5,738	77	1,635	1,033
510922	50	50	6	7	4	3	106°08’	6,188	80	1,764	1,114
510923	50	50	6	9	4	3	102°43’	7,084	78	2,019	1,275
511218	50	50	7	7	5	0,5	105°00’	6,636	79	1,891	1,195
511118	50	50	7	7	6	—	115°00’	6,653	84	1,896	1,198
511119	50	50	7	7	6	—	120°00’	6,652	87	1,896	1,197
510924	50	50	8	8	5	—	114°30’	7,567	84	2,157	1,362
510925	50	50	8	8	8	16	120°00’	7,978	87	2,274	1,436
510926	50	50	10	10	10	20	120°00’	9,966	87	2,84	1,794

Продолжение таблицы 4

Номер профиля	Размеры, мм						Угол между полками, α	Площадь сечения, см^2	Диаметр описанной окружности, мм	Теоретическая масса 1 м сплава, кг	
	H	*B*	*S*	S_1	*R*	*r*				алюминиевого	магниевого
511108	51	24	7,5	7,5	4	1	92°00’	5,111	57	1,457	0,92
510928	51	45	10	24	10	—	133°00’	15,341	88	4,372	2,761
510929	52	28	2,5	5	3	—	92°20’	2,599	60	0,741	0,468
510930	52	28	2,5	5	3	—	105°31’	2,618	65	0,746	0,471
510931	52	44	3,5	6,5	5	—	118°00’	4,531	82	1,291	0,815
510932	52	50	3,5	6	3,5	—	91°00’	4,639	73	1,322	0,835
510933	53	35	3,5	6,5	3	1	97°20’	3,947	67	1,125	0,711
510934	54	30	2,5	2,5	2,5	—	106°00’	2,055	69	0,586	0,37
511120	54	30	7	2,5	3	—	101°36’	4,417	67	1,259	0,795
510935	54	40	3,5	3,5	5	—	117°00’	3,182	80	0,907	0,573
510936	54	47	10	4	5	—	112°00’	7,07	84	2,015	1,273
511121	54	50	4	6	5	0,5	94°00’	4,981	76	1,42	0,897
510937	54	50	13	4	5	—	101°30’	8,702	81	2,48	1,566
510938	55	18,8	3,2	4,5	6	6	115°00’	2,518	65	0,718	0,453
511122	55	25	2	4,5	3	—	135°00’	2,177	75	0,62	0,392
510940	55	25	2,5	2,5	3	—	94°00’	1,958	62	0,558	0,352
510941	55	35	5	9	4	—	94°33’	5,519	67	1,573	0,993
511216	55	38	2,5	5	5	1	94°30’	3,204	69	0,913	0,577
510942	55	40	2,5	2,5	5	—	101°30’	2,349	74	0,669	0,423
510943	55	42,5	20	10	10	—	133°00’	14,417	90	4,109	2,595
510944	55	45	6	4,5	5	—	114°16’	5,135	84	1,463	0,924
511123	55	50	5	5	5	0,5	101°20’	5,07	81	1,445	0,913
510947	55	50	5	9	5	—	90°43’	6,86	75	1,955	1,235
510946	55	50	8	6	4	3	117°00’	7,107	90	2,025	1,279

Продолжение таблицы 4

Номер профиля	Размеры, мм						Угол между полками, α	Площадь сечения, см^2	Диаметр описанной окружности, мм	Теоретическая масса 1 м сплава, кг	
	H	*B*	*S*	S_1	*R*	*r*				алюминиевого	магниевого
510945	55	54	6	9	5	3	99°20’	7,729	83	2,203	1,391
510948	56	40	2	2,5	3	—	105°00’	2,086	77	0,595	0,376
510949	56	40	3	3	5	—	105°00’	2,743	88	0,782	0,494
511160	56	40	3	3	5	0,5	131°00’	2,745	88	0,782	0,494
510950	57	19	3,5	5	4	6	115°30’	2,86	67	0,815	0,515
510951	57	19	3,5	6	4	5	115°00’	3,025	67	0,862	0,544
510952	57	30,5	3	12	5	—	126°15’	5,411	79	1,542	0,974
510953	57	43	2,5	2,5	5	—	108°42’	8,456	82	0,7	0,442
510954	57	44	16	30	5	1	96°30’	18,185	76	5,183	3,273
511124	57	48	4	10	5	—	95°00’	6,771	78	1,93	1,219
510955	57	48	8	5	4	—	146°00’	6,79	100	1,935	1,222
510956	58,1	50	5	12	5	—	91°30’	8,378	78	2,388	1,508
510957	58,2	48	17	17	4	—	94°47’	15,424	78	4,396	2,776
510958	58	17	3	6	4	—	115°00’	2,651	67	0,755	0,477
510959	59,5	59,5	7	12	10	—	99°22’	10,736	91	3,06	1,932
510960	60	25	2,5	2,5	2,5	—	113°00’	2,08	73	0,593	0,374
510961	60	30	6	5	6	—	121°11’	4,862	80	1,386	0,875
510962	60	40	4	6	4	—	94°45’	4,609	75	1,314	0,83
510963	60	40	6	4,5	5	—	113°45’	5,211	84	1,485	0,938
510964	60	45	10	7	4	—	99°00’	8,579	80	2,445	1,544
510965	60	47	4	6	5	3	105°00’	5,049	85	1,439	0,909
510966	60	49	12	4	5	—	100°42’	8,85	84	2,522	1,593
510967	60	50	4	4	5	—	123°02’	4,254	97	1,213	0,766
510968	60	50	5	3	5	—	95°42’	4,408	82	1,256	0,793

Продолжение таблицы 4

Номер профиля	Размеры, мм						Угол между полками, α	Площадь сечения, см^2	Диаметр описанной окружности, мм	Теоретическая масса 1 м сплава, кг	
	H	*B*	*S*	S_1	*R*	*r*				алюминиевого	магниевого
510969	60	50	4,5	4,5	6	—	124°20’	4,751	97	1,354	0,855
510970	60	50	8	5	8	—	116°00’	6,999	93	1,995	1,26
510971	60	54	5	4	3	—	96°00’	4,995	85	1,423	0,899
511125	60	54	8	9	6	—	110°00’	9,15	93	2,608	1,647
510972	60	55	14,5	4	5	—	111°48’	10,718	95	3,055	1,929
510973	60	58	15	8	10	—	115°00’	12,893	100	3,674	2,321
510974	60	60	5	5	4	—	114°00’	5,825	101	1,66	1,048
511171	60	60	6	6	6	0,5	101°00’	6,939	93	1,978	1,249
510975	60	60	6	6	10	—	150°00’	6,295	116	1,794	1,133
510977	60	60	8	8	5	—	116°34’	9,175	102	2,615	1,652
510976	60	60	9	9	10	—	126°00’	10,097	107	2,878	1,817
510978	61	40	4	12	5	—	131°55’	7,213	93	2,056	1,298
511126	61	40	25	35	1	1	120°00’	24,487	88	6,979	4,408
510979	61	51	5	3	5	—	91°30’	4,486	81	1,278	0,807
511127	61	51	6	8	5	—	98°00’	7,359	85	2,097	1,325
511184	62	42	6	5,5	5	1	95°00’	5,768	78	1,644	1,038
510980	62	45,5	6	2	4	—	100°40’	4,563	83	1,301	0,821
510981	62,5	37	5	5	4	—	92°00’	4,765	74	1,358	0,858
510982	62,5	51,5	7	13	10	—	92°57’	10,411	83	2,967	1,874
510984	63	30	2	2	3	—	104°00’	1,834	76	0,523	0,33
511128	63	47	5	11,6	6	—	126°09’	8,361	98	2,383	1,505
510985	63	47	8	11,6	6	—	129°05’	9,977	100	2,843	1,796
511167	63	47	8	13,6	6	—	129°05’	10,916	100	3,111	1,965
511129	64	40	6	13	3	—	94°00’	8,346	78	2,379	1,502

Продолжение таблицы 4

Номер профиля	Размеры, мм						Угол между полками, α	Площадь сечения, см^2	Диаметр описанной окружности, мм	Теоретическая масса 1 м сплава, кг	
	H	*B*	*S*	S_1	*R*	*r*				алюминиевого	магниевого
511130	64	50	3	8	5	—	112°20’	5,797	95	1,652	1,044
510986	64,3	57,3	29,3	10	5	—	95°00’	22,09	90	6,296	3,976
510987	65	20	1,5	1,5	2,5	—	94°30’	1,265	69	0,361	0,228
511131	65	20	1,5	1,8	3	—	115°30’	1,309	76	0,373	0,236
510988	65	25	4	5	4	—	108°00’	3,708	77	1,057	0,667
510989	65	30	3	4	6	—	105°00’	3,077	78	0,877	0,554
510990	65	39	8	24	5	—	95°50’	12,998	79	3,705	2,34
510991	65	40	3	4	6	—	105°00’	3,477	85	0,991	0,626
510992	65	40	3,5	3,5	4	—	112°30’	3,585	88	1,022	0,645
510993	65	40	5,5	2	5	—	95°00’	4,321	79	1,232	0,778
510994	65	40	6	4	10	—	135°20’	4,947	98	1,41	0,89
510995	65	41	2,5	2,5	2,5	—	100°00’	2,605	83	0,742	0,469
510996	65	48	15	31	5	1	95°30’	20,569	84	5,862	3,702
511132	65	50	5	5	5	0,5	95°00’	5,562	85	1,585	1,001
510997	65	50	8	5	5	—	97°00’	7,388	87	2,106	1,33
511133	65	50	10,5	5	6	—	97°00’	8,932	87	2,546	1,608
510998	65	50	11	5	5	1	96°15’	9,214	86	2,626	1,659
511134	65	54	8	5	5	—	101°00’	7,604	99	2,167	1,369
511135	65	55	6	4	3	—	99°00’	5,909	91	1,684	1,064
511136	65	65	7	8	6	—	93°00’	9,26	95	2,57	1,666
510999	65	55	14	7	4	—	99°00’	12,172	91	3,469	2,191
511000	65	60	3	3	6	—	121°11’	3,627	109	1,034	0,653
511001	65	60	7	26	6	—	102°00’	19,092	97	5,411	3,436
511002	65	65	6	12	5	—	94°24’	11,091	95	3,161	1,996

Продолжение таблицы 4

Номер профиля	Размеры, мм						Угол между полками, α	Площадь сечения, см^2	Диаметр описанной окружности, мм	Теоретическая масса 1 м сплава, кг	
	H	*B*	*S*	S_1	*R*	*r*				алюминиевого	магниевого
511003	66	38	2,5	2,5	2,5	—	106°00’	2,555	85	0,728	0,46
511004	66	38	6	6	5	—	96°00’	5,955	80	1,697	1,072
511168	66	66	10	13	35	2,5	103°00’	5,077	103	4,297	2,714
511005	67	29	3,2	3,2	4	0,5	94°00’	3,004	75	0,856	0,541
511006	67	42	7	25	5	—	95°20’	13,789	82	3,93	2,482
511007	67	44,5	3,5	4	5	—	99°02’	4,037	86	1,15	0,727
511008	68	34	8	8	6	—	126°56’	7,732	93	2,204	1,392
511009	68	48,5	5,5	5	6	—	102°43’	5,976	92	1,703	1,076
511010	68	50	6	6	6	—	115°00’	6,816	100	1,942	1,227
511011	70	32,6	7,2	7,2	8	1	96°00’	7,019	80	2	1,263
511012	70	45	4	12	5	—	97°00’	7,851	88	2,238	1,413
511013	70	55	5	4	4	1	95°00’	5,542	93	1,58	0,998
511137	70	55	5,5	4	5	—	94°00’	5,89	92	1,679	1,06
511014	70	60	7	10	10	—	109°30’	10,413	106	2,968	1,874
511138	70	60	10	13	8	—	97°00’	13,749	98	3,918	2,475
511015	70	62	4	12	6	—	92°00’	9,858	95	2,81	1,775
511139	70	70	6	6	5	0,5	91°15’	8,099	100	2,303	1,458
511017	70	70	6	6	8	—	120°00’	8,076	121	2,302	1,454
511140	70	70	6	6	5	0,5	130°00’	8,141	127	2,32	1,465
511016	70	70	7	7	8	—	105°00’	9,456	111	2,695	1,702
511018	70	70	8	8	6	—	94°00’	10,667	102	3,04	1,92
511019	70	70	8	8	6	—	114°00’	10,755	117	3,065	1,936
511020	70	70	8	8	6	—	115°00’	10,757	118	3,066	1,936
511021	70	70	8	8	6	—	135°00’	10,765	129	3,068	1,938

Продолжение таблицы 4

Номер профиля	Размеры, мм						Угол между полками, α	Площадь сечения, см^2	Диаметр описанной окружности, мм	Теоретическая масса 1 м сплава, кг	
	H	*B*	*S*	S_1	*R*	*r*				алюминиевого	магниевого
511022	70,5	48,5	4	4	4	—	100°00’	4,644	92	1,323	0,836
511023	70,5	48,5	5	5	4	—	101°00’	5,76	93	1,642	1,037
511141	72	24	7,5	7,5	4	0,5	92°00’	6,688	77	1,906	1,204
511024	72	53	19	19	5	0,5	91°26’	20,28	90	5,78	3,65
511025	73	27	2,5	2,5	3	—	134°30’	2,433	93	0,693	0,438
511026	73	40	2	2	3	—	115°00’	2,226	97	0,634	0,401
511027	73	45	5	5	6	—	121°12’	5,687	104	1,621	1,024
511028	73	65	5	6	6	—	121°11’	7,312	120	2,084	1,316
511029	74	42	6	10	5	—	99°22’	8,175	91	2,33	1,471
511030	74	44	2,5	2,5	2,5	—	100°00’	2,905	92	0,828	0,523
511142	74	52	2,5	2,5	2,5	—	100°00’	3,105	98	0,885	0,559
511031	75	30	4	4	4	—	102°00’	4,085	86	1,164	0,735
511032	75	35	8	8	8	0,5	135°00’	8,235	103	2,347	1,482
511033	75	45	2,5	2,5	5	—	110°00’	2,951	100	0,841	0,531
511034	75	50	5	5	5	—	112°00’	6,069	105	1,73	1,092
511035	75	50	5	5	5	—	117°00’	6,064	107	1,728	1,092
511036	75	51	2,5	2,5	2,5	—	100°00’	3,105	98	0,885	0,559
511037	75	52	14	5	4	—	94°40’	12,516	95	3,567	2,253
511038	75	52	15	6	5	2	94°40’	13,611	95	3,879	2,45
511039	75	55	6	6	4	1	92°30’	7,485	95	2,133	1,347
511040	75	55	6	6	4	1	96°00’	7,499	98	2,137	1,35
511041	75	58	6	8	3	—	132°40’	8,911	122	2,54	1,604
511042	75	75	10	10	10	20	120°00’	14,966	130	4,265	2,694
511043	75,2	20	1,8	2	3	—	96°00’	1,735	80	0,495	0,312

Продолжение таблицы 4

Номер профиля	Размеры, мм						Угол между полками, α	Площадь сечения, см^2	Диаметр описанной окружности, мм	Теоретическая масса 1 м сплава, кг	
	H	*B*	*S*	S_1	*R*	*r*				алюминиевого	магниевого
511044	78	26,5	3	4	3	—	101°00’	3,311	87	0,944	0,596
511045	80	50	6	6	6	—	126°56’	7,512	117	2,141	1,352
511144	80	65	4	15	4	0,5	93°20’	12,449	106	3,548	2,241
511145	80	70	6	12	8	1	105°29’	12,732	120	3,629	2,292
511046	80	70	8	6	5	—	91°19’	10,183	108	2,902	1,833
511047	80	80	6	6	10	—	120°00’	9,211	139	2,625	1,658
511048	80	80	8	8	5	—	98°00’	12,277	121	3,499	2,21
511050	80,1	55,3	20	8,1	6	1,5	96°30’	19,187	102	5,468	3,454
511051	81	50	9	11	5	—	93°00’	11,898	97	3,391	2,142
511052	82	45	5	11	5	—	119°23’	8,788	111	2,505	1,582
511053	82	45	5	11	5	—	126°44’	9,834	115	2,518	1,59
511170	82	60	5	13	5	0,5	119°23’	11,659	123	3,323	2,099
511169	82	60	5	13	5	0,5	126°44’	11,739	127	3,346	2,113
511054	84,5	31	2,5	5	5	—	110°00’	3,581	99	1,021	0,645
511181	85	45	5	13	5	0,5	119°23’	9,859	114	2,81	1,775
511055	85	60	6	20	4	1	95°00’	16,111	108	4,592	2,9
511056	85	65	17	16	10	—	106°00’	22,838	120	6,509	4,111
511057	85	85	7	39,5	5	—	98°00’	37,897	128	10,801	6,822
511058	86	30	4,5	12	6	—	111°25’	7,198	101	2,052	1,293
511059	90	25	3,2	6,5	4,5	—	108°00’	4,373	101	1,246	0,787
511060	90	38	5	8	6	—	128°34’	7,263	118	2,07	1,307
511061	90	45	2,5	2,5	2,5	—	113°00’	3,33	115	0,949	0,599
511062	90	45	2,5	2,5	2,5	—	123°00’	3,326	121	0,948	0,599
511063	90	52	5	5	5	—	93°00’	6,91	106	1,969	1,244

Продолжение таблицы 4

Номер профиля	Размеры, мм						Угол между полками, α	Площадь сечения, см^2	Диаметр описанной окружности, мм	Теоретическая масса 1 м сплава, кг	
	H	*B*	*S*	S_1	*R*	*r*				алюминиевого	магниевого
511064	90	65	3	3	5	—	95°00’	4,609	116	1,314	0,83
511065	90	80	5	5	5	—	126°44’	8,3	152	2,366	1,494
511066	90	80	18	36	5	—	100°30’	39,939	131	11,382	7,189
511067	90	86	18	36	5	—	99°00’	41,913	134	11,945	7,544
511146	92	74	9	9	5	—	97°00’	14,26	125	4,064	2,567
511068	95	35	7	8	5	—	108°00’	9,047	111	2,578	1,628
511069	95	90	43	30	5	—	100°00’	57,203	142	16,303	10,296
511147	99	81	15	20	5	3	97°00’	28,435	135	8,104	5,118
511070	100	35	2	2	3	0,5	101°30’	2,676	112	0,763	0,482
511071	100	40	5	5	5	—	105°00’	6,821	117	1,944	1,228
511073	100	78	10	10	5	1	107°00’	17,065	144	4,864	3,072
511074	100	78	10	10	5	—	112°00’	17,113	148	4,877	3,08
511148	100	83,5	4	5	5	—	96°35’	8,036	137	2,29	1,447
511075	100	95	5	5	30	—	153°00’	1,759	190	0,501	0,317
511076	100	95	5	8	30	—	153°00’	4,662	190	1,329	0,839
511077	100	100	7	7	5	—	105°00’	13,636	159	3,886	2,455
511078	100	100	12	12	10	24	120°00’	23,751	173	6,826	4,311
511079	101	63	10	11,5	6	1	135°00’	16,715	152	4,764	3,009
511149	101,2	101,2	20,5	22	5	5	100°00’	39,228	155	11,18	7,061
511080	102	27	2,7	3,3	5	—	113°00’	3,57	115	1,018	0,643
511081	102	70,5	6,5	19	65	—	95°00’	26,024	129	7,417	4,684
511150	108	56	11	8	5	0,5	93°30’	15,581	125	4,441	2,805
511151	110	51	7	7	6	0,5	96°30’	10,888	126	3,103	1,96
511082	110	60	8,5	7	5	1	97°00’	13,06	132	3,722	2,351

Окончание таблицы 4

Номер профиля	Размеры, мм						Угол между полками, α	Площадь сечения, см^2	Диаметр описанной окружности, мм	Теоретическая масса 1 м сплава, кг	
	H	*B*	*S*	S_1	*R*	*r*				алюминиевого	магниевого
511083	110	60	12	8,5	5	1	92°00’	17,364	127	4,949	3,126
511084	110	78	28	15	5	3	98°51’	39,056	144	11,131	7,03
511152	112	43	7	11	6	0,5	120°00’	12,107	139	3,45	2,179
511153	115	85	4,5	5	5	1	100°00’	9,263	154	2,64	1,667
511085	115	100	13	55	5	—	97°30’	64,877	162	18,49	11,678
511154	115	105	8	8	8	6	129°00’	17,197	199	4,901	3,095
511086	119	46	20	10	10	—	129°47’	27,522	153	7,844	4,954
511155	119,5	114,5	29	22	5	5	96°00’	54,126	174	15,426	9,743
511087	120	70	27	6	5	1	96°30’	34,443	146	10,101	6,38
511088	127	38,2	5	8	6	—	97°34’	9,114	137	2,597	1,64
511089	129	52	7	13	4	—	91°20’	14,938	140	4,257	2,689
511090	130	75	17	25	20	—	126°12’	37,758	185	10,761	6,796
511091	130	95	5	8	30	—	153°00’	6,162	219	1,756	1,109
511156	149,5	139,5	27	24	5	5	96°00’	68,015	215	19,384	12,243
511092	153	46	5	12	10	—	96°30’	12,818	165	3,653	2,307
511157	160	130	36	22	18	—	92°00’	79,223	210	22,578	14,26
511165	185	40	7	7	8	1	119°00’	15,358	207	4,377	2,764
511093	198	32	3	9	10	—	128°16’	8,499	219	2,422	1,53
511094	250	160	30	50	18	2	92°00’	141	301	40,246	25,418

Примечания

1 Значения радиусов (*r*), не приведенные в таблице, должны соответствовать требованиям ГОСТ 8617 и ГОСТ 19657.

2 Радиусы притупления острых кромок (r_1, r_2, r_3, r_4) должны соответствовать требованиям ГОСТ 8617 и ГОСТ 19657.

3.2 Теоретическая масса 1 м профиля из алюминиевых сплавов вычислена по номинальным размерам при плотности 2,85 г/см^3, что соответствует плотности алюминиевого сплава марки В95.

Теоретическая масса 1 м профиля из магниевых сплавов вычислена по номинальным размерам при плотности 1,80 г/см^3, что соответствует плотности магниевого сплава марки МА14.

3.3 Переводные коэффициенты для вычисления приближенной теоретической массы 1 м профиля из алюминиевых и магниевых сплавов приведены в приложениях А и Б.

3.4 Номера профилей, соответствующие ранее действовавшим обозначениям, приведены в приложении В.

Приложение А
(справочное)

Переводные коэффициенты для вычисления приближенной теоретической массы 1 м профиля из алюминия и алюминиевых сплавов

Таблица А.1 — Переводные коэффициенты для вычисления приближенной теоретической массы 1 м профиля из алюминиевых сплавов

Марка сплава	Переводной коэффициент	Марка сплава	Переводной коэффициент
Для алюминия всех марок	0,950	В95	1,000
АМц	0,958	1915	0,972
АМцС	0,958	1925	0,972
АМг2	0,940	1935	0,977
АМг3	0,937	1985ч	0,948
АМг5	0,930	В48-4	0,968
АМг6	0,926	ВД1	0,982
АМг61	0,930	АКМ	0,970
Д1	0,982	АК4	0,970
Д16	0,976	АК6	0,962
Д16ч	0,976	АК4-1	0,982
Д19ч	0,968	АК4-1ч	0,982
Д20	0,996	ВАД1	0,968
АВ	0,947	ВД17	0,965
К48-2	0,972	АД31Е	0,950
К48-2пч	0,972	1161	0,972
АД31	0,950	1163	0,975
АД33	0,951	1973	1,000
АД35	0,954	В96цпч	1,001
В92	0,954		

Приложение Б
(справочное)

Переводные коэффициенты для вычисления приближенной теоретической массы 1 м профиля из магниевых сплавов

Таблица Б.1 — Переводные коэффициенты для вычисления приближенной теоретической массы 1 м профиля из магниевых сплавов

Марка сплава	Переводной коэффициент
Для магния всех марок	1,000
МА1	0,978
МА2	0,989
МА2-1	0,990
МА2-1пч	0,990
МА8	0,989
МА12	0,989
МА14	1,000

Приложение В
(справочное)

Соответствие номеров профилей ранее действующим обозначениям

Таблица В.1

Номер профиля	Обозначение профиля по каталогу 1966 г.	Обозначение профиля по чертежам завода-изготовителя
510001	П1492-12	НП1172-2, ПК42-15, ПС4-24
510002	П1492-4	НП172-1, ПК42-14, ПС4-23
510005	П1492-8	ПК49-4
510008	—	ПК13829
510009	—	ПК15040
510010	П1492-13	НП869-1
510011	П1492-14	ПК45-5
510013	П1492-18	ПК45-6
510014	—	ПК4492
510015	—	ПК4634
510016	—	ПК8769
510017	—	ПК3228
510018	—	ПК2401
510020	—	ПК18580-2
510021	—	ПК18580-1
510023	—	ПК4688
510041	П1500-4	ПК42-1, НП28-11, ПСЧ-1
510042	П1500-6	Н754-Е1, ПК42-20, НП88-1, ПСЧ-29
510043	—	ПК17933
510044	П1500-8	ПС885-255
510045	П1500-10	ПК42-63, ПП63-25
510046	П1500-11	ПК13331-1
510047	П1500-12	ПВ1570, ПП63-17, ПК42-65, С2139
510048	П1500-4	ПК42-66, ПП63-18
510049	П1500-16	ПП63-27, ПК42-67
510050	П1500-18	ПК42-41, НП28-1
510051	П1500-20	ПР212-1, ПК42-42, ПП63-6, НП28-3
510052	П1500-22	ПК42-68, ПП63-26
510053	П1500-24	Н754-Е2, ПК42-21, НП28-7, НП88-2, ПС4-30
510054	П1500-26	ПР212-2, НП19-1, ПП63-24, ПС4-2, ПК43-10, ПП132-1, НП82-1, НП28-8, НП28-8А

Продолжение таблицы В.1

Номер профиля	Обозначение профиля по каталогу 1966 г.	Обозначение профиля по чертежам завода-изготовителя
510055	П1500-28	С155
510056	П1500-30	ПК42-2, ПС4-3
510057	П1500-32	ПР212-3, ПК42-61, ПП63-11, ПС4-4
510058	П1500-34	Н754-Е4, НП88-4, ПС4-31, ПК42-22
510059	П1500-36	С59-1, ПП63-28
510060	—	С1182-5, НП1217-2
510061	П1500-38	ПК42-64, НП28-12
510062	П1500-40	ПК42-48, НП28-9
510063	—	ПК17738
510064	П1500-42	ПК42-45, НП28-5
510065	П1500-44	ПП63-29, ПК42-69
510066	—	С1155-4, ПК14549-4
510067	П1500-46	ПК126
510068	П1500-48	ПК42-10, ПС4-17
510069	П1500-49	ПК13331-2
510070	П1500-50	ПК42-46, ПК42-47, НП28-85, НП28-6
510072	—	ПК15869
510073	П1500-54	С115-1
510074	П1500-56	Н754-Е17, ПК42-31, ПС4-40
510075	П1500-58	ПК180-1
510076	П1500-60	Н754-Е18, ПК42-36
510077	П1500-62	ПР212-4, ПК42-62, ПП63-12
510078	П1500-63	Б2, ПК42-37
510079	П1500-64	С59-2
510080	П1500-66	ПР212-5, ПК42-59, ПП63-8
510081	П1500-68	ПР212-6, ПК42-58, ПП63-7
510082	П1500-70	Н754-Е8, Н4071, ПК42-24, НП88-8, ПС4-33
510083	П1500-72	С59-3
510084	—	ПК15900
510085	П1500-74	НП576-1
510086	П1500-76	ПК42-50, ПП63-1
510087	—	С1182-1, НП1217-1
510088	П1500-78	ПК42-44, НП28-4
510089	П1500-80	ПК42-43, НП28-2
510090	П1500-82	ПК42-49, НП28-10

Продолжение таблицы В.1

Номер профиля	Обозначение профиля по каталогу 1966 г.	Обозначение профиля по чертежам завода-изготовителя
510091	П1500-83	ПК13331-3
510092	П1500-84	С59-4, ПК42-72
510093	—	С1352, ПК15409
510094	П1500-86	С101, ПС4-45
510095	П1500-88	С100, ПС4-44
510096	—	С1316, ПК15177
510097	П1500-90	ПР212-7, ПК42-60, ПП63-9
510098	П1500-92	ПР212-8, ПК42-55, ПП63-2, Б3
510099	П1500-94	Б3А, ПК42-39
510100	П1500-96	С375, ПК42-13, НП159-2, ПС4-21, НП251-1
510101	П1500-98	ПР212-9, ПК42-11, ПП63-13
510103	П1500-102	ПК42-5
510104	П1500-103	ПК42-5, ПК180-2
510105	П1500-104	С59-5
510106	П1500-106	ПК43-9, ПП132-10, ПС4-34, ПС4-5
510107	—	ПК13758
510108	—	С1259-2, ПК15119-2
510109	П1500-108	С1409, ПК42-53, ПП63-15
510110	П1500-109	С456-22
510111	П1500-110	ПК42-6
510112	—	С1228, ПС4-11
510113	—	С1440, ПК15919
510114	П1500-111	ПК1-110
510115	—	С1040, ПК14028, НП2027
510116	П1500-112	Н754-Е15, ПК42-35
510117	—	ПК15873
510118	П1500-114	ПС4-13, ПК42-8
510119	П1500-116	ПК42-7, ПС4-12
510120	П1500-118	ПК180-3
510121	П1500-119	ПК13505
510122	П1500-120	С315, С59-6, ПК42-120, ПК42-80
510123	П1500-121	ПК13278
510124	П1500-134	ПС4-14
510125	П1500-124	ПК42-73
510126	П1500-125	ПК13503

Продолжение таблицы В.1

Номер профиля	Обозначение профиля по каталогу 1966 г.	Обозначение профиля по чертежам завода-изготовителя
510127	—	ПК15897
510128	П1500-126	ПК2-270
510132	П1500-133	ПК13775
510133	П1500-140	С1669, С452-2
510134	—	С1182-2
510135	—	С1182-3
510136	П1500-128	ПК0484
510137	П1500-130	Н790-Е11, НП242-2, ПС4-28
510138	П1500-132	С1604-1, ПК42-19
510139	—	С1604-2
510140	П1500-136	ПП132-9, ПС4-7, ПС4-19
510141	П1500-138	ПП132-8, ПС4-6
510142	—	С1232, ПК14656
510143	П1500-139	ПК1-115
510144	П1500-141	ПК14168
510145	П1500-142	ПК43-12
510146	П1500-144	С115-2, С1704
510147	П1500-146	С115-3, ПК3126
510148	П1500-148	ПК42-88
510149	П1500-150	Б-7а, ПК42-40
510150	П1500-152	ПК43-11
510151	П1500-154	Н754-Е14, ПК42-34
510152	П1500-143	С828, ПК12420
510153	—	ПК18322
510154	П1500-155	ПК13366
510155	П1500-158	С411-2
510156	П1500-160	С411-3
510157	—	ПК18160
510158	—	ПК15439
510159	П1500-162	ПС4-41, ПК42-32, С1286
510160	—	ПК15299
510161	—	С1543, ПК16367
510162	П1500-164	С965, ПК42-77, ПП63-30
510163	П1500-166	ПК42-101
510164	П1500-168	С965, ПК42-77

Продолжение таблицы В.1

Номер профиля	Обозначение профиля по каталогу 1966 г.	Обозначение профиля по чертежам завода-изготовителя
510165	—	С1151, НП1786
510166	П1500-170	ПК42-87
510167	П1500-171	ПК1-116
510168	П1500-172	ПК2-242, ПП132-12
510169	—	ПК13695
510170	—	ПС4-23
510172	—	ПК18321
510173	—	С1182-4
510174	П1500-208	ПК42-4, ПС4-9
510175	—	ПК15410, С1353
510176	П1500-174	С949, ПК42-78
510177	П1500-176	ПК180-5
510178	П1500-178	ПК180-6
510179	П1500-179	ПК11546
510180	—	ПК14078
510181	П1500-181	ПК13230
510182	П1500-180	С1154-2, ПС4-26, ПК42-17
510183	П1819-63	ПК0743-2, ПК16554-4, С1604-4
510184	П1500-182	ПК15118-6, С115-4
510185	П1500-184	ПК3127, С115-5
510186	П1500-186	ПК4343, С115-6
510187	П1500-188	ПС4-20, ПК42-12, С825, НП159-1
510188	П1500-190	ПП63-3, ПК42-51
510189	П1500-192	ПР212-10, ПП63-4
510190	П1500-194	ПП132-3
510191	П1500-196	ПС4-35
510192	—	ПК16154, С1478
510193	П1500-198	ПП132-7, ПП422-1, ПС4-7, ПК43-6
510194	П1492-6	ПК49-2/1
510195	П1492-7	ПК49-2/2
510196	П1500-200	ПС4-57, ПК42-82
510197	П1814-13	ПП63-23, ПК12958, ПК42-83
510198	П1500-204	ПС4-53, ПК2-250
510199	П1500-206	НП-343-1, ПК134
510200	—	ПК14961

Продолжение таблицы В.1

Номер профиля	Обозначение профиля по каталогу 1966 г.	Обозначение профиля по чертежам завода-изготовителя
510201	П1500-210	ПК42-74, ПВ1333, ПП63-20
510202	П1500-212	ПК42-92
510203	П1500-213	ПК43-30
510205	П1500-216	С59-7А
510206	—	ПК17105-1
510207	П1500-218	ПК11247
510208	П1500-220	С732, ПК42-18, ПС4-27
510209	П1500-226, П1500-221	ПК1700, ПК9691
510210	—	ПК15914
510211	П1500-224	С1554-1, С909-1, С1155-1, ПС4-51
510212	П1500-222	ПС4-52, С1554-2, С909-2
510213	—	ПК14079
510214	П1500-225	ПК11983
510215	—	ПК14082
510216	П1500-228	С694, ПК43-31
510217	П1500-217	ПК2-255, ПС4-58
510218	П1500-231	С824
510219	П1500-232	С414-2
510220	П1500-234	С414-1
510221	П1500-236	ПС4-25, НП171-1, ПК42-16
510222	П1500-240	ПК60-2, С452-1
510223	П1500-242	С452-4А, С452-4
510224	П1500-238	ПС4-54
510225	—	ПП132-13
510226	П1500-243	ПК11947
510227	П1500-241	ПК11948
510228	П1500-245	ПК11950
510229	—	ПК17182
510230	П1500-244	С115-7
510231	П1500-246	ПП132-11
510232	—	ПК15292
510233	П1500-248	ПК180-4
510234	—	ПК18319
510235	П1500-256	ПС4-56
510236	П1500-197	ПК11981

Продолжение таблицы В.1

Номер профиля	Обозначение профиля по каталогу 1966 г.	Обозначение профиля по чертежам завода-изготовителя
510237	—	С1237
510238	П1500-258	ПК42-54, С1024, ПП63-16
510240	П1500-259	ПК12754
510241	П1500-261	ПК11185
510242	—	ПК14570
510243	П1500-263	ПК13274
510244	—	ПК16159, С1483
510245	П1492-12	ПК11393
510246	П1500-260	ПК41-2
510247	—	С1414-5, ПК15716
510248	—	С1414-3, ПК15705
510249	—	ПК15124-1, С456-28
510250	—	ПК15706, С1414-4
510251	—	С456-27
510252	—	ПК17910
510253	—	ПК18155
510254	—	ПК15717, С1414-6
510255	—	С456-26
510256	—	ПК15704, С1414-2
510257	—	С456-30, ПК15124-3
510258	—	ПКС1414-1, ПК15703
510259	—	С456-29, ПК15124-2
510260	П1500-265	ПК12705
510261	П1500-267	ПК12706
510262	П1500-269	С750, ПК11985
510263	П4508	ПК27, ПП387
510264	П1500-271	С456-21
510265	П1500-262	С456-9, НП1688
510266	П1500-264	С456-8А
510267	П1500-266	С456-7
510268	П1500-273	С456-20
510269	П1500-268	С456-6
510270	П1500-275	С456-19
510271	П1500-270	С456-4
510272	П1500-272	С456-5

Продолжение таблицы В.1

Номер профиля	Обозначение профиля по каталогу 1966 г.	Обозначение профиля по чертежам завода-изготовителя
510273	П1500-274	С456-3
510274	П1500-276	С456-2
510275	П1500-278	С456-1
510276	П1500-280	ПП63-31, ПК42-84, С1899
510277	—	ПК12428
510278	—	ПК12432
510279	—	ПК17792
510280	П1796	НП17-1, ПК53
510281	П1500-284	ПК180-7
510282	П1500-282	ПК11445
510283	—	С1546, ПК16370
510284	—	ПК16452, С1563
510285	—	С1547, ПК16371
510286	—	С1643, ПК16585
510287	П1500-307	ПК13052
510288	П1500-287	ПК11446
510289	—	С1604-6
510290	П1500-288	ПК42-52
510291	П1500-290	С402, ПК1807
510292	П1500-292	ПК42-98
510293	П1500-294	ПК43-1, ПС4-55
510294	—	ПК35-9
510295	П1520-296	С447-2
510296	П1500-298	С447-1
510297	П1500-299	ПК12707
510298	—	ПК17837
510299	П1500-301	ПК11810
510300	П1500-303	ПК0745-1
510301	П1500-305	ПК0745-2
510302	—	ПК18307
510303	—	С456-24
510304	П1500-300	С452-3
510305	П1500-309	ПК0930
510306	—	С1484, ПК16160
510307	—	С456-25

Продолжение таблицы В.1

Номер профиля	Обозначение профиля по каталогу 1966 г.	Обозначение профиля по чертежам завода-изготовителя
510308	П1500-302	С154
510309	П1500-304	ПК42-29, ПС4-38
510310	П1500-311	ПК11707
510311	П1500-313	ПК9636
510313	П1500-315	ПК11946
510314	П1500-308	С456-13
510315	П1500-317	ПК1-117
510316	П1500-310	С456-11
510317	П1500-312	ПК12522, ПС4-60, С456-10
510318	П1500-314	ПС4-48, ЭН714
510319	П1500-319	ПК13367
510320	П1500-316	ПК52, ПС4-43, ПК52-1
510321	П1500-318	С456-15
510322	П1500-320	ПК43-5, ПП132-6, ПС4-15
510323	—	ПК18097
510324	П1500-322	ПС4-50, ЭН764
510325	П1500-324	ПС5-47, ЭН713
510326	П1500-326	ПК11156, ЭАН803
510327	П1500-328	ПС4-42, ПК42-33
510328	П1500-330	ПС4-49, ЭН762
510329	П1500-332	ПК42-27, ПС4-36
510330	—	ПК42-102, ПВ742
510331	—	ПК14080
510333	П1500-334	ПК42-28, НП308-2
510334	П1500-336	ПС4-16
510336	П1500-340	ПС4-39, ПК42-30
510337	П1500-342	ПС4-46, ЭН797
510338	—	ПК19216
510339	—	ПК7038, С2197, ПК7038-1
510340	—	ПК2663
510341	—	ПК20057
510342	—	ПК19836
510343	—	ПК8643
510344	—	ПК2713
510345	—	ПК19336, С2089

Продолжение таблицы В.1

Номер профиля	Обозначение профиля по каталогу 1966 г.	Обозначение профиля по чертежам завода-изготовителя
510346	—	ПК19884-2
510347	—	ПК19884-1
510348	—	ПК17834, С1856
510349	—	ПК18485
510350	—	С1349-3, ПК15398
510351	—	ПК19215
510352	—	ПК18491
510353	—	ПК2890
510354	—	С1836, ПК17754
510355	—	ПК19765
510356	—	ПК19768
510357	—	ПК19764-2
510358	—	ПК19480
510359	—	ПК19481
510360	—	ПК13345
510361	—	ПК18377
510362	—	ПК18278
510363	—	ПК19716
510364	—	ПК19718
510365	—	ПК19551
510366	—	ПК19556
510367	—	ПК19715
510368	—	ПК19553
510369	—	ПК19478
510371	—	ПК17631, С1795
510372	—	ПК19897
510374	—	ПК19390
510376	—	ПК8837
510377	—	ПК19160
510378	—	ПК18288
510379	—	ПК18422-1
510380	—	ПК18422-2
510382	—	ПК18940
510383	—	ПК18581
510384	—	ПК3041

Продолжение таблицы В.1

Номер профиля	Обозначение профиля по каталогу 1966 г.	Обозначение профиля по чертежам завода-изготовителя
510386	—	ПК4913
510387	—	С1767, ПК17430
510388	—	ПК8801
510389	—	С1765, ПК17428
510391	—	ПК4358
510392	—	ПК4450
510393	—	ПК4444
510395	—	ПК4352
510501	П1498-4	ПС3-125, ПК66-103, НП1338-1
510502	П1498-8	ПК70-15
510503	П1498-10	С47А, Э0Н682
510504	П1498-12	ПС2-195, С199, ПК2-205
510505	П1498-14	ПК196, ПС3-116
510506	П1498-17	ПК12083, С756
510507	П1498-18	ПК49-5
510508	—	ПС520
510509	П1498-30	ПК11520
510510	—	ПК13692
510511	П1498-20	ПП133-2, ПК70-2
510512	П1498-22	ПП133-1, ПК70-1
510513	П1498-24	ПП133-3, ПК70-3
510514	П1498-26	ПП133-10, ПК10
510515	П1498-28	ПС3-110
510516	—	ПК14617, С1212
510517	П1504-222	ПС520-2
510518	—	ПК14887
510519	П1498-32	ПС3-111
510520	П1498-34	ПП133-18
510521	—	ПК16524
510522	—	ПК14575
510523	П1498-35	ПК49-3
510524	П1498-38	ПК49-6
510525	П1498-42	ПС3-45, ПК66-39
510526	П1498-40	ПС3-46, НП172-4, ПК66-40
510527	П1498-44	ПС3-56, ПК69

Продолжение таблицы В.1

Номер профиля	Обозначение профиля по каталогу 1966 г.	Обозначение профиля по чертежам завода-изготовителя
510528	—	ПК01065
510529	П1498-46	ПП133-13
510530	П1498-48	ПК70-11, ПП133-11
510531	П1498-50	ПК70-12
510532	П1498-52	ПС3-128
510533	П1499-3	ПК13308
510534	П1498-54	ПС3-119
510535	—	ПК12573
510536	П1498-56	ПК133-20
510537	П1498-58	ПП133-19
510538	—	ПК15515
510539	П1498-60	ПК2-267
510540	-	ПК18030
510541	П1498-62	ПП133-4, ПК70-4
510542	П1499-5	ПС3-78, ПК93
510543	—	ПК16336
510544	П1498-66	ПК2-268
510545	П1498-68	ПК70-22-1
510546	П1498-70	ПК70-22-2
510547	П1498-72	ПК66-160
510548	П1498-74	ПК66-163
510549	П1498-76	ПК70-23
510550	П1498-78	ПС3-105, ЭН766
510552	—	ПК19378
510553	—	ПК4635
510554	—	ПК4815
510555	—	ПК18894, С2014
510556	—	ПК18387, С1940
510557	—	С2269
510558	—	ПК18981
510560	—	ПК18576-1
510561	—	ПК18576-2
510563	—	ПК18577-2
510564	—	ПК18570
510601	—	ПК14995-2

Продолжение таблицы В.1

Номер профиля	Обозначение профиля по каталогу 1966 г.	Обозначение профиля по чертежам завода-изготовителя
510602	П1504-4	НП288-1, ПК66-102
510603	П1504-6	ПК70-17, ПС3-122
510604	—	ПК14995-1
510605	П1504-8	НП29-7, ПП22-36, ПС3-1
510606	—	ПК17377
510607	—	ПК17376
510608	П1504-9	ПС3-139
510609	П1504-11	ПК13628, ПС3-140
510610	—	ПК14745
510611	—	ПК17737
510612	—	ПК14953
510613	П1498-6	ПС3-123, ПК70-18
510614	—	ПК14740
510615	П1504-10	ПС3-96, ЭН684
510616	П1504-12	ПС3-101, ЭН749
510617	П1504-14	ПК66-150, ПС3-118
510618	П1504-15	ПК13332
510619	П1504-16	НП80-1, ПК66-3, НП20-1, ПС3-3
510620	П1504-18	Н754-Е3, ПК66-46, ПС3-52, НП88-3
510621	П1504-20	С376, ПС3-2, ПК66-2, НП21-1, ПП22-25, ПК66-169, НП79-1
510622	П1504-22	ПР211-2, ПК70-14, ПП133-14
510623	П1504-24	ПК66-86, ПС3-134, НП29-6
510624	П1504-26	ПК66-106, ПП22-37
510625	П1504-28	ПК66-107, С1067, НП22-26
510626	П1504-30	Н754-Е5, НП88-5, ПС3-53, ПК66-47, ПС3-4
510627	П1504-32	ПР211-3, ПП22-19
510628	П1504-34	ПК66-65, ПС3-74, ПП22-6
510629	П1504-36	С1020, ПП22-4, ПС3-29, ПК66-24
510630	П1504-38	ПК66-16, ПП22-5, ПС3-20
510631	П1504-40, П1504-42	ПП340-1, ПС3-31
510632	П1504-44	ПС3-115
510633	П1504-46	ПК66-28, ПС3-33, НП81-1
510634	П1504-48	ПС3-87, ПК132, ЭН590
510635	П1504-50, П1504-52	ПП340-2, ПС3-32, ПК66-27

Продолжение таблицы В.1

Номер профиля	Обозначение профиля по каталогу 1966 г.	Обозначение профиля по чертежам завода-изготовителя
510636	П1504-54	ПП22-13
510637	П1504-55	АПР227
510638	П1504-56	ПС3-84, ПК131, ЭН550
510639	—	ПК17695
510640	П1504-58	ПК66-82, НП9-2
510641	П1504-60	С60-1, ПП22-54
510642	—	ПК16046
510643	П1504-62	ПК66-173
510644	П1504-64	С350, ПК66-159, С336, ПК42-89
510645	П1504-66	ПК66-59, ПС3-68
510646	П1504-68	Б-1, ПК66-77
510647	Р1504-70	ПК66-84, НП29-4
510648	П1504-72	ПС3-83, ПК66-108
510649	П1504-74	ПП22-42
510650	—	С1181-9
510651	П1504-76	ПК66-110, ПП22-41
510652	П1504-78	ПС3-5
510653	П1504-80	С1197, ПС3-6, ПК66-6
510654	П1504-82	ПС3-42, ПК66-37
510655	П1504-84	ПК66-111, ПП22-40
510656	—	С1155-3
510657	П1504-85	С724
510658	П1504-86	ПК66-83, ПП22-47, НП29-3
510659	П1504-88	С15, ПК66-112
510660	П1504-90	ПК66-113, ПП22-29, ПС3136
510661	—	С1322, ПК15237
510662	П1504-92	ПК42-86, С325
510663	П1504-94	ПК66-114, ПП22-38
510664	П1504-96	ПР211-4, ПП22-21
510665	П1504-98	ПС3-72, ПК66-63, Н4049-Е37
510666	П1504-100	ПК66-74, ПК66-170, Н754-Е16
510667	П1504-102	ПК66-70, Н791-Е23, ПП22-48, ПС3-95
510668	П1504-104	ПР211-5
510669	П1504-106	ПР211-6, ПП22-35, ПС3-21
510670	П1504-108	ПК66-18, ПВ1537, ПС3-22, ПП64-1

Продолжение таблицы В.1

Номер профиля	Обозначение профиля по каталогу 1966 г.	Обозначение профиля по чертежам завода-изготовителя
510671	П1504-110	Н754-Е9, НП88-9, ПК66-49, ПС3-55
510672	П1504-112	ПС3-107, ПП22-53
510673	П1504-114	С152-3
510674	П1504-116	С152-7
510675	П1504-117	ПК12889
510676	П1504-118	ПК66-88, ПП22-1
510677	П1504-120	ПК66-104, ЭН599, ПС3-88
510678	П1504-121	ПК0846
510679	П1504-122	ПК66-54, ПС3-62
510680	П1504-124	ПС3-63, ПК66-55,
510681	—	ПК15395, С1349-2
510682	П1504-126	С1000, ПК66-67, ПС3-76
510683	П1504-128	ПК66-128, ПС3-94
510684	П1504-130	ПК66-105, ПС3-89, ЭН559
510685	П1504-131	ПК13629-2, ПС3-142
510686	П1504-133	ПС3-143, ПК13629-3
510687	П1504-135	ПС3-141, ПК13629-1
510688	П1504-132	ПК42-104
510689	—	С1181-10
510690	П1504-134	ПС3-8
510691	П1625	ПК11512
510692	—	ПК17609
510693	П1504-136	ПК66-29, ПС3-34
510694	П1504-138	ПС3-77, ПК66-121
510695	П1504-140	ПС3-79, ПК66-122
510696	П1504-142	ПП22-10
510697	П1623	ПК11517
510698	—	НП1220-1, С1181-8
510699	П1504-144	ПК66-81, ПН29-1
510700	П1504-146	ПК66-85, НП29-5
510701	—	С1181-7
510702	П1504-148	ПК66-152
510703	П1504-150	ПК49-7/1
510704	—	С1181-11
510705	П1504-152	ПК49-7/2

Продолжение таблицы В.1

Номер профиля	Обозначение профиля по каталогу 1966 г.	Обозначение профиля по чертежам завода-изготовителя
510706	—	С1269, ПК15125-1
510707	—	С1181-5, ПК3136
510708	П1504-154	ПК95-6, С455-6
510709	П1504-156	ПК13093, ПК95-8
510710	П1504-158	С149
510711	П1504-160	ПК66-140
510712	П1504-162	ПК66-139
510713	П1504-164	ПК66-138
510714	—	ПВ1442, ПК14598
510715	П1504-166	ПК66-154
510716	П1504-168	ПК66-177
510717	П1504-170	ПК9658
510718	—	С1179-1
510719	—	ПК15993
510720	П1504-171	ПК14022
510721	П1504-172	ПП22-14, ПК66-93
510722	—	С1317, ПК15178
510723	—	С1142, ПК14480
510724	П1504-174	ПР211-7, ПК66-96, ПП22-16
510725	П1504-176	С114-1
510726	П1504-178	Б-6, ПП22-15
510727	—	ПК66-94
510728	П1504-180	Б-5, ПП22-20, ПС3-23, ПР211-8
510729	П1504-182	С114-2
510730	П1504-184	Б-4, Н754-Е20, ПК66-76, ПП22-27, ПС3-127
510731	П1504-186	С114-3
510732	П1504-188	С114-4
510733	—	ПК13753
510734	П1504-190	ПК66-124, ПП22-28
510735	П1504-191	ПК66-190
510736	—	С1181-1
510737	П1504-192	ПК66-178
510738	П1504-194	ПК66-7, ПС3-11
510739	П1504-196	ПК66-48, Н754-Е7, ПС3-54, НП88-7
510740	П1504-198	ПК66-97, ПР211-9, ПП22-17

Продолжение таблицы В.1

Номер профиля	Обозначение профиля по каталогу 1966 г.	Обозначение профиля по чертежам завода-изготовителя
510741	—	ПК13750
510742	П1504-200	ПК66-75, Н754-Е19
510743	П1504-202	ПК66-125, НП252-1
510744	—	С1106-2
510745	П1504-204	ПС3-114, ЭН-711
510746	П1504-208	ПП133-9, ПС3-7
510747	П1504-210	ПС3-59
510748	П1504-212	ПП133-17
510749	—	ПК15119-1, С1259-1
510750	П1504-213	ПК12185
510751	П1504-214	ПК66-153
510752	П1504-215	НП684-1
510753	—	ПК134-3, ПН-167
510754	П1504-218	ПП133-15
510755	П1504-220	ПП22-12, ПК66-91
510756	П1504-221	ПК12247, С456-23
510757	П1504-222	С725, Б7103-11А1
510758	П1504-223	ПП133-16
510759	П1504-224	ПС3-102, ЭН-750
510760	П1504-226	ПК69-3
510761	П1504-228	ПС3-85, ПК137, ЭН-572
510762	—	ПК17694
510763	П1504-230	ПК9094
510764	П1504-231	ПК1-111
510765	П1504-232	С306, ПК66-149
510766	П1504-233	ПК12989
510767	П1504-234	ПК66-176
510768	П1504-235	ПК0813
510769	П1504-237	ПК1-114
510770	П1504-236	ПК9179
510771	П1504-239	С875, ПК13035
510772	П1504-238	С718, ПК66-8, ПС3-12
510773	П1504-240	С951, ПС3-130, ПК125-3
510775	П1504-241	ПК13504
510776	П1504-243	ПК13276

Продолжение таблицы В.1

Номер профиля	Обозначение профиля по каталогу 1966 г.	Обозначение профиля по чертежам завода-изготовителя
510777	П1504-242	ПС3-48, ПК66-42
510778	П1504-245	ПК13277
510779	П1504-244	ПК66-9, ПК22-8, ПС3-13
510780	П1504-246	ПК66-115, ПП22-30
510781	П1504-248	ПК66-116, ПП22-31
510782	П1504-249	ПК13550
510783	П1504-250	ПК66-127, ПК3-93
510784	—	С1651-2, ПК16794
510785	—	С1651-1, ПК 16793
510786	П1504-252	С152-4
510787	П1504-254	С152-5, НП1841
510788	П1504-256	С152-6
510789	П1504-258	С152-8
510790	П1504-259	ПК13208-1
510791	П1504-261	ПК13208-2
510792	—	ПК16400
510793	П1504-260	ПС3-86, ПК138, ЭН583
510794	П1504-262	ПК0485
510795	—	01181-13
510796	—	С1181-6
510797	П1504-264	НП504-1, ПК66-45, ПС3-51, НП242-1, Н790-Б10
510798	—	ПК0871
510799	П1504-266	ПС3-90, ПК66-128, Н791-Е21, ПК66-68
510800	—	ПК13752
510801	—	С1604-3
510802	П1504-268	ПС3-69
510803	П1504-270	ПП22-7, ПК66-23
510804	П1504-272	ПС3-57, ПК66-50, ПС3-28
510805	П1504-274	ПК66-95, ПС3-80, ПП22-18
510806	П1504-276	ПС3-15, ПК66-11
510807	П1504-278	ПП133-7, ПС3-9
510808	П1504-280	ПК0482
510809	—	С1181-2
510810	П1504-282	НП258-1, ПК130
510811	П1504-290	ПК66-126, ПП22-32

Продолжение таблицы В.1

Номер профиля	Обозначение профиля по каталогу 1966 г.	Обозначение профиля по чертежам завода-изготовителя
510812	П1504-292	ПК95-5, С455-4
510813	П1504-294	С624
510814	—	С1480, ПК16156
510815	—	С1181-14
510816	П1504-296	ПК66-175
510817	П1504-297	ПС3-132, ПК11795
510818	П1504-299	ПК14169
510819	П1504-301	С895, ПК13008
510820	П1504-298	ПК66-80, Б96, ПП22-49, С2142-52
510821	П1504-300	ПК2563, С114-5
510822	П1504-303	ПК14170
510823	—	С1181-4
510824	П1504-302	С114-6, ПК2366
510825	П1504-304	С114-7, ПК4070
510827	—	ПК13747
510828	П1504-308	С152-1, НП1857
510829	П1504-310	НП192-1, ПС3-44, ПК66-38
510830	П1504-312	С152-2
510831	П1504-314	ПК9100
510832	П1504-316	ПК125-2
510835	П1504-320	С411-1, НП1874
510836	—	ПК15757
510837	П1504-322	С411-4
510838	П1504-318	ПК9370
510839	П1504-324	ПС3-121, НП1912
510840	П1504-326	ПК66-25, ПП22-3, ПС3-30
510841	—	ПК18158
510842	—	ПК16341, С1589
510843	П1504-328	ПК66-185, ПК66-17
510844	П1504-332	ПС3-39, ПК66-34, НП158-1
510845	П1504-340	ПС3-40, ПК66-35, НП158-2
510846	П1504-344	ПК66-12, ПС3-16
510847	П1504-346	ПК66-123, ПС3-138, ПП22-43
510848	—	С1181-12
510849	—	ПК66-186

Продолжение таблицы В.1

Номер профиля	Обозначение профиля по каталогу 1966 г.	Обозначение профиля по чертежам завода-изготовителя
510850	П1504-348	ПК66-146
510851	П1504-350	С672, ПК66-184
510852	П1504-352	С455-5
510853	П1504-353	ПК66-189
510854	—	ПК15852
510855	П1504-354	ПК69-2
510856	П1504-356	ПК94-3, ПН-126
510857	П1504-358	ПС3-82, ПК66-129
510858	П1504-360	ПС3-106
510859	П1504-362	ПК66-56, ПС3-64
510860	П1504-364	ПК66-179, ПН-187
510861	П1504-366	ПК83-2
510862	П1504-368	С60-3, ПК66-130
510863	—	С1650-4, ПК16796
510864	—	С1650-1, ПК16792
510865	—	С1650-3, ПК16795
510866	—	С1650-2, ПК16792
510867	П1504-370	ПК66-174
510868	П1504-371	ПК66-191, ПК66-187
510869	—	ПК15740-1
510870	П1504-373	ПК66-188
510871	—	ПК16505
510872	П1504-372	ПС3-113, С1192
510873	П1504-375	ПК1-112
510874	П1504-377	ПК12708
510875	П1504-374	ПК83-1
510876	—	ПК49-6
510877	—	С1545, ПК16369
510878	—	ПК17423
510880	П1504-376	Б-164, С0205-26
510881	П1504-378	ПС3-125, ПК66-155
510882	П1504-380	ПС3-50, ПК11547, ПК66-44, Н790-Е12, НП242-3
510883	П1504-381	ПК12484
510884	П1504-382	Б-8
510885	—	С1106-1

Продолжение таблицы В.1

Номер профиля	Обозначение профиля по каталогу 1966 г.	Обозначение профиля по чертежам завода-изготовителя
510886	П1504-384	ПС3-98, ЭН695
510887	—	ПК18012, ПК17937
510888	П1504-386	ПК66-172
510889	П1504-388	ПК66-147
510890	—	ПК15125-2
510891	—	С1349-1
510892	П1504-390	ПК95-7, С455-2, ПВ1347, ПК95-7А
510893	—	С1181-3
510894	П1504-392	ПК66-142
510895	П1504-394	ПК66-143
510896	П1504-396	С60-2, ПП22-50, ПК66-132
510897	П1504-397	ПК11949
510898	—	ПК16138
510899	П1504-398	ПК66-141
510900	П1504-400	ПК66-145
510901	П1504-404	ПК66-131
510902	П1504-413	ПК12028
510903	П1504-406	ПК66-144
510904	—	ПК15740-2
510905	—	ПК17782
510906	П1504-408	НП554-1
510907	—	ПК16855
510908	—	ПК13751
510909	—	С1604-5
510910	П1504-410	С114-8
510911	П1504-412	С114-9
510912	П1504-414	С114-10
510914	П1504-416	ПР211-10, ПП22-22
510915	П1504-418	ПК14176, ПР211-11, ПК66-101, ПП22-23
510916	—	ПК15899
510917	П1504-420	ПС3-91, ПК66-133
510918	П1504-422	С644, ПК11429
510919	П1504-424	С126
510920	—	С1179-2
510921	П1504-426	ПК66-33, ПС3-38

Продолжение таблицы В.1

Номер профиля	Обозначение профиля по каталогу 1966 г.	Обозначение профиля по чертежам завода-изготовителя
510922	П1504-427	ПК0687
510923	П1504-428	ПС3-71, ПК66-62
510924	П1504-430	ПК91-2
510925	П1504-429	ПК0735-1
510926	П1504-431	ПК0735-2, НП808-1
510928	—	ПК14580
510929	П1504-432	ПП133-8, ПС3-10
510930	П1504-434	ПК44-8
510931	—	ПК15289
510932	П1504-435	ПК14164
510933	П1504-436	ПК66-13, ПС3-17
510934	—	С1479, ПК16155
510935	П1504-437	ПК13251
510936	—	С1130-2, ПК14412
510937	—	С1130-1, ПК14412
510938	П1504-438	ПС3-66, ПК66-57
510940	П1504-440	ПК66-117, ПП22-45
510941	П1504-441	ПК66-194
510942	—	С1181-15
510943	—	ПК14581
510944	П1504-443	С753, ПС3-24, ПК66-20
510945	П1504-442	С533, ПК42-100
510946	П1504-445	ПК134-6
510947	П1504-447	ПК2-254, ПС3-128
510948	—	С1415, ПК15707
510949	—	ПК15125-3
510950	П1504-444	ПС3-81, ПК66-135
510951	—	ПП22-24
510952	—	С1183-1, ПК15122
510953	П1504-446	ПК11195, ЭАН-820
510954	П1504-449	ПК11186
510955	П1504-448	ПС3-73
510956	П1504-450	ПП133-22
510957	П1504-452	ПС3-47, ПК66-41, НП171-2
510958	—	ПК14075

Продолжение таблицы В.1

Номер профиля	Обозначение профиля по каталогу 1966 г.	Обозначение профиля по чертежам завода-изготовителя
510959	—	ПК18008
510960	П1504-454	ПП22-33, ПК66-118
510961	П1504-456	С74, ЭН-549
510962	—	ПК01091
510963	П1504-457	С751, ПК11986
510964	П1504-458	ПК0901119
510965	П1504-460	ПК42-103
510966	—	С1585, ПК16394
510967	П1504-462	С455-7
510968	—	ПК13694
510969	—	С1525, ПК16259
510970	П1504-464	С415, ПК9502
510971	—	ПК16243
510972	—	С1586, ПК16395
510973	—	ПК18065
510974	П1504-468	НП1955, С114-11
510975	—	ПК16927
510976	П1504-469	ПК12304
510977	—	ПК13749
510978	—	С1183-2
510979	—	ПК14750
510980	П1504-471	НП868-1
510981	—	С1145, ПК14483
510982	—	ПК18003
510984	П1504-473	С823
510985	П1504-470	ПК94-4
510986	—	ПК18320
510987	—	С1508, ПК16013
510988	П1504-472	С898, ПК66-32, ПС3-37
510989	П1504-474	ПК94-2, ПН-110
510990	П1504-476	ПК52-2
510991	П1504-478	ПК66-151
510992	П1504-480	ПК70-20
510993	—	С1238
510994	П1504-482	С685, ПК11569

Продолжение таблицы В.1

Номер профиля	Обозначение профиля по каталогу 1966 г.	Обозначение профиля по чертежам завода-изготовителя
510995	—	ПК16158, С1482
510996	П1504-484	ПК11184
510997	П1504-485	ПК12700
510998	П1504-486	С456-12
510999	П1504-488	ПК0901118
511000	—	ПК13696
511001	—	ПК14135
511002	П1504-490	ПК66-36, С1391, ПС3-41
511003	—	С1544, ПК16368
511004	П1504-492	ПК66-10, ПП222, ПС3-14
511005	П1504-494	ПК66-90, ПП22-11
511006	П1504-496	ПК0688, ПК41-3
511007	П1504-498	ПС3-67, ПК66-58
511008	П1504-500	ПС3-100, ЭН739
511009	П1504-501	ПК12097
511010	—	ПК16468
511011	П1504-502	ПК0196
511012	П1504-504	ПК11155
511013	П1504-505	С1555, С455-16
511014	П1504-507	ПК9707, ЭН1097
511015	—	ПК14081
511016	П1504-509	ПВ1059, ПК12303
511017	—	ПК12435
511018	—	ПК12430
511019	—	ПК12431
511020	—	ПК12429
511021	—	ПК12703
511022	П1504-511	ПК12703
511023	П1504-513	ПК12710
511024	—	ПК18308
511025	—	ПК17684
511026	П1504-506	С580, ПК111145
511027	П1504-508	ПС3-97, ЭН694
511028	П1504-510	ПС3-58, ПК66-51
511029	—	ПК17106-1

Продолжение таблицы В.1

Номер профиля	Обозначение профиля по каталогу 1966 г.	Обозначение профиля по чертежам завода-изготовителя
511030	—	С1548, ПК16372
511031	—	С1604-7
511032	П1504-512	С1046, ПК66-30, ПС3-35
511033	—	ПК17186А
511034	П1504-514	ПК66-134, ПП22-29, ПС3-137
511035	—	ПК13748
511036	—	ПК16595
511037	П1504-516	ПС3-112
511038	П1504-518	ПК2-303
511039	П1504-520	С447-3
511040	П1504-522	С447-4
511041	—	ПК15747
511042	П1504-515	ПК0735-3
511043	П1504-524	ПК202-3, ЭАН-560
511044	П1504-525	ПК12902
511045	—	С1523, ПК16257
511046	П1504-526	ПК66-136, ПП22-46
511047	—	ПК16926
511048	П1504-527	ПК0863
511050	П1504-528	ПК66-14, ПС3-18
511051	П1504-530	ПК66-161, ПН-172
511052	П1504-532	С535-2, ПК68-4
511053	П1504-534	С535-1, ПК68-3
511054	—	ПК17610
511055	П1504-536	С459, ПК70-25
511056	П1504-538	С1068, ПК66-66, ПС3-75
511057	П1504-540	ПС3-103, ЭН-763
511058	П1504-541	ПК0810
511059	П1504-542	ПК66-119, ПП22-34
511060	П1504-544	ПК66-43, ПС3-49
511061	П1504-545	С955, ПС3-131, ПК11668
511062	П1504-546	С1556, ПП22-51, НП1690
511063	—	ПК14868
511064	П1504-547	ПК12538
511065	П1504-548	С455-6

Продолжение таблицы В.1

Номер профиля	Обозначение профиля по каталогу 1966 г.	Обозначение профиля по чертежам завода-изготовителя
511066	П1504-550	ПС3-104, ЭН765
511067	П1504-552	ПС3-99, ЭН712
511068	П1504-554	ПК66-31, ПС3-36
511069	П1504-556	ПС3-60, ПК66-52, НП309-1
511070	П1504-558	С686, ПК11570
511071	П1504-560	ПС3-117, ПК66-69, Н791-Е22
511072	—	ПК2-268, ПН150
511073	П1504-561	ПК12763
511074	П1504-563	ПК12536
511075	П1504-562	ПК69-1
511076	П1504-565	ПК12554
511077	—	ПК17064
511078	П1504-567	ПК0735-4
511079	П1504-564	С905, ПК66-137, НП389-1
511080	—	С1401, ПК15653
511081	П1504-566	ПК66-15, ПП22-9, ПС3-19
511082	—	ПК17798-1
511083	—	ПК17798-2
511084	П1504-568	ПК66-61, ПС3-70
511085	П1504-570	ПС3-61, ПК66-53, НП309-2
511086	—	ПК15368
511087	П1504-572	С456-14
511088	П1504-574	ПК70-5, ПП133-5, ПС3-26
511089	П1504-576	ПП133-6, ПС3-27
511090	П1504-578	НП358-1, ПА112, ПС3-133, ПК153
511091	—	ПК14602
511092	П1504-580	ПВ1166, ПК66-21
511093	П1504-582	ПС3-92, ЭН619
511094	—	ПК17270
511095	—	ПК18999
511096	—	ПК2867
511097	—	ПК19345-1
511098	—	ПК19839
511099	—	ПК19823
511100	—	ПК4636

Продолжение таблицы В.1

Номер профиля	Обозначение профиля по каталогу 1966 г.	Обозначение профиля по чертежам завода-изготовителя
511101	—	ПК18662
511102	—	ПК2592
511103	—	ПК19374
511105	—	ПК3153
511106	—	ПК18678
511107	—	С2092, ПК19342
511108	—	ПК4622
511109	—	ПК4725
511110	—	С2196, ПК7037
511111	—	ПК4628
511112	—	ПК18290
511113	—	ПК8326
511115	—	ПК4627
511116	—	С1857
511117	—	ПК18483
511118	—	ПК19221-1
511119	—	ПК19221-2
511120	—	ПК20001
511121	—	ПК19556
511122	—	С1822, ПК17674
511123	—	ПК18748
511124	—	ПК17254-1
511125	—	ПК2456
511126	—	ПК18536
511127	—	ПК17106-2
511128	—	С1808, ПК17640
511129	—	ПК2023
511130	—	С1809, ПК17641
511131	—	ПК19415
511132	—	ПК18748
511133	—	ПК8318
511134	—	ПК20049
511135	—	ПК20048
511136	—	ПК8015
511137	—	ПК18676

Продолжение таблицы В.1

Номер профиля	Обозначение профиля по каталогу 1966 г.	Обозначение профиля по чертежам завода-изготовителя
511138	—	ПК2455
511139	—	ПК13353
511140	—	ПК13346
511141	—	ПК4623
511142	—	С1790, ПК17619
511144	—	ПК18737
511145	—	ПК18376
511146	—	С1753, ПК17412
511147	—	ПК2940
511148	—	ПК2646
511149	—	ПК2569-2
511150	—	ПК19554
511151	—	ПК18490
511152	—	ПК17920
511153	—	ПК2854
511154	—	ПК8689
511155	—	ПК2576
511156	—	ПК2569-1
511157	—	С1715, ПК17156
511158	—	ПК2106
511159	—	ПК2068
511160	—	ПК17924-1, С1877-1
511161	—	ПК17924-2, С1877-2
511162	—	ПК18340
511163	—	ПК4862
511164	—	ПК4739
511165	—	ПК19356
511167	—	ПК94-4-1
511168	—	ПК3221
511169	—	ПК18421-1
511170	—	ПК18421-2
511171	—	ПК18934
511173	—	ПС1081
511174	—	ПК4685
511175	—	ПК3007

Окончание таблицы В.1

Номер профиля	Обозначение профиля по каталогу 1966 г.	Обозначение профиля по чертежам завода-изготовителя
511176	—	С1742, ПК17288
511177	—	С1892, ПК17964
511181	—	ПК18287
511182	—	ПК4220
511183	—	ПК4222
511184	—	ПК4230
511211	—	ПК4231
511213	—	ПК4248
511214	—	ПК4108
511215	—	ПК4355
511216	—	ПК4501
511217	—	ПК4411
511218	—	ПК4518

УДК 669.715-42-126:006.354 ОКС 77.150.10

Ключевые слова: профили прессованные косоугольные, сплавы алюминиевые и магниевые, номер профилей, размеры, теоретическая масса

Технический редактор *И.Е. Черепкова*
Корректор *И.А. Королева*
Компьютерная верстка *Е.А. Кондрашовой*

Сдано в набор 21.01.2025. Подписано в печать 04.02.2025. Формат 60×84⅛. Гарнитура Ариал.
Усл. печ. л. 9,30. Уч.-изд. л. 7,72.

Подготовлено на основе электронной версии, предоставленной разработчиком стандарта

Создано в единичном исполнении в ФГБУ «Институт стандартизации»
для комплектования Федерального информационного фонда стандартов,
117418 Москва, Нахимовский пр-т, д. 31, к. 2.

gost.e-ecolog.ru gost.e-ecolog.ru