ФЕДЕРАЛЬНОЕ АГЕНТСТВО

ПО ТЕХНИЧЕСКОМУ РЕГУЛИРОВАНИЮ И МЕТРОЛОГИИ

НАЦИОНАЛЬНЫЙ СТАНДАРТ РОССИЙСКОЙ ФЕДЕРАЦИИ

ГОСТ Р ИСО 24342— 2025

ПОКРЫТИЯ НАПОЛЬНЫЕ ЭЛАСТИЧНЫЕ И ТЕКСТИЛЬНЫЕ

Методы определения длины сторон, прямолинейности краев и перпендикулярности плиток и планок

(ISO 24342:2024, Resilient and textile floor coverings — Determination of side length, edge straightness and squareness of tiles and planks, IDT)

Издание официальное

Москва
Российский институт стандартизации
2025

gost.e-ecolog.ru

Предисловие

1 ПОДГОТОВЛЕН Федеральным государственным бюджетным учреждением «Российский институт стандартизации» (ФГБУ «Институт стандартизации») на основе собственного перевода на русский язык англоязычной версии стандарта, указанного в пункте 4

2 ВНЕСЕН Техническим комитетом по стандартизации ТК 144 «Строительные материалы и изделия»

3 УТВЕРЖДЕН И ВВЕДЕН В ДЕЙСТВИЕ Приказом Федерального агентства по техническому регулированию и метрологии от 30 января 2025 г. № 38-ст

4 Настоящий стандарт идентичен международному стандарту ИСО 24342:2024 «Покрытия напольные эластичные и текстильные. Определение длины сторон, прямолинейности краев и перпендикулярности плиток и планок» (ISO 24342:2024 «Resilient and textile floor coverings — Determination of side length, edge straightness and squareness of tiles and planks », IDT).

Наименование настоящего стандарта изменено относительно наименования указанного международного стандарта для приведения в соответствие с ГОСТ Р 1.5—2012 (пункт 3.5)

5 ВВЕДЕН ВПЕРВЫЕ

6 Некоторые положения стандарта могут являться объектами патентных прав

*Правила применения настоящего стандарта установлены в статье 26 Федерального закона от 29 июня 2015 г. № 162-ФЗ «О стандартизации в Российской Федерации». Информация об изменениях к настоящему стандарту публикуется в ежегодном (по состоянию на 1 января текущего года) информационном указателе «Национальные стандарты», а официальный текст изменений и поправок — в ежемесячном информационном указателе «Национальные стандарты». В случае пересмотра (замены) или отмены настоящего стандарта соответствующее уведомление будет опубликовано в ближайшем выпуске ежемесячного информационного указателя «Национальные стандарты». Соответствующая информация, уведомление и тексты размещаются также в информационной системе общего пользования — на официальном сайте Федерального агентства по техническому регулированию и метрологии в сети Интернет (*gost.e-ecolog.ru

© ISO, 2024
© Оформление. ФГБУ «Институт стандартизации», 2025

Настоящий стандарт не может быть полностью или частично воспроизведен, тиражирован и распространен в качестве официального издания без разрешения Федерального агентства по техническому регулированию и метрологии

Содержание

1 Область применения 1
2 Нормативные ссылки 1
3 Термины и определения 1
4 Сущность методов 2
5 Средства испытаний 2
6 Отбор образцов 6
7 Атмосферные условия для проведения кондиционирования и испытаний 6
8 Проведение испытаний 6
9 Расчет и выражение результатов 8
10 Протокол испытаний 9
Библиография 11

НАЦИОНАЛЬНЫЙ СТАНДАРТ РОССИЙСКОЙ ФЕДЕРАЦИИ

ПОКРЫТИЯ НАПОЛЬНЫЕ ЭЛАСТИЧНЫЕ И ТЕКСТИЛЬНЫЕ

Методы определения длины сторон, прямолинейности краев и перпендикулярности плиток и планок

Resilient and textile floor coverings.
A method for determining the length of the side, straightness and squareness of tiles and planks

Дата введения — 2025—10—01

1 Область применения

Настоящий стандарт устанавливает методы определения длин сторон, прямолинейности краев и прямоугольности квадратных и/или прямоугольных эластичных или текстильных напольных плиток и планок.

2 Нормативные ссылки

В настоящем стандарте нормативные ссылки отсутствуют.

3 Термины и определения

В настоящем стандарте применены следующие термины с соответствующими определениями.

ИСО и МЭК поддерживают терминологические базы данных, используемые в целях стандартизации по следующим адресам:

- Электропедия МЭК: доступна по адресу gost.e-ecolog.ru ;
- платформа онлайн-просмотра ИСО: доступна по адресу gost.e-ecolog.ru .

3.1 **прямоугольность** (squareness): Измерение величины отклонения угла плитки/планки от 90°.

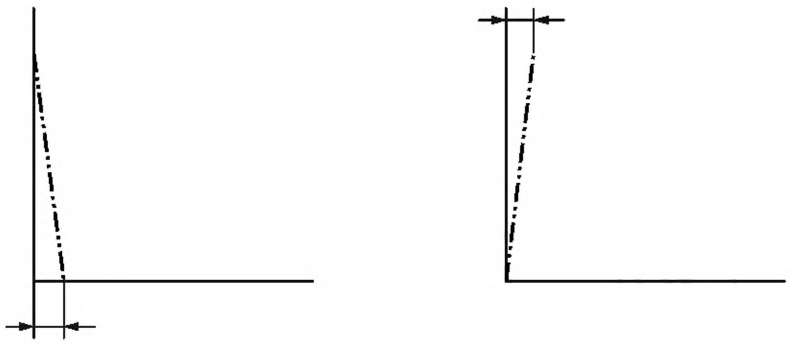

Рисунок 1 — Определение прямоугольности

Примечание 1 — См. рисунок 1.

3.2 **прямолинейность** (straightness): Свойство края оставаться прямым, неизогнутым, как показано на рисунке 2.

Издание официальное

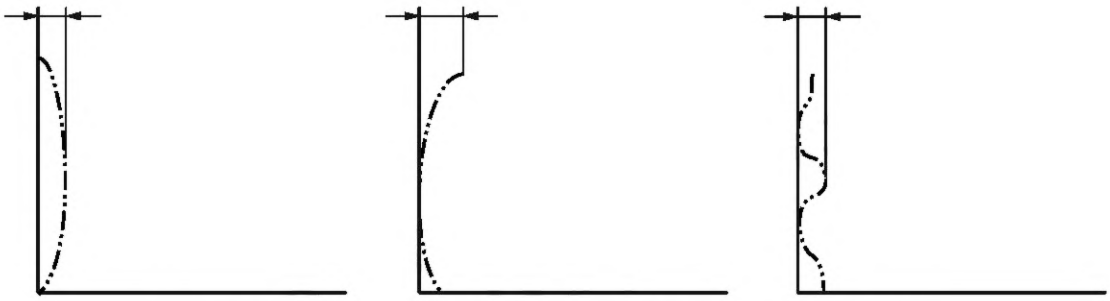

Рисунок 2 — Примеры прямолинейно-изогнутых и S-образных сторон

Примечание 1 — Некоторые примеры приведены на рисунке 2.

3.3 **плитка/планка** (tile/plank): Тип эластичного или текстильного напольного покрытия заданной формы, предназначенного для модульной укладки.

Примечание — Плитки обычно имеют форму квадрата. Соотношение длины и ширины планок больше или равно 1,3. Модульное изделие с соотношением, меньшим 1,3, считают плиткой.

4 Сущность методов

Длина сторон, прямолинейность и прямоугольность эластичных или текстильных напольных плиток и планок являются важными показателями, поскольку при несоблюдении данных эксплуатационных критериев уложенное напольное покрытие будет иметь нежелательный внешний вид. Это может привести к неравномерному расположению укладываемых плиток/планок, образованию неровных швов и углов, которые не совпадают. Размеры поверхности плитки/планки измеряют контактным методом в определенных местах в каждом из направлений.

Чтобы оценить прямоугольность плитки, каждый угол прямоугольной плитки прикладывают к двугранному углу угольника и измеряют максимальный зазор между стороной угольника и краем плитки. Чтобы оценить прямолинейность, измеряют максимальный зазор между угольником и краем плитки в определенных точках вдоль края.

Чтобы оценить прямоугольность планки, прикладывают ее одной стороной к угольнику и двигают так, чтобы она коснулась другой его стороны. Используя толщиномер, определяют максимальное отклонение от квадрата на малой стороне. Процедуру повторяют на противоположном углу планки по диагонали. Чтобы оценить прямолинейность, измеряют максимальный зазор между угольником и краем планки в определенных точках вдоль края.

Примечание — Для покрытий с соединенными краями учитывают видимую площадь плитки/планки. Приборы могут быть модифицированы для изделий с соединением по краям, чтобы обеспечить учет только видимой области.

5 Средства испытаний

Допускается использование других методов или средств испытаний, если результаты испытаний будут получены с той же точностью, что и при использовании средств испытаний и методов, указанных ниже.

5.1 Эталонная пластина

Эталонную пластину, которую также называют «калибровочная пластина», изготовляют по заданным размерам производимой плитки/планки.

Размеры по длине и ширине не должны превышать установленные размеры эластичных и текстильных плиток/планок более чем на 0,01 мм. Эталонная пластина должна иметь как минимум две стороны, взаимно перпендикулярные в пределах [±0,00018 рад (0,01°)]. Их используют для установки прибора для измерения перпендикулярности на нулевое значение (в случае измерения размеров плиток см. рисунок 3 в качестве примера).

Один угол эталонной пластины должен быть обрезан на 3 мм (см. рисунок 3), чтобы обеспечить видимость соприкосновения образца и устройства с опорной плитой (см. 5.3).

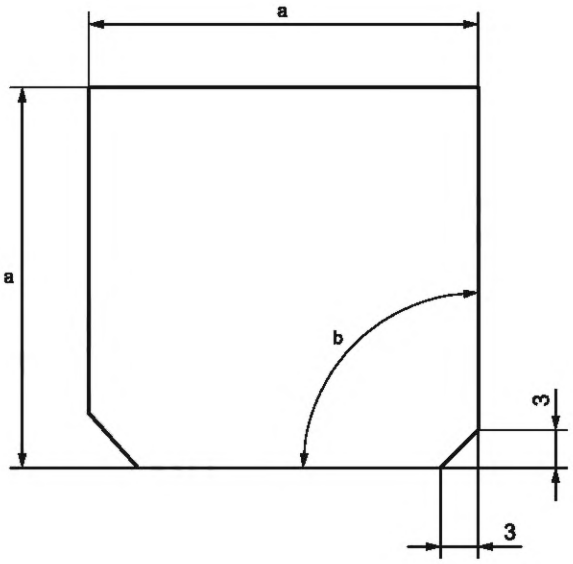

[a] Заданный размер плитки ±0,02 мм.
[b] 1,570 80 рад ± 0,00005 рад.

Рисунок 3 — Эталонная пластина (для измерения плитки)

5.2 Жесткая металлическая или стеклянная пластина

Жесткая металлическая или стеклянная пластина для проведения испытания с использованием толщиномера должна иметь форму квадрата (или прямоугольника) и быть отполированной, причем ее размеры должны быть на 5—10 мм меньше соответствующих размеров измеряемой плитки/планки.

Отношение массы к единице площади эталонной пластины должно составлять примерно 20 кг/м^2.

5.3 Устройство с опорной плитой

Устройство для измерения прямоугольности и прямолинейности напольных плиток/планок.

Данное устройство должно представлять собой стальную конструкцию L-образной формы, имеющую угол 1,570 80 рад (90°) с допустимым отклонением ±0,00018 рад (0,01°), как показано на рисунках 4, 5 и 6, при этом длина обеих эталонных пластин должна превышать наибольший размер плитки/планки.

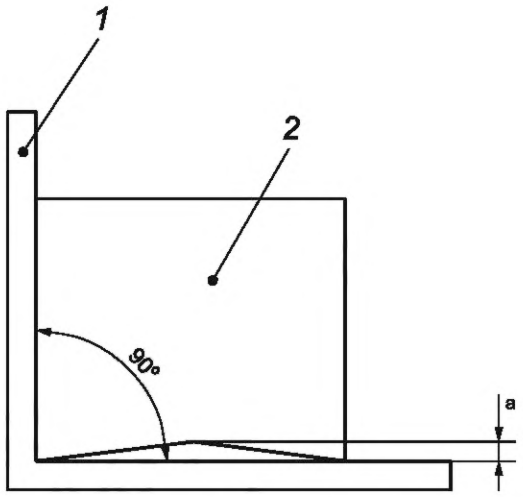

1 — измерительное устройство; *2* — плитка/планка

[a] Максимальная величина зазора.

Рисунок 4 — Устройство для измерения прямолинейности и расположение в нем плитки/планки

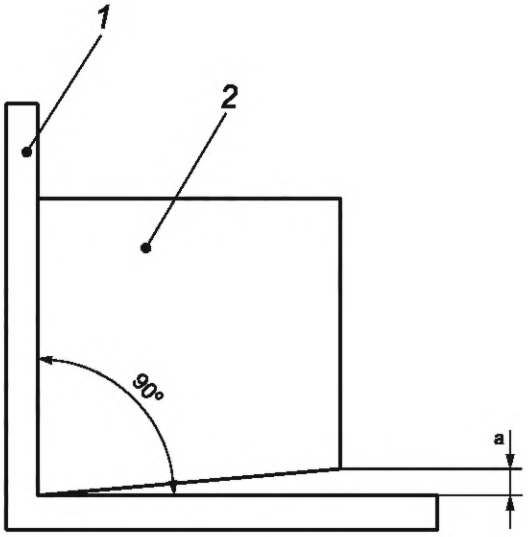

1 — измерительное устройство; *2* — плитка

[a] Отклонение от прямоугольности.

Рисунок 5 — Устройство для измерения прямоугольности и расположение в нем плитки

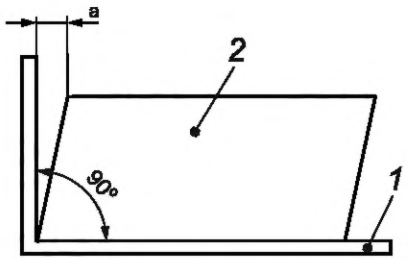

1 — измерительное устройство; *2* — планка

[a] Отклонение от прямоугольности.

Рисунок 6 — Устройство для измерения прямоугольности и расположение в нем планки

Чтобы измерить длину стороны, устанавливают измерительный прибор с круговой шкалой (5.4) на устройство с опорной плитой, как показано на рисунке 7.

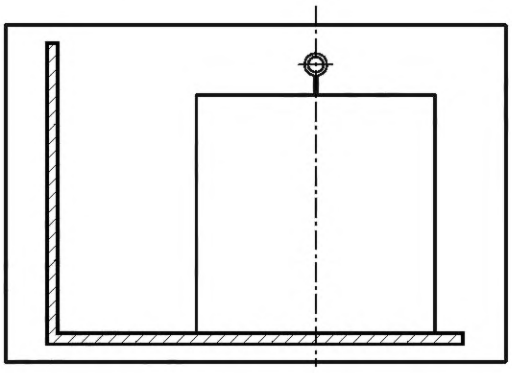

Рисунок 7 — Устройство для измерения длины стороны

5.4 Измерительный прибор с круговой шкалой, штангенциркуль и/или толщиномеры

Для измерения длины плиток/планок используют измерительный прибор с круговой шкалой, штангенциркуль или эквивалентное устройство с точностью измерения до 0,05 мм. В качестве альтернативы применяют набор толщиномеров с шагом 0,05 мм, которые можно легко вставить в любую точку между L-образной стальной конструкции (5.3) и краем плитки/планки.

Допускается использование других методов или средств испытаний, если результаты испытаний будут получены с той же точностью, что и при использовании измерительного прибора с круговой шкалой, штангенциркуля и/или толщиномера, указанных выше.

5.5 Подвижные измерительные приборы с круговой шкалой

Подвижные измерительные приборы с круговой шкалой, включающие две неподвижные фиксирующие пластины в соответствии с рисунком 8 (см. *5* и *6*).

Горизонтальная пластина должна быть установлена параллельно нижнему краю опорной плиты (5.3) и непосредственно внутри нее. Она должна превышать длину на (38 ± 3) мм и как минимум вдвое толщину наибольшей измеряемой плитки/планки эластичной или текстильной плитки/планки. Вторая фиксирующая пластина должна быть установлена под углом 1,570 80 ± 0,000 18 рад (90° ± 0,01°) относительно горизонтальной пластины. Нижний конец пластины должен находиться на (3,1 ± 0,25) мм выше правого конца горизонтальной пластины и использоваться для определения одного угла измеряемой плитки/планки. Длина второй фиксирующей пластины должна быть не более 10 мм.

Четыре измерительных прибора с круговой шкалой устанавливают таким образом, чтобы была возможность измерения различных длин сторон плиток/планок, оставаясь в пределах 10 % от угла края плитки/планки (для двух приборов для измерения угла и одного прибора для измерения перпендикулярности) или в пределах 10 % от центральной линии плитки/планки (только для центрального измерительного прибора). Измерительные приборы с круговой шкалой могут выдавать показания измерения с помощью электрических или механических средств, при этом они должны быть проградуированы с точностью до 0,01 мм и иметь ход стрелки более 6 мм. Контактное основание измерительного прибора с круговой шкалой должно быть плоским, диаметром от 12,7 до 19,1 мм и оказывать общую нагрузку не более чем 1,0 Н. Измерительные приборы с круговой шкалой должны быть устойчиво установлены, таким образом, чтобы при установке эталонной пластины (5.1) контактное основание выдвигался приблизительно на 50 % от своего хода.

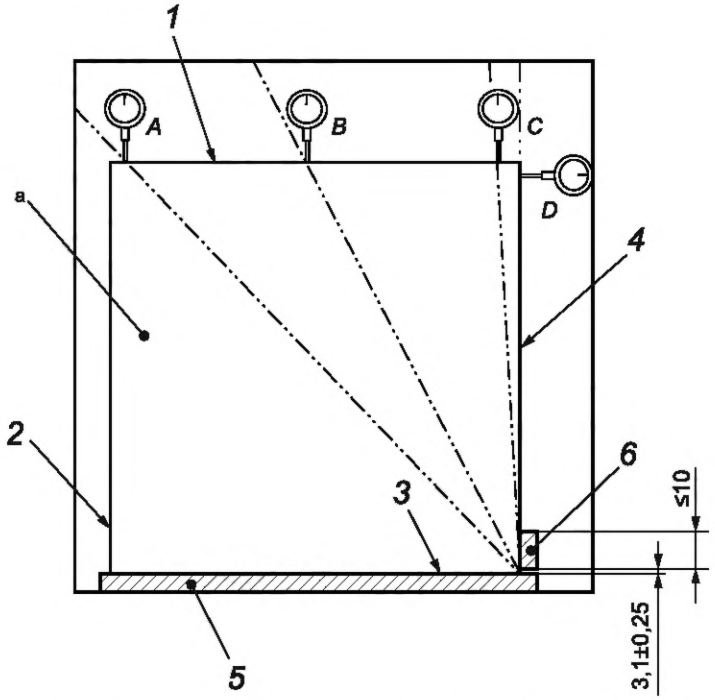

1 — край 1; *2* — край 2; *3* — край 3; *4* — край 4; *5* — край 5; *6* — край 6; *A, B, C, D* — измерительные приборы со шкалой

[a] Шаблон 610 × 610 мм.

Рисунок 8 — Пример устройства для измерения длины стороны, прямолинейности и прямоугольности шаблона размером 610 × 610 мм

6 Отбор образцов

Из изделия необходимо отобрать пять плиток/планок. Если образец отобран из упаковки плиток/планок, необходимо убедиться, что для испытания не отобраны первая и последняя плитки/планки. Отмечают машинное направление (MD) на каждой плитке/планке. Если машинное направление определить невозможно по внешнему виду материала, отмечают одно направление. В протоколе испытаний указывают, что машинное направление определить невозможно.

7 Атмосферные условия для проведения кондиционирования и испытаний

7.1 Эластичные напольные покрытия

Испытуемый образец кондиционируют при температуре (23 ± 2) °С и относительной влажности (50 ± 5) % в течение не менее 24 ч и испытывают в тех же самых условиях. Образцы кондиционируют на плоской поверхности, например на столе или на полу, чтобы обеспечить их равномерный контакт с опорной плитой (5.3) во время измерения.

7.2 Текстильные напольные покрытия

Испытуемый образец кондиционируют при температуре (20 ± 2) °С и относительной влажности (65 ± 4) % в течение не менее 24 ч и испытывают в тех же самых условиях. Образцы кондиционируют на плоской поверхности, например на столе или на полу, чтобы обеспечить их равномерный контакт с опорной плитой (5.3) во время измерения.

8 Проведение испытаний

8.1 Общие положения

Допускается использование других методов или средств испытаний, если результаты испытаний будут получены с той же точностью, что и при использовании средств измерений и методов, указанных ниже.

Грязь и посторонние частицы могут скапливаться вдоль верхней поверхности фиксирующей пластины и влиять на установленное нулевое значение. Для поддержания чистоты поверхностей фиксирующих пластин до и после каждого испытания используют маленькую щетку.

В следующих подразделах даются варианты методов определения длины стороны (8.2), прямоугольности (8.3) и прямолинейности (8.4).

8.2 Длины сторон

8.2.1 Метод с использованием измерительного прибора

Помещают соответствующую эталонную пластину (5.1) в устройство с опорной плитой (5.3) (см. рисунок 7). Устанавливают измерительное устройство с круговой шкалой на нулевое значение. Убирают эталонную пластину. Помещают на плоскую опорную плиту измеряемую плитку/планку, поверх которой кладут жесткую квадратную/прямоугольную пластину (5.2). Проводят три измерения расстояния между противоположными сторонами в каждом направлении, причем два из этих измерений проводят на расстоянии приблизительно 10 мм от взаимно перпендикулярных краев, а третье — на равном расстоянии от первых двух.

8.2.2 Метод с использованием подвижного измерительного прибора с круговой шкалой

8.2.2.1 Плитки

На поверхность опорной плиты (5.3) помещают соответствующую эталонную пластину (5.1) и плотно прижимают ее к двум фиксирующим пластинам. Устанавливают каждый из четырех измерительных приборов с круговой шкалой на нулевое значение. Убирают эталонную пластину. Все измерительные приборы будут отражать полные результаты измерения. В случае цифровых измерительных приборов на дисплее возникнет отрицательное число. В случае механических измерительных приборов со шкалой стрелка будет смещаться против часовой стрелки от нуля.

Определяют один край образца плитки как край 1, присоединив ярлык к поверхности плитки ближе к этому краю. Помещают плитку в устройство (5.5) и осторожно перемещают ее в такое положение,

чтобы это привело к нажатию на все четыре цифровых измерительных прибора и к надежному контакту с обеими фиксирующими пластинами. Записывают показания всех четырех приборов с точностью до 0,01 мм (см. таблицу 1), поскольку они будут использоваться в расчетах длины стороны, прямоугольности и прямолинейности (см. таблицу 2).

Снимают плитку с опорной плиты и поворачивают ее на 90° по часовой стрелке. Повторяют процесс, описанный в предыдущем абзаце, и записывают показания четырех измерительных приборов. Повторяют процедуру для двух оставшихся сторон.

После того, как все образцы измерены, помещают эталонную пластину обратно на опорную плиту, чтобы подтвердить, что не произошло никаких смещений измерительных приборов с круговой шкалой. Если смещение превышает 0,02 мм, повторяют процесс измерения.

8.2.2.2 Планки

8.2.2.2.1 Ширина

Помещают соответствующую эталонную пластину (5.1) на поверхность опорной плиты (5.3) и плотно прижимают к двум фиксирующим пластинам. Длинная сторона эталонной пластины должна соприкасаться с горизонтальной фиксирующей пластиной. Убирают эталонную пластину. Все измерительные приборы будут отражать полные результаты измерения. В случае цифровых измерительных приборов на дисплее возникнет отрицательное число. В случае механических измерительных приборов со шкалой стрелка будет смещаться против часовой стрелки от нуля.

Определяют один длинный край образца как край 2, прикрепив ярлык к лицевой стороне планки рядом с этим краем. Помещают планку в устройство (5.5) и осторожно перемещают ее в такое положение, чтобы это привело к нажатию на все четыре цифровых измерительных прибора и к надежному контакту с обеими фиксирующими пластинами. Записывают показания всех четырех приборов с точностью до 0,01 мм (см. таблицу 3), поскольку они будут использоваться в расчетах длины стороны, прямоугольности и прямолинейности (см. таблицу 4).

Снимают планку с опорной плиты и поворачивают ее на 180° по часовой стрелке, чтобы идентифицировать край 4. Повторяют процесс, описанный в предыдущем абзаце, и записывают показания четырех измерительных приборов.

8.2.2.2.2 Длина

Помещают соответствующую эталонную пластину (5.1) на поверхность опорной плиты (5.3) и плотно прижимают к двум фиксирующим пластинам. Короткая сторона эталонной пластины должна соприкасаться с горизонтальной фиксирующей пластиной. Убирают эталонную пластину. Все измерительные приборы будут отражать полные результаты измерения. В случае цифровых измерительных приборов на дисплее возникнет отрицательное число. В случае механических измерительных приборов со шкалой стрелка будет смещаться против часовой стрелки от нуля.

Определяют один короткий край образца как край 1, прикрепив ярлык к лицевой стороне планки рядом с этим краем. Помещают планку в устройство (5.5) и осторожно перемещают ее в такое положение, чтобы это привело к нажатию на три стрелочных датчика A, B, C и к надежному контакту с обеими фиксирующими пластинами. Записывают показания всех трех измерительных приборов с точностью до 0,01 мм (см. таблицу 3), поскольку они будут использоваться в расчетах длины стороны, прямоугольности и прямолинейности (см. таблицу 4).

Снимают планку с опорной плиты и поворачивают ее на 180° по часовой стрелке, чтобы идентифицировать край 3. Повторяют процесс, описанный в предыдущем абзаце, и записывают показания четырех измерительных приборов.

Помещают эталонную пластину обратно на опорную плиту, чтобы подтвердить, что не произошло никаких смещений измерительных приборов с круговой шкалой. Если смещение превышает 0,02 мм, повторяют процесс измерения.

8.2.3 Метод с использованием штангенциркуля

С помощью штангенциркуля (см. 5.4) проводят три измерения расстояния между противоположными сторонами в каждом направлении, два из которых должны быть выполнены приблизительно в 10 мм от взаимно перпендикулярных краев, а третье — на равном расстоянии от первых двух.

8.3 Прямолинейность краев

8.3.1 Метод с использованием толщиномера

Прямолинейность плитки/планки — это наибольший зазор, существующий на краю плитки/планки (см. рисунок 2). Измеряют данный зазор, вставив измерительный прибор с круговой шкалой или толщиномер (5.4) между стальной конструкцией L-образной формы (5.3) и краем плитки/планки.

8.3.2 Метод с использованием измерительного прибора с круговой шкалой

Кладут образец на плоский стол напротив плоского бруска/эталонного образца таким образом, чтобы цифровой измерительный прибор или штангенциркуль показывал ноль (или приблизительно ноль) на обоих концах образца. Перемещают измерительный прибор/штангенциркуль вниз по длине образца и фиксируют максимальное отклонение. Если концы образца не касаются бруска/эталонного образца, переворачивают образец для проведения измерений. Записывают измерения с точностью до 0,01 мм. См. 8.2.2.

8.4 Прямоугольность

8.4.1 Метод с использованием толщиномера

Чтобы измерить прямоугольность напольной плитки с помощью толщиномера (5.4), прикладывают один край плитки к выступу угольника и сдвигают его вверх, чтобы он коснулся другого выступа. Затем сверху помещают жесткую пластину (5.2), не сдвигая плитку. Определяют толщину между вторым выступом угольника и концом края плитки, чтобы оценить отклонение от прямоугольности (см. рисунок 5). Поворачивают плитку на 90° и повторяют для всех четырех сторон.

Чтобы измерить прямоугольность напольной планки с помощью толщиномера (5.4), прикладывают длинный край планки к выступу угольника и сдвигают его вверх, чтобы он коснулся другого выступа. Затем сверху помещают жесткую пластину (5.2), не сдвигая планку. Определяют толщину между вторым выступом угольника и концом края планки, чтобы оценить отклонение от прямоугольности (см. рисунок 6). Поворачивают планку на 180° и повторяют процедуру.

Не следует давить на толщиномер.

8.4.2 Метод с использованием измерительного прибора с круговой шкалой

См. 8.2.2.2.1 для плиток и 8.2.2.2 для планок.

9 Расчет и выражение результатов

9.1 Для устройства с опорной плитой (5.3) и толщиномером (5.4)

9.1.1 Длины сторон

Рассчитывают среднее значение отклонений в каждом направлении для каждой плитки/планки и измеренное среднее значение длины сторон. Длины сторон указывают в протоколе испытаний с точностью измерения до 0,1 мм.

9.1.2 Прямолинейность краев

Рассчитывают наибольшее отклонение на конце края для определения прямолинейности. Указывают с точностью до 0,05 мм.

9.1.3 Прямоугольность

Рассчитывают наибольшее отклонение в любой точке вдоль края для определения прямоугольности. Указывают с точностью измерения до 0,05 мм.

9.2 Для подвижного измерительного прибора с круговой шкалой

9.2.1 Плитки

Рассчитывают все измерения размеров по форме, указанной в таблице 1. Измерения должны быть записаны с точностью до 0,01 мм для всех приборов. Четыре поворота обеспечивают два измерения длины и ширины образцов плитки/планки. Указывают длину сторон, прямолинейность и прямоугольность для каждого образца, используя формулы, приведенные в таблице 2.

Выполняют расчеты, пользуясь данными таблицы 2, чтобы определить отклонения длины сторон и прямоугольности для образца плитки/планки. Окончательный протокол должен включать дату проведения испытания, длины сторон образца, отклонения от прямолинейности и прямоугольности.

9.2.2 Планки

Рассчитывают все измерения размеров по форме, указанной в таблице 3. Измерения должны быть выполнены с точностью до 0,01 мм для всех приборов. Четыре поворота обеспечивают два измерения длины и ширины образцов планок. Указывают размеры, прямолинейность и прямоугольность каждого образца, используя формулы, приведенные в таблице 4.

Выполняют расчеты, пользуясь данными таблицы 4, чтобы определить отклонения длины, ширины и прямоугольности образца планки. Окончательный протокол должен включать дату проведения испытания, длины сторон образца, отклонения от прямолинейности и прямоугольности.

9.3 Для штангенциркуля

Рассчитывают среднее значение отклонений и среднюю длину сторон в каждом направлении для каждой плитки/планки. Длины сторон указывают с точностью измерения до 0,1 мм.

10 Протокол испытаний

Протокол испытаний должен содержать следующую информацию:

a) все детали, необходимые для идентификации образцов, включая указание типа, поставщика, изготовителя и цвет;

b) ссылку на настоящий стандарт и использованный метод;

c) историю образца;

d) дату выполнения испытания;

e) атмосферные условия для проведения кондиционирования и испытаний;

f) отклонение длин сторон и измеренных средних длин с точностью до 0,1 мм;

g) отклонение от прямоугольности с точностью до 0,05 мм;

h) максимальное отклонение (прямолинейность) для каждой стороны плитки/планки в миллиметрах, с точностью до 0,05 мм;

i) любое отклонение от настоящего стандарта, которое может повлиять на результаты.

Таблица 1 — Форма сообщения данных измерений (используя в качестве данных примерные значения) для плитки

Номер края	Приборы			
	A	B	C	D
	мм			
1 (длина)	0,02	0,00	−0,02	0,02
2 (ширина)	0,03	0,02	0,02	−0,03
3 (длина)	0,04	0,03	0,03	0,02
4 (ширина)	0,04	0,02	0,05	−0,04

Таблица 2 — Расчеты для плитки

Отклонение длины и ширины	Отклонение от прямоугольности
Отклонение длины, левая сторона = (1A + 3C)/2	Угол 1 = (D1)
Отклонение длины, центр = (1B + 3B)/2	Угол 2 = (D2)
Отклонение длины, правая сторона = (1C + 3A)/2	Угол 3 = (D3)
Отклонение ширины, левая сторона = (2A + 4C)/2	Угол 4 = (D4)
Отклонение ширины, центр = (2B + 4B)/2	—
Отклонение ширины, правая сторона = (2C + 4A)/2	—
Прямолинейность края 1 = максимум из (1A − 1B, 1A − 1C, 1B − 1C)	—
Прямолинейность края 2 = максимум из (2A − 2B, 2A − 2C, 2B − 2C)	—
Прямолинейность края 3 = максимум из (3A − 3B, 3A − 3C, 3B − 3C)	—
Прямолинейность края 4 = максимум из (4A − 4B, 4A − 4C, 4B − 4C)	—

Таблица 3 — Форма сообщения данных измерений (используя в качестве данных примерные значения) для планки

Номер края	Приборы			
	A	B	C	D
	мм			
1 (длина)	0,02	0,00	−0,02	—
2 (ширина)	0,03	0,02	0,02	−0,03
3 (длина)	0,04	0,03	0,03	—
4 (ширина)	0,04	0,02	0,05	−0,04

Таблица 4 — Расчеты для планки

Отклонение длины и ширины	Отклонение от прямоугольности
Отклонение длины, левая сторона = (1A + 3C)/2	—
Отклонение длины, центр = (1B + 3B)/2	Угол 2 = (D2)
Отклонение длины, правая сторона = (1C + 3A)/2	—
Отклонение ширины, левая сторона = (2A + 4C)/2	Угол 4 = (D4)
Отклонение ширины, центр = (2B + 4B)/2	—
Отклонение ширины, правая сторона = (2C + 4A)/2	—
Прямолинейность края 1 = максимум из (1A − 1B, 1A − 1C, 1B − 1C)	—
Прямолинейность края 2 = максимум из (2A − 2B, 2A − 2C, 2B − 2C)	—
Прямолинейность края 3 = максимум из (3A − 3B, 3A − 3C, 3B − 3C)	—
Прямолинейность края 4 = максимум из (4A − 4B, 4A − 4C, 4B − 4C)	—

Библиография

[1] ASTM F2055, Standard Test Method for Size and Squareness of Resilient Floor Tile by Dial Gage Method (Стандартный метод определения размера и прямоугольности плиток эластичного напольного покрытия методом с использованием измерительного прибора с круговой шкалой)

[2] JIS A 1454, Test Methods — Resilient floor coverings — Dimension, Straightness and Squareness of Floor Tile (Покрытия напольные эластичные. Размеры, прямолинейность и прямоугольность напольной плитки)

[3] ASTM F 2421, Standard Test Method for Measurement of Resilient Floor Plank by Dial Gauge (Стандартный метод определения эластичности напольных плиток с использованием измерительного прибора с круговой шкалой)

УДК 692.535:006.354 ОКС 97.150 59.080 IDT

Ключевые слова: покрытия напольные эластичные, покрытия напольные, определение длины сторон, прямолинейности и перпендикулярности плиток

Редактор *З.А. Лиманская*
Технический редактор *И.Е. Черепкова*
Корректор *И.А. Королева*
Компьютерная верстка *И.А. Налейкиной*

Сдано в набор 03.02.2025. Подписано в печать 17.02.2025. Формат 60×84⅛. Гарнитура Ариал.
Усл. печ. л. 1,86. Уч.-изд. л. 1,58.

Подготовлено на основе электронной версии, предоставленной разработчиком стандарта

Создано в единичном исполнении в ФГБУ «Институт стандартизации»
для комплектования Федерального информационного фонда стандартов,
117418 Москва, Нахимовский пр-т, д. 31, к. 2.

gost.e-ecolog.ru gost.e-ecolog.ru

gost.e-ecolog.ru