МЕЖГОСУДАРСТВЕННЫЙ СОВЕТ ПО СТАНДАРТИЗАЦИИ, МЕТРОЛОГИИ И СЕРТИФИКАЦИИ
(МГС)
INTERSTATE COUNCIL FOR STANDARDIZATION, METROLOGY AND CERTIFICATION
(ISC)

МЕЖГОСУДАРСТВЕННЫЙ СТАНДАРТ

ГОСТ 29303— 2025

ПРОФИЛИ ПРЕССОВАННЫЕ ПРЯМОУГОЛЬНЫЕ НЕРАВНОПОЛОЧНОГО ДВУТАВРОВОГО СЕЧЕНИЯ ИЗ АЛЮМИНИЯ, АЛЮМИНИЕВЫХ И МАГНИЕВЫХ СПЛАВОВ

Сортамент

Издание официальное

Москва
Российский институт стандартизации
2025

gost.e-ecolog.ru

Предисловие

Цели, основные принципы и общие правила проведения работ по межгосударственной стандартизации установлены ГОСТ 1.0 «Межгосударственная система стандартизации. Основные положения» и ГОСТ 1.2 «Межгосударственная система стандартизации. Стандарты межгосударственные, правила и рекомендации по межгосударственной стандартизации. Правила разработки, принятия, обновления и отмены»

Сведения о стандарте

1 РАЗРАБОТАН Ассоциацией «Объединение производителей, поставщиков и потребителей алюминия» (Алюминиевая Ассоциация)

2 ВНЕСЕН Межгосударственным техническим комитетом по стандартизации МТК 099 «Алюминий»

3 ПРИНЯТ Межгосударственным советом по стандартизации, метрологии и сертификации (протокол от 28 февраля 2025 г. № 182-П)

За принятие проголосовали:

Краткое наименование страны по МК (ИСО 3166) 004—97	Код страны по МК (ИСО 3166) 004—97	Сокращенное наименование национального органа по стандартизации
Азербайджан	AZ	Азстандарт
Армения	AM	ЗАО «Национальный орган по стандартизации и метрологии» Республики Армения
Беларусь	BY	Госстандарт Республики Беларусь
Киргизия	KG	Кыргызстандарт
Россия	RU	Росстандарт
Узбекистан	UZ	Узбекское агентство по техническому регулированию

4 Приказом Федерального агентства по техническому регулированию и метрологии от 15 апреля 2025 г. № 301-ст межгосударственный стандарт ГОСТ 29303— 2025 введен в действие в качестве национального стандарта Российской Федерации с 1 сентября 2025 г. с правом досрочного применения

5 ВЗАМЕН ГОСТ 29303—92

Информация о введении в действие (прекращении действия) настоящего стандарта и изменений к нему на территории указанных выше государств публикуется в указателях национальных стандартов, издаваемых в этих государствах, а также в сети Интернет на сайтах соответствующих национальных органов по стандартизации.

В случае пересмотра, изменения или отмены настоящего стандарта соответствующая информация будет опубликована на официальном интернет-сайте Межгосударственного совета по стандартизации, метрологии и сертификации в каталоге «Межгосударственные стандарты»

© Оформление. ФГБУ «Институт стандартизации», 2025



В Российской Федерации настоящий стандарт не может быть полностью или частично воспроизведен, тиражирован и распространен в качестве официального издания без разрешения Федерального агентства по техническому регулированию и метрологии

Содержание

1 Область применения 1
2 Нормативные ссылки 1
3 Основные параметры 1
Приложение А (справочное) Переводные коэффициенты для вычисления приближенной теоретической массы 1 м профиля из алюминия и алюминиевых сплавов 17
Приложение Б (справочное) Переводные коэффициенты для вычисления приближенной теоретической массы 1 м профиля из магниевых сплавов 18
Приложение В (справочное) Соответствие номеров профилей ранее действовавшим обозначениям 19

М Е Ж Г О С У Д А Р С Т В Е Н Н Ы Й С Т А Н Д А Р Т

ПРОФИЛИ ПРЕССОВАННЫЕ ПРЯМОУГОЛЬНЫЕ НЕРАВНОПОЛОЧНОГО ДВУТАВРОВОГО СЕЧЕНИЯ ИЗ АЛЮМИНИЯ, АЛЮМИНИЕВЫХ И МАГНИЕВЫХ СПЛАВОВ

Сортамент

Extruded rectangular unequishelf H-beam shapes of aluminium, aluminium and magnesium alloys. Assortment

Дата введения —2025—09—01
с правом досрочного применения

1 Область применения

Настоящий стандарт устанавливает сортамент прессованных прямоугольных профилей неравнополочного двутаврового сечения из алюминия, алюминиевых и магниевых сплавов, изготовляемых методом горячего прессования.

2 Нормативные ссылки

В настоящем стандарте использованы нормативные ссылки на следующие межгосударственные стандарты:

ГОСТ 8617 Профили прессованные из алюминия и алюминиевых сплавов. Технические условия

ГОСТ 19657 Профили прессованные из магниевых сплавов. Технические условия

Примечание — При пользовании настоящим стандартом целесообразно проверить действие ссылочных стандартов и классификаторов на официальном интернет-сайте Межгосударственного совета по стандартизации, метрологии и сертификации (gost.e-ecolog.ru по указателям национальных стандартов, издаваемым в государствах, указанных в предисловии, или на официальных сайтах соответствующих национальных органов по стандартизации. Если на документ дана недатированная ссылка, то следует использовать документ, действующий на текущий момент, с учетом всех внесенных в него изменений. Если заменен ссылочный документ, на который дана датированная ссылка, то следует использовать указанную версию этого документа. Если после принятия настоящего стандарта в ссылочный документ, на который дана датированная ссылка, внесено изменение, затрагивающее положение, на которое дана ссылка, то это положение применяется без учета данного изменения. Если ссылочный документ отменен без замены, то положение, в котором дана ссылка на него, применяется в части, не затрагивающей эту ссылку.

3 Основные параметры

3.1 Номера профилей и размеры должны соответствовать приведенным на рисунке 1 и в таблице 1.

Издание официальное

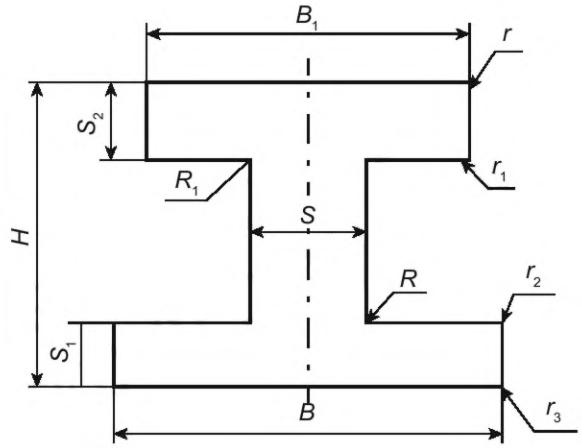

B, B_1 — длина; H — высота; S, S_1, S_2 — толщина; R, R_1 — радиусы скругления; r, r_1, r_2, r_3 — радиусы притупления

Рисунок 1 — Прессованный прямоугольный профиль неравнополочного двутаврового сечения

Таблица 1 — Норма профилей, размеры и теоретическая масса

Номер профиля	Размеры, мм								Площадь сечения, $см^2$	Диаметр описанной окружности, мм	Теоретическая масса 1 м сплава, кг	
	H	B	B_1	S	S_1	S_2	R	R_1			алюминиевого	магниевого
430170	5,2	34,0	12,0	4,0	1,5	1,5	—	—	0,778	34	0,222	0,140
430377	7,0	50,0	36,0	30,0	3,0	2,0	—	—	2,820	50	0,804	0,508
430653	8,0	40,0	20,0	14,0	4,0	1,5	—	—	2,250	40	0,641	0,405
430378	8,5	45,0	15,0	6,0	2,0	2,0	0,5	0,5	1,472	45	0,420	0,265
430171	9,0	24,0	9,0	1,2	1,0	1,0	1,5	1,5	0,433	24	0,123	0,078
430379	10,0	40,0	19,0	11,0	3,0	3,0	0,5	0,5	2,212	40	0,630	0,398
430172	12,0	12,5	6,0	4,0	4,0	5,0	1,0	1,0	0,929	16	0,265	0,167
430700	12,7	44,0	16,0	1,5	1,2	1,5	0,5	0,5	0,920	44	0,262	0,166
430173	15,0	6,5	5,0	1,2	1,2	1,2	0,5	0,5	0,291	16	0,083	0,052
430174	15,0	15,0	7,0	1,0	1,0	1,2	0,5	0,5	0,364	19	0,104	0,066
430380	16,0	45,0	16,0	1,5	1,2	1,5	1,0	1,0	0,973	45	0,277	0,175
430175	16,0	7,0	4,5	1,2	1,2	1,2	—	—	0,301	17	0,086	0,054
430381	16,0	52,0	6,5	2,0	1,5	2,5	3,0	3,0	1,260	52	0,359	0,227
430654	16,0	52,0	6,5	2,0	1,5	8,5	3,0	3,0	1,530	52	0,436	0,275
430176	17,0	9,0	7,0	1,0	1,0	1,0	0,5	0,5	0,312	19	0,089	0,056
430177	18,0	20,0	10,0	1,5	1,5	1,5	1,0	1,0	0,684	24	0,195	0,123
430655	21,0	48,0	8,0	1,5	1,5	2,5	3,0	3,0	1,252	48	0,357	0,225

Продолжение таблицы 1

Номер профиля	Размеры, мм								Площадь сечения, см^2	Диаметр описанной окружности, мм	Теоретическая масса 1 м сплава, кг	
	H	B	B_1	S	S_1	S_2	R	R_1			алюминиевого	магниевого
430656	21,0	52,0	8,0	1,5	1,5	2,5	3,0	3,0	1,312	52	0,374	0,236
430382	22,0	52,0	10,0	2,0	2,0	3,0	3,0	3,0	1,757	52	0,501	0,316
430657	28,0	30,0	9,0	3,0	3,0	3,0	0,5	0,5	1,832	36	0,522	0,330
430178	30,0	28,0	8,0	1,5	1,2	2,0	2,0	2,0	0,932	37	0,266	0,168
430179	30,0	34,0	8,0	2,0	1,5	2,0	2,0	2,0	1,234	40	0,352	0,222
430180	30,0	36,0	15,0	1,5	1,8	3,0	2,0	2,0	1,510	42	0,430	0,272
430181	30,0	40,0	8,0	2,0	1,5	2,0	2,0	1,0	1,311	44	0,374	0,236
430658	30,0	40,0	20,0	1,5	1,5	1,5	2,0	2,0	1,339	45	0,382	0,241
430383	30,0	56,0	50,0	2,0	2,0	3,0	3,0	3,0	3,197	61	0,911	0,576
430182	32,0	44,0	40,0	2,0	10,5	2,5	2,5	2,5	6,054	53	1,725	1,090
430384	33,0	36,0	12,0	2,0	1,5	2,5	3,0	3,0	1,497	43	0,427	0,270
430183	33,0	40,0	32,0	2,0	2,0	2,0	3,0	3,0	2,097	49	0,598	0,378
430184	33,0	70,0	40,0	4,0	6,5	5,0	3,0	3,0	7,487	70	2,134	1,348
430185	33,5	46,0	18,0	2,0	3,5	5,0	3,0	3,0	3,087	50	0,880	0,556
430186	33,5	46,0	40,0	2,0	3,5	5,0	3,0	3,0	4,187	55	1,193	0,754
430187	33,5	80,0	40,0	4,0	6,5	7,0	3,0	3,0	8,877	80	2,530	1,598
430392	33,7	44,0	40,0	3,0	1,9	1,8	3,0	3,0	2,533	54	0,722	0,456
430188	35,0	10,0	6,0	3,0	6,0	3,0	2,0	2,0	1,594	36	0,454	0,287
430189	35,0	34,0	3,0	2,0	2,5	2,5	2,5	2,5	1,579	43	0,450	0,284
430190	35,0	40,0	32,0	2,0	4,0	5,0	3,0	3,0	3,797	51	1,082	0,684
430191	35,0	42,0	30,0	2,0	4,5	2,5	2,5	2,5	3,254	51	0,927	0,586
430192	35,0	48,0	32,0	2,0	3,0	3,0	3,0	3,0	3,057	55	0,871	0,550
430702	35,0	50,0	6,0	1,5	1,5	6,5	3,0	3,0	1,622	53	0,462	0,292

Продолжение таблицы 1

Номер профиля	Размеры, мм								Площадь сечения, $см^2$	Диаметр описанной окружности, мм	Теоретическая масса 1 м сплава, кг	
	H	B	B_1	S	S_1	S_2	R	R_1			алюминиевого	магниевого
430193	35,0	50,0	30,0	3,0	4,5	2,5	2,5	2,5	3,894	55	1,110	0,701
430194	35,0	70,0	40,0	4,0	8,0	7,0	3,0	3,0	9,277	71	2,644	1,670
430195	35,0	80,0	40,0	4,0	8,0	7,0	3,0	3,0	10,077	80	2,872	1,814
430660	35,0	85,0	46,0	15,0	10,0	17,0	1,0	1,0	17,529	85	4,996	3,155
430661	35,2	87,0	46,0	3,5	3,5	2,5	3,0	3,0	5,294	87	1,509	0,953
430385	36,5	36,0	30,0	2,0	6,5	4,0	3,0	3,0	4,137	49	1,179	0,745
430196	36,5	48,0	8,0	2,0	2,5	5,0	3,0	3,0	2,257	52	0,643	0,406
430662	36,8	40,0	15,0	1,8	1,8	5,0	4,0	4,0	2,147	49	0,612	0,387
430197	37,0	20,0	5,8	3,0	1,3	20,0	2,0	1,4	1,917	40	0,546	0,345
430198	37,0	48,0	12,0	4,0	4,0	6,0	4,0	4,0	3,857	53	1,099	0,694
430199	37,0	48,0	44,0	4,0	5,0	4,0	3,0	3,0	5,357	59	1,527	0,964
430386	38,0	44,0	40,0	2,0	5,0	3,0	4,0	4,0	4,137	57	1,179	0,745
430663	38,0	44,0	40,0	2,35	5,0	3,0	4,0	4,0	4,242	57	1,209	0,764
430200	38,0	48,0	16,0	2,0	4,0	5,0	3,0	3,0	3,327	54	0,948	0,599
430201	38,0	48,0	18,0	2,0	4,0	5,0	3,0	3,0	3,477	54	0,991	0,626
430202	38,0	48,0	18,0	4,0	3,0	5,0	4,0	4,0	3,677	54	1,048	0,662
430203	38,0	48,0	32,0	2,0	4,0	5,0	3,0	3,0	4,177	56	1,191	0,752
430204	38,0	50,0	40,0	3,0	5,0	4,0	3,0	3,0	5,047	59	1,438	0,909
430205	38,0	52,0	18,0	2,0	4,0	5,0	3,0	3,0	3,637	57	1,037	0,655
430206	38,0	70,0	40,0	4,0	6,0	4,0	3,0	3,0	6,997	72	1,994	1,260
430207	38,0	70,0	40,0	4,0	8,0	10,0	3,0	3,0	10,477	72	2,986	1,886
430208	38,0	80,0	40,0	4,0	8,0	10,0	3,0	3,0	11,277	80	3,214	2,030
430665	38,0	100,0	40,0	3,0	3,0	5,0	3,0	3,0	5,977	100	1,704	1,076

Продолжение таблицы 1

Номер профиля	Размеры, мм								Площадь сечения, см^2	Диаметр описанной окружности, мм	Теоретическая масса 1 м сплава, кг	
	H	B	B_1	S	S_1	S_2	R	R_1			алюминиевого	магниевого
430209	38,5	40,0	12,0	2,0	2,0	3,5	3,5	3,5	1,985	49	0,566	0,357
430210	38,5	48,0	16,0	4,0	3,5	5,0	4,0	4,0	3,817	54	1,088	0,687
430211	39,0	42,0	10,0	2,0	2,5	3,5	3,5	3,5	2,165	51	0,617	0,390
430387	39,0	45,0	12,0	2,0	2,5	3,5	3,5	3,5	2,284	52	0,651	0,411
430212	39,0	48,0	14,0	4,0	3,5	5,5	3,0	3,0	3,727	54	1,062	0,671
430213	39,0	50,0	30,0	2,0	2,5	3,5	3,5	2,5	3,039	58	0,866	0,547
430214	39,0	80,0	40,0	4,0	9,0	10,0	3,0	3,0	12,077	80	3,442	2,174
430215	40,0	13,0	6,0	2,5	10,0	2,5	2,0	2,0	2,172	41	0,619	0,391
430388	40,0	24,0	6,0	2,5	2,0	12,0	—	—	1,850	44	0,527	0,333
430216	40,0	40,0	12,0	2,5	3,0	3,0	3,0	3,0	2,487	51	0,709	0,448
430217	40,0	40,0	20,0	2,0	3,5	3,5	3,5	3,5	2,865	52	0,817	0,516
430218	40,0	40,0	24,0	1,5	1,5	1,5	2,0	2,0	1,549	52	0,442	0,279
430219	40,0	42,0	16,0	2,0	3,5	3,5	3,5	3,5	2,795	52	0,797	0,503
430220	40,0	48,0	14,0	4,0	4,0	6,0	5,0	3,0	4,106	55	1,170	0,739
430221	40,0	48,0	20,0	2,5	3,0	3,0	3,0	3,0	2,967	56	0,846	0,534
430703	40,0	50,0	10,0	1,5	1,5	6,5	3,0	3,0	1,957	56	0,558	0,352
430704	40,0	50,0	10,0	2,0	2,5	6,5	3,0	3,0	2,597	56	0,740	0,468
430705	40,0	50,0	10,0	1,5	3,0	6,5	3,0	3,0	2,685	56	0,765	0,483
430222	40,0	50,0	24,0	3,0	12,0	3,0	3,0	3,0	7,547	57	2,151	1,359
430223	40,0	50,5	47,5	2,5	5,0	2,0	3,0	3,0	4,377	63	1,248	0,788
430224	40,0	54,0	52,0	2,0	5,0	6,0	2,5	2,5	6,454	66	1,839	1,162
430225	40,0	70,0	44,0	2,5	3,0	3,0	3,0	3,0	4,347	73	1,239	0,783

Продолжение таблицы 1

Номер профиля	Размеры, мм								Площадь сечения, $см^2$	Диаметр описанной окружности, мм	Теоретическая масса 1 м сплава, кг	
	H	B	B_1	S	S_1	S_2	R	R_1			алюминиевого	магниевого
430226	40,0	70,0	46,0	4,0	5,0	5,0	4,0	4,0	7,137	74	2,034	1,285
430227	40,0	76,0	64,0	7,0	10,0	12,0	3,0	3,0	16,617	82	4,736	2,991
430228	40,5	42,0	14,0	2,0	3,5	4,0	3,0	3,0	2,767	52	0,789	0,498
430229	40,5	70,0	40,0	4,0	10,0	8,0	3,0	3,0	11,177	73	3,186	2,012
430666	41,0	16,0	11,0	3,0	7,0	10,0	3,0	2,0	2,996	43	0,854	0,539
430230	41,0	48,0	14,0	4,0	5,0	6,0	4,0	4,0	4,577	56	1,305	0,824
430231	42,0	48,0	20,0	5,0	7,0	8,0	3,0	3,0	6,387	57	1,820	1,150
430232	42,0	48,0	44,0	5,0	7,0	8,0	3,0	3,0	8,307	62	2,368	1,495
430233	42,0	80,0	42,0	10,0	7,0	10,0	5,0	5,0	12,515	81	3,567	2,253
430234	42,5	48,0	12,0	2,5	3,0	6,0	4,0	4,0	3,135	56	0,893	0,564
430389	43,0	20,0	14,0	4,0	11,0	6,0	2,0	2,0	4,114	46	1,173	0,741
430236	43,0	53,0	48,0	2,5	2,5	2,5	2,5	2,5	3,529	66	1,006	0,635
430400	43,5	50,0	18,0	2,5	4,0	4,5	4,0	4,0	3,822	59	1,089	0,688
430235	43,5	60,0	46,0	4,0	11,0	10,5	4,0	4,0	12,447	69	3,547	2,241
430667	44,2	70,0	56,0	3,5	9,0	5,0	3,0	3,0	10,234	78	2,917	1,842
430237	45,0	35,0	25,0	1,5	1,5	1,8	2,0	2,0	1,635	54	0,466	0,294
430238	45,0	40,0	38,0	2,0	3,0	4,0	3,0	3,0	3,557	60	1,014	0,640
430239	45,0	42,0	28,0	2,0	2,0	2,0	3,0	3,0	2,297	58	0,655	0,414
430240	45,0	48,0	12,0	4,0	4,0	6,0	4,0	4,0	4,177	58	1,191	0,752
430706	45,0	50,0	10,0	2,5	3,0	6,5	3,0	3,0	3,115	59	0,888	0,561
430668	45,0	50,0	12,0	2,0	8,0	5,0	4,0	4,0	5,377	59	1,533	0,968
430707	45,0	50,0	12,0	3,0	5,0	7,0	3,0	3,0	4,407	59	1,256	0,793

Продолжение таблицы 1

Номер профиля	Размеры, мм								Площадь сечения, см^2	Диаметр описанной окружности, мм	Теоретическая масса 1 м сплава, кг	
	H	B	B_1	S	S_1	S_2	R	R_1			алюминиевого	магниевого
430708	45,0	50,0	15,0	2,5	4,0	7,0	3,0	3,0	3,977	60	1,134	0,716
430669	45,0	50,0	18,0	5,0	15,0	5,0	4,0	4,0	9,787	60	2,789	1,762
430241	45,0	50,0	46,0	4,0	4,0	5,0	4,0	4,0	5,877	66	1,675	1,058
430242	45,0	51,0	38,0	2,0	2,0	2,0	3,0	3,0	2,677	64	0,763	0,482
430244	45,0	70,0	40,0	4,0	9,0	15,0	3,0	3,0	13,217	75	3,767	2,379
430245	45,5	70,0	44,0	2,5	6,0	4,5	4,0	4,0	7,192	76	2,050	1,295
430246	46,0	46,0	10,0	4,0	6,0	5,0	3,0	3,0	4,737	58	1,350	0,853
430247	46,0	49,0	46,0	4,0	4,0	6,0	4,0	4,0	6,297	66	1,795	1,134
430248	46,0	50,0	10,0	4,0	6,0	5,0	4,0	4,0	5,037	60	1,436	0,907
430249	47,0	46,0	10,0	4,0	6,0	5,0	4,0	4,0	4,837	59	1,379	0,871
430401	47,0	56,0	25,0	2,5	2,5	6,0	3,0	3,0	3,940	65	1,123	0,709
430250	48,0	40,0	20,0	2,5	2,0	4,0	4,0	4,0	2,787	58	0,794	0,502
430670	48,5	50,0	16,0	2,5	2,5	4,0	4,0	4,0	3,077	62	0,877	0,554
430251	48,5	50,0	30,0	2,5	2,5	4,0	4,0	4,0	3,637	64	1,037	0,655
430202	50,0	18,0	16,0	3,0	7,0	3,5	4,0	4,0	3,142	53	0,896	0,566
430253	50,0	40,0	18,0	3,0	3,5	7,0	4,0	4,0	3,982	59	1,135	0,717
430254	50,0	40,0	34,0	2,5	2,0	2,5	4,0	4,0	2,925	62	0,834	0,526
430255	50,0	40,0	34,0	2,5	2,0	4,0	4,0	4,0	3,397	62	0,968	0,612
430672	50,0	48,0	20,0	2,5	3,0	3,0	3,0	3,0	3,217	63	0,917	0,579
430256	50,0	50,0	8,0	2,5	4,0	4,0	4,0	4,0	3,507	63	1,000	0,631
430671	50,0	50,0	15,0	3,0	4,0	7,0	3,0	3,0	4,297	63	1,225	0,774
430257	50,0	50,0	26,0	2,5	4,0	4,0	4,0	4,0	4,227	65	1,205	0,761

Продолжение таблицы 1

Номер профиля	Размеры, мм								Площадь сечения, см^2	Диаметр описанной окружности, мм	Теоретическая масса 1 м сплава, кг	
	H	B	B_1	S	S_1	S_2	R	R_1			алюминиевого	магниевого
430258	50,0	60,0	45,0	4,0	4,0	4,0	3,0	3,0	5,957	73	1,698	1,072
430673	50,0	60,0	46,0	2,5	4,0	5,0	3,0	3,0	5,802	74	1,654	1,044
430259	50,0	60,0	50,0	2,5	4,0	4,0	4,0	4,0	5,587	75	1,592	1,006
430674	50,0	60,0	54,0	2,5	6,0	8,0	3,0	3,0	8,897	76	2,536	1,602
430260	50,0	66,0	44,0	5,0	5,0	8,0	3,0	3,0	8,747	76	2,493	1,575
430261	50,0	70,0	30,0	6,0	8,0	8,0	8,0	8,0	10,589	76	3,018	1,906
430675	50,5	64,0	62,0	3,5	5,5	9,0	5,0	5,0	10,575	81	3,014	1,903
430676	52,0	10,0	6,0	3,0	10,0	6,0	3,5	1,5	2,502	53	0,713	0,450
430262	52,0	70,0	44,0	2,5	6,0	11,0	4,0	4,0	10,052	80	2,865	1,809
430677	53,0	50,0	18,0	4,0	5,0	5,0	4,0	4,0	5,257	66	1,498	0,946
430678	56,0	26,0	18,0	3,5	3,0	3,0	3,0	3,0	3,147	60	0,897	0,567
430263	56,0	64,0	40,0	3,0	4,0	6,0	4,0	4,0	6,477	78	1,846	1,166
430679	57,5	25,0	18,0	3,5	4,0	4,0	2,0	2,0	3,487	62	0,994	0,628
430264	58,0	50,0	46,0	4,0	5,0	17,0	4,0	4,0	11,897	75	3,391	2,142
430265	60,0	20,0	18,0	3,0	8,0	3,5	4,0	4,0	3,822	63	1,089	0,688
430266	60,0	22,0	18,0	3,5	9,0	3,5	4,0	4,0	4,410	63	1,257	0,794
480680	60,0	25,0	18,0	3,5	5,0	5,0	2,0	2,0	3,934	64	1,121	0,708
430267	60,0	30,0	25,0	3,0	5,0	5,0	3,0	3,0	4,327	66	1,233	0,779
430268	60,0	35,0	20,0	6,0	12,0	6,0	6,0	6,0	8,229	67	2,345	1,481
430269	60,0	40,0	20,0	3,0	3,5	8,0	4,0	4,0	4,592	68	1,309	0,827
430270	60,0	40,0	22,0	3,5	3,5	9,0	4,0	4,0	5,180	68	1,476	0,932
430681	60,0	48,0	16,0	2,0	3,5	10,0	3,0	3,0	4,287	70	1,222	0,772
430682	60,0	50,0	40,0	2,0	3,0	3,0	3,0	3,0	3,857	75	1,099	0,694

Продолжение таблицы 1

Номер профиля	Размеры, мм								Площадь сечения, $см^2$	Диаметр описанной окружности, мм	Теоретическая масса 1 м сплава, кг	
	H	B	B_1	S	S_1	S_2	R	R_1			алюминиевого	магниевого
430683	60,0	52,0	19,0	3,0	5,0	5,0	5,0	5,0	5,265	72	1,500	0,948
430271	60,0	62,0	40,0	3,0	5,0	5,0	5,0	5,0	6,815	80	1,942	1,227
430273	60,0	80,0	40,0	12,0	10,0	15,0	5,0	5,0	18,415	89	5,248	3,315
430274	60,0	90,0	70,0	4,0	6,0	6,0	6,0	6,0	11,829	101	3,371	2,129
430684	60,0	126,0	66,0	12,0	8,6	8,6	5,0	5,0	21,863	127	6,231	3,935
430275	60,5	60,0	52,0	5,0	13,0	5,0	6,0	6,0	12,834	83	3,658	2,310
430276	61,0	96,0	64,0	5,0	11,0	14,0	6,0	6,0	21,629	104	6,164	3,893
430277	63,0	96,0	76,0	5,0	11,0	16,0	6,0	6,0	24,829	108	7,076	4,469
430278	64,0	70,0	60,0	4,0	7,0	22,0	4,0	4,0	19,637	91	5,597	3,535
430685	65,0	47,0	30,0	3,0	4,0	4,0	3,0	3,0	4,867	76	1,387	0,876
430686	65,0	47,0	30,0	3,0	5,0	5,0	3,0	3,0	5,577	76	1,590	1,004
430279	66,0	92,0	76,0	5,0	12,0	16,0	6,0	6,0	25,409	108	7,242	4,574
430688	67,0	80,0	25,0	10,0	10,0	12,0	6,0	2,0	15,672	92	4,466	2,821
430280	67,0	100,0	25,0	10,0	10,0	12,0	6,0	4,0	17,723	105	5,051	3,190
430281	68,0	72,0	66,0	17,0	26,0	15,0	5,0	5,0	33,425	97	9,526	6,016
430282	70,0	22,0	18,0	3,5	9,0	4,0	4,0	4,0	4,832	73	1,377	0,870
430283	70,0	26,0	18,0	4,0	9,0	4,0	4,0	4,0	5,477	73	1,561	0,986
430284	70,0	45,0	22,0	3,5	4,0	9,0	4,0	4,0	5,912	79	1,685	1,064
430285	70,0	45,0	26,0	4,0	4,0	9,0	4,0	4,0	6,557	79	1,869	1,180
430287	70,0	60,0	40,0	5,0	5,3	5,3	5,0	5,0	8,485	87	2,418	1,527
430690	70,0	125,0	50,0	20,0	10,0	10,0	5,0	5,0	27,715	127	7,899	4,989
430288	75,0	90,0	32,0	3,0	3,0	4,0	3,0	3,0	6,097	104	1,738	1,098
430691	75,0	100,0	44,0	6,0	20,0	6,0	5,0	5,0	25,795	111	7,351	4,643

Продолжение таблицы 1

Номер профиля	Размеры, мм								Площадь сечения, $см^2$	Диаметр описанной окружности, мм	Теоретическая масса 1 м сплава, кг	
	H	B	B_1	S	S_1	S_2	R	R_1			алюминиевого	магниевого
430289	76,0	48,0	35,0	3,0	3,0	5,0	5,0	5,0	5,445	87	1,552	0,980
430692	76,0	130,0	70,0	24,0	18,0	24,0	5,0	5,0	48,575	135	13,844	8,743
430693	79,0	96,0	68,0	6,5	10,0	8,0	6,0	6,0	19,314	116	5,505	3,477
430290	80,0	26,0	20,0	4,0	10,0	4,0	5,0	4,0	6,216	83	1,772	1,119
430291	80,0	28,0	20,0	4,5	10,0	4,0	5,0	4,0	6,746	84	1,923	1,214
430292	80,0	45,0	26,0	4,0	4,0	10,0	4,0	5,0	7,216	88	2,057	1,299
430293	80,0	45,0	28,0	4,5	4,0	10,0	4,0	5,0	7,746	88	2,208	1,394
430294	80,0	50,0	20,0	8,0	12,0	8,0	6,0	6,0	12,709	89	3,622	2,288
430295	80,0	70,0	20,0	4,0	3,0	4,0	3,0	1,0	5,863	96	1,671	1,055
430296	80,0	90,0	60,0	4,0	4,0	4,0	3,0	3,0	8,957	112	2,553	1,612
430694	80,0	135,0	70,0	30,0	25,0	20,0	5,0	5,0	58,465	140	16,662	10,524
430297	82,0	100,0	90,0	5,0	10,0	18,0	5,0	5,0	29,115	126	8,298	5,241
430298	84,0	100,0	80,0	4,0	6,0	10,0	5,0	5,0	16,935	124	4,826	3,048
430299	85,0	94,0	90,0	5,0	13,0	18,0	5,0	5,0	31,335	125	8,930	5,640
430300	85,0	100,0	90,0	5,0	10,0	18,0	5,0	5,0	29,265	128	8,340	5,268
430301	85,0	140,0	55,0	31,0	11,0	10,0	5,0	5,0	40,955	145	11,672	7,372
430302	87,0	100,0	80,0	4,0	9,0	10,0	5,0	5,0	19,935	126	5,681	3,588
430303	88,0	48,0	35,0	2,0	3,0	5,0	5,0	5,0	5,005	98	1,426	0,901
430304	88,0	48,0	35,0	3,0	3,0	5,0	5,0	5,0	5,805	98	1,654	1,045
430305	90,0	30,0	20,0	4,0	11,0	4,5	5,0	4,5	7,374	94	2,102	1,327
430306	90,0	32,0	20,0	4,5	11,0	4,5	5,0	4,5	7,967	94	2,271	1,434
430307	90,0	50,0	30,0	4,0	4,5	11,0	4,5	5,0	8,724	99	2,486	1,570

Продолжение таблицы 1

Номер профиля	Размеры, мм								Площадь сечения, $см^2$	Диаметр описанной окружности, мм	Теоретическая масса 1 м сплава, кг	
	H	B	B_1	S	S_1	S_2	R	R_1			алюминиевого	магниевого
430308	90,0	50,0	32,0	4,5	4,5	11,0	4,5	5,0	9,317	99	2,655	1,677
430309	95,0	70,0	60,0	3,0	3,0	3,0	3,0	3,0	6,647	115	1,894	1,197
430695	98,0	122,0	92,0	50,0	28,0	30,0	5,0	5,0	81,975	147	23,363	14,755
430696	98,0	196,0	92,0	50,0	28,0	30,0	5,0	5,0	102,695	197	29,268	18,485
430310	100,0	34,0	20,0	4,5	11,0	4,5	6,0	4,5	8,684	104	2,475	1,563
430311	100,0	34,0	20,0	5,0	12,0	4,5	6,0	4,5	9,396	104	2,678	1,691
430312	100,0	50,0	34,0	4,5	4,5	11,0	4,5	6,0	10,034	109	2,860	1,806
430313	100,0	50,0	34,0	5,0	4,5	12,0	4,5	6,0	10,746	109	3,063	1,934
430314	100,0	50,0	44,0	2,0	5,0	4,0	4,0	4,0	6,217	111	1,772	1,119
430315	100,0	60,0	20,0	8,0	12,0	8,0	6,0	6,0	15,509	110	4,420	2,792
430316	100,0	62,0	25,0	3,0	7,0	8,0	5,0	5,0	9,105	111	2,595	1,639
430317	100,0	84,0	35,0	5,0	5,0	5,0	5,0	5,0	10,665	120	3,039	1,920
430318	100,0	110,0	30,0	3,0	5,0	4,0	0,5	0,5	9,432	131	2,688	1,698
430319	100,0	110,0	60,0	20,0	14,0	30,0	5,0	5,0	44,815	135	12,772	8,067
430320	105,0	98,0	72,0	8,0	12,0	11,0	5,0	5,0	26,455	136	7,540	4,762
430321	110,0	38,0	22,0	4,5	12,0	5,0	7,0	5,0	10,163	114	2,896	1,829
430322	110,0	40,0	22,0	5,0	13,0	5,0	7,0	5,0	11,218	115	3,197	2,019
430323	110,0	60,0	38,0	4,5	5,0	12,0	5,0	7,0	12,063	121	3,348	2,171
430324	110,0	60,0	40,0	5,0	5,0	13,0	5,0	7,0	13,118	121	3,739	2,361
430635	110,0	80,0	27,0	20,0	13,0	65,0	4,0	4,0	34,487	126	9,829	6,208
430325	115,0	90,0	79,0	5,0	12,0	8,0	5,0	4,0	22,046	143	6,283	3,968
430326	120,0	50,0	20,0	5,0	10,0	6,0	6,0	6,0	11,709	126	3,337	2,108
430327	125,0	40,0	22,0	5,0	13,0	5,0	8,0	5,0	12,032	129	3,429	2,166

Продолжение таблицы 1

Номер профиля	Размеры, мм								Площадь сечения, $см^2$	Диаметр описанной окружности, мм	Теоретическая масса 1 м сплава, кг	
	H	B	B_1	S	S_1	S_2	R	R_1			алюминиевого	магниевого
430328	125,0	44,0	22,0	5,5	14,0	5,0	8,0	5,0	13,472	130	3,840	2,425
430329	125,0	60,0	40,0	5,0	5,0	13,0	5,0	8,0	13,932	135	3,971	2,508
430440	125,0	60,0	44,0	5,5	5,0	14,0	5,0	8,0	15,372	136	4,381	2,767
430331	140,0	46,0	24,0	5,0	15,0	5,5	9,0	5,5	14,673	145	4,182	2,641
430332	140,0	48,0	24,0	6,0	15,0	5,5	9,0	5,5	16,168	145	4,608	2,910
430333	140,0	70,0	46,0	5,0	5,5	15,0	5,5	9,0	17,203	152	4,903	3,096
430334	140,0	70,0	48,0	6,0	5,5	15,0	5,5	9,0	18,698	152	5,329	3,366
430697	146,0	80,0	50,0	3,0	7,0	5,0	5,0	5,0	12,335	161	3,515	2,220
430335	146,0	80,0	55,0	4,0	10,0	5,0	5,0	5,0	16,205	161	4,618	2,917
430336	150,0	40,0	8,0	3,0	5,0	5,0	3,0	3,0	6,677	153	1,903	1,202
430337	150,0	80,0	30,0	4,0	6,0	4,0	2,0	2,0	11,634	162	3,316	2,094
430338	160,0	50,0	26,0	5,5	16,0	6,0	10,0	6,0	17,734	165	5,054	3,192
430339	160,0	52,0	26,0	6,5	16,0	6,0	10,0	6,0	19,434	165	5,539	3,498
430340	160,0	70,0	50,0	5,5	6,0	16,0	6,0	10,0	20,374	171	5,807	3,667
430341	160,0	70,0	52,0	6,5	6,0	16,0	6,0	10,0	22,074	172	6,291	3,973
430342	178,0	101,6	33,0	6,6	14,7	8,9	6,5	6,5	28,425	194	8,101	5,117
430343	180,0	56,0	28,0	6,0	17,0	6,5	11,0	6,5	21,431	185	6,108	3,858
430344	180,0	60,0	28,0	7,0	17,0	6,5	11,0	6,5	23,676	186	6,748	4,262
430345	180,0	80,0	56,0	6,0	6,5	17,0	6,5	11,0	24,811	193	7,071	4,466
430346	180,0	80,0	60,0	7,0	6,5	17,0	6,5	11,0	27,056	193	7,711	4,870
430347	180,0	90,0	26,0	6,0	10,0	6,0	12,0	6,0	21,173	192	6,034	3,811
430348	185,0	40,0	10,0	3,0	5,0	5,0	3,0	3,0	7,827	187	2,231	1,409
430349	185,0	60,0	40,0	6,0	6,0	6,0	3,0	3,0	16,457	192	4,690	2,962

Продолжение таблицы 1

Номер профиля	Размеры, мм								Площадь сечения, см^2	Диаметр описанной окружности, мм	Теоретическая масса 1 м сплава, кг	
	H	B	B_1	S	S_1	S_2	R	R_1			алюминиевого	магниевого
430350	200,0	66,0	30,0	6,5	18,0	7,0	12,0	7,0	26,183	207	7,462	4,713
430351	200,0	70,0	30,0	8,0	18,0	7,0	12,0	7,0	29,528	207	8,416	5,315
430352	200,0	80,0	40,0	4,0	6,0	6,0	3,0	3,0	14,797	210	4,217	2,664
430353	200,0	80,0	40,0	5,0	6,0	6,0	3,0	3,0	16,677	210	4,753	3,002
430354	200,0	80,0	66,0	6,5	7,0	18,0	7,0	1,2	29,072	213	8,285	5,233
430355	200,0	80,0	70,0	8,0	7,0	18,0	7,0	1,2	32,417	214	9,239	5,835
430356	200,0	100,0	28,0	6,5	11,0	6,5	13,0	6,5	25,589	213	7,293	4,606
430357	200,0	100,0	60,0	5,5	9,0	5,0	5,0	5,0	22,445	216	6,397	4,040
430358	200,0	100,0	60,0	6,0	8,0	6,0	4,0	4,0	22,897	216	6,526	4,122
430359	200,0	100,0	90,0	6,5	11,0	6,5	13,0	6,5	29,619	221	8,441	5,331
430360	220,0	110,0	30,0	7,0	11,0	7,0	14,0	7,0	29,392	235	8,377	5,290
430361	220,0	110,0	90,0	7,0	11,0	7,0	14,0	7,0	33,592	242	9,574	6,046
430362	220,0	120,0	30,0	8,0	11,0	7,0	14,0	7,0	32,512	237	9,266	5,852
430363	220,0	120,0	90,0	8,0	11,0	7,0	14,0	7,0	36,712	244	10,463	6,608
430364	230,0	80,0	40,0	6,5	9,0	8,0	3,0	3,0	24,322	239	6,932	4,378
430365	238,0	52,0	50,0	3,0	4,0	5,0	4,0	4,0	11,587	243	3,302	2,086
430366	240,0	116,0	80,0	8,0	13,0	10,0	8,0	5,0	40,822	260	11,634	7,348
430367	240,0	130,0	32,0	7,5	12,0	8,0	16,0	8,0	36,034	259	10,270	6,486
430368	240,0	130,0	100,0	7,5	12,0	8,0	16,0	8,0	41,474	267	11,820	7,465

Окончание таблицы 1

Номер профиля	Размеры, мм								Площадь сечения, $см^2$	Диаметр описанной окружности, мм	Теоретическая масса 1 м сплава, кг	
	H	B	B_1	S	S_1	S_2	R	R_1			алюминиевого	магниевого
430369	240,0	140,0	32,0	8,5	12,0	8,0	16,0	8,0	39,434	261	11,239	7,090
430370	240,0	140,0	100,0	8,5	12,0	8,0	16,0	8,0	44,874	269	12,789	8,077
430371	240,0	140,0	100,0	8,5	12,0	8,0	16,0	16,0	45,698	269	13,024	8,226
430372	270,0	145,0	34,0	8,0	13,0	9,0	18,0	9,0	43,488	290	12,394	7,828
430373	270,0	145,0	100,0	8,0	13,0	9,0	18,0	9,0	49,428	298	14,087	8,897
430374	270,0	155,0	34,0	9,5	13,0	9,0	18,0	9,0	48,508	293	13,825	8,732
430375	270,0	155,0	100,0	9,5	13,0	9,0	18,0	9,0	54,448	300	15,518	9,801
430376	300,0	150,0	30,0	9,0	17,0	8,0	15,0	15,0	54,582	319	15,556	9,825

Примечания

1 Значения радиусов скругления R и R_1 не приведенные в настоящей таблице, должны соответствовать требованиям ГОСТ 8617 и ГОСТ 19657.

2 Радиусы притупления острых кромок r, r_1, r_2, r_3 должны соответствовать требованиям ГОСТ 8617, ГОСТ 19657.

3.2 Теоретическая масса 1 м профиля из алюминиевых сплавов вычислена по номинальным размерам при плотности 2,85 г/см^3, что соответствует плотности алюминиевого сплава марки В95.

Теоретическая масса 1 м профиля из магниевых сплавов вычислена по номинальным размерам при плотности 1,80 г/см^3, что соответствует плотности магниевого сплава марки МА14.

3.3 Переводные коэффициенты для вычисления приближенной теоретической массы 1 м профиля из алюминия и алюминиевых сплавов приведены в таблице А.1.

Переводные коэффициенты для вычисления приближенной теоретической массы 1 м профиля из магниевых сплавов приведены в таблице Б.1.

3.4 Соответствие номеров профилей ранее действовавшим обозначениям приведено в таблице В.1.

Приложение А
(справочное)

Переводные коэффициенты для вычисления приближенной теоретической массы 1 м профиля из алюминия и алюминиевых сплавов

Таблица А.1 — Переводные коэффициенты для вычисления приближенной теоретической массы 1 м профиля из алюминиевых сплавов

Марка сплава	Переводной коэффициент	Марка сплава	Переводной коэффициент
Для алюминия всех марок	0,950	1161	0,972
АМц	0,958	1163	0,975
АМцС	0,958	1915	0,972
АМг2	0,940	1920	0,954
АМг3	0,937	1925	0,972
АМг5	0,930	1935	0,977
АМг6	0,926	1985ч	0,948
1561	0,930	1973	1,000
Д1	0,982	1980	0,968
Д16	0,976	ВД1	0,982
Д16ч	0,976	АВД1-1	0,982
Д19ч	0,968	АКМ	0,970
Д20	0,996	М40	0,965
АВ	0,947	АК4	0,970
ВАД1	0,968	АК6	0,962
К48-2	0,972	АД31Е	0,950
К48-2пч	0,972	АК4-1	0,982
АД31	0,950	АК4-1ч	0,982
АД33	0,951	ВД17	0,965
АД35	0,954	1420	0,867

Приложение Б
(справочное)

Переводные коэффициенты для вычисления приближенной теоретической массы 1 м профиля из магниевых сплавов

Таблица Б.1 — Переводные коэффициенты для вычисления приближенной теоретической массы 1 м профиля из магниевых сплавов

Марка сплава	Переводной коэффициент
Для магния всех марок	1,000
МА1	0,978
МА2	0,989
МА2-1	0,990
МА2-1пч	0,990
МА8	0,989
МА12	0,989

Приложение В
(справочное)

Соответствие номеров профилей ранее действовавшим обозначениям

Таблица В.1

Номер профиля	Обозначение профиля по каталогу 1966 г.	Обозначение профиля по чертежам завода-изготовителя
430170	—	АПР 265, ПК 15060
430171	П 202-2	С 163, ПК 545, ПС 25-43
430172	—	ПК 16913
430173	П 202-4	ПВ 443
430174	—	ПС 885-514
430175	—	ПВ 1394, ПК 14357
430176	П 202-5	ПК 0549
430177	П 202-7	ПК 0761
430178	П 202-9	С 878, ПК 13040
430179	—	С 1542, ПК 16366
430180	П 202-11	С 776, НП 1847, ПК 12213
430181	—	С 1576, ПК 16490
430182	—	ПК 14066
430183	П 202-13	ПК 436-27
430184	—	ПК 15298
430185	П 202-6	НП 946-2, ПС 25-42, С 2166
430186	П 202-8	С 1514, НП 946-1, ПС 25-33, С 358
430187	—	ПК 16402
430188	—	НП 828-3
430189	—	ПК 18094
430190	П 202-15	ПК 436-29
430191	—	ПК 16980
430192	П 202-17	ПК 436-28
430193	—	ПК 16978
430194	—	ПК 14076
430195	—	ПК 14077
430196	П 202-19	ПК 0866

Продолжение таблицы В.1

Номер профиля	Обозначение профиля по каталогу 1966 г.	Обозначение профиля по чертежам завода-изготовителя
430197	П 164-2	ПВ 1065, ПП 709-1, ПК 12309
430198	—	ПК 16660-3
430199	П 202-10	ПС 25-39, ПК 534-3
430200	—	С 1506, ПК 15974, ПН 485
430201	—	ПК 15598
430202	—	ПК 12565
430203	П 202-12	С 302, ПК 436-10, НП 826-1, ПС 25-18, ПВ 540, С 313
430204	—	ПК 12518-11, ПК 15504
430205	П 202-14	ПК 442-5
430206	П 202-16	ПК 436-62
430207	П 202-21	ПК 436-63
430208	П 202-23	ПК 436-64, ПС 25-55, ПК 13452
430209	—	ПК 14958
430210	—	ПК 12568
430211	—	ПК 12569
430212	П 202-25	ПК 12984, ПН 349
430213	П 202-18	ПС 25-30, ПК 19325, ПК 505
430214	—	ПК 17253
430215	П 164-3	НП 828-1А, НП 282-2
430216	—	ПК 17599
430217	—	ПК 16325
430218	—	ПК 16928
430219	—	ПК 12566
430220	—	ПК 15406
430221	—	ПК 12564
430222	П 202-27	С 848, ПК 12739
430223	—	ПК 17779
430224	—	ПК 12518-10
430225	П 202-20	ПК 436-13, ПК 436-13А, ПС 25-22
430226	П 202-22	ПС 25-16, ПК 436-9

Продолжение таблицы В.1

Номер профиля	Обозначение профиля по каталогу 1966 г.	Обозначение профиля по чертежам завода-изготовителя
430227	—	ПК 17101-1
430228	П 202-29	ПК 12983
430229	—	ПК 15298-1
430230	П 202-31	ПК 12982
430231	П 202-24	ПК 534-2, ПС 25-38
430232	П 202-26	ПС 25-37, ПК 534-1
430233	—	ПК 17258
430234	—	ПК 16660-2
430235	—	ПК 18016
430236	П 202-28	ПК 437, ПП 257-4, ПС 25-4
430237	—	ПК 17819
430238	П 202-30	ПК 436-15, ПС 25-24
430239	П 202-32	ПК 436-23, ПП 156-9, НП 1482
430240	—	ПК 16660-1
430241	—	ПК 17492
430242	П 202-34	С 852, ПК 436-1, ПП 156-4, ПС 25- 1
430244	—	ПК 15298-2
430245	П 202-36	ПК 436-24, НП 385-1
430246	П 202-37	ПК 436-32
430247	—	ПК 15405
430248	П 202-39	ПК 436-31
430249	П 164-4	ПК 308-21
430250	—	ПК 15296
430251	П 202-38	ПС 25-31, НП 1639, ПК 19326
430252	П 202-41	ПВ 221-1
430253	П 202-40	ПВ 222-1
430254	П 202-42	С 638, НП 1316-1
430255	П 202-43	С 638А, ПК 436-72
430256	—	ПК 17241-1
430257	—	ПК 17241-2
430258	—	ПК 16401

Окончание таблицы В.1

Номер профиля	Обозначение профиля по каталогу 1966 г.	Обозначение профиля по чертежам завода-изготовителя
430259	П 202-44	ПК 11507
430260	П 202-45	С 1248, ПС 25-52, ПК 11713
430261	—	ПК 17364
430262	П 202-46	ПК 436-14, ПП 156-10, ПС 25-23
430263	П 202-48	ПВ 434, ПК 436-5, ПС 25-12
430264	П 202-50	ПК 436-7, ПС 25-14
430265	П 202-51	ПВ 221-2
430266	П 202-53	ПВ 221-3
430267	П 202-55	ПС 885-260
430268	П 202-52	ПВ 320
430269	П 202-54	ПВ 222-2
430270	П 202-56	ПВ 222-3
430271	П 202-57	ПК 12978
430273	П 202-60	С 1471, ПП 156-12
430274	П 202-62	С 370, ПК 436-6А, ПК 436-6, ПС 25-13
430275	П 202-63	ПС 25-20/2
430276	П 202-65	ПС 25-20/1
430277	П 202-64	ПК 436-12, ПП 156-7, ПС 25-20
430278	П 202-66	ПК 436-8, ПС 25-15, ПК 436- 8Б
430279	П 202-68	ПС 436-11, ПС 25-19
430280	—	ПК 15877, НП 1521
430281	—	С 1236
430282	П 202-69	ПВ 221-4
430283	П 202-71	ПВ 221-5
430284	П 202-70	ПВ 2224
430285	П 202-72	ПВ 222-5
430287	—	С 1530, ПК 16264

УДК 669.71-42:006.354 МКС 77.150.20

Ключевые слова: профили прессованные прямоугольные неравнополочного двутаврового сечения, сортамент, алюминиевые сплавы, магниевые сплавы, теоретическая масса

Редактор *Е.В. Якубова*
Технический редактор *И.Е. Черепкова*
Корректор *И.А. Королева*
Компьютерная верстка *А.Н. Золотаревой*

Сдано в набор 16.04.2025. Подписано в печать 22.04.2025. Формат 60×84⅛. Гарнитура Ариал.
Усл. печ. л. 3,26. Уч.-изд. л. 2,71.

Подготовлено на основе электронной версии, предоставленной разработчиком стандарта

Создано в единичном исполнении в ФГБУ «Институт стандартизации»
для комплектования Федерального информационного фонда стандартов, 117418 Москва, Нахимовский пр-т, д. 31, к. 2.
gost.e-ecolog.ru gost.e-ecolog.ru

Поправка к ГОСТ 29303—2025 Профили прессованные прямоугольные неравнополочного двутаврового сечения из алюминия, алюминиевых и магниевых сплавов. Сортамент

В каком месте	Напечатано	Должно быть		
Предисловие. Таблица согласования	—	Казахстан	KZ	Госстандарт Республики Казахстан

(ИУС № 1 2026 г.)

gost.e-ecolog.ru