МЕЖГОСУДАРСТВЕННЫЙ СОВЕТ ПО СТАНДАРТИЗАЦИИ, МЕТРОЛОГИИ И СЕРТИФИКАЦИИ
(МГС)
INTERSTATE COUNCIL FOR STANDARDIZATION, METROLOGY AND CERTIFICATION
(ISC)

МЕЖГОСУДАРСТВЕННЫЙ СТАНДАРТ

ГОСТ 13448— 2025

РЕШЕТКИ ВЕНТИЛЯЦИОННЫЕ ПЛАСТМАССОВЫЕ

Общие технические условия

Издание официальное

Москва
Российский институт стандартизации
2025

gost.e-ecolog.ru

Предисловие

Цели, основные принципы и общие правила проведения работ по межгосударственной стандартизации установлены ГОСТ 1.0 «Межгосударственная система стандартизации. Основные положения» и ГОСТ 1.2 «Межгосударственная система стандартизации. Стандарты межгосударственные, правила и рекомендации по межгосударственной стандартизации. Правила разработки, принятия, обновления и отмены»

Сведения о стандарте

1 РАЗРАБОТАН Обществом с ограниченной ответственностью «ПСМ-Стандарт» (ООО «ПСМ-Стандарт»)

2 ВНЕСЕН Техническим комитетом по стандартизации ТК 144 «Строительные материалы и изделия»

3 ПРИНЯТ Межгосударственным советом по стандартизации, метрологии и сертификации (протокол от 31 июля 2025 г. № 187-П)

За принятие проголосовали:

Краткое наименование страны по МК (ИСО 3166) 004—97	Код страны по МК (ИСО 3166) 004—97	Сокращенное наименование национального органа по стандартизации
Армения	AM	ЗАО «Национальный орган по стандартизации и метрологии» Республики Армения
Беларусь	BY	Госстандарт Республики Беларусь
Киргизия	KG	Кыргызстандарт
Россия	RU	Росстандарт
Узбекистан	UZ	Узбекское агентство по техническому регулированию

4 Приказом Федерального агентства по техническому регулированию и метрологии от 15 сентября 2025 г. № 1044-ст межгосударственный стандарт ГОСТ 13448—2025 введен в действие в качестве национального стандарта Российской Федерации с 1 июня 2026 г.

5 ВЗАМЕН ГОСТ 13448—82

Информация о введении в действие (прекращении действия) настоящего стандарта и изменений к нему на территории указанных выше государств публикуется в указателях национальных стандартов, издаваемых в этих государствах, а также в сети Интернет на сайтах соответствующих национальных органов по стандартизации.

В случае пересмотра, изменения или отмены настоящего стандарта соответствующая информация будет опубликована на официальном интернет-сайте Межгосударственного совета по стандартизации, метрологии и сертификации в каталоге «Межгосударственные стандарты»

© Оформление. ФГБУ «Институт стандартизации», 2025

В Российской Федерации настоящий стандарт не может быть полностью или частично воспроизведен, тиражирован и распространен в качестве официального издания без разрешения Федерального агентства по техническому регулированию и метрологии

М Е Ж Г О С У Д А Р С Т В Е Н Н Ы Й С Т А Н Д А Р Т

РЕШЕТКИ ВЕНТИЛЯЦИОННЫЕ ПЛАСТМАССОВЫЕ

Общие технические условия

Plastic ventilation grills.
General specifications

Дата введения — 2026—06—01

1 Область применения

Настоящий стандарт распространяется на пластмассовые вентиляционные решетки (далее — решетки) с монтажной регулировкой и без регулировки.

Решетки предназначены для установки на вытяжных вентиляционных каналах и воздуховодах жилых и общественных зданий и вспомогательных зданий промышленных предприятий.

Применение решеток в условиях их возможного нагрева свыше 50 °С не допускается.

2 Нормативные ссылки

В настоящем стандарте использованы нормативные ссылки на следующие межгосударственные стандарты:

ГОСТ 12.1.004 Система стандартов безопасности труда. Пожарная безопасность. Общие требования

ГОСТ 12.1.005 Система стандартов безопасности труда. Общие санитарно-гигиенические требования к воздуху рабочей зоны

ГОСТ 12.2.003 Система стандартов безопасности труда. Оборудование производственное. Общие требования безопасности

ГОСТ 12.3.002 Система стандартов безопасности труда. Процессы производственные. Общие требования безопасности

ГОСТ 12.4.021 Система стандартов безопасности труда. Системы вентиляционные. Общие требования

ГОСТ 166 (ИСО 3599—76) Штангенциркули. Технические условия

ГОСТ 2991 Ящики дощатые неразборные для грузов массой до 500 кг. Общие технические условия

ГОСТ 3749 Угольники поверочные 90°. Технические условия

ГОСТ 10905 Плиты поверочные и разметочные. Технические условия

ГОСТ 13841 Ящики из гофрированного картона для химической продукции. Технические условия

ГОСТ 14192 Маркировка грузов

ГОСТ 22270 Системы отопления, вентиляции и кондиционирования. Термины и определения

ГОСТ 32548 Вентиляция зданий. Воздухораспределительные устройства. Общие технические условия

Примечание — При пользовании настоящим стандартом целесообразно проверить действие ссылочных стандартов и классификаторов на официальном интернет-сайте Межгосударственного совета по стандартизации, метрологии и сертификации (gost.e-ecolog.ru по указателям национальных стандартов, издаваемым в государствах, указанных в предисловии, или на официальных сайтах соответствующих национальных органов по стандартизации. Если на документ дана недатированная ссылка, то следует использовать документ, действующий на текущий момент, с учетом всех внесенных в него изменений. Если заменен ссылочный документ, на который

Издание официальное

дана датированная ссылка, то следует использовать указанную версию этого документа. Если после принятия настоящего стандарта в ссылочный документ, на который дана датированная ссылка, внесено изменение, затрагивающее положение, на которое дана ссылка, то это положение применяется без учета данного изменения. Если ссылочный стандарт отменен без замены, то положение, в котором дана ссылка на него, применяется в части, не затрагивающей эту ссылку.

3 Термины и определения

В настоящем стандарте применены термины по ГОСТ 22270, ГОСТ 32548, а также следующий термин с соответствующим определением:

3.1 **вентиляционная решетка:** Воздухораспределительное изделие, служащее для оформления вентиляционного проема.

4 Классификация

4.1 Решетки классифицируют по следующим признакам:
- по форме;
- месту установки;
- материалу изготовления;
- типу установки;
- типу корпуса;
- наличию/отсутствию противомоскитной сетки;
- возможности регулирования.

4.2 По форме решетки классифицируются следующим образом:
- прямоугольная (квадратная);
- круглая.

4.3 По месту установки решетки классифицируют следующим образом:
- наружные решетки;
- внутренние решетки.

4.4 По материалу изготовления решетки подразделяют следующим образом:
- решетки из акрилонитрилбутадиенстирола (ABS);
- решетки из акрилонитрилстиролакрилат (ASA);
- решетки из ПВХ;
- решетки из полипропилена;
- решетки из полистирола.

4.5 По типу установки решетки подразделяют:
- на встроенные (щелевые);
- накладные.

4.6 По типу корпуса решетки подразделяют:
- на разборные;
- монолитные.

4.7 По наличию/отсутствию противомоскитной сетки решетки классифицируют следующим образом:
- с противомоскитной сеткой;
- без противомоскитной сетки.

4.8 По возможности регулировки решетки классифицируют:
- на регулируемые;
- нерегулируемые.

Регулируемые решетки дополнительно с внутренней стороны имеют подвижные жалюзи, которые позволяют регулировать направление потока воздуха и изменять расход воздуха, проходящего через решетку. При наладке систем вентиляции с помощью регулирующего аппарата в конструкции решетки изменяют гидравлическое сопротивление ответвления, чтобы обеспечить заданные расходы воздуха через решетки.

4.9 Различные типы решеток приведены в приложении А.

4.10 Условное обозначение решетки должно состоять из обозначения места установки, материала изготовления, цвета, размеров, типа установки, типа корпуса, наличия/отсутствия противомоскитной сетки, возможности регулировки и обозначения настоящего стандарта.

Пример условного обозначения решетки вентиляционной внутренней, изготовленной из акрилонитрилбутадиенстирола, белого цвета, длиной 126 мм, шириной 150 мм, накладной, разборной, с противомоскитной сеткой, регулируемой:

Решетка вентиляционная внутренняя ABS белая 126 × 150 накладная разборная с противомоскитной сеткой регулируемая ГОСТ 13448—2025

5 Технические требования

5.1 Решетки должны изготовляться в соответствии с требованиями настоящего стандарта по рабочим чертежам, технологическому регламенту и нормативно-технической документации, утвержденной в установленном порядке на предприятии-изготовителе.

5.2 Для внутренних решеток на поверхности решеток с нелицевой стороны по периметру должна быть предусмотрена противомоскитная сетка.

5.3 На поверхности решетки не должно быть трещин, вздутий и наплывов, кромки решетки должны быть равными, без заусенцев и щербин, на лицевой стороне не должно быть царапин, видимых с расстояния 1 м от поверхности решетки.

5.4 Размеры решеток устанавливаются изготовителем в конструкторской документации. Предельные отклонения размеров решетки от декларируемых производителем не должны превышать:

по длине и ширине — ±1,5 мм;

по толщине — ±0,3 мм.

5.5 Стороны решетки должны быть взаимно перпендикулярны. Отклонение от перпендикулярности сторон не должно превышать 0,3 мм на 100 мм длины.

5.6 Отклонение от плоскостности нелицевой поверхности решетки не должно превышать 1 мм.

5.7 Цвет решетки и рисунок внутренней части решетки должны соответствовать цвету и рисунку эталонного образца, утвержденного предприятием-изготовителем в установленном порядке.

5.8 Решетка должна быть теплостойкой. При нагревании решетки до температуры 50 °С она должна сохранять форму и размеры.

5.9 Количество вредных веществ, выделяемых решетками в воздух помещений, не должно приводить к превышению концентрации вредных веществ в воздухе помещений выше предельно допустимых концентраций, установленных в странах, принявших настоящий стандарт[1)].

5.10 Маркировка

5.10.1 На каждой решетке с нелицевой стороны должны быть нанесены товарный знак предприятия-изготовителя и обозначение типа решетки по настоящему стандарту.

5.10.2 Маркировка транспортной упаковки — по ГОСТ 14192 с нанесением манипуляционного знака «Осторожно, хрупкое» и следующих дополнительных данных:

- наименование организации, в подчинении которой находится предприятие-изготовитель;
- наименование и адрес предприятия-изготовителя или его товарный знак;
- условное обозначение решеток по настоящему стандарту;
- число решеток;
- номер партии и дата изготовления.

5.11 Упаковка

5.11.1 Решетки упаковывают в ящики из гофрированного картона по ГОСТ 13841 или деревянные ящики по ГОСТ 2991.

5.11.2 Масса одного грузового места при упаковке решеток в ящик из картона не должна превышать 16 кг, при упаковке в деревянный ящик — 50 кг.

[1)] В Российской Федерации действует СанПиН 1.2.3685-21 «Гигиенические нормативы и требования к обеспечению безопасности и (или) безвредности для человека факторов среды обитания».

5.12 Требования к сырью и материалам

Для изготовления решеток применяют акрилонитрилбутадиенстирола (ABS) акрилонитрилстиролакрилат (ASA), поливинилхлорид (ПВХ), полипропилен, полистирол, соответствующие нормативно-технической документации производителя.

6 Требования безопасности

6.1 При изготовлении решеток содержание вредных веществ в воздухе рабочей зоны не должно превышать установленных предельно-допустимых концентраций, указанных в ГОСТ 12.1.005.

6.2 Технологические процессы изготовления решеток должны соответствовать требованиям ГОСТ 12.3.002.

6.3 Вентиляционные системы помещений производства решеток должны соответствовать требованиям ГОСТ 12.4.021.

6.4 Производственное оборудование должно соответствовать требованиям ГОСТ 12.2.003.

6.5 При изготовлении и хранении решеток пожарная безопасность должна быть обеспечена в соответствии с требованиями ГОСТ 12.1.004.

7 Правила приемки

7.1 Решетки должны быть приняты партиями. Партией считают количество решеток одного типа, изготовленных из одного материала в течение смены и сопровождаемое одним документом о качестве.

7.2 Для проверки соответствия решеток требованиям настоящего стандарта от партии отбирают методом случайной выборки 1 % решеток, но не менее 10 шт.

7.3 Цвет, рисунок внутренней части, показатели внешнего вида и маркировку решетки проверяют в каждой партии.

7.4 Проверку размеров, перпендикулярности, плоскостности, теплостойкости решеток, их упаковку и маркировку транспортной упаковки проводят один раз в месяц или при изменении материала или технологического регламента, или замене прессформы.

7.5 При неудовлетворительных результатах проверки хотя бы по одному показателю по этому показателю проводят повторную проверку удвоенного числа решеток, отобранных от той же партии.

Результаты повторной проверки считают окончательными и распространяют на всю партию.

7.6 Концентрацию вредных веществ, выделяющихся из решеток, определяют при каждом изменении материалов, но не реже одного раза в год.

7.7 Потребитель имеет право контролировать качество решеток, соблюдая при этом приведенный порядок отбора образцов и применяя указанные ниже методы контроля.

7.8 Предприятие-изготовитель должно сопровождать каждую отгружаемую партию решеток документом установленной формы, в котором указывают:

- наименование организации, в подчинении которой находится предприятие-изготовитель;
- наименование и адрес предприятия-изготовителя;
- условное обозначение решеток по настоящему стандарту;
- номер партии и дату изготовления;
- число решеток;
- гарантийный срок хранения;
- отметку ОТК предприятия-изготовителя.

8 Методы контроля

8.1 Размеры, отклонение от перпендикулярности, отклонение от плоскостности, внешний вид и теплостойкость решетки проверяют при температуре (20 ± 2) °С после предварительного выдерживания ее при этой температуре не менее 4 ч.

8.2 Качество решетки по показателям внешнего вида (см. 5.3) определяют визуально с расстояния 1 м при освещенности не менее 200 лк.

8.3 Размеры решетки проверяют штангенциркулем по ГОСТ 166, обеспечивающим измерение с точностью 0,1 мм.

Длину, ширину и толщину решетки измеряют посередине в двух взаимно перпендикулярных направлениях.

8.4 Отклонение от перпендикулярности сторон решетки проверяют поверочным угольником 90° по ГОСТ 3749 и щупом с погрешностью 0,1 мм. Угольник прикладывают к каждому углу решетки и щупом измеряют величину зазора между самой отдаленной точкой кромки решетки и угольником.

8.5 Отклонение от плоскостности нелицевой поверхности решетки проверяют щупом с погрешностью 0,1 мм. Измеряют значение наибольшего зазора по периметру решетки, уложенной на поверочную плиту по ГОСТ 10905 под нагрузкой 5 Н, приложенной в центре решетки.

8.6 Для проверки теплостойкости решетки ее помещают в вертикальном положении в лабораторный сушильный шкаф с терморегулятором или в ванну с водой и выдерживают при температуре (50 ± 1) °С в течение 20 мин. Затем решетку вынимают и на 30 мин оставляют на воздухе при температуре (20 ± 2) °С. После этого решетку подвергают повторному контролю размеров и плоскостности.

8.7 Концентрации вредных веществ, выделяющихся из решеток, и их санитарно-гигиеническую оценку определяют в соответствии с методиками, действующими в государствах, принявших настоящий стандарт.

9 Транспортирование и хранение

9.1 Решетки транспортируют любым видом транспорта при условии их защиты от воздействия атмосферных осадков и сохранения целостности упаковки.

9.2 Решетки следует хранить в упакованном виде в закрытом сухом помещении при температуре не ниже 0 °С на расстоянии не менее 1 м от отопительных приборов.

9.3 Решетки, поступающие к потребителю при температуре наружного воздуха ниже 0 °С, следует распаковывать и выдерживать в помещении не менее 2 сут при соблюдении правил хранения согласно 9.2.

10 Указания по эксплуатации

10.1 Регулировка решетки должна осуществляться в соответствие с инструкцией изготовителя.

10.2 Загрязнения с поверхности решетки следует удалять мягкой тканью, смоченной теплой водой или мыльным раствором.

11 Гарантии изготовителя

11.1 Изготовитель гарантирует соответствие пластмассовых вентиляционных решеток требованиям настоящего стандарта при соблюдении условий транспортирования, хранения и указаний по эксплуатации.

11.2 Гарантийный срок хранения решеток — два года с момента изготовления.

Приложение А
(справочное)

Различные типы решеток

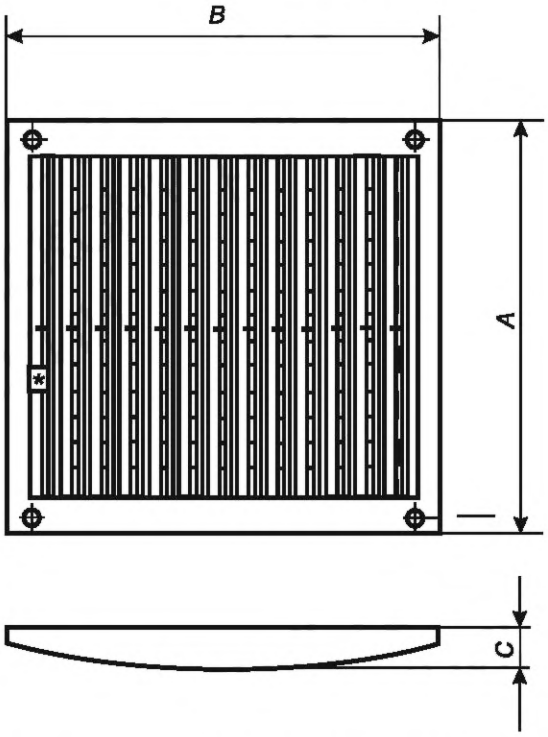

Примечание — Регулировка («*» на рисунке) осуществляется с помощью флажка.

A — высота решетки; *B* — ширина решетки; *C* — толщина решетки

Рисунок А.1 — Прямоугольная регулируемая решетка

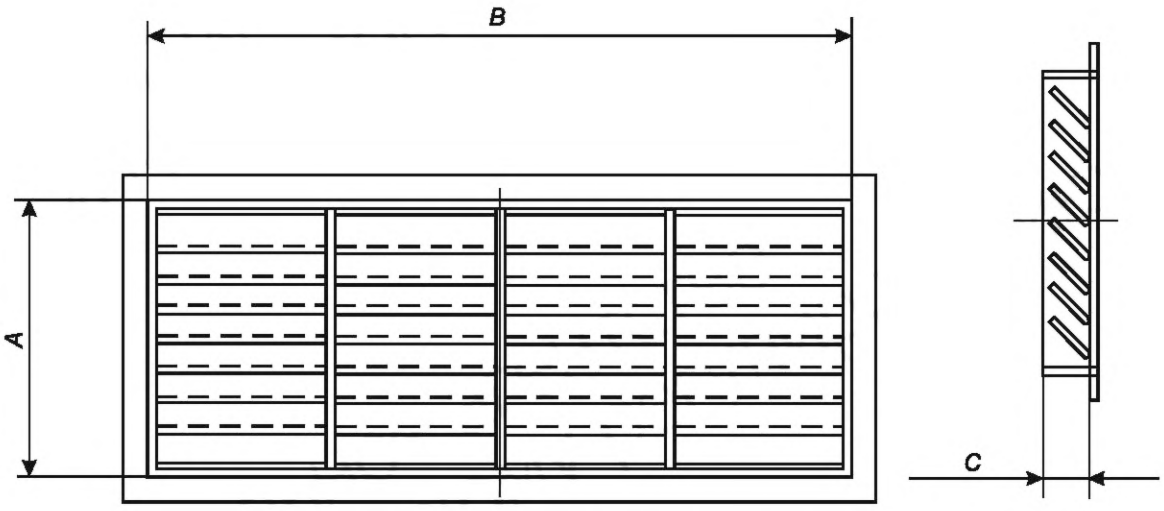

A — высота решетки; *B* — ширина решетки; *C* — толщина решетки

Рисунок А.2 — Прямоугольная нерегулируемая решетка

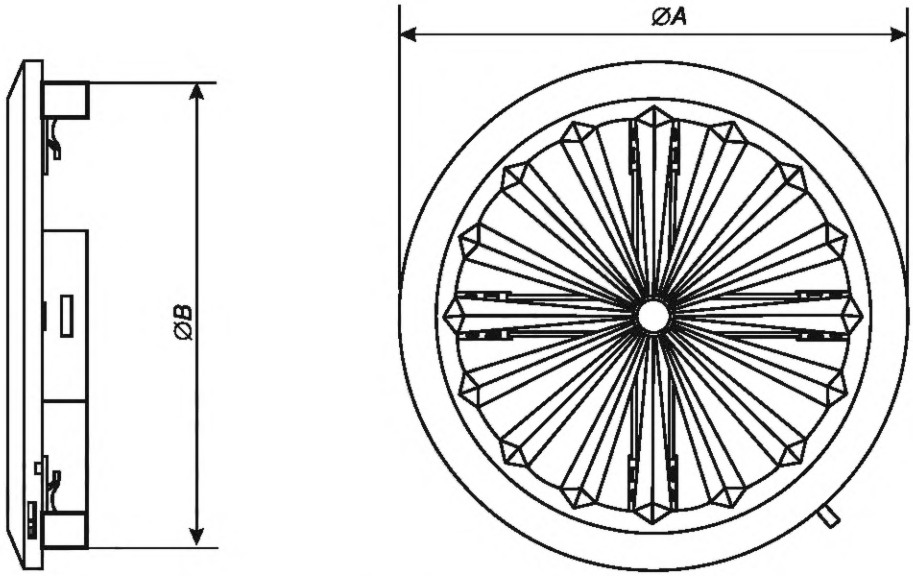

Примечание — Регулировка осуществляется с помощью шнурка.

A — наружный диаметр решетки; *B* — внутренний диаметр решетки

Рисунок А.3 — Круглая регулируемая решетка

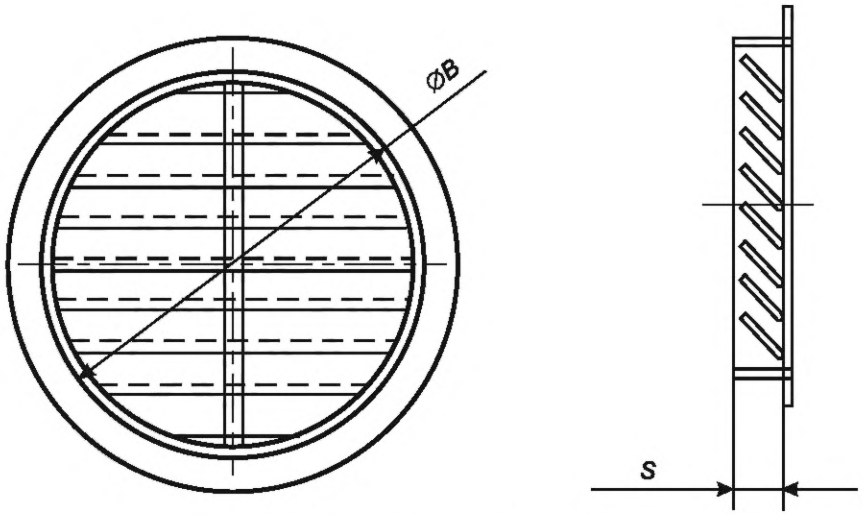

B — внутренний диаметр решетки; *S* — толщина решетки

Рисунок А.4 — Круглая нерегулируемая решетка

УДК 691.175.5/.8:006.354

МКС 91.100.99
91.140.30

Ключевые слова: вентиляция, вентиляционные решетки, технические условия

Редактор *Н.В. Таланова*
Технический редактор *В.Н. Прусакова*
Корректор *И.А. Королева*
Компьютерная верстка *И.А. Налейкиной*

Сдано в набор 16.09.2025. Подписано в печать 25.09.2025. Формат 60×84⅛. Гарнитура Ариал.
Усл. печ. л. 1,40. Уч.-изд. л. 1,12.

Подготовлено на основе электронной версии, предоставленной разработчиком стандарта

Создано в единичном исполнении в ФГБУ «Институт стандартизации»
для комплектования Федерального информационного фонда стандартов,
117418 Москва, Нахимовский пр-т, д. 31, к. 2.
gost.e-ecolog.ru gost.e-ecolog.ru