ФЕДЕРАЛЬНОЕ АГЕНТСТВО

ПО ТЕХНИЧЕСКОМУ РЕГУЛИРОВАНИЮ И МЕТРОЛОГИИ

НАЦИОНАЛЬНЫЙ СТАНДАРТ РОССИЙСКОЙ ФЕДЕРАЦИИ

ГОСТ Р 72304.1.1— 2025 (МЭК 62683-1: 2017)

ТЕХНИЧЕСКИЕ ДАННЫЕ ДЛЯ АВТОМАТИЗИРОВАННОГО ПРОЕКТИРОВАНИЯ

Часть 1.1

Аппаратура распределения и управления низковольтная. Классификатор свойств

(IEC 62683-1:2017, Low-voltage switchgear and controlgear — Product data and properties for information exchange — Part 1: Catalogue data, MOD)

Издание официальное

Москва
Российский институт стандартизации
2025

gost.e-ecolog.ru

Предисловие

1 ПОДГОТОВЛЕН Акционерным обществом «Диэлектрические кабельные системы» (АО «ДКС») на основе собственного перевода на русский язык англоязычной версии стандарта, указанного в пункте 4

2 ВНЕСЕН Техническим комитетом по стандартизации ТК 331 «Низковольтная коммутационная аппаратура и комплектные устройства распределения, защиты, управления и сигнализации»

3 УТВЕРЖДЕН И ВВЕДЕН В ДЕЙСТВИЕ Приказом Федерального агентства по техническому регулированию и метрологии от 26 ноября 2025 г. № 1528-ст

4 Настоящий стандарт является модифицированным по отношению к международному стандарту МЭК 62683-1:2017 «Аппаратура распределения и управления низковольтная. Данные и свойства изделий для обмена информацией. Часть 1. Каталожные данные» (IEC 62683-1:2017 «Low-voltage switchgear and controlgear — Product data and properties for information exchange — Part 1: Catalogue data», MOD) путем изменения нормативных и библиографических ссылок, которые выделены в тексте курсивом.

Наименование настоящего стандарта изменено относительно наименования указанного международного стандарта для приведения в соответствие с ГОСТ Р 1.5—2012 (пункт 3.5).

Сведения о соответствии ссылочных национальных и межгосударственных стандартов международным стандартам, использованным в качестве ссылочных в примененном международном стандарте, приведены в дополнительном приложении ДА

5 ВВЕДЕН ВПЕРВЫЕ

*Правила применения настоящего стандарта установлены в статье 26 Федерального закона от 29 июня 2015 г. № 162-ФЗ «О стандартизации в Российской Федерации». Информация об изменениях к настоящему стандарту публикуется в ежегодном (по состоянию на 1 января текущего года) информационном указателе «Национальные стандарты», а официальный текст изменений и поправок — в ежемесячном информационном указателе «Национальные стандарты». В случае пересмотра (замены) или отмены настоящего стандарта соответствующее уведомление будет опубликовано в ближайшем выпуске ежемесячного информационного указателя «Национальные стандарты». Соответствующая информация, уведомление и тексты размещаются также в информационной системе общего пользования — на официальном сайте Федерального агентства по техническому регулированию и метрологии в сети Интернет (*gost.e-ecolog.ru

© IEC, 2017
© Оформление. ФГБУ «Институт стандартизации», 2025

Настоящий стандарт не может быть полностью или частично воспроизведен, тиражирован и распространен в качестве официального издания без разрешения Федерального агентства по техническому регулированию и метрологии

Содержание

1 Область применения 1
2 Нормативные ссылки 1
3 Термины и определения 3
4 Общие положения 4
5 Свойства 4
5.1 Критерии наименования свойств 4
5.2 Атрибуты свойств 4
6 Классы свойств 4
7 Типы устройств 5
7.1 Атрибуты классов устройств 5
7.2 Классификация коммутационной аппаратуры и аппаратуры управления 5
7.3 Свойства классов автоматических выключателей 16
7.4 Свойства классов выключателей 25
7.5 Свойства контакторов, пускателей и подобных классов оборудования 32
7.6 Свойства выключателей управления 58
7.7 Свойства многофункциональных типов оборудования 100
7.8 Свойства клеммных колодок 100
8 Свойства объектов 105
Приложение ДА (справочное) Сведения о соответствии ссылочных национальных и межгосударственных стандартов международным стандартам, использованным в качестве ссылочных в примененном международном стандарте 166
Библиография 167

Введение

Современный электротехнический рынок требует от изготовителей единообразного подхода к описаниям и стандартизации характеристик продукции.

Настоящий стандарт направлен на решение этой задачи, в том числе и на международном уровне (в соответствии с требованиями МЭК).

Настоящий стандарт содержит:

- отдельные классы коммутационной аппаратуры и аппаратуры управления в зависимости от их свойств;
- базу для интеграции классов и свойств коммутационной аппаратуры и аппаратуры управления в базу данных МЭК 61360, поддерживаемую подкомитетом МЭК ПК3D (см. gost.e-ecolog.ru).

В настоящем стандарте не устанавливается иерархия классов продукции.

Настоящий стандарт способствует снижению материальных затрат, времени и усилий:

- на отображение данных для удовлетворения каждого запроса заказчика;
- оптимизацию рабочего процесса обмена данными между предприятиями (B2B);
- минимизацию дублирования информации в складских запасах и базах данных потребителей и изготовителей;
- снижение материальных потерь и потерь во времени при неверном толковании данных во время обмена информацией о товарах;
- поиск при выборе продукции, особенно по критериям надежности и безопасности;
- предоставление доступа к данным о продукции всем, независимо от страны, языка и культуры;
- содействие быстрому росту электронного обмена за счет:
  - упрощения разработки электронных каталогов, позволяющих дифференцировать продукты по характеристикам, сертификатам и т. д.;
  - развития электронной торговли (использования электронных сетей для обмена информацией, товарами, услугами и платежами в коммерческих и коммуникационных целях между изготовителями и потребителями разных уровней.

Данные, приведенные в настоящем стандарте, содержат:

- классификатор коммутационной аппаратуры и аппаратуры управления с использованием терминов из стандартов;
- информацию, содержащую технические характеристики, требуемые для обмена электронной торговли, соответствие характеристик стандартам на продукцию является основой настоящего стандарта.

Примечание — Классы, находящиеся «на рассмотрении», предназначены исключительно для информации и будут добавлены в следующих редакциях.

Для внедрения коммутационной аппаратуры и аппаратуры управления, в том числе в базу данных МЭК 61360, необходимо учитывать следующие технические аспекты:

- стандарт МЭК 61360 требует наличия обязательных атрибутов. Полный перечень обязательных атрибутов с дополнительными соответствующими атрибутами для коммутационной аппаратуры и аппаратуры управления доступен в базе данных МЭК 61360. На этапе разработки база данных CDD 62683 доступна по следующему адресу: gost.e-ecolog.ru , в настоящем стандарте представлены только наиболее используемые атрибуты;
- модель данных для коммутационной аппаратуры и аппаратуры управления реализована в соответствующем разделе словаря данных компонентов МЭК (CDD), МЭК 61360, путем создания словарей блоков, классов и свойств.

В настоящем стандарте в разделе 8 дополнительно приведено сопоставление для каждого международного класса классу из ГОСТ Р 59988.13.1 для построения систем автоматизированного проектирования электроники, при наличии сопоставимых характеристик. Таким образом, осуществляется возможность сопоставления технических характеристик продукции в области электронных компонентов и электротехнических устройств в национальной и международной системе классификаторов, что в свою очередь благоприятствует повышению уровня обмена свойствами продукции в национальных и международных информационно-технических системах при автоматизированной разработке продукции и ее обслуживания на всем протяжении ее жизненного цикла.

НАЦИОНАЛЬНЫЙ СТАНДАРТ РОССИЙСКОЙ ФЕДЕРАЦИИ

ТЕХНИЧЕСКИЕ ДАННЫЕ ДЛЯ АВТОМАТИЗИРОВАННОГО ПРОЕКТИРОВАНИЯ

Часть 1.1

Аппаратура распределения и управления низковольтная. Классификатор свойств

Technical data for computer-aided design.Part 1.1.
Low-voltage switchgear and controlgear. Property classification

Дата введения — 2026—01—01

1 Область применения

В настоящем стандарте приведен классификатор коммутационной аппаратуры и аппаратуры управления на основе определенных свойств.

Этот классификатор предназначен для обмена данными в электронном формате, содержащими технические свойства коммутационной аппаратуры и аппаратуры управления.

В настоящем стандарте приведены четкие и однозначные определения ограниченного числа свойств и классов, которые используются для представления, выбора и идентификации продуктов, в электронных каталогах.

Каждое свойство имеет однозначно определенную характеристику и наименование, а также, определенные значения и единицы измерения где это применимо.

В данном стандарте не рассматриваются особенности, специфические характеристики изготовителей.

2 Нормативные ссылки

В настоящем стандарте использованы нормативные ссылки на следующие стандарты:

ГОСТ 14254 (IEC 60529:2013) Степени защиты, обеспечиваемые оболочками (Код IP)

ГОСТ IEC 60050-300—2015 Международный электротехнический словарь. Электрические и электронные измерения и измерительные приборы. Часть 311. Общие термины, относящиеся к измерениям. Часть 312. Общие термины, относящиеся к электрическим измерениям. Часть 313. Типы электрических приборов. Часть 314. Специальные термины, соответствующие типу прибора

ГОСТ IEC 60050-441—2015 Международный электротехнический словарь. Часть 441. Аппаратура коммутационная, аппаратура управления и плавкие предохранители

ГОСТ IEC 60050-442—2015 Международный электротехнический словарь. Часть 442. Электрические аксессуары

ГОСТ IEC 60050-445—2014 Международный электротехнический словарь. Часть 445. Реле времени

ГОСТ IEC 60050-581—2015 Международный электротехнический словарь. Часть 581. Электромеханические компоненты для электронного оборудования

ГОСТ IEC 60269-1—2016 Предохранители плавкие низковольтные. Часть 1. Общие требования

ГОСТ IEC 60947-1—2017 Аппаратура распределения и управления низковольтная. Часть 1. Общие правила

Издание официальное

ГОСТ IEC 60947-2—2021 Аппаратура распределения и управления низковольтная. Часть 2. Автоматические выключатели

ГОСТ IEC 60947-4-1—2021 Аппаратура распределения и управления низковольтная. Часть 4-1. Контакторы и пускатели. Электромеханические контакторы и пускатели

ГОСТ IEC 60947-4-2—2023 Аппаратура распределения и управления низковольтная. Часть 4-2. Контакторы и пускатели электродвигателей. Полупроводниковые контроллеры и пускатели для электродвигателей переменного тока

ГОСТ IEC 60947-5-1—2014 Аппаратура распределения и управления низковольтная. Часть 5-1. Аппараты и коммутационные элементы цепей управления. Электромеханические устройства цепей управления

ГОСТ IEC 60947-5-2—2024 Аппаратура распределения и управления низковольтная. Часть 5-2. Аппараты и коммутационные элементы цепей управления. Сенсорные выключатели

ГОСТ IEC 60947-6-1—2024 Аппаратура распределения и управления низковольтная. Часть 6-1. Аппаратура многофункциональная. Аппаратура коммутационная для переключения питания

ГОСТ IEC 60947-7-1—2016 Аппаратура распределения и управления низковольтная. Часть 7-1. Электрооборудование вспомогательное. Колодки клеммные для медных проводников

ГОСТ IEC 60947-7-2—2016 Аппаратура распределения и управления низковольтная. Часть 7-2. Электрооборудование вспомогательное. Колодки клеммные защитных проводников для присоединения медных проводников

ГОСТ IEC 60947-7-3—2016 Аппаратура распределения и управления низковольтная. Часть 7-3. Электрооборудование вспомогательное. Требования безопасности к колодке выводов для плавких предохранителей

ГОСТ IEC 60998-1—2017 Соединительные устройства для низковольтных цепей бытового и аналогичного назначения. Часть 1. Общие требования

ГОСТ IEC 61009-1—2020 Выключатели автоматические, срабатывающие от остаточного тока, со встроенной защитой от тока перегрузки, бытовые и аналогичного назначения. Часть 1. Общие правила

ГОСТ IEC 61058-1—2012 Выключатели для электроприборов. Часть 1. Общие требования

ГОСТ IEC 61095 Контакторы электромеханические бытового и аналогичного назначения

ГОСТ IEC 61439-1—2013 Устройства комплектные низковольтные распределения и управления. Часть 1. Общие требования

ГОСТ IEC 62262—2015 Электрооборудование. Степени защиты, обеспечиваемой оболочками от наружного механического удара (код IK)

ГОСТ IEC 82079-1—2014 Подготовка инструкций по применению. Построение, содержание и представление материала. Часть 1. Общие принципы и подробные требования

ГОСТ IEC/TR 60755—2017 Устройства защитные, управляемые дифференциальным (остаточным) током. Общие требования

ГОСТ IEC/TS 60034-20-1—2013 Машины электрические вращающиеся. Часть 20-1. Управляющие двигатели. Шаговые двигатели

ГОСТ Р 52565—2006 Выключатели переменного тока на напряжения от 3 до 750 кВ. Общие технические условия

ГОСТ Р 53188.1—2019 Государственная система обеспечения единства измерений. Шумомеры. Часть 1. Технические требования

ГОСТ Р 55716—2013 Коммутационная аппаратура высокого напряжения. Общие технические условия

ГОСТ Р 58698—2019 Защита от поражения электрическим током. Общие положения для электроустановок и электрооборудования

ГОСТ Р 59988.13.1—2024 Системы автоматизированного проектирования электроники. Информационное обеспечение. Технические характеристики электронных компонентов. Изделия коммутационные (реле, контакторы, переключатели и другие). Спецификации декларативных знаний по техническим характеристикам

ГОСТ Р 71314—2024/IEC/TS 63116:2021 Системы освещения. Общие требования

ГОСТ Р МЭК 61360-2 Стандартные типы элементов данных с ассоциированной схемой классификации электрических компонентов. Часть 2. Словарная схема EXPRESS

Примечание — При пользовании настоящим стандартом целесообразно проверить действие ссылочных стандартов в информационной системе общего пользования — на официальном сайте Федерального агентства по техническому регулированию и метрологии в сети Интернет или по ежегодному информационному указателю «Национальные стандарты», который опубликован по состоянию на 1 января текущего года, и по выпускам ежемесячного информационного указателя «Национальные стандарты» за текущий год. Если заменен ссылочный стандарт, на который дана недатированная ссылка, то рекомендуется использовать действующую версию этого стандарта с учетом всех внесенных в данную версию изменений. Если заменен ссылочный стандарт, на который дана датированная ссылка, то рекомендуется использовать версию этого стандарта с указанным выше годом утверждения (принятия). Если после утверждения настоящего стандарта в ссылочный стандарт, на который дана датированная ссылка, внесено изменение, затрагивающее положение, на которое дана ссылка, то это положение рекомендуется применять без учета данного изменения. Если ссылочный стандарт отменен без замены, то положение, в котором дана ссылка на него, рекомендуется применять в части, не затрагивающей эту ссылку.

3 Термины и определения

В настоящем стандарте применены термины по ГОСТ IEC 60947-1, а также следующие термины с соответствующими определениями:

3.1

атрибут (attribute): Характеристика объекта или сущности.
[ГОСТ Р ИСО/МЭК 11179-1—2010, пункт 3.1.1]

Пример — Название свойства, код класса, единица измерения, в которой представлены значения свойства.

3.2

блоки свойств (block of properties): Совокупность свойств, описывающих один концепт рассматриваемого типа устройства.

Примечание — Блок свойств — это тип свойств по версии стандартов МЭК 61360-1 и ИСО 13584-42.

[ГОСТ Р 59556—2021, пункт 3.4]

3.3 **множество элементов** (cardinality): Функция, определяющая количество повторений понятия в описании.

Примечание — Множество элементов позволяет использовать блок свойств, содержащийся в перечне свойств, более одного раза для отдельной транзакции, чтобы, например, описать устройство с несколькими разными выходами или использовать неоднократно в описании требований к устройству.

3.4

устройство (device): Материальный элемент или совокупность таких элементов, предназначенные для выполнения требуемой функции.
[ГОСТ Р 59556—2021, пункт 3.27]

Примечание — В настоящем стандарте «устройство» соответствует коммутационной аппаратуре и аппаратуре управления.

3.5 **класс устройства** (device class): Перечень свойств, содержащих характеристики устройства.

3.6

полиморфизм (polymorphism): Шаблон, позволяющий заменить одно понятие в том же контексте другим, более специфичным (специализированным) понятием.

Примечания

1 Специализированный полиморфный блок может заменить более общий в том же контексте.

2 Полиморфный оператор (управляющее свойство) может участвовать в выборе между различными специализациями.

[ГОСТ Р 71842—2024, статья 260]

3.7

свойство (property): Характеристика, общая для всех членов класса объектов.
[ГОСТ Р 59556—2021, пункт 3.20]

4 Общие положения

На основе модели данных *ГОСТ Р МЭК 61360-2* допускается использовать структурированные данные, называемые множеством элементов и полиморфизмом.

5 Свойства

5.1 Критерии наименования свойств

В наименовании свойств следует использовать термины из стандартов на продукцию, если это применимо. Альтернативные термины допускается использовать, если они являются устоявшимися.

5.2 Атрибуты свойств

В настоящем стандарте рассматриваются следующие атрибуты свойств: идентификатор, наименование, описание, источник, тип данных, единицы измерения, формат значений, перечень значений.

6 Классы свойств

Свойство в классе должно описывать один общий аспект, охватываемый описанием этого класса.
Перечень блоков свойств приведен в таблице 1.

Таблица 1 — Перечень блоков, используемых в классах устройств коммутационной аппаратуры и аппаратуры управления

Наименование блока свойств	Описание	Источник	Идентификатор
Идентификация	Информация, необходимая для однозначного определения устройства		ACC011
Общие технические характеристики	Набор технических параметров, характерных для устройства		ACC012
Диагностические функции	Мониторинг для определения технического состояния устройства		ACC013
Главная цепь (коммутационного аппарата)	Все проводящие части коммутационного устройства, входящие в электрическую цепь, которую оно предназначено замыкать или размыкать	*ГОСТ IEC 60050-441—2015, статья 441-15-02*	ACC014
Входные/выходные цепи	Схема устройства, используемого для приема или отправки сигналов или данных		ACC015
Цепи управления и вспомогательные цепи	Все токопроводящие цепи части устройства, которые предназначены для включения в цепь, отличную от главной цепи		ACC016
Блок устройства цепи управления	Часть, содержащая и обеспечивающая работу исполнительного устройства или рассеивателя световой индикации, смонтированная на корпусе или конструкции аппарата		ACC017
Индикаторный блок управления аппаратом	Часть, содержащая и обеспечивающая работу лампы, смонтированной на корпусе или конструкции аппарата		ACC018

Окончание таблицы 1

Наименование блока свойств	Описание	Источник	Идентификатор
Короткое замыкание	Значение тока короткого замыкания, указанное изготовителем, при котором устройство сохраняет работоспособность		ACC040
Максимальный расцепитель тока	Расцепитель, допускающий отключение контактного коммутационного аппарата с выдержкой времени или без нее, когда ток в расцепителе превышает заданное значение	*ГОСТ IEC 60947-1—2017, пункт 2.4.25*	ACC041
Передача данных	Функция связи для передачи информации, между устройством и системой		ACC050
Установка, монтаж, размеры	Информация, необходимая для установки устройства		ACC066
Соединительные элементы	Выводы, клеммы или другие детали, используемые для электрического соединения устройств		ACC068
Верификация	Оценка соответствия устройства сертификатам, стандартам и техническим условиям на него		ACC070

7 Типы устройств

7.1 Атрибуты классов устройств

Атрибуты классов устройств представлены в *[1]*.

В данном стандарте рассматриваются следующие атрибуты классов устройств: идентификатор, наименование, описание, альтернативное наименование, соответствующий стандарт.

7.2 Классификация коммутационной аппаратуры и аппаратуры управления

В таблице 2 представлена классификация коммутационной аппаратуры и аппаратуры управления на основе соответствия стандартам на продукцию.

Графа с наименованием типа устройств структурирована в четыре уровня иерархии с использованием отступов.

Таблица 2 — Классификация коммутационной аппаратуры и аппаратуры управления

Наименование класса устройств	Альтернативное наименование	Описание	Источник	Идентификатор
Коммутационная аппаратура и аппаратура управления	Электроаппарат	Коммутационная аппаратура и аппаратура управления с присоединенными аппаратами коммутации и аппаратами управления и их комбинации для управления, измерений, защиты и регулирования, а также комплектные устройства аппаратов и оборудования с взаимными соединениями, вспомогательными устройствами, оболочками и поддерживающими конструкциями	*ГОСТ IEC 60947-1—2017, пункт 2.1.1*	ACC001
Типы коммутационной аппаратуры и аппаратуры управления		Группа коммутационных аппаратов и их комбинации для управления, измерения, защиты и регулирования оборудования, а также комплектные устройства аппаратов и оборудования с взаимными соединениями, вспомогательными устройствами, оболочками и поддерживающими конструкциями		ACC100
Классы автоматических выключателей		Группа автоматических выключателей, их расцепители и аксессуары		ACC200
Автоматические выключатели		Контактное коммутационное устройство, способное включать, проводить и отключать электрические токи при нормальных условиях электрической цепи, а также включать, проводить в течение установленного времени и отключать электрические токи при определенных анормальных условиях электрической цепи, таких, как короткое замыкание	*ГОСТ IEC 60050-441—2015, статья 441-14-20*	ACC201
Расцепитель автоматического выключателя	Расцепитель	Устройство, которое обеспечивает размыкание электрической цепи внутри автоматического выключателя, в случае превышения порога заданного значения		ACC202
Автоматический выключатель, управляемый дифференциальным током	Устройство защиты от утечки тока на землю	Контактный коммутационный аппарат, предназначенный для включения, проведения и отключения токов при нормальных условиях эксплуатации, а также размыкания контактов в случае, когда значение дифференциального тока достигает заданной величины в определенных условиях	*ГОСТ IEC 61009-1—2020, пункт 3.3.5*	ACC203
Независимый расцепитель автоматического выключателя	Шунтовой расцепитель	Расцепитель, возбуждаемый источником напряжения	*ГОСТ IEC 60050-441—2015, статья 441-16-41*	ACC204

Продолжение таблицы 2

Наименование класса устройств	Альтернативное наименование	Описание	Источник	Идентификатор
Расцепитель минимального напряжения		Независимый расцепитель, который дает возможность контактному коммутационному устройству разомкнуться или замкнуться с выдержкой времени или без нее, когда напряжение на выводах расцепителя снижается ниже предопределенного значения	*ГОСТ IEC 60050-441—2015, статья 441-16-42*	ACC205
Электрический привод автоматических выключателей	Моторный привод автоматического выключателя	Устройство, предназначенное дистанционно (с использованием электрического двигателя) создавать и передавать силу, воздействующую на подвижные части выключателя для выполнения его функций, а также для удержания выключателя в конечном положении		ACC206
Съемный автоматический выключатель		Автоматический выключатель, оснащенный в дополнение к прерывающим контактам комплектом контактов, которые позволяют снятие автоматического выключателя	*Пункт 2.4. ГОСТ IEC 60947-2—2021*	ACC207
Выдвижной автоматический выключатель		Автоматический выключатель, в дополнение к прерывающим контактам оснащенный группой изолирующих контактов, которые позволяют извлекать автоматический выключатель из главной цепи и в выдвижном положении достигать изолирующего промежутка в соответствии с заданными требованиями	*Пункт 2.5. ГОСТ IEC 60947-2—2021*	ACC208
Выключатель		Контактное коммутационное устройство, способное включать, проводить и отключать, электрические токи при нормальных условиях	*ГОСТ IEC 60050-441—2015, статья 441-14-10*	ACC300
Выключатель-разъединитель		Выключатель, который в разомкнутом положении удовлетворяет требованиям к разъединению, установленным для разъединителя	*ГОСТ IEC 60050-441—2015, статья 441-14-12*	ACC301
Выключатель-разъединитель — плавкий предохранитель		Выключатель-разъединитель, в котором к одному или нескольким полюсам последовательно присоединены плавкие предохранители, образуя комбинированный блок	*ГОСТ IEC 60050-441—2015, статья 441-14-16*	ACC302
Плавкий предохранитель — выключатель-разъединитель		Выключатель-разъединитель, в котором плавкая вставка или держатель плавкой вставки с плавкой вставкой образует подвижный контакт	*ГОСТ IEC 60050-441—2015, статья 441-14-19*	ACC303
Контакторы, пускатели и аналогичные типы оборудования		Группа устройств, включающая: - контакторы; - пускатели; - устройства защиты		ACC400

Продолжение таблицы 2

Наименование класса устройств	Альтернативное наименование	Описание	Источник	Идентификатор
Автоматический выключатель, предназначенный для защиты электродвигателей		Автоматический выключатель, обеспечивающий защиту двигателя от перегрузки		ACC401
Электронное реле перегрузки		Электронное реле перегрузки, которое срабатывает при возникновении перегрузки, а также при повышении тока выше заданного значения в течение заданного периода времени при работе двигателя в соответствии с предписанными требованиями	*ГОСТ IEC 60947-4-1—2021, пункт 3.4.28*	ACC402
Устройство управления двигателем, модуль расширения		Блок, реализующий по меньшей мере одну дополнительную функцию для устройства управления электродвигателем		ACC403
Устройство управления двигателем, панель оператора		Панель, предназначенная для взаимодействия оператора с двигателем		ACC404
Защищенный пускатель	Комбинированный пускатель	Комбинация из пускателя, коммутационного аппарата с ручным управлением и аппарата для защиты от коротких замыканий, смонтированных и соединенных по инструкции изготовителя	*ГОСТ IEC 60947-4-1—2021, пункт 3.4.6*	ACC405
Пускатель электродвигателя	Пускатель	Комбинация всех средств коммутации, необходимых для запуска и остановки электродвигателя, в сочетании с надлежащей защитой от перегрузок	*ГОСТ IEC 60050-441—2015, статья 441-14-38*	ACC415
Полупроводниковый контроллер переменного тока	Устройство плавного пуска	Полупроводниковый коммутационный аппарат, предназначенный для выполнения функции пуска и отключения двигателя. Примечания 1 Поскольку в отключенном состоянии полупроводникового контроллера могут возникать опасные уровни тока утечки (см. 3.1.2.12), выводы нагрузки считают постоянно находящимися под напряжением. 2 В цепи, в которой ток (переменный или иной) проходит через ноль, эффект «невключения» тока, следующего после нулевого значения, равнозначен току отключения	*ГОСТ IEC 60947-4-2—2023, пункт 3.1.1.2*	ACC406

Продолжение таблицы 2

Наименование класса устройств	Альтернативное наименование	Описание	Источник	Идентификатор
Контактор переменного тока		Контактное коммутационное устройство, имеющее только одно положение покоя, приводимое в действие не вручную, способное включать, проводить и отключать электрический переменный ток при нормальных условиях электрической цепи, включающих условия рабочей перегрузки	*ГОСТ IEC 60947-4-1—2021, пункт 3.3.1*	ACC407
Конденсаторный контактор		Контактор, используемый для коммутации конденсаторов		ACC408
Комбинация контакторов	Реверсивные контакторы	Устройство, состоящее из нескольких контакторов, соединенных электрически и механически между собой, предназначенное для переключения двухступенчатых или реверсивных двигателей по схеме «звезда»-«треугольник»		ACC409
Контактор постоянного тока		Контактное коммутационное устройство, имеющее только одно положение покоя, приводимое в действие не вручную, способное включать, проводить и отключать электрический постоянный ток при нормальных условиях электрической цепи, включающих условия рабочей перегрузки	*ГОСТ IEC 60947-4-1—2021, пункт 3.3.1*	ACC410
Тепловое реле	Расцепитель перегрузки	Реле или расцепитель перегрузки с обратно зависимой выдержкой времени, срабатывание которого (в том числе выдержка времени) зависит от теплового действия тока, проходящего через это реле или расцепитель	*ГОСТ IEC 60947-1:2017, пункт 2.4.31*	ACC411
Электронное реле перегрузки		Реле или расцепитель перегрузки с обратно зависимой выдержкой времени, срабатывание которого (в том числе выдержка времени) зависит от значения тока, проходящего через это реле или расцепитель		ACC412
Реле термисторное (PTC)	Блок управления со встроенной термозащитой для вращающихся электрических машин	Устройство, которое управляет функцией переключения, используя характеристики теплового датчика, выполненного на базе PTC-термистора		ACC413

Продолжение таблицы 2

Наименование класса устройств	Альтернативное наименование	Описание	Источник	Идентификатор
Электромеханический контактор для бытовых и аналогичных цепей		Электромеханический воздушный контактор бытового и аналогичного назначения, снабженный главными контактами, предназначенными для подключения к цепям, номинальное напряжение которых не превышает 440 В (между фазами) с номинальными рабочими токами не более 63 А для категории применения AC-7a и 32 А для категорий применения AC-7b и AC-7c, и номинальным условным током короткого замыкания менее или равным 6 кА. Примечание — См. *ГОСТ IEC 61095*.		ACC414
Подавитель переходных процессов	Ограничитель перенапряжения	Фильтр, предназначенный для ограничения пикового напряжения обратной электродвижущей силы (ЭДС), возникающей в катушке (например, контакторе) при отключении		ACC416
Механическое блокировочное устройство	Устройство блокировки	Устройство, которое обусловливает возможность срабатывания коммутационного аппарата в зависимости от положения или срабатывания одного или нескольких элементов другого оборудования	*ГОСТ Р 55716—2013, пункт 3.5.48*	ACC417
Корпус пускателя		Элемент конструкции (внешняя оболочка), оснащенный элементами управления, защищающий установленные внутри него компоненты пускателя		ACC418
Катушка для контактора, пускателя или контакторного реле		Компонент электромагнитного устройства, элемент контактора, пускателя или контакторного реле, управляющий замыканием его контактов		ACC419
Контактор с защелкой		Контактор, в котором запирающее приспособление не позволяет подвижным элементам вернуться в положение покоя, когда прекращается воздействие на механизм управления	*ГОСТ IEC 60050-441—2015, статья 441-14-34*	ACC420
Устройство управления контактором	Полупроводниковый интерфейс, твердотельный интерфейс, усилительный модуль, интерфейсное реле	Электронный или электромеханический интерфейс для гальванической развязки и усиления сигнала управления от цепи с малым током к цепи с большим током, питающей катушку контактора для дистанционного управления		ACC421
Выключатели управления		Контактное коммутационное устройство, которое предназначено для целей управления коммутационной аппаратурой или аппаратурой управления, в том числе для сигнализации, электрической блокировки и т.д.	*ГОСТ IEC 60050-441—2015, статья 441-14-46*	ACC500

Продолжение таблицы 2

Наименование класса устройств	Альтернативное наименование	Описание	Источник	Идентификатор
Сенсорный индуктивный выключатель		Выключатель, создающий электромагнитное поле в зоне чувствительности для обнаружения объектов и имеющий полупроводниковый коммутационный элемент	*ГОСТ IEC 60947-5-2—2024, пункт 3.1.1.1*	ACC501
Сенсорный емкостный выключатель		Выключатель, создающий электрическое поле в зоне чувствительности для обнаружения объектов и имеющий полупроводниковый коммутационный элемент. Примечание — Объекты могут быть как в твердом, так и в жидком состоянии.	*ГОСТ IEC 60947-5-2—2024, пункт 3.1.1.2*	ACC502
Немеханический магнитный сенсорный выключатель		Выключатель, обнаруживающий наличие магнитного поля, имеющий полупроводниковый коммутационный элемент и не содержащий подвижных частей в чувствительном элементе	*ГОСТ IEC 60947-5-2—2024, пункт 3.1.1.5*	ACC503
Сенсорный ультразвуковой выключатель		Выключатель, обнаруживающий объекты за счет отражения или прерывания ультразвуковых волн и имеющий полупроводниковый коммутационный элемент	*ГОСТ IEC 60947-5-2—2024, пункт 3.1.1.3*	ACC504
Сенсорный выключатель типа T		Барьерный фотоэлектрический выключатель с разнесенной оптикой, который косвенно действует при боковом приближении контролируемого объекта воздействия по относительной оси между приемным и излучающим устройствами	*ГОСТ IEC 60947-5-2—2024, пункт 3.1.1.4.3*	ACC505
Сенсорный выключатель типа R		Ретрорефлекторный фотоэлектрический выключатель отражательного типа, который косвенно действует при боковом приближении контролируемого объекта воздействия к относительной оси между приемо-излучающим устройством и рефлектором	*ГОСТ IEC 60947-5-2—2024, пункт 3.1.1.4.2*	ACC506
Сенсорный выключатель типа D		Диффузный отражающий фотоэлектрический выключатель, использующий эффект диффузного отражения потока излучения от объекта воздействия при его продольном или поперечном приближении к координатной оси	*ГОСТ IEC 60947-5-2—2024, пункт 3.1.1.4.1*	ACC507
Сенсорный выключатель типа D с подавлением фонового воздействия		Фотоэлектрический выключатель, использующий эффект диффузного отражения потока излучения от объекта воздействия при его продольном или поперечном приближении к координатной оси, целенаправленно оптимизированный для более предсказуемого обнаружения на желаемом расстоянии от объектов с различными коэффициентами отражения, который обладает способностью не обнаруживать объекты в точно определенной области (так называемой фоновой зоне)	*ГОСТ IEC 60947-5-2—2024, пункт 3.1.1.4.1.1*	ACC508

Продолжение таблицы 2

Наименование класса устройств	Альтернативное наименование	Описание	Источник	Идентификатор
Контактный узел		Элемент или комбинация контактных элементов, которые могут быть объединены с подобными элементами, приводимыми в действие общим механизмом передачи	*ГОСТ IEC 60947-5-1—2014, пункт 2.3.3.10*	ACC509
Контакторное реле		Контактор, используемый в качестве выключателя управления	*ГОСТ IEC 60050-441—2015, статья 441-14-35*	ACC510
Позиционный выключатель		Автоматический выключатель управления, система приведения в действие которого приводится в действие посредством подвижной части машины, когда эта часть достигает заданного положения	*ГОСТ IEC 60050-441—2015, статья 441-14-49*	ACC511
Поворотный концевой выключатель		Выключатель, органом управления которого является стержень или валик, вращением которого в одно или несколько фиксированных положений изменяют положение контактов	*ГОСТ IEC 60050-442—2015, статья 442-04-04*	ACC512
Выключатель с отдельным органом управления		Выключатель, органом управления которого является отдельный приводной механизм		ACC513
Выключатель блокировки защитного ограждения		Выключатель, предназначенный для использования в системе управления безопасностью, осуществляющий мониторинг положения защитного ограждения и блокировку его в закрытом состоянии до момента активации разблокировки		ACC514
Шнурковый выключатель		Выключатель, органом управления которого является шнурок, натяжением которого изменяют положение контактов	*ГОСТ IEC 60050-442—2015, статья 442-04-08*	ACC515
Шарнирный выключатель		Выключатель, переключение контактов которого осуществляется с помощью поворота корпуса выключателя на заданный угол		ACC516
Кнопочный выключатель		Выключатель управления, имеющий орган управления, предназначенный для приведения в действие усилием части человеческого тела, обычно пальцем или ладонью руки, и имеющий накопленную энергию (пружины) для возврата в исходное положение	*ГОСТ IEC 60050-441—2015, статья 441-14-53*	ACC517
Кнопка поворотно-нажимная	Грибок	Комбинация коммутационных элементов типа «нажимная кнопка», в которой орган управления приводится в действие нажимным усилием руки оператора	*ГОСТ IEC 60947-5-1*	ACC518

Продолжение таблицы 2

Наименование класса устройств	Альтернативное наименование	Описание	Источник	Идентификатор
Орган управления поворотной кнопки		Приводной механизм выключателя, предназначенный для вращения		ACC519
Аппарат для цепей управления с направляющей тягой		Аппарат, снабженный органом управления, представляющим собой тягу, расположенную, как правило, перпендикулярно к панели или крышке устройства, когда она находится в одном из положений переключения, и предназначенную для углового перемещения контактов	*ГОСТ IEC 60947-5-1—2014, пункт 2.2.2.19*	ACC520
Педальный выключатель		Выключатель управления, имеющий орган управления, предназначенный для приведения в действие ногой	*ГОСТ IEC 60050-441—2015, статья 441-14-52*	ACC521
Кнопка аварийной остановки	Устройство аварийной остановки	Приводимое вручную устройство управления, используемое для пуска функции аварийной остановки		ACC522
Световой индикатор	Сигнальный индикатор; контрольный индикатор	Информационный указатель, функционирующий на основе загорания и погасания источника света	*ГОСТ IEC 60947-5-1—2014, J.2.1*	ACC523
Индикаторная стойка		Сборка, содержащая один или более сигнальных узлов, подающих информацию в виде световых или звуковых сигналов	*ГОСТ IEC 60947-5-1—2014, J.2.5*	ACC524
Орган управления кнопочным выключателем		Механизм, предназначенный для приведения в действие кнопочного выключателя, усилием части человеческого тела, обычно пальцем или ладонью руки, и имеющий накопленную энергию (пружины) для возврата в исходное положение		ACC525
Блок контактов цепи управления	Контактный узел	Элемент или комбинация контактных элементов, которые могут быть объединены с подобными элементами, приводимыми в действие общим механизмом передачи	*ГОСТ IEC 60947-5-1—2014, пункт 2.3.3.10*	ACC526
Орган управления устройства аварийной остановки		Механизм, предназначенный для приведения в действие устройства аварийной остановки силой, прикладываемой частью тела человека, обычно пальцем или ладонью руки, и имеющий накопленную энергию (пружины) для возврата в исходное положение		ACC527
Модуль для индикаторной стойки		Сборка, для предоставления информации в виде звуковых или световых сигналов		ACC528

Продолжение таблицы 2

Наименование класса устройств	Альтернативное наименование	Описание	Источник	Идентификатор
Рефлектор	Отражатель	Специальное устройство, используемое для отражения света обратно к приемному устройству фотоэлектрических сенсорных выключателей типа R	*ГОСТ IEC 60947-5-2—2024, пункт 2.2.14*	ACC529
Лампа для устройства управления		Источник оптического излучения, как правило, в видимом диапазоне, предназначенный для установки в устройство управления		ACC530
Биркодержатель для выключателя и/или светового индикатора		Приспособление для крепления этикетки, предназначенное для установки рядом с элементом управления или сигнализации с целью обозначения его функции или состояния		ACC531
Этикетка для устройств управления	Паспортная табличка, этикетка, заводская табличка	Этикетка, предназначенная для отображения информации, связанной с элементом управления или состоянием		ACC532
Защитная крышка	Кожух	Крышка из изолирующего материала, используемая для закрытия находящихся под напряжением или обесточиваемых компонентов, либо соседствующих с металлическими элементами заземления для предотвращения случайного соприкосновения человека с токоведущим элементом		ACC533
Пневматический блок вспомогательных контактов с выдержкой времени		Блок вспомогательных контактов, механически приводимый в действие контактором или реле контактора, на котором он установлен, обеспечивающий пневматическую выдержку времени, предшествующую переключению вспомогательных контактов		ACC534
Электронный блок вспомогательных контактов с выдержкой времени	Модуль времени	Набор контактов, срабатывающих с выдержкой времени, обеспечивающейся электронным устройством запускаемым управляющим сигналом		ACC535
Реле времени		Логическое реле с одной или более функциями времени	*ГОСТ IEC 60050-445—2014, статья 445-01-01*	ACC536
Датчик угла поворота	Угловой энкодер	Датчик, преобразующий угловое положение или угловое перемещение оси в аналоговый или цифровой сигнал		ACC540
Линейный датчик положения	Линейный энкодер	Датчик, преобразующий свое линейное положение или линейное перемещение вдоль шкалы в аналоговый или цифровой сигнал		ACC541

Окончание таблицы 2

Наименование класса устройств	Альтернативное наименование	Описание	Источник	Идентификатор
Многофункциональные типы оборудования		Группа коммутационных устройств, выполняющих несколько различных функций		ACC600
Коммутационная аппаратура переключения источников питания		Аппаратура, состоящая из одного или нескольких коммутационных аппаратов, предназначенных для переключения цепей нагрузки от одного источника к другому	*ГОСТ IEC 60947-6-1—2024, пункт 3.3.1*	ACC601
Клеммные колодки		Изолирующая часть, с размещенными на ней двумя или более соединенными металлическими контактами	*ГОСТ IEC 60947-1—2017, пункт 2.2.20*	ACC700
Проходная клеммная колодка		Изолирующая часть, состоящая из двух или более металлических контактов, соединенных на основании или корпусе		ACC701
Разъединительная клеммная колодка	Клеммная колодка с ножевым размыкателем	Проходная клеммная колодка, в которой любая цепь может быть разъединена		ACC703
Клеммная колодка защитных проводников		Устройство с одним или более фиксирующим узлом, предназначенное для присоединения и/или токоведущего соединения защитных проводников (PE и PEN) с установочными панелями, конструкцией которых могут быть предусмотрены фиксирующие устройства резьбового или безвинтового типа	*ГОСТ IEC 60947-7-2—2016, пункт 2.1*	ACC704
Колодка выводов для плавких предохранителей		Основание клеммной колодки с установленным держателем плавкой вставки	*ГОСТ IEC 60947-7-3—2016, пункт 2.1*	ACC705

7.3 Свойства классов автоматических выключателей

7.3.1 Общие требования

В таблицах 3—10 приведены свойства для каждого типа устройств.

7.3.2 Автоматические выключатели

Таблица 3 — Автоматические выключатели

Свойства каждого типа	Классификатор	Идентификатор свойств
Автоматические выключатели	ACC201	
Идентификация	ACC011	
Глобальный номер товарной позиции (GTIN)		ACE101
Наименование изготовителя		ACE102
Код изготовителя		ACE103
Группа продукции		ACE104
Наименование продукта		ACE105
Наименование поставщика		ACE106
Код поставщика		ACE107
Сайт с информацией о продукте		ACE108
Код ТН ВЭД		ACE109
Общие технические характеристики	ACC012	
Орган управления		ACE214
Степень защиты передней панели		ACE247
Степень защиты клемм (IP-код)		ACE248
Разъединение (функция)		ACE204
Обеспечение блокировки		ACE243
Моторный привод		ACE239
Главная цепь (коммутационного аппарата)	ACC014	
Количество полюсов		ACE401
Номинальный ток		ACE424
Номинальное рабочее напряжение переменного тока		ACE457
Номинальное импульсное выдерживаемое напряжение		ACE460
Температура окружающего воздуха		ACE440
Короткое замыкание	ACC040	
Предельная отключающая способность при коротком замыкании в цепи переменного тока, 230 В		ACE716
Предельная отключающая способность при коротком замыкании в цепи переменного тока, 400 В		ACE702
Предельная отключающая способность при коротком замыкании в цепи переменного тока, 690 В		ACE717
Рабочая отключающая способность при коротком замыкании в цепи переменного тока, 230 В		ACE715

Продолжение таблицы 3

Свойства каждого типа	Классификатор	Идентификатор свойств
Рабочая отключающая способность при коротком замыкании в цепи переменного тока, 400 В		ACE701
Рабочая отключающая способность при коротком замыкании в цепи переменного тока, 690 В		ACE718
Отключающая способность в цепи переменного тока, 120 В		ACE700
Предельная отключающая способность в цепи переменного тока, 480 В		ACE703
Отключающая способность в цепи переменного тока, 690 В		ACE704
Номинальный кратковременный выдерживаемый переменный ток, 1 с		ACE712
Номинальное рабочее напряжение для IT-систем		ACE721
Максимальный расцепитель тока	ACC041	
Опорная температура для расцепителя с температурной компенсацией		ACE743
Опорная температура для расцепителя без температурной компенсации		ACE744
Технология расцепителя максимального тока		ACE740
Способность к расцеплению при перегрузке		ACE742
Уставка тока срабатывания расцепителя перегрузки		ACE741
Уставка тока перегрузки нейтрального полюса		ACE745
Расцепитель защиты от короткого замыкания с кратковременной задержкой		ACE746
Уставка номинального мгновенного тока короткого замыкания		ACE747
Расцепитель тока замыкания на землю		ACE760
Уставка тока замыкания на землю		ACE761
Расцепитель дифференциального тока		ACE750
Тип устройства защитного отключения		ACE751
Пределы номинального рабочего напряжения расцепителя дифференциального тока		ACE752
Уставка отключающего дифференциального тока		ACE753
Уставка выдержки времени по дифференциальному току		ACE755
Цепи управления и вспомогательные цепи	ACC016	
Количество нормально разомкнутых вспомогательных контактов		ACE511
Количество нормально разомкнутых дополнительных вспомогательных контактов		ACE512
Количество нормально замкнутых вспомогательных контактов		ACE508
Количество нормально замкнутых дополнительных вспомогательных контактов		ACE509
Количество переключающих вспомогательных контактов		ACE514

Окончание таблицы 3

Свойства каждого типа	Классификатор	Идентификатор свойств
Количество переключающих дополнительных вспомогательных контактов		ACE515
Передача данных	ACC050	
Протокол связи		ACE361
Установка, монтаж и размеры	ACC066	
Высота устройства		ACE801
Ширина устройства		ACE802
Длина устройства		ACE803
Монтаж на стандартную рейку		ACE804
Масса устройства		ACE808
Соединительные элементы	ACC068	
Зажим главной цепи		ACE852
Положение подключения главной цепи		ACE870
Способ отключения		ACE855
Верификация	ACC070	
Сертификация		ACE902
Стандарты на продукцию		ACE901
Экологическая декларация		ACE903

7.3.3 Расцепители автоматических выключателей

Таблица 4 — Расцепители автоматических выключателей

Свойства каждого типа	Классификатор	Идентификатор свойств
Расцепители автоматических выключателей	ACC202	
Идентификация	ACC011	
Глобальный номер товарной позиции (GTIN)		ACE101
Наименование изготовителя		ACE102
Код изготовителя		ACE103
Группа продукции		ACE104
Наименование продукта		ACE105
Наименование поставщика		ACE106
Код поставщика		ACE107
Сайт с информацией о продукте		ACE108
Код ТН ВЭД		ACE109

Окончание таблицы 4

Свойства каждого типа	Классификатор	Идентификатор свойств
Общие технические характеристики	ACC012	
Тип соответствующего автоматического выключателя		ACE219
Номинальный ток		ACE424
Максимальный расцепитель тока	ACC041	
Опорная температура для расцепителя с температурной компенсацией		ACE743
Опорная температура для расцепителя без температурной компенсации		ACE744
Технология расцепителя максимального тока		ACE740
Способность к расцеплению при перегрузке		ACE742
Уставка тока срабатывания расцепителя перегрузки		ACE741
Уставка тока перегрузки нейтрального полюса		ACE745
Расцепитель защиты от короткого замыкания с кратковременной задержкой		ACE746
Уставка номинального мгновенного тока короткого замыкания		ACE747
Расцепитель тока замыкания на землю		Расцепитель тока замыкания на землю
Уставка тока замыкания на землю		ACE761
Расцепитель дифференциального тока		ACE750
Тип устройства защитного отключения		ACE751
Пределы номинального рабочего напряжения расцепителя дифференциального тока		ACE752
Уставка отключающего дифференциального тока		ACE753
Уставка выдержки времени по дифференциальному току		ACE755
Передача данных	ACC050	
Протокол связи		ACE361
Верификация	ACC070	
Сертификация		ACE902
Стандарты на продукцию		ACE901
Экологическая декларация		ACE903

7.3.4 Автоматический выключатель, управляемый дифференциальным током

Таблица 5 — Автоматический выключатель, управляемый дифференциальным током

Свойства каждого типа	Классификатор	Идентификатор свойств
Автоматический выключатель, управляемый дифференциальным током	ACC203	
Идентификация	ACC011	
Глобальный номер товарной позиции (GTIN)		ACE101
Наименование изготовителя		ACE102
Код изготовителя		ACE103
Группа продукции		ACE104
Наименование продукта		ACE105
Наименование поставщика		ACE106
Код поставщика		ACE107
Сайт с информацией о продукте		ACE108
Код ТН ВЭД		ACE109
Общие технические характеристики	ACC012	
Использование в однофазных сетях		ACE206
Тип соответствующего автоматического выключателя		ACE219
Главная цепь (коммутационного аппарата)	ACC014	
Количество полюсов		ACE401
Номинальный ток		ACE424
Номинальное рабочее напряжение		ACE455
Максимальный расцепитель тока	ACC041	
Функциональная зависимость от напряжения сети		ACE756
Тип устройства защитного отключения		ACE751
Уставка отключающего дифференциального тока		ACE753
Уставка выдержки времени по дифференциальному току		ACE755
Верификация	ACC070	
Сертификация		ACE902
Стандарты на продукцию		ACE901
Экологическая декларация		ACE903

7.3.5 Независимый расцепитель автоматического выключателя

Таблица 6 — Независимый расцепитель автоматического выключателя

Свойства каждого типа	Классификатор	Идентификатор свойств
Независимый расцепитель автоматического выключателя	ACC204	
Идентификация	ACC011	
Глобальный номер товарной позиции (GTIN)		ACE101
Наименование изготовителя		ACE102
Код изготовителя		ACE103
Группа продукции		ACE104
Наименование продукта		ACE105
Наименование поставщика		ACE106
Код поставщика		ACE107
Сайт с информацией о продукте		ACE108
Код ТН ВЭД		ACE109
Общие технические характеристики	ACC012	
Тип соответствующего автоматического выключателя		ACE219
Цепи управления и вспомогательные цепи	ACC016	
Номинальное напряжение переменного тока, 50 Гц		ACE602
Номинальное напряжение переменного тока, 60 Гц		ACE604
Номинальное напряжение постоянного тока		ACE606
Верификация	ACC070	
Сертификация		ACE902
Стандарты на продукцию		ACE901
Экологическая декларация		ACE903

7.3.6 Расцепитель минимального напряжения

Таблица 7 — Расцепитель минимального напряжения

Свойства каждого типа	Классификатор	Идентификатор свойств
Расцепитель минимального напряжения	ACC205	
Идентификация	ACC011	
Глобальный номер товарной позиции (GTIN)		ACE101
Наименование изготовителя		ACE102
Код изготовителя		ACE103
Группа продукции		ACE104
Наименование продукта		ACE105
Наименование поставщика		ACE106
Код поставщика		ACE107

Окончание таблицы 7

Свойства каждого типа	Классификатор	Идентификатор свойств
Сайт с информацией о продукте		ACE108
Код ТН ВЭД		ACE109
Общие технические характеристики	ACC012	
Тип соответствующего автоматического выключателя		ACE219
Цепи управления и вспомогательные цепи	ACC016	
Номинальное напряжение переменного тока, 50 Гц		ACE602
Номинальное напряжение переменного тока, 60 Гц		ACE604
Номинальное напряжение постоянного тока		ACE606
Верификация	ACC070	
Сертификация		ACE902
Стандарты на продукцию		ACE901
Экологическая декларация		ACE903

7.3.7 Электрический привод автоматических выключателей

Таблица 8 — Электрический привод автоматических выключателей

Свойства каждого типа	Классификатор	Идентификатор свойств
Электрический привод автоматических выключателей	ACC206	
Идентификация	ACC011	
Глобальный номер товарной позиции (GTIN)		ACE101
Наименование изготовителя		ACE102
Код изготовителя		ACE103
Группа продукции		ACE104
Наименование продукта		ACE105
Наименование поставщика		ACE106
Код поставщика		ACE107
Сайт с информацией о продукте		ACE108
Код ТН ВЭД		ACE109
Общие технические характеристики	ACC012	
Тип соответствующего автоматического выключателя		ACE219
Цепи управления и вспомогательные цепи	ACC016	
Время включения		ACE521
Собственное время отключения		ACE522
Номинальное напряжение переменного тока, 50 Гц		ACE602
Номинальное напряжение переменного тока, 60 Гц		ACE604
Номинальное напряжение постоянного тока		ACE606

Окончание таблицы 8

Свойства каждого типа	Классификатор	Идентификатор свойств
Верификация	ACC070	
Сертификация		ACE902
Стандарты на продукцию		ACE901
Экологическая декларация		ACE903

7.3.8 Съемный автоматический выключатель

Таблица 9 — Съемный автоматический выключатель

Свойства каждого типа	Классификатор	Идентификатор свойств
Съемный автоматический выключатель	ACC207	
Идентификация	ACC011	
Глобальный номер товарной позиции (GTIN)		ACE101
Наименование изготовителя		ACE102
Код изготовителя		ACE103
Группа продукции		ACE104
Наименование продукта		ACE105
Наименование поставщика		ACE106
Код поставщика		ACE107
Сайт с информацией о продукте		ACE108
Код ТН ВЭД		ACE109
Общие технические характеристики	ACC012	
Тип соответствующего автоматического выключателя		ACE219
Соединительные элементы	ACC068	
Зажим главной цепи		ACE852
Положение подключения главной цепи		ACE870
Главная цепь (коммутационного аппарата)	ACC014	
Количество полюсов		ACE401
Номинальный ток		ACE424
Номинальное рабочее напряжение переменного тока		ACE457
Номинальное импульсное выдерживаемое напряжение		ACE460
Установка, монтаж, размеры	ACC066	
Высота устройства		ACE801
Ширина устройства		ACE802
Длина устройства		ACE803
Масса устройства		ACE808

Окончание таблицы 9

Свойства каждого типа	Классификатор	Идентификатор свойств
Верификация	ACC070	
Сертификация		ACE902
Стандарты на продукцию		ACE901
Экологическая декларация		ACE903

7.3.9 Выдвижной автоматический выключатель

Таблица 10 — Выдвижной автоматический выключатель

Свойства каждого типа	Классификатор	Идентификатор свойств
Выдвижной автоматический выключатель	ACC208	
Идентификация	ACC011	
Глобальный номер товарной позиции (GTIN)		ACE101
Наименование изготовителя		ACE102
Код изготовителя		ACE103
Группа продукции		ACE104
Наименование продукта		ACE105
Наименование поставщика		ACE106
Код поставщика		ACE107
Сайт с информацией о продукте		ACE108
Код ТН ВЭД		ACE109
Общие технические характеристики	ACC012	
Тип соответствующего автоматического выключателя		ACE219
Обеспечение блокировки		ACE243
Соединительные элементы	ACC068	
Зажим главной цепи		ACE852
Положение подключения главной цепи		ACE870
Главная цепь (коммутационного аппарата)	ACC014	
Количество полюсов		ACE401
Номинальный ток		ACE424
Номинальное рабочее напряжение переменного тока		ACE457
Номинальное импульсное выдерживаемое напряжение		ACE460
Установка, монтаж, размеры	ACC066	
Высота устройства		ACE801
Ширина устройства		ACE802
Длина устройства		ACE803
Масса устройства		ACE808

Окончание таблицы 10

Свойства каждого типа	Классификатор	Идентификатор свойств
Верификация	ACC070	
Сертификация		ACE902
Стандарты на продукцию		ACE901
Экологическая декларация		ACE903

7.4 Свойства классов выключателей

7.4.1 Общие требования

В таблицах 11—14 приведены свойства для каждого типа устройств.

7.4.2 Выключатель-разъединитель

Таблица 11 — Выключатель-разъединитель

Свойства каждого типа	Классификатор	Идентификатор свойств
Выключатель-разъединитель	ACC301	
Идентификация	ACC011	
Глобальный номер товарной позиции (GTIN)		ACE101
Наименование изготовителя		ACE102
Код изготовителя		ACE103
Группа продукции		ACE104
Наименование продукта		ACE105
Наименование поставщика		ACE106
Код поставщика		ACE107
Сайт с информацией о продукте		ACE108
Код ТН ВЭД		ACE109
Общие технические характеристики	ACC012	
Степень защиты устройства (IP-код)		ACE218
Видимость основного контакта в разомкнутом положении		ACE234
Орган управления		ACE214
Разъединение (функция)		ACE204
Обеспечение блокировки		ACE243
Главные цепи коммутационных аппаратов	ACC014	
Количество полюсов		ACE401
Номинальный ток		ACE424
Номинальный рабочий ток, категория применения по *ГОСТ IEC 60947-1* AC-21, 230 В		ACE476
Номинальный рабочий ток, категория применения по *ГОСТ IEC 60947-1* AC-21, 400 В		ACE471

Продолжение таблицы 11

Свойства каждого типа	Классификатор	Идентификатор свойств
Номинальный рабочий ток, категория применения по *ГОСТ IEC 60947-1* AC-21, 690 В		ACE472
Номинальный рабочий ток, категория применения по *ГОСТ IEC 60947-1* AC-22, 230 В		ACE477
Номинальный рабочий ток, категория применения по *ГОСТ IEC 60947-1* AC-22, 400 В		ACE432
Номинальный рабочий ток, категория применения по *ГОСТ IEC 60947-1* AC-22, 690 В		ACE473
Номинальное рабочее напряжение, категория применения по *ГОСТ IEC 60947-1* AC-22		ACE475
Номинальный рабочий ток, категория применения по *ГОСТ IEC 60947-1* AC-23, 230 В		ACE478
Номинальный рабочий ток, категория применения по *ГОСТ IEC 60947-1* AC-23, 400 В		ACE435
Номинальный рабочий ток, категория применения по *ГОСТ IEC 60947-1* AC-23, 690 В		ACE474
Номинальный рабочий ток, категория применения по *ГОСТ IEC 60947-1* DC-21		ACE479
Номинальное рабочее напряжение, категория применения по *ГОСТ IEC 60947-1* DC-21		ACE480
Номинальный рабочий ток, категория применения по *ГОСТ IEC 60947-1* DC-22		ACE426
Номинальное рабочее напряжение, категория применения по *ГОСТ IEC 60947-1* DC-22		ACE459
Номинальный рабочий ток, категория применения по *ГОСТ IEC 60947-1* DC-23		ACE481
Номинальное рабочее напряжение, категория применения по *ГОСТ IEC 60947-1* DC-23		ACE482
Категории циклов оперирования		ACE463
Номинальная рабочая мощность, категория применения по *ГОСТ IEC 60947-1* AC-3, 400 В		ACE413
Номинальная мощность трехфазного двигателя (в лошадиных силах), 460 В, 60 Гц		ACE418
Номинальная мощность трехфазного двигателя (в лошадиных силах), 575 В, 60 Гц		ACE419
Номинальная мощность (в лошадиных силах) для однофазного тока, 120 В, 60 Гц		ACE443
Условный тепловой ток на открытом воздухе		ACE438
Условный тепловой ток в закрытом исполнении		ACE439
Температура окружающего воздуха		ACE440
Номинальное импульсное выдерживаемое напряжение		ACE460

Окончание таблицы 11

Свойства каждого типа	Классификатор	Идентификатор свойств
Короткое замыкание	ACC040	
Номинальный кратковременный выдерживаемый переменный ток, 1 с		ACE712
Номинальный условный ток короткого замыкания, переменный ток, 230 В		ACE722
Номинальный условный ток короткого замыкания в цепи переменного тока, 400 В		ACE708
Номинальный условный ток короткого замыкания, переменный ток, 690 В		ACE723
Включающая способность при коротком замыкании, переменный ток, 230 В		ACE724
Включающая способность при коротком замыкании, переменный ток, 400 В		ACE725
Включающая способность при коротком замыкании, переменный ток, 690 В		ACE726
Установка, монтаж, размеры	ACC066	
Высота устройства		ACE801
Ширина устройства		ACE802
Длина устройства		ACE803
Монтаж на стандартную рейку		ACE804
Монтаж на панель		ACE805
Монтаж на дверь		ACE806
Соединительные элементы	ACC068	
Зажим главной цепи		ACE852
Положение подключения главной цепи		ACE870
Верификация	ACC070	
Сертификация		ACE902
Стандарты на продукцию		ACE901
Экологическая декларация		ACE903

7.4.3 Выключатель-разъединитель — плавкий предохранитель

Таблица 12 — Выключатель-разъединитель — плавкий предохранитель

Свойства каждого типа	Классификатор	Идентификатор свойств
Выключатель-разъединитель — плавкий предохранитель	ACC302	
Идентификация	ACC011	
Глобальный номер товарной позиции (GTIN)		ACE101
Наименование изготовителя		ACE102
Код изготовителя		ACE103
Группа продукции		ACE104
Наименование продукта		ACE105
Наименование поставщика		ACE106
Код поставщика		ACE107
Сайт с информацией о продукте		ACE108
Код ТН ВЭД		ACE109
Общие технические характеристики	ACC012	
Степень защиты устройства (IP-код)		ACE218
Орган управления		ACE214
Разъединение (функция)		ACE204
Обеспечение блокировки		ACE243
Двойное размыкание цепи		ACE236
Главные цепи коммутационных аппаратов	ACC014	
Количество полюсов		ACE401
Количество защищенных полюсов		ACE410
Номинальный ток		ACE424
Серия плавких предохранителей		ACE453
Характеристики плавкой вставки		ACE452
Размер плавкой вставки		ACE454
Номинальный рабочий ток, категория применения по *ГОСТ IEC 60947-1* AC-21, 230 В		ACE476
Номинальный рабочий ток, категория применения по *ГОСТ IEC 60947-1* AC-21, 400 В		ACE471
Номинальный рабочий ток, категория применения по *ГОСТ IEC 60947-1* AC-21, 690 В		ACE472
Номинальный рабочий ток, категория применения по *ГОСТ IEC 60947-1* AC-22, 230 В		ACE477
Номинальный рабочий ток, категория применения по *ГОСТ IEC 60947-1* AC-22, 400 В		ACE432
Номинальный рабочий ток, категория применения по *ГОСТ IEC 60947-1* AC-22, 690 В		ACE473

Продолжение таблицы 12

Свойства каждого типа	Классификатор	Идентификатор свойств
Номинальное рабочее напряжение, категория применения по *ГОСТ IEC 60947-1* AC-22		ACE475
Номинальный рабочий ток, категория применения по *ГОСТ IEC 60947-1* AC-23, 230 В		ACE478
Номинальный рабочий ток, категория применения по *ГОСТ IEC 60947-1* AC-23, 400 В		ACE435
Номинальный рабочий ток, категория применения по *ГОСТ IEC 60947-1* AC-23, 690 В		ACE474
Номинальный рабочий ток, категория применения по *ГОСТ IEC 60947-1* DC-21		ACE479
Номинальное рабочее напряжение, категория применения по *ГОСТ IEC 60947-1* DC-21		ACE480
Номинальный рабочий ток, категория применения по *ГОСТ IEC 60947-1* DC-22		ACE426
Номинальное рабочее напряжение, категория применения по *ГОСТ IEC 60947-1* DC-22		ACE459
Номинальный рабочий ток, категория применения по *ГОСТ IEC 60947-1* DC-23		ACE481
Номинальное рабочее напряжение, категория применения по *ГОСТ IEC 60947*-1 DC-23		ACE482
Категории циклов оперирования		ACE463
Номинальная рабочая мощность, категория применения по *ГОСТ IEC 60947-1* AC-3, 400 В		ACE413
Номинальная мощность трехфазного двигателя (в лошадиных силах), 460 В, 60 Гц		ACE418
Номинальная мощность трехфазного двигателя (в лошадиных силах), 575 В, 60 Гц		ACE419
Номинальная мощность (в лошадиных силах) для однофазного тока, 120 В, 60 Гц		ACE443
Условный тепловой ток на открытом воздухе		ACE438
Условный тепловой ток в закрытом исполнении		ACE439
Температура окружающего воздуха		ACE440
Номинальное импульсное выдерживаемое напряжение		ACE460
Короткое замыкание	ACC040	
Номинальный условный ток короткого замыкания, переменный ток, 230 В		ACE722
Номинальный условный ток короткого замыкания в цепи переменного тока, 400 В		ACE708
Номинальный условный ток короткого замыкания, переменный ток, 690 В		ACE723
Установка, монтаж, размеры	ACC066	
Высота устройства		ACE801

Окончание таблицы 12

Свойства каждого типа	Классификатор	Идентификатор свойств
Ширина устройства		ACE802
Длина устройства		ACE803
Монтаж на стандартную рейку		ACE804
Монтаж на панель		ACE805
Соединительные элементы	ACC068	
Зажим главной цепи		ACE852
Положение подключения главной цепи		ACE870
Способ отключения		ACE855
Верификация	ACC070	
Сертификация		ACE902
Стандарты на продукцию		ACE901
Экологическая декларация		ACE903

7.4.4 Плавкий предохранитель — выключатель-разъединитель

Таблица 13 — Плавкий предохранитель — выключатель-разъединитель

Свойства каждого типа	Классификатор	Идентификатор свойств
Плавкий предохранитель — выключатель-разъединитель	ACC303	
Идентификация	ACC011	
Глобальный номер товарной позиции (GTIN)		ACE101
Наименование изготовителя		ACE102
Код изготовителя		ACE103
Группа продукции		ACE104
Наименование продукта		ACE105
Наименование поставщика		ACE106
Код поставщика		ACE107
Сайт с информацией о продукте		ACE108
Код ТН ВЭД		ACE109
Общие технические характеристики	ACC012	
Степень защиты устройства (IP-код)		ACE218
Орган управления		ACE214
Разъединение (функция)		ACE204
Обеспечение блокировки		ACE243
Двойное размыкание цепи		ACE236
Главные цепи коммутационных аппаратов	ACC014	
Количество полюсов		ACE401

Продолжение таблицы 13

Свойства каждого типа	Классификатор	Идентификатор свойств
Количество защищенных полюсов		ACE410
Номинальный ток		ACE424
Серия плавких предохранителей		ACE453
Характеристики плавкой вставки		ACE452
Размер плавкой вставки		ACE454
Номинальный рабочий ток, категория применения по *ГОСТ IEC 60947-1* AC-21, 230 В		ACE476
Номинальный рабочий ток, категория применения по *ГОСТ IEC 60947-1* AC-21, 400 В		ACE471
Номинальный рабочий ток, категория применения по *ГОСТ IEC 60947-1* AC-21, 690 В		ACE472
Номинальный рабочий ток, категория применения по *ГОСТ IEC 60947-1* AC-22, 230 В		ACE477
Номинальный рабочий ток, категория применения по *ГОСТ IEC 60947-1* AC-22, 400 В		ACE432
Номинальный рабочий ток, категория применения по *ГОСТ IEC 60947-1* AC-22, 690 В		ACE473
Номинальное рабочее напряжение, категория применения по *ГОСТ IEC 60947-1* AC-22		ACE475
Номинальный рабочий ток, категория применения по *ГОСТ IEC 60947-1* AC-23, 230 В		ACE478
Номинальный рабочий ток, категория применения по *ГОСТ IEC 60947*-1 AC-23, 400 В		ACE435
Номинальный рабочий ток, категория применения по *ГОСТ IEC 60947-1* AC-23, 690 В		ACE474
Номинальный рабочий ток, категория применения по *ГОСТ IEC 60947-1* DC-21		ACE479
Номинальное рабочее напряжение, категория применения по *ГОСТ IEC 60947-1* DC-21		ACE480
Номинальный рабочий ток, категория применения по *ГОСТ IEC 60947-1* DC-22		ACE426
Номинальное рабочее напряжение, категория применения по *ГОСТ IEC 60947-1* DC-22		ACE459
Категории циклов оперирования		ACE463
Номинальная мощность трехфазного двигателя (в лошадиных силах), 460 В, 60 Гц		ACE418
Номинальная мощность трехфазного двигателя (в лошадиных силах), 575 В, 60 Гц		ACE419
Номинальная мощность (в лошадиных силах) для однофазного тока, 120 В, 60 Гц		ACE443
Условный тепловой ток на открытом воздухе		ACE438
Условный тепловой ток в закрытом исполнении		ACE439

Окончание таблицы 13

Свойства каждого типа	Классификатор	Идентификатор свойств
Температура окружающего воздуха		ACE440
Номинальное импульсное выдерживаемое напряжение		ACE460
Короткое замыкание	ACC040	
Номинальный условный ток короткого замыкания, переменный ток, 230 В		ACE722
Номинальный условный ток короткого замыкания в цепи переменного тока, 400 В		ACE708
Номинальный условный ток короткого замыкания, переменный ток, 690 В		ACE723
Установка, монтаж, размеры	ACC066	
Высота устройства		ACE801
Ширина устройства		ACE802
Длина устройства		ACE803
Монтаж на стандартную рейку		ACE804
Монтаж на панель		ACE805
Соединительные элементы	ACC068	
Зажим главной цепи		ACE852
Положение подключения главной цепи		ACE870
Верификация	ACC070	
Сертификация		ACE902
Стандарты на продукцию		ACE901
Экологическая декларация		ACE903

7.5 Свойства контакторов, пускателей и подобных классов оборудования

7.5.1 Общие требования

В таблицах 14—34 приведены свойства для каждого типа устройств.

7.5.2 Автоматический выключатель, предназначенный для защиты электродвигателей

Таблица 14 — Автоматический выключатель, предназначенный для защиты электродвигателей

Свойства каждого типа	Классификатор	Идентификатор свойств
Автоматический выключатель, предназначенный для защиты электродвигателей	ACC401	
Идентификация	ACC011	
Глобальный номер товарной позиции (GTIN)		ACE101
Наименование изготовителя		ACE102
Код изготовителя		ACE103
Группа продукции		ACE104
Наименование продукта		ACE105

Продолжение таблицы 14

Свойства каждого типа	Классификатор	Идентификатор свойств
Наименование поставщика		ACE106
Код поставщика		ACE107
Сайт с информацией о продукте		ACE108
Код ТН ВЭД		ACE109
Общие технические характеристики	ACC012	
Степень защиты устройства (IP-код)		ACE218
Орган управления		ACE214
Тип расцепителя максимального тока		ACE215
Класс расцепления		ACE213
Главные цепи коммутационных аппаратов	ACC014	
Номинальная рабочая мощность, категория применения по *ГОСТ IEC 60947-1* AC-3, 400 В		ACE413
Номинальная рабочая мощность, категория применения по *ГОСТ IEC 60947-1* AC-3, 230 В		ACE412
Номинальная мощность трехфазного двигателя (в лошадиных силах), 460 В, 60 Гц		ACE418
Номинальная мощность трехфазного двигателя (в лошадиных силах), 575 В, 60 Гц		ACE419
Номинальный рабочий ток, 400 В		ACE429
Температура окружающего воздуха		ACE440
Максимальный расцепитель тока	ACC041	
Уставка тока срабатывания расцепителя перегрузки		ACE741
Защита от перегрузки с температурной компенсацией		ACE748
Чувствительность к обрыву фазы		ACE749
Цепи управления и вспомогательные цепи	ACC016	
Количество нормально разомкнутых вспомогательных контактов		ACE511
Количество нормально замкнутых вспомогательных контактов		ACE508
Короткое замыкание	ACC040	
Предельная отключающая способность при коротком замыкании в цепи переменного тока, 230 В		ACE716
Предельная отключающая способность при коротком замыкании в цепи переменного тока, 400 В		ACE702
Рабочая отключающая способность при коротком замыкании в цепи переменного тока, 230 В		ACE715
Рабочая отключающая способность при коротком замыкании в цепи переменного тока, 400 В		ACE701
Номинальный ток короткого замыкания 480 Y/277 В		ACE713

Окончание таблицы 14

Свойства каждого типа	Классификатор	Идентификатор свойств
Номинальный ток короткого замыкания 600 Y/347 В		ACE714
Установка, монтаж, размеры	ACC066	
Монтаж на стандартную рейку		ACE804
Соединительные элементы	ACC068	
Зажим главной цепи		ACE852
Зажим вспомогательных и/или цепей управления		ACE854
Верификация	ACC070	
Сертификация		ACE902
Стандарты на продукцию		ACE901
Экологическая декларация		ACE903

7.5.3 Электронное реле перегрузки

Таблица 15 — Электронное реле перегрузки

Свойства каждого типа	Классификатор	Идентификатор свойств
Электронное реле перегрузки	ACC402	
Идентификация	ACC011	
Глобальный номер товарной позиции (GTIN)		ACE101
Наименование изготовителя		ACE102
Код изготовителя		ACE103
Группа продукции		ACE104
Наименование продукта		ACE105
Наименование поставщика		ACE106
Код поставщика		ACE107
Сайт с информацией о продукте		ACE108
Код ТН ВЭД		ACE109
Общие технические характеристики	ACC012	
Использование в однофазных сетях		ACE206
Устройство с автономным питанием		ACE207
Тип сброса расцепителя перегрузки		ACE208
Степень защиты устройства (IP-код)		ACE218
Класс расцепления		ACE213
Встроенный датчик тока		ACE216
Автоматическое отключение нагрузки		ACE205
Обнаружение замыкания на землю		ACE220
Обнаружение перегрузки		ACE222

Окончание таблицы 15

Свойства каждого типа	Классификатор	Идентификатор свойств
Обнаружение остановки работы		ACE221
Обнаружение повышенного и/или пониженного тока		ACE223
Обнаружение повышенного и/или пониженного напряжения		ACE224
Обнаружение дисбаланса тока		ACE225
Обнаружение изменения порядка чередования фаз		ACE227
Диагностические функции	ACC013	
Обнаружение изменения коэффициента мощности, cos(φ)		ACE302
Мониторинг напряжения		ACE301
Обнаружение падения мощности		ACE303
Максимальный расцепитель тока	ACC041	
Уставка тока срабатывания расцепителя перегрузки		ACE741
Чувствительность к обрыву фазы		ACE749
Входные/выходные цепи	ACC015	
Количество входов терморезистора PTC		ACE334
Количество аналоговых входов		ACE331
Количество цифровых выходов		ACE333
Количество цифровых входов (токоприемных)		ACE332
Цепи управления и вспомогательные цепи	ACC016	
Род тока		ACE601
Номинальное напряжение переменного тока, 50 Гц		ACE602
Номинальное напряжение переменного тока, 60 Гц		ACE604
Номинальное напряжение постоянного тока		ACE606
Передача данных	ACC050	
Протокол связи		ACE361
HMI-порт (Человеко-машинный интерфейс)		ACE362
Установка, монтаж, размеры	ACC066	
Монтаж на стандартную рейку		ACE804
Соединительные элементы	ACC068	
Зажим главной цепи		ACE852
Зажим вспомогательных и/или цепей управления		ACE854
Верификация	ACC070	
Сертификация		ACE902
Стандарты на продукцию		ACE901
Экологическая декларация		ACE903

7.5.4 Устройство управления двигателем, модуль расширения

Таблица 16 — Устройство управления двигателем, модуль расширения

Свойства каждого типа	Классификатор	Идентификатор свойств
Устройство управления двигателем, модуль расширения	ACC403	
Идентификация	ACC011	
Глобальный номер товарной позиции (GTIN)		ACE101
Наименование изготовителя		ACE102
Код изготовителя		ACE103
Группа продукции		ACE104
Наименование продукта		ACE105
Наименование поставщика		ACE106
Код поставщика		ACE107
Сайт с информацией о продукте		ACE108
Код ТН ВЭД		ACE109
Общие технические характеристики	ACC012	
Степень защиты устройства (IP-код)		ACE218
Автоматическое отключение нагрузки		ACE205
Обнаружение замыкания на землю		ACE220
Обнаружение повышенного и/или пониженного напряжения		ACE224
Обнаружение повышенного и/или пониженного тока		ACE223
Обнаружение перегрузки		ACE222
Обнаружение остановки работы		ACE221
Обнаружение дисбаланса тока		ACE225
Обнаружение асимметрии напряжения		ACE226
Обнаружение изменения порядка чередования фаз		ACE227
Диагностические функции	ACC013	
Обнаружение изменения коэффициента мощности, cos(φ)		ACE302
Обнаружение падения мощности		ACE303
Входные/выходные цепи	ACC015	
Количество входов терморезистора PTC		ACE334
Количество аналоговых входов		ACE331
Количество цифровых выходов		ACE333
Количество цифровых входов (токоприемных)		ACE332
Цепи управления и вспомогательные цепи	ACC016	
Род тока		ACE601
Номинальное напряжение переменного тока, 50 Гц		ACE602
Номинальное напряжение переменного тока, 60 Гц		ACE604

Окончание таблицы 16

Свойства каждого типа	Классификатор	Идентификатор свойств
Номинальное напряжение постоянного тока		ACE606
Передача данных	ACC050	
Протокол связи		ACE361
HMI-порт (Человеко-машинный интерфейс)		ACE362
Установка, монтаж, размеры	ACC066	
Монтаж на стандартную рейку		ACE804
Соединительные элементы	ACC068	
Зажим		ACE850
Верификация	ACC070	
Сертификация		ACE902
Стандарты на продукцию		ACE901
Экологическая декларация		ACE903

7.5.5 Устройство управления двигателем, панель оператора

Таблица 17 — Устройство управления двигателем, панель оператора

Свойства каждого типа	Классификатор	Идентификатор свойств
Устройство управления двигателем, панель оператора	ACC404	
Идентификация	ACC011	
Глобальный номер товарной позиции (GTIN)		ACE101
Наименование изготовителя		ACE102
Код изготовителя		ACE103
Группа продукции		ACE104
Наименование продукта		ACE105
Наименование поставщика		ACE106
Код поставщика		ACE107
Сайт с информацией о продукте		ACE108
Код ТН ВЭД		ACE109
Общие технические характеристики	ACC012	
Степень защиты устройства (IP-код)		ACE218
Верификация	ACC070	
Сертификация		ACE902
Стандарты на продукцию		ACE901
Экологическая декларация		ACE903

7.5.6 Комбинированный пускатель

Таблица 18 — Комбинированный пускатель

Свойства каждого типа	Классификатор	Идентификатор свойств
Комбинированный пускатель	ACC405	
Идентификация	ACC011	
Глобальный номер товарной позиции (GTIN)		ACE101
Наименование изготовителя		ACE102
Код изготовителя		ACE103
Группа продукции		ACE104
Наименование продукта		ACE105
Наименование поставщика		ACE106
Код поставщика		ACE107
Сайт с информацией о продукте		ACE108
Код ТН ВЭД		ACE109
Общие технические характеристики	ACC012	
Тип пускателя		ACE201
Степень защиты устройства (IP-код)		ACE218
Разъединение (функция)		ACE204
Класс расцепления		ACE213
Главные цепи коммутационных аппаратов	ACC014	
Номинальная рабочая мощность, категория применения по *ГОСТ IEC 60947-1* AC-3, 400 В		ACE413
Номинальная рабочая мощность, категория применения по *ГОСТ IEC 60947-1* AC-3, 230 В		ACE412
Номинальная мощность трехфазного двигателя (в лошадиных силах), 460 В, 60 Гц		ACE418
Номинальная мощность трехфазного двигателя (в лошадиных силах), 575 В, 60 Гц		ACE419
Номинальный рабочий ток, категория применения по *ГОСТ IEC 60947-1* AC-3, 400 В		ACE434
Температура окружающего воздуха		ACE440
Максимальный расцепитель тока	ACC041	
Уставка тока срабатывания расцепителя перегрузки		ACE741
Защита от перегрузки с температурной компенсацией		ACE748
Короткое замыкание	ACC040	
Номинальный условный ток короткого замыкания в цепи переменного тока, тип 2, 400 В		ACE705
Номинальный условный ток короткого замыкания в цепи переменного тока, тип 2, 230 В		ACE709

Окончание таблицы 18

Свойства каждого типа	Классификатор	Идентификатор свойств
Номинальный условный ток короткого замыкания, тип 1, 480 Y/277 В		ACE706
Номинальный условный ток короткого замыкания, тип 1, 600 Y/347 В		ACE707
Цепи управления и вспомогательные цепи	ACC016	
Количество нормально разомкнутых вспомогательных контактов		ACE511
Количество нормально замкнутых вспомогательных контактов		ACE508
Род тока		ACE601
Номинальное напряжение переменного тока, 50 Гц		ACE602
Номинальное напряжение переменного тока, 60 Гц		ACE604
Номинальное напряжение постоянного тока		ACE606
Совместимость с выходами программируемых логических контроллеров (ПЛК)		ACE608
Передача данных	ACC050	
Протокол связи		ACE361
Установка, монтаж, размеры	ACC066	
Монтаж на стандартную рейку		ACE804
Соединительные элементы	ACC068	
Зажим главной цепи		ACE852
Зажим вспомогательных и/или цепей управления		ACE854
Верификация	ACC070	
Сертификация		ACE902
Стандарты на продукцию		ACE901
Экологическая декларация		ACE903

7.5.7 Пускатель электродвигателя

Таблица 19 — Пускатель электродвигателя

Свойства каждого типа	Классификатор	Идентификатор свойств
Пускатель электродвигателя	ACC415	
Идентификация	ACC011	
Глобальный номер товарной позиции (GTIN)		ACE101
Наименование изготовителя		ACE102
Код изготовителя		ACE103
Группа продукции		ACE104
Наименование продукта		ACE105

Продолжение таблицы 19

Свойства каждого типа	Классификатор	Идентификатор свойств
Наименование поставщика		ACE106
Код поставщика		ACE107
Сайт с информацией о продукте		ACE108
Код ТН ВЭД		ACE109
Общие технические характеристики	ACC012	
Тип пускателя		ACE201
Степень защиты устройства (IP-код)		ACE218
Класс расцепления		ACE213
Главные цепи коммутационных аппаратов	ACC014	
Номинальная рабочая мощность, категория применения по *ГОСТ IEC 60947-1* AC-3, 400 В		ACE413
Номинальная рабочая мощность, категория применения по *ГОСТ IEC 60947-1* AC-3, 230 В		ACE412
Номинальная мощность трехфазного двигателя (в лошадиных силах), 460 В, 60 Гц		ACE418
Номинальная мощность трехфазного двигателя (в лошадиных силах), 575 В, 60 Гц		ACE419
Номинальный рабочий ток, категория применения по *ГОСТ IEC 60947-1* AC-3, 400 В		ACE434
Температура окружающего воздуха		ACE440
Максимальный расцепитель тока	ACC041	
Уставка тока срабатывания расцепителя перегрузки		ACE741
Защита от перегрузки с температурной компенсацией		ACE748
Цепи управления и вспомогательные цепи	ACC016	
Количество нормально разомкнутых вспомогательных контактов		ACE511
Количество нормально замкнутых вспомогательных контактов		ACE508
Род тока		ACE601
Номинальное напряжение переменного тока, 50 Гц		ACE602
Номинальное напряжение переменного тока, 60 Гц		ACE604
Номинальное напряжение постоянного тока		ACE606
Совместимость с выходами программируемых логических контроллеров (ПЛК)		ACE608
Передача данных	ACC050	
Протокол связи		ACE361
Установка, монтаж, размеры	ACC066	
Монтаж на стандартную рейку		ACE804

Окончание таблицы 19

Свойства каждого типа	Классификатор	Идентификатор свойств
Соединительные элементы	ACC068	
Зажим главной цепи		ACE852
Зажим вспомогательных и/или цепей управления		ACE854
Верификация	ACC070	
Сертификация		ACE902
Стандарты на продукцию		ACE901
Экологическая декларация		ACE903

7.5.8 Полупроводниковый контроллер переменного тока

Таблица 20 — Полупроводниковый контроллер переменного тока

Свойства каждого типа	Классификатор	Идентификатор свойств
Полупроводниковый контроллер переменного тока	ACC406	
Идентификация	ACC011	
Глобальный номер товарной позиции (GTIN)		ACE101
Наименование изготовителя		ACE102
Код изготовителя		ACE103
Группа продукции		ACE104
Наименование продукта		ACE105
Наименование поставщика		ACE106
Код поставщика		ACE107
Сайт с информацией о продукте		ACE108
Код ТН ВЭД		ACE109
Общие технические характеристики	ACC012	
Степень защиты устройства (IP-код)		ACE218
Интегрированная защита двигателя от перегрузки		ACE211
Интегрированная схема байпаса		ACE212
Главные цепи коммутационных аппаратов	ACC014	
Номинальный рабочий ток, 40°C		ACE430
Номинальная рабочая мощность, двигатель с подключением по схеме «треугольник» 230 В, 40 °C		ACE416
Номинальная рабочая мощность, двигатель с подключением по схеме «треугольник» 400 В, 40 °C		ACE417
Номинальная мощность трехфазного двигателя (в лошадиных силах), 460 В, 60 Гц, схема подключения — «треугольник»		ACE420

Окончание таблицы 20

Свойства каждого типа	Классификатор	Идентификатор свойств
Номинальная мощность трехфазного двигателя (в лошадиных силах), 575 В, 60 Гц, схема подключения — «треугольник»		ACE421
Номинальная рабочая мощность, схема подключения — «звезда», 230 В, 40 °С		ACE414
Номинальная рабочая мощность, схема подключения — «звезда», 400 В, 40 °С		ACE415
Номинальная мощность трехфазного двигателя (в лошадиных силах), 460 В, 60 Гц, схема подключения — «звезда»		ACE422
Номинальная мощность трехфазного двигателя (в лошадиных силах), 575 В, 60 Гц, схема подключения — «звезда»		ACE423
Номинальное рабочее напряжение		ACE455
Цепи управления и вспомогательные цепи	ACC016	
Род тока		ACE601
Номинальное напряжение переменного тока, 50 Гц		ACE602
Номинальное напряжение переменного тока, 60 Гц		ACE604
Номинальное напряжение постоянного тока		ACE606
Передача данных	ACC050	
Протокол связи		ACE361
Установка, монтаж, размеры	ACC066	
Монтаж на стандартную рейку		ACE804
Соединительные элементы	ACC068	
Зажим главной цепи		ACE852
Зажим вспомогательных и/или цепей управления		ACE854
Верификация	ACC070	
Сертификация		ACE902
Стандарты на продукцию		ACE901
Экологическая декларация		ACE903

7.5.9 Контактор переменного тока

Таблица 21 — Контактор переменного тока

Свойства каждого типа	Классификатор	Идентификатор свойств
Контактор переменного тока	ACC407	
Идентификация	ACC011	
Глобальный номер товарной позиции (GTIN)		ACE101
Наименование изготовителя		ACE102
Код изготовителя		ACE103

Продолжение таблицы 21

Свойства каждого типа	Классификатор	Идентификатор свойств
Группа продукции		ACE104
Наименование продукта		ACE105
Наименование поставщика		ACE106
Код поставщика		ACE107
Сайт с информацией о продукте		ACE108
Код ТН ВЭД		ACE109
Общие технические характеристики	ACC012	
Степень защиты устройства (IP-код)		ACE218
Главные цепи коммутационных аппаратов	ACC014	
Количество главных контактов, нормально замкнутых		ACE403
Количество главных контактов, нормально разомкнутых		ACE404
Номинальная рабочая мощность, категория применения по *ГОСТ IEC 60947-1* AC-3, 400 В		ACE413
Номинальная рабочая мощность, категория применения по *ГОСТ IEC 60947-1* AC-3, 230 В		ACE412
Номинальная мощность трехфазного двигателя (в лошадиных силах), 460 В, 60 Гц		ACE418
Номинальная мощность трехфазного двигателя (в лошадиных силах), 575 В, 60 Гц		ACE419
Номинальная мощность (в лошадиных силах) для однофазного тока, 120 В, 60 Гц		ACE443
Номинальный рабочий ток, категория применения по *ГОСТ IEC 60947-1* AC-3, 400 В		ACE434
Номинальный рабочий ток, категория применения по *ГОСТ IEC 60947-1* AC-3, 230 В		ACE442
Номинальный рабочий ток, категория применения по *ГОСТ IEC 60947-1* AC-1, 400 В		ACE431
Номинальный рабочий ток, AC-1, категория применения по *ГОСТ IEC 60947-1* 230 В		ACE433
Температура окружающего воздуха		ACE440
Цепи управления и вспомогательные цепи	ACC016	
Количество нормально разомкнутых вспомогательных контактов		ACE511
Количество нормально замкнутых вспомогательных контактов		ACE508
Род тока		ACE601
Совместимость с выходами программируемых логических контроллеров (ПЛК)		ACE608
Номинальное напряжение переменного тока, 50 Гц		ACE602
Номинальное напряжение переменного тока, 60 Гц		ACE604

Окончание таблицы 21

Свойства каждого типа	Классификатор	Идентификатор свойств
Номинальное напряжение постоянного тока		ACE606
Установка, монтаж, размеры	ACC066	
Монтаж на стандартную рейку		ACE804
Соединительные элементы	ACC068	
Зажим главной цепи		ACE852
Зажим вспомогательных и/или цепей управления		ACE854
Верификация	ACC070	
Сертификация		ACE902
Стандарты на продукцию		ACE901
Экологическая декларация		ACE903

7.5.10 Конденсаторный контактор

Таблица 22 — Конденсаторный контактор

Свойства каждого типа	Классификатор	Идентификатор свойств
Конденсаторный контактор	ACC408	
Идентификация	ACC011	
Глобальный номер товарной позиции (GTIN)		ACE101
Наименование изготовителя		ACE102
Код изготовителя		ACE103
Группа продукции		ACE104
Наименование продукта		ACE105
Наименование поставщика		ACE106
Код поставщика		ACE107
Сайт с информацией о продукте		ACE108
Код ТН ВЭД		ACE109
Общие технические характеристики	ACC012	
Степень защиты устройства (IP-код)		ACE218
Главные цепи коммутационных аппаратов	ACC014	
Количество главных контактов, нормально замкнутых реле		ACE403
Количество главных контактов, нормально разомкнутых		ACE404
Номинальная рабочая мощность, категория применения по *ГОСТ IEC 60947-1* AC-6b, 400 В		ACE405
Номинальная рабочая мощность, категория применения по *ГОСТ IEC 60947-1* AC-6b, 230 В		ACE464
Номинальная рабочая мощность при емкостной нагрузке, 460 В, 60 Гц		ACE406

Окончание таблицы 22

Свойства каждого типа	Классификатор	Идентификатор свойств
Номинальная рабочая мощность при емкостной нагрузке, 575 В, 60 Гц		ACE402
Температура окружающего воздуха		ACE440
Цепи управления и вспомогательные цепи	ACC016	
Количество нормально разомкнутых вспомогательных контактов		ACE511
Количество нормально замкнутых вспомогательных контактов		ACE508
Род тока		ACE601
Номинальное напряжение переменного тока, 50 Гц		ACE602
Номинальное напряжение переменного тока, 60 Гц		ACE604
Номинальное напряжение постоянного тока		ACE606
Совместимость с выходами программируемых логических контроллеров (ПЛК)		ACE608
Установка, монтаж, размеры	ACC066	
Монтаж на стандартную рейку		ACE804
Соединительные элементы	ACC068	
Зажим главной цепи		ACE852
Зажим вспомогательных и/или цепей управления		ACE854
Верификация	ACC070	
Сертификация		ACE902
Стандарты на продукцию		ACE901
Экологическая декларация		ACE903

7.5.11 Комбинация контакторов

Таблица 23 — Комбинация контакторов

Свойства каждого типа	Классификатор	Идентификатор свойств
Комбинация контакторов	ACC409	
Идентификация	ACC011	
Глобальный номер товарной позиции (GTIN)		ACE101
Наименование изготовителя		ACE102
Код изготовителя		ACE103
Группа продукции		ACE104
Наименование продукта		ACE105
Наименование поставщика		ACE106
Код поставщика		ACE107

Окончание таблицы 23

Свойства каждого типа	Классификатор	Идентификатор свойств
Сайт с информацией о продукте		ACE108
Код ТН ВЭД		ACE109
Общие технические характеристики	ACC012	
Тип пускателя		ACE201
Степень защиты устройства (IP-код)		ACE218
Главные цепи коммутационных аппаратов	ACC014	
Номинальная рабочая мощность, категория применения по *ГОСТ IEC 60947-1* AC-3, 400 В		ACE413
Номинальная рабочая мощность, категория применения по *ГОСТ IEC 60947-1* AC-3, 230 В		ACE412
Номинальный рабочий ток, категория применения по *ГОСТ IEC 60947-1* AC-3, 400 В		ACE434
Номинальный рабочий ток, категория применения по *ГОСТ IEC 60947-1* AC-3, 230 В		ACE442
Номинальная мощность трехфазного двигателя (в лошадиных силах), 460 В, 60 Гц		ACE418
Номинальная мощность трехфазного двигателя (в лошадиных силах), 575 В, 60 Гц		ACE419
Температура окружающего воздуха		ACE440
Цепи управления и вспомогательные цепи	ACC016	
Количество нормально разомкнутых вспомогательных контактов		ACE511
Количество нормально замкнутых вспомогательных контактов		ACE508
Род тока		ACE601
Номинальное напряжение переменного тока, 50 Гц		ACE602
Номинальное напряжение переменного тока, 60 Гц		ACE604
Номинальное напряжение постоянного тока		ACE606
Совместимость с выходами программируемых логических контроллеров (ПЛК)		ACE608
Установка, монтаж, размеры	ACC066	
Монтаж на стандартную рейку		ACE804
Соединительные элементы	ACC068	
Зажим главной цепи		ACE852
Зажим вспомогательных и/или цепей управления		ACE854
Верификация	ACC070	
Сертификация		ACE902
Стандарты на продукцию		ACE901
Экологическая декларация		ACE903

7.5.12 Контактор постоянного тока

Таблица 24 — Контактор постоянного тока

Свойства каждого типа	Классификатор	Идентификатор свойств
Контактор постоянного тока	ACC410	
Идентификация	ACC011	
Глобальный номер товарной позиции (GTIN)		ACE101
Наименование изготовителя		ACE102
Код изготовителя		ACE103
Группа продукции		ACE104
Наименование продукта		ACE105
Наименование поставщика		ACE106
Код поставщика		ACE107
Сайт с информацией о продукте		ACE108
Код ТН ВЭД		ACE109
Общие технические характеристики	ACC012	
Степень защиты устройства (IP-код)		ACE218
Главные цепи коммутационных аппаратов	ACC014	
Количество главных контактов, нормально замкнутых		ACE403
Количество главных контактов, нормально разомкнутых		ACE404
Номинальная рабочая мощность, категория применения по *ГОСТ IEC 60947-1* DC-1, 440 В		ACE407
Номинальная рабочая мощность, категория применения по *ГОСТ IEC 60947-1* DC-1, 220 В		ACE465
Номинальная рабочая мощность, категория применения по *ГОСТ IEC 60947-1* DC-3, 440 В		ACE408
Номинальная рабочая мощность, категория применения по *ГОСТ IEC 60947-1* DC-3, 220 В		ACE470
Номинальная рабочая мощность, категория применения по *ГОСТ IEC 60947-1* DC-5, 440 В		ACE409
Номинальная рабочая мощность, категория применения по *ГОСТ IEC 60947-1* DC-5, 220 В		ACE466
Номинальный рабочий ток, категория применения по *ГОСТ IEC 60947-1* DC-1, 440 В		ACE425
Номинальный рабочий ток, категория применения по *ГОСТ IEC 60947-1* DC-1, 220 В		ACE467
Номинальный рабочий ток, категория применения по *ГОСТ IEC 60947-1* DC-3, 440 В		ACE427
Номинальный рабочий ток, категория применения по *ГОСТ IEC 60947-1* DC-3, 220 В		ACE468
Номинальный рабочий ток, категория применения по *ГОСТ IEC 60947-1* DC-5, 440 В		ACE428

Окончание таблицы 24

Свойства каждого типа	Классификатор	Идентификатор свойств
Номинальный рабочий ток, категория применения по *ГОСТ IEC 60947-1* DC-5, 220 В		ACE469
Температура окружающего воздуха		ACE440
Цепи управления и вспомогательные цепи	ACC016	
Количество нормально разомкнутых вспомогательных контактов		ACE511
Количество нормально замкнутых вспомогательных контактов		ACE508
Род тока		ACE601
Номинальное напряжение переменного тока, 50 Гц		ACE602
Номинальное напряжение переменного тока, 60 Гц		ACE604
Номинальное напряжение постоянного тока		ACE606
Совместимость с выходами программируемых логических контроллеров (ПЛК)		ACE608
Установка, монтаж, размеры	ACC066	
Монтаж на стандартную рейку		ACE804
Соединительные элементы	ACC068	
Зажим главной цепи		ACE852
Зажим вспомогательных и/или цепей управления		ACE854
Верификация	ACC070	
Сертификация		ACE902
Стандарты на продукцию		ACE901
Экологическая декларация		ACE903

7.5.13 Тепловое реле

Таблица 25 — Тепловое реле

Свойства каждого типа	Классификатор	Идентификатор свойств
Тепловое реле	ACC411	
Идентификация	ACC011	
Глобальный номер товарной позиции (GTIN)		ACE101
Наименование изготовителя		ACE102
Код изготовителя		ACE103
Группа продукции		ACE104
Наименование продукта		ACE105
Наименование поставщика		ACE106
Код поставщика		ACE107

Окончание таблицы 25

Свойства каждого типа	Классификатор	Идентификатор свойств
Сайт с информацией о продукте		ACE108
Код ТН ВЭД		ACE109
Общие технические характеристики	ACC012	
Тип сброса расцепителя перегрузки		ACE208
Кнопка проверки расцепителя		ACE210
Класс расцепления		ACE213
Степень защиты устройства (IP-код)		ACE218
Максимальный расцепитель тока	ACC041	
Уставка тока срабатывания расцепителя перегрузки		ACE741
Чувствительность к обрыву фазы		ACE749
Защита от перегрузки с температурной компенсацией		ACE748
Цепи управления и вспомогательные цепи	ACC016	
Количество нормально разомкнутых вспомогательных контактов		ACE511
Установка, монтаж, размеры	ACC066	
Монтаж на стандартную рейку		ACE804
Соединительные элементы	ACC068	
Зажим главной цепи		ACE852
Зажим вспомогательных и/или цепей управления		ACE854
Верификация	ACC070	
Сертификация		ACE902
Стандарты на продукцию		ACE901
Экологическая декларация		ACE903

7.5.14 Электронное реле перегрузки

Таблица 26 — Электронное реле перегрузки

Свойства каждого типа	Классификатор	Идентификатор свойств
Электронное реле перегрузки	ACC412	
Идентификация	ACC011	
Глобальный номер товарной позиции (GTIN)		ACE101
Наименование изготовителя		ACE102
Код изготовителя		ACE103
Группа продукции		ACE104
Наименование продукта		ACE105
Наименование поставщика		ACE106

Окончание таблицы 26

Свойства каждого типа	Классификатор	Идентификатор свойств
Код поставщика		ACE107
Сайт с информацией о продукте		ACE108
Код ТН ВЭД		ACE109
Общие технические характеристики	ACC012	
Использование в однофазных сетях		ACE206
Устройство с автономным питанием		ACE207
Тип сброса расцепителя перегрузки		ACE208
Кнопка проверки расцепителя		ACE210
Класс расцепления		ACE213
Дополнительный трансформатор тока		ACE203
Степень защиты устройства (IP-код)		ACE218
Обнаружение замыкания на землю		ACE220
Обнаружение перегрузки		ACE222
Обнаружение остановки работы		ACE221
Максимальный расцепитель тока	ACC041	
Тепловая память		ACE739
Чувствительность к обрыву фазы		ACE749
Уставка тока срабатывания расцепителя перегрузки		ACE741
Цепи управления и вспомогательные цепи	ACC016	
Количество нормально разомкнутых вспомогательных контактов		ACE511
Род тока		ACE601
Номинальное напряжение переменного тока, 50 Гц		ACE602
Номинальное напряжение переменного тока, 60 Гц		ACE604
Номинальное напряжение постоянного тока		ACE606
Установка, монтаж, размеры	ACC066	
Монтаж на стандартную рейку		ACE804
Соединительные элементы	ACC068	
Зажим главной цепи		ACE852
Зажим вспомогательных и/или цепей управления		ACE854
Верификация	ACC070	
Сертификация		ACE902
Стандарты на продукцию		ACE901
Экологическая декларация		ACE903

7.5.15 Реле термисторное (PTC)

Таблица 27 — Реле термисторное (PTC)

Свойства каждого типа	Классификатор	Идентификатор свойств
Реле термисторное (PTC)	ACC413	
Идентификация	ACC011	
Глобальный номер товарной позиции (GTIN)		ACE101
Наименование изготовителя		ACE102
Код изготовителя		ACE103
Группа продукции		ACE104
Наименование продукта		ACE105
Наименование поставщика		ACE106
Код поставщика		ACE107
Сайт с информацией о продукте		ACE108
Код ТН ВЭД		ACE109
Общие технические характеристики	ACC012	
Тип сброса расцепителя перегрузки		ACE208
Память для регистрации неисправностей		ACE209
Степень защиты устройства (IP-код)		ACE218
Входные/выходные цепи	ACC015	
Количество входов терморезистора PTC		ACE334
Обнаружение короткого замыкания и/или обрыва цепи		ACE335
Цепи управления и вспомогательные цепи	ACC016	
Количество нормально разомкнутых вспомогательных контактов		ACE511
Количество нормально замкнутых вспомогательных контактов		ACE508
Род тока		ACE601
Номинальное напряжение переменного тока, 50 Гц		ACE602
Номинальное напряжение переменного тока, 60 Гц		ACE604
Номинальное напряжение постоянного тока		ACE606
Установка, монтаж, размеры	ACC066	
Монтаж на стандартную рейку		ACE804
Соединительные элементы	ACC068	
Зажим		ACE850
Вставной вывод для вспомогательных и/или управляющих цепей		ACE853
Верификация	ACC070	
Сертификация		ACE902
Стандарты на продукцию		ACE901
Экологическая декларация		ACE903

7.5.16 Электромеханический контактор для бытовых и аналогичных цепей

Таблица 28 — Электромеханический контактор для бытовых и аналогичных цепей

Свойства каждого типа	Классификатор	Идентификатор свойств
Электромеханический контактор для бытовых и аналогичных цепей	ACC414	
Идентификация	ACC011	
Глобальный номер товарной позиции (GTIN)		ACE101
Наименование изготовителя		ACE102
Код изготовителя		ACE103
Группа продукции		ACE104
Наименование продукта		ACE105
Наименование поставщика		ACE106
Код поставщика		ACE107
Сайт с информацией о продукте		ACE108
Код ТН ВЭД		ACE109
Общие технические характеристики	ACC012	
Степень защиты устройства (IP-код)		ACE218
Ручное управление		ACE202
Главные цепи коммутационных аппаратов	ACC014	
Номинальный рабочий ток, категория применения по *ГОСТ IEC 60947-1* AC-7a, 230 В		ACE436
Номинальный рабочий ток, категория применения по *ГОСТ IEC 60947-1* AC-7b, 230 В		ACE437
Номинальная мощность (в лошадиных силах) для однофазного тока, 120 В, 60 Гц		ACE443
Количество главных контактов, нормально замкнутых		ACE403
Количество главных контактов, нормально разомкнутых		ACE404
Цепи управления и вспомогательные цепи	ACC016	
Род тока		ACE601
Номинальное напряжение переменного тока, 50 Гц		ACE602
Номинальное напряжение переменного тока, 60 Гц		ACE604
Номинальное напряжение постоянного тока		ACE606
Установка, монтаж, размеры	ACC066	
Монтаж на стандартную рейку		ACE804
Монтаж на панель		ACE805
Соединительные элементы	ACC068	
Зажим главной цепи		ACE852
Зажим вспомогательных и/или цепей управления		ACE854

Окончание таблицы 28

Свойства каждого типа	Классификатор	Идентификатор свойств
Верификация	ACC070	
Сертификация		ACE902
Стандарты на продукцию		ACE901
Экологическая декларация		ACE903

7.5.17 Подавитель переходных процессов

Таблица 29 — Подавитель переходных процессов

Свойства каждого типа	Классификатор	Идентификатор свойств
Подавитель переходных процессов	ACC416	
Идентификация	ACC011	
Глобальный номер товарной позиции (GTIN)		ACE101
Наименование изготовителя		ACE102
Код изготовителя		ACE103
Группа продукции		ACE104
Наименование продукта		ACE105
Наименование поставщика		ACE106
Код поставщика		ACE107
Сайт с информацией о продукте		ACE108
Код ТН ВЭД		ACE109
Общие технические характеристики	ACC012	
Тип связанного коммутационного устройства		ACE241
Номинальное рабочее напряжение		ACE455
Род тока		ACE601
Установка, монтаж, размеры	ACC066	
Высота устройства		ACE801
Ширина устройства		ACE802
Длина устройства		ACE803
Верификация	ACC070	
Сертификация		ACE902
Стандарты на продукцию		ACE901
Экологическая декларация		ACE903

7.5.18 Механическое блокировочное устройство

Таблица 30 — Механическое блокировочное устройство

Свойства каждого типа	Классификатор	Идентификатор свойств
Механическое блокировочное устройство	ACC417	
Идентификация	ACC011	
Глобальный номер товарной позиции (GTIN)		ACE101
Наименование изготовителя		ACE102
Код изготовителя		ACE103
Группа продукции		ACE104
Наименование продукта		ACE105
Наименование поставщика		ACE106
Код поставщика		ACE107
Сайт с информацией о продукте		ACE108
Код ТН ВЭД		ACE109
Общие технические характеристики	ACC012	
Тип связанного коммутационного устройства		ACE241
Установка, монтаж, размеры	ACC066	
Высота устройства		ACE801
Ширина устройства		ACE802
Длина устройства		ACE803
Верификация	ACC070	
Сертификация		ACE902
Стандарты на продукцию		ACE901
Экологическая декларация		ACE903

7.5.19 Корпус пускателя

Таблица 31 — Корпус пускателя

Свойства каждого типа	Классификатор	Идентификатор свойств
Корпус пускателя	ACC418	
Идентификация	ACC011	
Глобальный номер товарной позиции (GTIN)		ACE101
Наименование изготовителя		ACE102
Код изготовителя		ACE103
Группа продукции		ACE104
Наименование продукта		ACE105
Наименование поставщика		ACE106
Код поставщика		ACE107

Окончание таблицы 31

Свойства каждого типа	Классификатор	Идентификатор свойств
Сайт с информацией о продукте		ACE108
Код ТН ВЭД		ACE109
Общие технические характеристики	ACC012	
Степень защиты устройства (IP-код)		ACE218
Тип пускателя		ACE201
Тип связанного коммутационного устройства		ACE241
Материал корпуса		ACE260
Степени защиты от наружного механического удара (Код IK)		ACE238
Аварийная остановка		ACE288
Установка, монтаж, размеры	ACC066	
Высота устройства		ACE801
Ширина устройства		ACE802
Длина устройства		ACE803
Верификация	ACC070	
Сертификация		ACE902
Стандарты на продукцию		ACE901
Экологическая декларация		ACE903

7.5.20 Катушка для контактора, пускателя или контакторного реле

Таблица 32 — Катушка для контактора, пускателя или контакторного реле

Свойства каждого типа	Классификатор	Идентификатор свойств
Катушка для контактора, пускателя или контакторного реле	ACC419	
Идентификация	ACC011	
Глобальный номер товарной позиции (GTIN)		ACE101
Наименование изготовителя		ACE102
Код изготовителя		ACE103
Группа продукции		ACE104
Наименование продукта		ACE105
Наименование поставщика		ACE106
Код поставщика		ACE107
Сайт с информацией о продукте		ACE108
Код ТН ВЭД		ACE109
Общие технические характеристики	ACC012	
Тип связанного коммутационного устройства		ACE241

Окончание таблицы 32

Свойства каждого типа	Классификатор	Идентификатор свойств
Цепи управления и вспомогательные цепи	ACC016	
Номинальное напряжение переменного тока, 50 Гц		ACE602
Номинальное напряжение переменного тока, 60 Гц		ACE604
Номинальное напряжение постоянного тока		ACE606
Соединительные элементы	ACC068	
Зажим вспомогательных и/или цепей управления		ACE854

7.5.21 Контактор с защелкой

Таблица 33 — Контактор с защелкой

Свойства каждого типа	Классификатор	Идентификатор свойств
Контактор с защелкой	ACC420	
Идентификация	ACC011	
Глобальный номер товарной позиции (GTIN)		ACE101
Наименование изготовителя		ACE102
Код изготовителя		ACE103
Группа продукции		ACE104
Наименование продукта		ACE105
Наименование поставщика		ACE106
Код поставщика		ACE107
Сайт с информацией о продукте		ACE108
Код ТН ВЭД		ACE109
Общие технические характеристики	ACC012	
Тип связанного коммутационного устройства		ACE241
Цепи управления и вспомогательные цепи	ACC016	
Номинальное напряжение переменного тока, 50 Гц		ACE602
Номинальное напряжение переменного тока, 60 Гц		ACE604
Номинальное напряжение постоянного тока		ACE606
Управление расцеплением		ACE542
Количество нормально разомкнутых вспомогательных контактов		ACE511
Количество нормально замкнутых вспомогательных контактов		ACE508
Номинальный рабочий ток, категория применения по *ГОСТ IEC 60947-1* AC-15, 230 В		ACE502
Номинальный рабочий ток, категория применения по *ГОСТ IEC 60947-1* DC-13, 24 В		ACE503

Окончание таблицы 33

Свойства каждого типа	Классификатор	Идентификатор свойств
Номинальные характеристики контактов для цепей переменного тока		ACE504
Номинальные характеристики контактов для цепей постоянного тока		ACE505
Установка, монтаж, размеры	ACC066	
Высота устройства		ACE801
Ширина устройства		ACE802
Длина устройства		ACE803
Верификация	ACC070	
Сертификация		ACE902
Стандарты на продукцию		ACE901
Экологическая декларация		ACE903

7.5.22 Устройство управления контактором

Таблица 34 — Устройство управления контактором

Свойства каждого типа	Классификатор	Идентификатор свойств
Устройство управления контактором	ACC421	
Идентификация	ACC011	
Глобальный номер товарной позиции (GTIN)		ACE101
Наименование изготовителя		ACE102
Код изготовителя		ACE103
Группа продукции		ACE104
Наименование продукта		ACE105
Наименование поставщика		ACE106
Код поставщика		ACE107
Сайт с информацией о продукте		ACE108
Код ТН ВЭД		ACE109
Общие технические характеристики	ACC012	
Тип связанного коммутационного устройства		ACE241
Тип технологии устройства		ACE232
Цепи управления и вспомогательные цепи	ACC016	
Предел напряжения питания		ACE531
Номинальная частота		ACE532
Номинальное напряжение переменного тока, 50 Гц		ACE602
Номинальное напряжение переменного тока, 60 Гц		ACE604
Номинальное напряжение постоянного тока		ACE606

Окончание таблицы 34

Свойства каждого типа	Классификатор	Идентификатор свойств
Установка, монтаж, размеры	ACC066	
Высота устройства		ACE801
Ширина устройства		ACE802
Длина устройства		ACE803
Верификация	ACC070	
Сертификация		ACE902
Стандарты на продукцию		ACE901
Экологическая декларация		ACE903

7.6 Свойства выключателей управления

7.6.1 Общие требования

В таблицах 35—66 приведены свойства для каждого типа устройств.

7.6.2 Сенсорный индуктивный выключатель

Таблица 35 — Сенсорный индуктивный выключатель

Свойства каждого типа	Классификатор	Идентификатор свойств
Сенсорный индуктивный выключатель	ACC501	
Идентификация	ACC011	
Глобальный номер товарной позиции (GTIN)		ACE101
Наименование изготовителя		ACE102
Код изготовителя		ACE103
Группа продукции		ACE104
Наименование продукта		ACE105
Наименование поставщика		ACE106
Код поставщика		ACE107
Сайт с информацией о продукте		ACE108
Код ТН ВЭД		ACE109
Установка, монтаж, размеры	ACC066	
Высота устройства		ACE801
Ширина устройства		ACE802
Длина устройства		ACE803
Диаметр устройства		ACE810
Монтажное положение датчика		ACE811
Конструкция корпуса		ACE813
Общие технические характеристики	ACC012	
Номинальное расстояние дальности действия		ACE251
Эффективное расстояние дальности действия		ACE250

Окончание таблицы 35

Свойства каждого типа	Классификатор	Идентификатор свойств
Функция коммутационного элемента		ACE253
Род тока		ACE601
Выходной интерфейс датчика		ACE254
Количество клемм для подключения		ACE877
Степень защиты устройства (IP-код)		ACE218
Температура окружающего воздуха		ACE440
Класс защиты от поражения электрическим током		ACE249
Материал корпуса		ACE260
Материал сенсорной поверхности		ACE261
Дополнительные функции		ACE256
Цепи управления и вспомогательные цепи	ACC016	
Номинальное рабочее напряжение		ACE455
Предел напряжения питания		ACE531
Номинальная частота		ACE532
Номинальный рабочий ток для цепей переменного тока		ACE533
Номинальный рабочий ток для цепей постоянного тока		ACE534
Остаточный ток		ACE537
Минимальный рабочий ток		ACE538
Падение напряжения		ACE539
Выход с защитой от перегрузки и короткого замыкания		
Соединительные элементы	ACC068	
Электрическое подключение датчика		ACE856
Длина кабеля питания		ACE857
Номинальное сечение проводника		ACE862
Материал оболочки кабеля		ACE859
Верификация	ACC070	
Сертификация		ACE902
Стандарты на продукцию		ACE901
Экологическая декларация		ACE903

7.6.3 Сенсорный емкостной выключатель

Таблица 36 — Сенсорный емкостной выключатель

Свойства каждого типа	Классификатор	Идентификатор свойств
Сенсорный емкостной выключатель	ACC502	
Идентификация	ACC011	
Глобальный номер товарной позиции (GTIN)		ACE101
Наименование изготовителя		ACE102
Код изготовителя		ACE103
Группа продукции		ACE104
Наименование продукта		ACE105
Наименование поставщика		ACE106
Код поставщика		ACE107
Сайт с информацией о продукте		ACE108
Код ТН ВЭД		ACE109
Установка, монтаж, размеры	ACC066	
Высота устройства		ACE801
Ширина устройства		ACE802
Длина устройства		ACE803
Диаметр устройства		ACE810
Монтажное положение датчика		ACE811
Конструкция корпуса		ACE813
Общие технические характеристики	ACC012	
Номинальное расстояние дальности действия		ACE251
Эффективное расстояние дальности действия		ACE250
Функция коммутационного элемента		ACE253
Род тока		ACE601
Выходной интерфейс датчика		ACE254
Количество клемм для подключения		ACE877
Степень защиты устройства (IP-код)		ACE218
Температура окружающего воздуха		ACE440
Класс защиты от поражения электрическим током		ACE249
Материал корпуса		ACE260
Материал сенсорной поверхности		ACE261
Дополнительные функции		ACE256
Цепи управления и вспомогательные цепи	ACC016	
Номинальное рабочее напряжение		ACE455
Предел напряжения питания		ACE531

Окончание таблицы 36

Свойства каждого типа	Классификатор	Идентификатор свойств
Номинальная частота		ACE532
Номинальный рабочий ток для цепей переменного тока		ACE533
Номинальный рабочий ток для цепей постоянного тока		ACE534
Остаточный ток		ACE537
Минимальный рабочий ток		ACE538
Падение напряжения		ACE539
Выход с защитой от перегрузки и короткого замыкания		
Соединительные элементы	ACC068	
Электрическое подключение датчика		ACE856
Длина кабеля		ACE857
Номинальное сечение проводника		ACE862
Материал оболочки кабеля		ACE859
Верификация	ACC070	
Сертификация		ACE902
Стандарты на продукцию		ACE901
Экологическая декларация		ACE903

7.6.4 Немеханический магнитный сенсорный выключатель

На рассмотрении.

7.6.5 Сенсорный ультразвуковой выключатель

На рассмотрении.

7.6.6 Сенсорный выключатель типа Т

Таблица 37 — Сенсорный выключатель типа Т

Свойства каждого типа	Классификатор	Идентификатор свойств
Сенсорный выключатель типа Т	ACC505	
Идентификация	ACC011	
Глобальный номер товарной позиции (GTIN)		ACE101
Наименование изготовителя		ACE102
Код изготовителя		ACE103
Группа продукции		ACE104
Наименование продукта		ACE105
Наименование поставщика		ACE106
Код поставщика		ACE107
Сайт с информацией о продукте		ACE108
Код ТН ВЭД		ACE109

Продолжение таблицы 37

Свойства каждого типа	Классификатор	Идентификатор свойств
Установка, монтаж, размеры	ACC066	
Ширина устройства		ACE802
Высота устройства		ACE801
Длина устройства		ACE803
Диаметр устройства		ACE810
Монтажное положение датчика		ACE811
Конструкция корпуса		ACE813
Общие технические характеристики	ACC012	
Номинальное расстояние дальности действия		ACE251
Диапазон чувствительности		ACE257
Активный оптический сигнал		ACE258
Тип источника света		ACE259
Уровень фотобиологической безопасности		ACE262
Класс лазерной безопасности		ACE263
Функция коммутационного элемента		ACE253
Род тока		ACE601
Выходной интерфейс датчика		ACE254
Количество клемм подключения		ACE877
Степень защиты устройства (IP-код)		ACE218
Температура окружающего воздуха		ACE440
Класс защиты от поражения электрическим током		ACE249
Материал корпуса		ACE260
Дополнительные функции		ACE256
Цепи управления и вспомогательные цепи	ACC016	
Номинальное рабочее напряжение		ACE455
Предел напряжения питания		ACE531
Номинальная частота		ACE532
Номинальный рабочий ток для цепей переменного тока		ACE533
Номинальный рабочий ток для цепей постоянного тока		ACE534
Остаточный ток		ACE537
Минимальный рабочий ток		ACE538
Падение напряжения		ACE539
Выход с защитой от перегрузки и короткого замыкания		ACE540
Соединительные элементы	ACC068	
Электрическое соединение датчика		ACE856

Окончание таблицы 37

Свойства каждого типа	Классификатор	Идентификатор свойств
Длина кабеля		ACE857
Номинальное сечение проводника		ACE862
Материал оболочки кабеля		ACE859
Верификация	ACC070	
Сертификация		ACE902
Стандарты на продукцию		ACE901
Экологическая декларация		ACE903

7.6.7 Сенсорный выключатель типа R

Таблица 38 — Сенсорный выключатель типа R

Свойства каждого типа	Классификатор	Идентификатор свойств
Сенсорный выключатель типа R	ACC506	
Идентификация	ACC011	
Глобальный номер товарной позиции (GTIN)		ACE101
Наименование изготовителя		ACE102
Код изготовителя		ACE103
Группа продукции		ACE104
Наименование продукта		ACE105
Наименование поставщика		ACE106
Код поставщика		ACE107
Сайт с информацией о продукте		ACE108
Код ТН ВЭД		ACE109
Установка, монтаж, размеры	ACC066	
Ширина устройства		ACE802
Высота устройства		ACE801
Длина устройства		ACE803
Диаметр устройства		ACE810
Монтажное положение датчика		ACE811
Конструкция корпуса		ACE813
Общие технические характеристики	ACC012	
Номинальное расстояние дальности действия		ACE251
Слепая зона		ACE252
Диапазон чувствительности		ACE257
Активный оптический сигнал		ACE258
Тип источника света		ACE259

Окончание таблицы 38

Свойства каждого типа	Классификатор	Идентификатор свойств
Уровень фотобиологической безопасности		ACE262
Класс лазерной безопасности		ACE263
Функция коммутационного элемента		ACE253
Род тока		ACE601
Выходной интерфейс датчика		ACE254
Количество клемм подключения		ACE877
Степень защиты устройства (IP-код)		ACE218
Температура окружающего воздуха		ACE440
Класс защиты от поражения электрическим током		ACE249
Материал корпуса		ACE260
Дополнительные функции		ACE256
Цепи управления и вспомогательные цепи	ACC016	
Номинальное рабочее напряжение		ACE455
Предел напряжения питания		ACE531
Номинальная частота		ACE532
Номинальный рабочий ток для цепей переменного тока		ACE533
Номинальный рабочий ток для цепей постоянного тока		ACE534
Остаточный ток		ACE537
Минимальный рабочий ток		ACE538
Падение напряжения		ACE539
Выход с защитой от перегрузки и короткого замыкания		ACE540
Соединительные элементы	ACC068	
Электрическое соединение датчика		ACE856
Длина кабеля		ACE857
Номинальное сечение проводника		ACE862
Материал оболочки кабеля		ACE859
Верификация	ACC070	
Сертификация		ACE902
Стандарты на продукцию		ACE901
Экологическая декларация		ACE903

7.6.8 Сенсорный выключатель типа D

Таблица 39 — Сенсорный выключатель типа D

Свойства каждого типа	Классификатор	Идентификатор свойств
Сенсорный выключатель типа D	ACC507	
Идентификация	ACC011	
Глобальный номер товарной позиции (GTIN)		ACE101
Наименование изготовителя		ACE102
Код изготовителя		ACE103
Группа продукции		ACE104
Наименование продукта		ACE105
Наименование поставщика		ACE106
Код поставщика		ACE107
Сайт с информацией о продукте		ACE108
Код ТН ВЭД		ACE109
Установка, монтаж, размеры	ACC066	
Ширина устройства		ACE802
Высота устройства		ACE801
Длина устройства		ACE803
Диаметр устройства		ACE810
Монтажное положение датчика		ACE811
Конструкция корпуса		ACE813
Общие технические характеристики	ACC012	
Номинальное расстояние дальности действия		ACE251
Слепая зона		ACE252
Диапазон чувствительности		ACE257
Активный оптический сигнал		ACE258
Тип источника света		ACE259
Уровень фотобиологической безопасности		ACE262
Класс лазерной безопасности		ACE263
Функция коммутационного элемента		ACE253
Род тока		ACE601
Выходной интерфейс датчика		ACE254
Количество клемм подключения		ACE877
Степень защиты устройства (IP-код)		ACE218
Температура окружающего воздуха		ACE440
Класс защиты от поражения электрическим током		ACE249
Материал корпуса		ACE260

Окончание таблицы 39

Свойства каждого типа	Классификатор	Идентификатор свойств
Дополнительные функции		ACE256
Цепи управления и вспомогательные цепи	ACC016	
Номинальное рабочее напряжение		ACE455
Предел напряжения питания		ACE531
Номинальная частота		ACE532
Номинальный рабочий ток для цепей переменного тока		ACE533
Номинальный рабочий ток для цепей постоянного тока		ACE534
Остаточный ток		ACE537
Минимальный рабочий ток		ACE538
Падение напряжения		ACE539
Выход с защитой от перегрузки и короткого замыкания		ACE540
Соединительные элементы	ACC068	
Электрическое соединение датчика		ACE856
Длина кабеля		ACE857
Номинальное сечение проводника		ACE862
Материал оболочки кабеля		ACE859
Верификация	ACC070	
Сертификация		ACE902
Стандарты на продукцию		ACE901
Экологическая декларация		ACE903

7.6.9 Сенсорный выключатель типа D с подавлением фонового воздействия

Таблица 40 — Сенсорный выключатель типа D с подавлением фонового воздействия

Свойства каждого типа	Классификатор	Идентификатор свойств
Сенсорный выключатель типа D с подавлением фонового воздействия	ACC508	
Идентификация	ACC011	
Глобальный номер товарной позиции (GTIN)		ACE101
Наименование изготовителя		ACE102
Код изготовителя		ACE103
Группа продукции		ACE104
Наименование продукта		ACE105
Наименование поставщика		ACE106
Код поставщика		ACE107
Сайт с информацией о продукте		ACE108

Продолжение таблицы 40

Свойства каждого типа	Классификатор	Идентификатор свойств
Код ТН ВЭД		ACE109
Установка, монтаж, размеры	ACC066	
Ширина устройства		ACE802
Высота устройства		ACE801
Длина устройства		ACE803
Диаметр устройства		ACE810
Монтажное положение датчика		ACE811
Конструкция корпуса		ACE813
Общие технические характеристики	ACC012	
Номинальное расстояние дальности действия		ACE251
Слепая зона		ACE252
Диапазон чувствительности		ACE257
Активный оптический сигнал		ACE258
Тип источника света		ACE259
Уровень фотобиологической безопасности		ACE262
Класс лазерной безопасности		ACE263
Функция коммутационного элемента		ACE253
Род тока		ACE601
Выходной интерфейс датчика		ACE254
Количество клемм подключения		ACE877
Степень защиты устройства (IP-код)		ACE218
Температура окружающего воздуха		ACE440
Класс защиты от поражения электрическим током		ACE249
Материал корпуса		ACE260
Дополнительные функции		ACE256
Цепи управления и вспомогательные цепи	ACC016	
Номинальное рабочее напряжение		ACE455
Предел напряжения питания		ACE531
Номинальная частота		ACE532
Номинальный рабочий ток для цепей переменного тока		ACE533
Номинальный рабочий ток для цепей постоянного тока		ACE534
Остаточный ток		ACE537
Минимальный рабочий ток		ACE538
Падение напряжения		ACE539
Выход с защитой от перегрузки и короткого замыкания		ACE540

Окончание таблицы 40

Свойства каждого типа	Классификатор	Идентификатор свойств
Соединительные элементы	ACC068	
Электрическое соединение датчика		ACE856
Длина кабеля		ACE857
Номинальное сечение проводника		ACE862
Материал оболочки кабеля		ACE859
Верификация	ACC070	
Сертификация		ACE902
Стандарты на продукцию		ACE901
Экологическая декларация		ACE903

7.6.10 Контактный узел

Таблица 41 — Контактный узел

Свойства каждого типа	Классификатор	Идентификатор свойств
Контактный узел	ACC509	
Идентификация	ACC011	
Глобальный номер товарной позиции (GTIN)		ACE101
Наименование изготовителя		ACE102
Код изготовителя		ACE103
Группа продукции		ACE104
Наименование продукта		ACE105
Наименование поставщика		ACE106
Код поставщика		ACE107
Сайт с информацией о продукте		ACE108
Код ТН ВЭД		ACE109
Общие технические характеристики	ACC012	
Степень защиты клемм (IP-код)		ACE248
Тип связанного коммутационного устройства		ACE241
Цепи управления и вспомогательные цепи	ACC016	
Предел напряжения питания		ACE531
Номинальная частота		ACE532
Род тока		ACE601
Тип элемента контактного действия		ACE516
Количество нормально замкнутых контактов		ACE518
Количество нормально разомкнутых контактов		ACE519
Количество переключающих контактов		ACE520

Окончание таблицы 41

Свойства каждого типа	Классификатор	Идентификатор свойств
Номинальный рабочий ток, категория применения по *ГОСТ IEC 60947-1* AC-15, 230 В		ACE502
номинальный рабочий ток, категория применения по *ГОСТ IEC 60947-1* DC-13, 24 В		ACE503
Номинальные характеристики контактов для цепей переменного тока		ACE504
Номинальные характеристики контактов для цепей постоянного тока		ACE505
Минимальный номинальный рабочий ток контакта для слаботочных цепей постоянного тока		ACE506
Номинальное рабочее напряжение контакта для слаботочных цепей постоянного тока		ACE507
Количество электрических циклов оперирования		ACE517
Установка, монтаж и размеры	ACC066	
Монтаж дополнительного блока		ACE807
Ширина устройства		ACE802
Высота устройства		ACE801
Длина устройства		ACE803
Соединительные элементы	ACC068	
Зажим		ACE850
Верификация	ACC070	
Сертификация		ACE902
Стандарты на продукцию		ACE901
Экологическая декларация		ACE903

7.6.11 Контактное реле

Таблица 42 — Контактное реле

Свойства каждого типа	Классификатор	Идентификатор свойств
Контактное реле	ACC510	
Идентификация	ACC011	
Глобальный номер товарной позиции (GTIN)		ACE101
Наименование изготовителя		ACE102
Код изготовителя		ACE103
Группа продукции		ACE104
Наименование продукта		ACE105
Наименование поставщика		ACE106
Код поставщика		ACE107

Окончание таблицы 42

Свойства каждого типа	Классификатор	Идентификатор свойств
Сайт с информацией о продукте		ACE108
Код ТН ВЭД		ACE109
Общие технические характеристики	ACC012	
Степень защиты устройства (IP-код)		ACE218
Цепи управления и вспомогательные цепи	ACC016	
Количество нормально разомкнутых вспомогательных контактов		ACE511
Количество нормально замкнутых вспомогательных контактов		ACE508
Количество нормально разомкнутых контактов с опережающим замыканием		ACE513
Количество нормально замкнутых контактов с задержкой размыкания		ACE510
Номинальный рабочий ток, категория применения по *ГОСТ IEC 60947-1* AC-15, 230 В		ACE502
Номинальный рабочий ток, категория применения по *ГОСТ IEC 60947-1* AC-12		ACE501
Номинальный рабочий ток, категория применения по *ГОСТ IEC 60947-1* DC-13, 24 В		ACE503
Обозначение номинальных характеристик контакта для цепей переменного тока		ACE504
Номинальные характеристики контактов для цепей постоянного тока		ACE505
Минимальный номинальный рабочий ток контакта для слаботочных цепей постоянного тока		ACE506
Номинальное рабочее напряжение контакта для слаботочных цепей постоянного тока		ACE507
Установка, монтаж, размеры	ACC066	
Монтаж на стандартную рейку		ACE804
Высота устройства		ACE801
Ширина устройства		ACE802
Длина устройства		ACE803
Соединительные элементы	ACC068	
Зажим главной цепи		ACE852
Верификация	ACC070	
Сертификация		ACE902
Стандарты на продукцию		ACE901
Экологическая декларация		ACE903

7.6.12 Позиционный выключатель

Таблица 43 — Позиционный выключатель

Свойства каждого типа	Классификатор	Идентификатор свойств
Позиционный выключатель	ACC511	
Идентификация	ACC011	
Глобальный номер товарной позиции (GTIN)		ACE101
Наименование изготовителя		ACE102
Код изготовителя		ACE103
Группа продукции		ACE104
Наименование продукта		ACE105
Наименование поставщика		ACE106
Код поставщика		ACE107
Сайт с информацией о продукте		ACE108
Код ТН ВЭД		ACE109
Общие технические характеристики	ACC012	
Степень защиты устройства (IP-код)		ACE218
Степени защиты от наружного механического удара (Код IK)		ACE238
Температура окружающего воздуха		ACE440
Класс защиты от поражения электрическим током		ACE249
Материал корпуса		ACE260
Механическая прочность		ACE255
Блок устройства цепи управления	ACC017	
Движение органа управления		ACE641
Орган управления позиционного выключателя		ACE642
Естественное (прямое) движение размыкания контактного элемента		ACE655
Тип материала лицевой панели		ACE643
Материал наконечника органа управления		ACE644
Диаметр ролика		ACE654
Цепи управления и вспомогательные цепи	ACC016	
Номинальный рабочий ток, категория применения по *ГОСТ IEC 60947-1* AC-15, 230 В		ACE502
Номинальный рабочий ток, категория применения по *ГОСТ IEC 60947-1* DC-13, 24 В		ACE503
Номинальные характеристики контактов для цепей переменного тока		ACE504
Номинальные характеристики контактов для цепей постоянного тока		ACE505
Тип элемента контактного действия		ACE516
Количество нормально замкнутых контактов		ACE518

Окончание таблицы 43

Свойства каждого типа	Классификатор	Идентификатор свойств
Количество нормально разомкнутых контактов		ACE519
Количество переключающих контактов		ACE520
Количество нормально замкнутых контактов с задержкой размыкания		ACE510
Количество нормально разомкнутых контактов с опережающим замыканием		ACE513
Установка, монтаж, размеры	ACC066	
Высота устройства		ACE801
Ширина устройства		ACE802
Длина устройства		ACE803
Стандарт на корпус		ACE812
Соединительные элементы	ACC068	
Электрическое подключение датчика		ACE856
Количество кабельных вводов		ACE875
Размер кабельных вводов		ACE876
Съемный узел		ACE858
Верификация	ACC070	
Сертификация		ACE902
Стандарты на продукцию		ACE901
Экологическая декларация		ACE903

7.6.13 Поворотный концевой выключатель

На рассмотрении.

7.6.14 Выключатель с отдельным приводом

На рассмотрении.

7.6.15 Блокировка выключателя от многократных включений

На рассмотрении.

7.6.16 Шнурковый выключатель

Таблица 44 — Шнурковый выключатель

Свойства каждого типа	Классификатор	Идентификатор свойств
Шнурковый выключатель	ACC515	
Идентификация	ACC011	
Глобальный номер товарной позиции (GTIN)		ACE101
Наименование изготовителя		ACE102
Код изготовителя		ACE103
Группа продукции		ACE104
Наименование продукта		ACE105
Наименование поставщика		ACE106
Код поставщика		ACE107

Окончание таблицы 44

Свойства каждого типа	Классификатор	Идентификатор свойств
Сайт с информацией о продукте		ACE108
Код ТН ВЭД		ACE109
Общие технические характеристики	ACC012	
Степень защиты устройства (IP-код)		ACE218
Степени защиты от наружного механического удара (Код IK)		ACE238
Температура окружающего воздуха		ACE440
Класс защиты от поражения электрическим током		ACE249
Материал корпуса		ACE260
Механическая прочность		ACE255
Блок устройства цепи управления	ACC017	
Длина троса органа управления		ACE217
Цепи управления и вспомогательные цепи	ACC016	
Пригоден для использования в функции управления безопасностью		ACE523
Номинальный рабочий ток, категория применения по *ГОСТ IEC 60947-1* AC-15, 230 В		ACE502
Номинальный рабочий ток, категория применения по *ГОСТ IEC 60947-1* DC-13, 24 В		ACE503
Номинальные характеристики контактов для цепей переменного тока		ACE504
Номинальные характеристики контактов для цепей постоянного тока		ACE505
Количество нормально-замкнутых контактов		ACE518
Количество нормально-разомкнутых контактов		ACE519
Количество переключающих контактов		ACE520
Установка, монтаж, размеры	ACC066	
Высота устройства		ACE801
Ширина устройства		ACE802
Длина устройства		ACE803
Соединительные элементы	ACC068	
Зажим		ACE850
Количество кабельных вводов		ACE875
Размер кабельных вводов		ACE876
Верификация	ACC070	
Сертификация		ACE902
Стандарты на продукцию		ACE901
Экологическая декларация		ACE903

7.6.17 Шарнирный выключатель

На рассмотрении.

7.6.18 Кнопочный выключатель

Таблица 45 — Кнопочный выключатель

Свойства каждого типа	Классификатор	Идентификатор свойств
Кнопочный выключатель	ACC517	
Идентификация	ACC011	
Глобальный номер товарной позиции (GTIN)		ACE101
Наименование изготовителя		ACE102
Код изготовителя		ACE103
Группа продукции		ACE104
Наименование продукта		ACE105
Наименование поставщика		ACE106
Код поставщика		ACE107
Сайт с информацией о продукте		ACE108
Код ТН ВЭД		ACE109
Общие технические характеристики	ACC012	
Степень защиты передней панели		ACE247
Степень защиты клемм (IP-код)		ACE248
Степени защиты от наружного механического удара (Код IK)		ACE238
Температура окружающего воздуха		ACE440
Блок устройства цепи управления	ACC017	
Количество органов управления		ACE635
Цвет органа управления		ACE625
Тип возврата органа управления		ACE621
Способ монтажа кнопки		ACE622
Форма лицевой части органа управления		ACE623
Ширина органа управления		ACE645
Размер монтажного отверстия		ACE626
Материал арматуры		ACE627
Цвет арматуры		ACE628
Способ разблокировки		ACE629
Маркировка		ACE636
Возможность подсветки		ACE632
Индикаторный блок управления аппаратом	ACC018	
Тип лампы		ACE633
Тип цоколя лампы		ACE650
Наличие лампы		ACE651

Окончание таблицы 45

Свойства каждого типа	Классификатор	Идентификатор свойств
Со встроенным светодиодом (LED)		ACE653
Мигающий режим		ACE638
Предел напряжения питания		ACE531
Номинальная частота		ACE532
Род тока		ACE601
Световой индикатор со встроенным устройством понижения напряжения		ACE536
Цепи управления и вспомогательные цепи	ACC016	
Тип элемента контактного действия		ACE516
Количество нормально замкнутых контактов		ACE518
Количество нормально разомкнутых контактов		ACE519
Количество переключающих контактов		ACE520
Номинальный рабочий ток, категория применения по *ГОСТ IEC 60947-1* AC-15, 230 В		ACE502
Номинальный рабочий ток, категория применения по *ГОСТ IEC 60947-1* AC-14, 230 В		ACE541
Номинальный рабочий ток, категория применения по *ГОСТ IEC 60947-1* DC-13, 24 В		ACE503
Номинальные характеристики контактов для цепей переменного тока		ACE504
Номинальные характеристики контактов для цепей постоянного тока		ACE505
Минимальный номинальный рабочий ток контакта для слаботочных цепей постоянного тока.		ACE506
Номинальное рабочее напряжение контакта для слаботочных цепей постоянного тока.		ACE507
Количество электрических циклов оперирования		ACE517
Установка, монтаж, размеры	ACC066	
Высота устройства		ACE801
Ширина устройства		ACE802
Длина устройства		ACE803
Соединительные элементы	ACC068	
Зажим		ACE850
Верификация	ACC070	
Сертификация		ACE902
Стандарты на продукцию		ACE901
Экологическая декларация		ACE903

7.6.19 Кнопка поворотно-нажимная

Таблица 46 — Кнопка поворотно-нажимная

Свойства каждого типа	Классификатор	Идентификатор свойств
Кнопка поворотно-нажимная	ACC518	
Идентификация	ACC011	
Глобальный номер товарной позиции (GTIN)		ACE101
Наименование изготовителя		ACE102
Код изготовителя		ACE103
Группа продукции		ACE104
Наименование продукта		ACE105
Наименование поставщика		ACE106
Код поставщика		ACE107
Сайт с информацией о продукте		ACE108
Код ТН ВЭД		ACE109
Общие технические характеристики	ACC012	
Степень защиты передней панели		ACE247
Степень защиты клемм (IP-код)		ACE248
Степени защиты от наружного механического удара (Код IK)		ACE238
Температура окружающего воздуха		ACE440
Блок устройства цепи управления	ACC017	
Орган управления		ACE214
Количество выбираемых положений		ACE624
Тип возврата органа управления		ACE621
Положение извлечения ключа		ACE634
Форма лицевой части органа управления		ACE623
Цвет органа управления		ACE625
Размер монтажного отверстия		ACE626
Материал арматуры		ACE627
Цвет арматуры		ACE628
Маркировка		ACE636
Возможность подсветки		ACE632
Индикаторный блок управления аппаратом	ACC018	
Тип лампы		ACE633
Тип цоколя лампы		ACE650
Наличие лампы		ACE651
Со встроенным светодиодом (LED)		ACE653
Мигающий режим		ACE638

Окончание таблицы 46

Свойства каждого типа	Классификатор	Идентификатор свойств
Предел напряжения питания		ACE531
Номинальная частота		ACE532
Род тока		ACE601
Световой индикатор со встроенным устройством понижения напряжения		ACE536
Цепи управления и вспомогательные цепи	ACC016	
Тип элемента контактного зависимого действия		Тип элемента контактного зависимого действия
Количество нормально замкнутых контактов		ACE518
Количество нормально разомкнутых контактов		ACE519
Количество переключающих контактов		ACE520
Номинальный рабочий ток, категория применения по *ГОСТ IEC 60947-1* AC-15, 230 В		ACE502
Номинальный рабочий ток, категория применения по *ГОСТ IEC 60947-1* DC-13, 24 В		ACE503
Номинальные характеристики контактов для цепей переменного тока		ACE504
Номинальные характеристики контактов для цепей постоянного тока		ACE505
Минимальный номинальный рабочий ток контакта для слаботочных цепей постоянного тока		ACE506
Номинальное рабочее напряжение контакта для слаботочных цепей постоянного тока		ACE507
Количество электрических циклов оперирования		ACE517
Установка, монтаж, размеры	ACC066	
Высота устройства		ACE801
Ширина устройства		ACE802
Длина устройства		ACE803
Соединительные элементы	ACC068	
Зажим		ACE850
Верификация	ACC070	
Сертификация		ACE902
Стандарты на продукцию		ACE901
Экологическая декларация		ACE903

7.6.20 Орган управления поворотной кнопки

Таблица 47 — Орган управления поворотной кнопки

Свойства каждого типа	Классификатор	Идентификатор свойств
Орган управления поворотной кнопки	ACC519	
Идентификация	ACC011	
Глобальный номер товарной позиции (GTIN)		ACE101
Наименование изготовителя		ACE102
Код изготовителя		ACE103
Группа продукции		ACE104
Наименование продукта		ACE105
Наименование поставщика		ACE106
Код поставщика		ACE107
Сайт с информацией о продукте		ACE108
Код ТН ВЭД		ACE109
Общие технические характеристики	ACC012	
Степень защиты передней панели		ACE247
Степени защиты от наружного механического удара (Код IK)		ACE238
Температура окружающего воздуха		ACE440
Блок устройства цепи управления	ACC017	
Орган управления		ACE214
Количество выбираемых положений		ACE624
Тип возврата органа управления		ACE621
Положение извлечения ключа		ACE634
Форма лицевой части органа управления		ACE623
Цвет органа управления		ACE625
Размер монтажного отверстия		ACE626
Материал арматуры		ACE627
Цвет арматуры		ACE628
Маркировка		ACE636
Возможность подсветки		ACE632
Установка, монтаж, размеры	ACC066	
Высота устройства		ACE801
Ширина устройства		ACE802
Длина устройства		ACE803
Верификация	ACC070	
Сертификация		ACE902
Стандарты на продукцию		ACE901
Экологическая декларация		ACE903

7.6.21 Аппарат для цепей управления с направляющей тягой

Таблица 48 — Аппарат для цепей управления с направляющей тягой

Свойства каждого типа	Классификатор	Идентификатор свойств
Аппарат для цепей управления с направляющей тягой	ACC520	
Идентификация	ACC011	
Глобальный номер товарной позиции (GTIN)		ACE101
Наименование изготовителя		ACE102
Код изготовителя		ACE103
Группа продукции		ACE104
Наименование продукта		ACE105
Наименование поставщика		ACE106
Код поставщика		ACE107
Сайт с информацией о продукте		ACE108
Код ТН ВЭД		ACE109
Общие технические характеристики	ACC012	
Степень защиты устройства (IP-код)		ACE218
Степени защиты от наружного механического удара (Код IK)		ACE238
Температура окружающего воздуха		ACE440
Класс защиты от поражения электрическим током		ACE249
Материал корпуса		ACE260
Обеспечение блокировки		ACE243
Цепи управления и вспомогательные цепи	ACC016	
Номинальный рабочий ток, категория применения по *ГОСТ IEC 60947-1* AC-15, 230 В		ACE502
Номинальный рабочий ток, категория применения по *ГОСТ IEC 60947-1* DC-13, 24 В		ACE503
Номинальные характеристики контактов для цепей переменного тока		ACE504
Номинальные характеристики контактов для цепей постоянного тока		ACE505
Количество нормально замкнутых контактов		ACE518
Количество нормально разомкнутых контактов		ACE519
Количество переключающих контактов		ACE520
Минимальный номинальный рабочий ток контакта для слаботочных цепей постоянного тока.		ACE506
Номинальное рабочее напряжение контакта для слаботочных цепей постоянного тока.		ACE507
Количество электрических циклов оперирования		ACE517

Окончание таблицы 48

Свойства каждого типа	Классификатор	Идентификатор свойств
Блок устройства цепи управления	ACC017	
Тип возврата органа управления		ACE621
Количество выбираемых положений		ACE624
Количество направлений срабатывания		ACE657
Размер монтажного отверстия		ACE626
Материал арматуры		ACE627
Цвет арматуры		ACE628
Установка, монтаж, размеры	ACC066	
Высота устройства		ACE801
Ширина устройства		ACE802
Длина устройства		ACE803
Соединительные элементы	ACC068	
Зажим		ACE850
Верификация	ACC070	
Сертификация		ACE902
Стандарты на продукцию		ACE901
Экологическая декларация		ACE903

7.6.22 Педальный выключатель

Таблица 49 — Педальный выключатель

Свойства каждого типа	Классификатор	Идентификатор свойств
Педальный выключатель	ACC521	
Идентификация	ACC011	
Глобальный номер товарной позиции (GTIN)		ACE101
Наименование изготовителя		ACE102
Код изготовителя		ACE103
Группа продукции		ACE104
Наименование продукта		ACE105
Наименование поставщика		ACE106
Код поставщика		ACE107
Сайт с информацией о продукте		ACE108
Код ТН ВЭД		ACE109
Общие технические характеристики	ACC012	
Степень защиты устройства (IP-код)		ACE218
Степени защиты от наружного механического удара (Код IK)		ACE238

Окончание таблицы 49

Свойства каждого типа	Классификатор	Идентификатор свойств
Температура окружающего воздуха		ACE440
Класс защиты от поражения электрическим током		ACE249
Материал корпуса		ACE260
Механическая прочность		ACE255
Цвет корпуса		ACE637
Обеспечение блокировки		ACE243
Цепи управления и вспомогательные цепи	ACC016	
Количество фиксированных положений педали		ACE524
Пригоден для использования в функции управления безопасностью		ACE523
Номинальный рабочий ток, категория применения по *ГОСТ IEC 60947-1* AC-15, 230 В		ACE502
Номинальный рабочий ток, категория применения по *ГОСТ IEC 60947-1* DC-13, 24 В		ACE503
Номинальные характеристики контактов для цепей переменного тока		ACE504
Номинальные характеристики контактов для цепей постоянного тока		ACE505
Количество нормально замкнутых контактов		ACE518
Количество нормально разомкнутых контактов		ACE519
Количество переключающих контактов		ACE520
Тип аналогового выхода		ACE544
Установка, монтаж, размеры	ACC066	
Защитный кожух		ACE816
Высота устройства		ACE801
Ширина устройства		ACE802
Длина устройства		ACE803
Соединительные элементы	ACC068	
Зажим		ACE850
Количество кабельных вводов		ACE875
Размер кабельных вводов		ACE876
Верификация	ACC070	
Сертификация		ACE902
Стандарты на продукцию		ACE901
Экологическая декларация		ACE903

7.6.23 Кнопка аварийной остановки

Таблица 50 — Кнопка аварийной остановки

Свойства каждого типа	Классификатор	Идентификатор свойств
Кнопка аварийной остановки	ACC522	
Идентификация	ACC011	
Глобальный номер товарной позиции (GTIN)		ACE101
Наименование изготовителя		ACE102
Код изготовителя		ACE103
Группа продукции		ACE104
Наименование продукта		ACE105
Наименование поставщика		ACE106
Код поставщика		ACE107
Сайт с информацией о продукте		ACE108
Код ТН ВЭД		ACE109
Общие технические характеристики	ACC012	
Степени защиты от наружного механического удара (Код IK)		ACE238
Степень защиты передней панели		ACE247
Степень защиты клемм (IP-код)		ACE248
Температура окружающего воздуха		ACE440
Блок устройства цепи управления	ACC017	
Форма лицевой части органа управления		ACE623
Цвет органа управления		ACE625
Размер монтажного отверстия		ACE626
Материал арматуры		ACE627
Цвет арматуры		ACE628
Способ разблокировки		ACE629
Маркировка		ACE636
Возможность подсветки		ACE632
Индикаторный блок управления аппаратом	ACC018	
Тип лампы		ACE633
Тип цоколя лампы		ACE650
Наличие лампы		ACE651
Со встроенным светодиодом (LED)		ACE653
Мигающий режим		ACE638
Предел напряжения питания		ACE531
Номинальная частота		ACE532
Род тока		ACE601

Окончание таблицы 50

Свойства каждого типа	Классификатор	Идентификатор свойств
Световой индикатор со встроенным устройством понижения напряжения		ACE536
Цепи управления и вспомогательные цепи	ACC016	
Пригоден для использования в функции управления безопасностью		ACE523
Тип элемента контактного действия		ACE516
Количество нормально замкнутых контактов		ACE518
Количество нормально разомкнутых контактов		ACE519
Количество переключающих контактов		ACE520
Номинальный рабочий ток, категория применения по *ГОСТ IEC 60947-1* AC-15, 230 В		ACE502
номинальный рабочий ток, категория применения по *ГОСТ IEC 60947-1* DC-13, 24 В		ACE503
Номинальные характеристики контактов для цепей переменного тока		ACE504
Номинальные характеристики контактов для цепей постоянного тока		ACE505
Количество электрических циклов оперирования		ACE517
Установка, монтаж, размеры	ACC066	
Высота устройства		ACE801
Ширина устройства		ACE802
Длина устройства		ACE803
Соединительные элементы	ACC068	
Зажим		ACE850
Верификация	ACC070	
Сертификация		ACE902
Стандарты на продукцию		ACE901
Экологическая декларация		ACE903

7.6.24 Световой индикатор

Таблица 51 — Световой индикатор

Свойства каждого типа	Классификатор	Идентификатор свойств
Световой индикатор	ACC523	
Идентификация	ACC011	
Глобальный номер товарной позиции (GTIN)		ACE101
Наименование изготовителя		ACE102
Код изготовителя		ACE103

Продолжение таблицы 51

Свойства каждого типа	Классификатор	Идентификатор свойств
Группа продукции		ACE104
Наименование продукта		ACE105
Наименование поставщика		ACE106
Код поставщика		ACE107
Сайт с информацией о продукте		ACE108
Код ТН ВЭД		ACE109
Общие технические характеристики	ACC012	
Степени защиты от наружного механического удара (Код IK)		ACE238
Степень защиты передней панели		ACE247
Степень защиты клемм (IP-код)		ACE248
Температура окружающего воздуха		ACE440
Блок устройства цепи управления	ACC017	
Цвет линзы		ACE630
Форма передней поверхности линзы		ACE652
Способ крепления линзы		ACE631
Размер монтажного отверстия		ACE626
Материал арматуры		ACE627
Цвет арматуры		ACE628
Маркировка		ACE636
Индикаторный блок управления аппаратом	ACC018	
Тип лампы		ACE633
Тип цоколя лампы		ACE650
Наличие лампы		ACE651
Со встроенным светодиодом (LED)		ACE653
Мигающий режим		ACE638
Предел напряжения питания		ACE531
Номинальная частота		ACE532
Род тока		ACE601
Световой индикатор со встроенным устройством понижения напряжения		ACE536
Установка, монтаж, размеры	ACC066	
Высота устройства		ACE801
Ширина устройства		ACE802
Длина устройства		ACE803
Соединительные элементы	ACC068	
Зажим		ACE850

Окончание таблицы 51

Свойства каждого типа	Классификатор	Идентификатор свойств
Верификация	ACC070	
Сертификация		ACE902
Стандарты на продукцию		ACE901
Экологическая декларация		ACE903

7.6.25 Индикаторная стойка

Таблица 52 — Индикаторная стойка

Свойства каждого типа	Классификатор	Идентификатор свойств
Индикаторная стойка	ACC524	
Идентификация	ACC011	
Глобальный номер товарной позиции (GTIN)		ACE101
Наименование изготовителя		ACE102
Код изготовителя		ACE103
Группа продукции		ACE104
Наименование продукта		ACE105
Наименование поставщика		ACE106
Код поставщика		ACE107
Сайт с информацией о продукте		ACE108
Код ТН ВЭД		ACE109
Общие технические характеристики	ACC012	
Количество индикаторных ламп		ACE649
Устройство звуковой сигнализации		ACE639
Уровень звукового давления		ACE640
Диаметр устройства		ACE810
Цветовая конфигурация индикаторной стойки		ACE646
Материал корпуса		ACE260
Цвет корпуса		ACE637
Степень защиты устройства (IP-код)		ACE218
Температура окружающего воздуха		ACE440
Индикаторный блок управления аппаратом	ACC018	
Тип лампы		ACE633
Наличие лампы		ACE651
Мигающий режим		ACE638
Предел напряжения питания		ACE531
Номинальная частота		ACE532

Окончание таблицы 52

Свойства каждого типа	Классификатор	Идентификатор свойств
Род тока		ACE601
Установка, монтаж, размеры	ACC066	
Высота устройства		ACE801
Ширина устройства		ACE802
Длина устройства		ACE803
Соединительные элементы	ACC068	
Зажим		ACE850
Верификация	ACC070	
Сертификация		ACE902
Стандарты на продукцию		ACE901
Экологическая декларация		ACE903

7.6.26 Орган управления кнопочным выключателем

Таблица 53 — Орган управления кнопочным выключателем

Свойства каждого типа	Классификатор	Идентификатор свойств
Орган управления кнопочным выключателем	ACC525	
Идентификация	ACC011	
Глобальный номер товарной позиции (GTIN)		ACE101
Наименование изготовителя		ACE102
Код изготовителя		ACE103
Группа продукции		ACE104
Наименование продукта		ACE105
Наименование поставщика		ACE106
Код поставщика		ACE107
Сайт с информацией о продукте		ACE108
Код ТН ВЭД		ACE109
Общие технические характеристики	ACC012	
Степень защиты передней панели		ACE247
Степени защиты от наружного механического удара (Код IK)		ACE238
Температура окружающего воздуха		ACE440
Блок устройства цепи управления	ACC017	
Количество органов управления		ACE635
Цвет органа управления		ACE625
Тип возврата органа управления		ACE621
Способ монтажа кнопки		ACE622

Окончание таблицы 53

Свойства каждого типа	Классификатор	Идентификатор свойств
Форма лицевой части органа управления		ACE623
Ширина органа управления		ACE645
Размер монтажного отверстия		ACE626
Материал арматуры		ACE627
Цвет арматуры		ACE628
Способ разблокировки		Способ разблокировки
Маркировка		ACE636
Возможность подсветки		ACE632
Установка, монтаж, размеры	ACC066	
Высота устройства		ACE801
Ширина устройства		ACE802
Длина устройства		ACE803
Верификация	ACC070	
Сертификация		ACE902
Стандарты на продукцию		ACE901
Экологическая декларация		ACE903

7.6.27 Блок контактов цепи управления

Таблица 54 — Блок контактов цепи управления

Свойства каждого типа	Классификатор	Идентификатор свойств
Блок контактов цепи управления	ACC526	
Идентификация	ACC011	
Глобальный номер товарной позиции (GTIN)		ACE101
Наименование изготовителя		ACE102
Код изготовителя		ACE103
Группа продукции		ACE104
Наименование продукта		ACE105
Наименование поставщика		ACE106
Код поставщика		ACE107
Сайт с информацией о продукте		ACE108
Код ТН ВЭД		ACE109
Общие технические характеристики	ACC012	
Степень защиты клемм (IP-код)		ACE248
Цепи управления и вспомогательные цепи	ACC016	
Предел напряжения питания		ACE531

Окончание таблицы 54

Свойства каждого типа	Классификатор	Идентификатор свойств
Номинальная частота		ACE532
Род тока		ACE601
Тип элемента контактного действия		ACE516
Количество нормально замкнутых контактов		ACE518
Количество нормально разомкнутых контактов		ACE519
Количество переключающих контактов		ACE520
Номинальный рабочий ток, категория применения по *ГОСТ IEC 60947-1* AC-15, 230 В		ACE502
Номинальный рабочий ток, категория применения по *ГОСТ IEC 60947-1* DC-13, 24 В		ACE503
Номинальные характеристики контактов для цепей переменного тока		ACE504
Номинальные характеристики контактов для цепей постоянного тока		ACE505
Минимальный номинальный рабочий ток контакта для слаботочных цепей постоянного тока		ACE506
Номинальное рабочее напряжение контакта для слаботочных цепей постоянного тока		ACE507
Количество электрических циклов оперирования		ACE517
Установка, монтаж, размеры	ACC066	
Высота устройства		ACE801
Ширина устройства		ACE802
Длина устройства		ACE803
Соединительные элементы	ACC068	
Зажим		ACE850
Верификация	ACC070	
Сертификация		ACE902
Стандарты на продукцию		ACE901
Экологическая декларация		ACE903

7.6.28 Орган управления устройства аварийной остановки

Таблица 55 — Орган управления устройства аварийной остановки

Свойства каждого типа	Классификатор	Идентификатор свойств
Орган управления устройства аварийной остановки	ACC527	
Идентификация	ACC011	
Глобальный номер товарной позиции (GTIN)		ACE101
Наименование изготовителя		ACE102

Окончание таблицы 55

Свойства каждого типа	Классификатор	Идентификатор свойств
Код изготовителя		ACE103
Группа продукции		ACE104
Наименование продукта		ACE105
Наименование поставщика		ACE106
Код поставщика		ACE107
Сайт с информацией о продукте		ACE108
Код ТН ВЭД		ACE109
Общие технические характеристики	ACC012	
Степень защиты передней панели		ACE247
Степени защиты от наружного механического удара (Код IK)		ACE238
Температура окружающего воздуха		ACE440
Блок устройства цепи управления	ACC017	
Форма лицевой части органа управления		ACE623
Цвет органа управления		ACE625
Размер монтажного отверстия		ACE626
Материал арматуры		ACE627
Цвет арматуры		ACE628
Способ разблокировки		ACE629
Маркировка		ACE636
Возможность подсветки		ACE632
Установка, монтаж, размеры	ACC066	
Высота устройства		ACE801
Ширина устройства		ACE802
Длина устройства		ACE803
Верификация	ACC070	
Сертификация		ACE902
Стандарты на продукцию		ACE901
Экологическая декларация		ACE903

7.6.29 Модуль для индикаторной стойки

Таблица 56 — Модуль для индикаторной стойки

Свойства каждого типа	Классификатор	Идентификатор свойств
Модуль для индикаторной стойки	ACC528	
Идентификация	ACC011	
Глобальный номер товарной позиции (GTIN)		ACE101

Окончание таблицы 56

Свойства каждого типа	Классификатор	Идентификатор свойств
Наименование изготовителя		ACE102
Код изготовителя		ACE103
Группа продукции		ACE104
Наименование продукта		ACE105
Наименование поставщика		ACE106
Код поставщика		ACE107
Сайт с информацией о продукте		ACE108
Код ТН ВЭД		ACE109
Общие технические характеристики	ACC012	
Устройство звуковой сигнализации		ACE639
Уровень звукового давления		ACE640
Диаметр устройства		ACE810
Цвет линзы		ACE630
Материал корпуса		ACE260
Цвет корпуса		ACE637
Степень защиты устройства (IP-код)		ACE218
Температура окружающего воздуха		ACE440
Индикаторный блок управления аппаратом	ACC018	
Тип лампы		ACE633
Наличие лампы		ACE651
Мигающий режим		ACE638
Предел напряжения питания		ACE531
Номинальная частота		ACE532
Род тока		ACE601
Установка, монтаж, размеры	ACC066	
Высота устройства		ACE801
Ширина устройства		ACE802
Длина устройства		ACE803
Соединительные элементы	ACC068	
Зажим		ACE850
Верификация	ACC070	
Сертификация		ACE902
Стандарты на продукцию		ACE901
Экологическая декларация		ACE903

7.6.30 Рефлектор

Таблица 57 — Рефлектор

Свойства каждого типа	Классификатор	Идентификатор свойств
Рефлектор	ACC529	
Идентификация	ACC011	
Глобальный номер товарной позиции (GTIN)		ACE101
Наименование изготовителя		ACE102
Код изготовителя		ACE103
Группа продукции		ACE104
Наименование продукта		ACE105
Наименование поставщика		ACE106
Код поставщика		ACE107
Сайт с информацией о продукте		ACE108
Код ТН ВЭД		ACE109
Установка, монтаж, размеры	ACC066	
Ширина устройства		ACE802
Длина устройства		ACE803
Диаметр устройства		ACE810
Конструкция корпуса		ACE813
Монтаж пластины		ACE818

7.6.31 Лампа для устройства управления

Таблица 58 — Лампа для устройства управления

Свойства каждого типа	Классификатор	Идентификатор свойств
Лампа для устройства управления	ACC530	
Идентификация	ACC011	
Глобальный номер товарной позиции (GTIN)		ACE101
Наименование изготовителя		ACE102
Код изготовителя		ACE103
Группа продукции		ACE104
Наименование продукта		ACE105
Наименование поставщика		ACE106
Код поставщика		ACE107
Сайт с информацией о продукте		ACE108
Код ТН ВЭД		ACE109
Общие технические характеристики	ACC012	
Температура окружающего воздуха		ACE440

Окончание таблицы 58

Свойства каждого типа	Классификатор	Идентификатор свойств
Тип лампы		ACE633
Тип цоколя лампы		ACE650
Цвет свечения лампы		ACE279
Тип связанного коммутационного устройства		ACE241
Цепи управления и вспомогательные цепи	ACC016	
Потребляемая мощность лампы		ACE545
Предел напряжения питания		ACE531
Установка, монтаж, размеры	ACC066	
Длина устройства		ACE803
Верификация	ACC070	
Сертификация		ACE902
Стандарты на продукцию		ACE901
Экологическая декларация		ACE903

7.6.32 Биркодержатель для выключателя и/или светового индикатора

Таблица 59 — Биркодержатель для выключателя и/или светового индикатора

Свойства каждого типа	Классификатор	Идентификатор свойств
Биркодержатель для выключателя и/или светового индикатора	ACC531	
Идентификация	ACC011	
Глобальный номер товарной позиции (GTIN)		ACE101
Наименование изготовителя		ACE102
Код изготовителя		ACE103
Группа продукции		ACE104
Наименование продукта		ACE105
Наименование поставщика		ACE106
Код поставщика		ACE107
Сайт с информацией о продукте		ACE108
Код ТН ВЭД		ACE109
Общие технические характеристики	ACC012	
Форма передней части опоры		ACE280
Цвет аксессуара		ACE281
Высота выемки		ACE282
Ширина выемки		ACE283
Тип связанного коммутационного устройства		ACE241

Окончание таблицы 59

Свойства каждого типа	Классификатор	Идентификатор свойств
Установка, монтаж, размеры	ACC066	
Высота устройства		ACE801
Ширина устройства		ACE802
Длина устройства		ACE803
Верификация	ACC070	
Сертификация		ACE902
Стандарты на продукцию		ACE901
Экологическая декларация		ACE903

7.6.33 Этикетка для устройств управления

Таблица 60 — Этикетка для устройств управления

Свойства каждого типа	Классификатор	Идентификатор свойств
Этикетка для устройств управления	ACC532	
Идентификация	ACC011	
Глобальный номер товарной позиции (GTIN)		ACE101
Наименование изготовителя		ACE102
Код изготовителя		ACE103
Группа продукции		ACE104
Наименование продукта		ACE105
Наименование поставщика		ACE106
Код поставщика		ACE107
Сайт с информацией о продукте		ACE108
Код ТН ВЭД		ACE109
Общие технические характеристики	ACC012	
Форма передней части опоры		ACE280
Цвет аксессуара		ACE281
Маркировка		ACE636
Установка, монтаж, размеры	ACC066	
Высота устройства		ACE801
Ширина устройства		ACE802
Длина устройства		ACE803
Верификация	ACC070	
Сертификация		ACE902
Стандарты на продукцию		ACE901
Экологическая декларация		ACE903

7.6.34 Защитная крышка

Таблица 61 — Защитная крышка

Свойства каждого типа	Классификатор	Идентификатор свойств
Защитная крышка	ACC533	
Идентификация	ACC011	
Глобальный номер товарной позиции (GTIN)		ACE101
Наименование изготовителя		ACE102
Код изготовителя		ACE103
Группа продукции		ACE104
Наименование продукта		ACE105
Наименование поставщика		ACE106
Код поставщика		ACE107
Сайт с информацией о продукте		ACE108
Код ТН ВЭД		ACE109
Общие технические характеристики	ACC012	
Степень защиты устройства (IP-код)		ACE218
Цвет защитной крышки		ACE286
Материал защитной крышки		ACE287
Тип связанного коммутационного устройства		ACE241
Установка, монтаж, размеры	ACC066	
Высота устройства		ACE801
Ширина устройства		ACE802
Длина устройства		ACE803
Верификация	ACC070	
Сертификация		ACE902
Стандарты на продукцию		ACE901
Экологическая декларация		ACE903

7.6.35 Пневматический блок вспомогательных контактов с выдержкой времени

Таблица 62 — Пневматический блок вспомогательных контактов с выдержкой времени

Свойства каждого типа	Классификатор	Идентификатор свойств
Пневматический блок вспомогательных контактов с выдержкой времени	ACC534	
Идентификация	ACC011	
Глобальный номер товарной позиции (GTIN)		ACE101
Наименование изготовителя		ACE102
Код изготовителя		ACE103

Окончание таблицы 62

Свойства каждого типа	Классификатор	Идентификатор свойств
Группа продукции		ACE104
Наименование продукта		ACE105
Наименование поставщика		ACE106
Код поставщика		ACE107
Сайт с информацией о продукте		ACE108
Код ТН ВЭД		ACE109
Общие технические характеристики	ACC012	
Степень защиты устройства (IP-код)		ACE218
Тип связанного коммутационного устройства		ACE241
Тип выдержки времени		ACE276
Механическая прочность		ACE255
Цепи управления и вспомогательные цепи	ACC016	
Количество нормально разомкнутых вспомогательных контактов		ACE511
Количество нормально замкнутых вспомогательных контактов		ACE508
Диапазон настройки выдержки времени		ACE546
Количество электрических циклов оперирования		ACE517
Номинальное рабочее напряжение		ACE455
Род тока		ACE601
Соединительные элементы	ACC068	
Зажим вспомогательных и/или цепей управления		ACE854
Установка, монтаж, размеры	ACC066	
Высота устройства		ACE801
Ширина устройства		ACE802
Длина устройства		ACE803
Верификация	ACC070	
Сертификация		ACE902
Стандарты на продукцию		ACE901
Экологическая декларация		ACE903

7.6.36 Электронный блок вспомогательных контактов с выдержкой времени

Таблица 63 — Электронный блок вспомогательных контактов с выдержкой времени

Свойства каждого типа	Классификатор	Идентификатор свойств
Электронный блок вспомогательных контактов с выдержкой времени	ACC535	
Идентификация	ACC011	
Глобальный номер товарной позиции (GTIN)		ACE101
Наименование изготовителя		ACE102
Код изготовителя		ACE103
Группа продукции		ACE104
Наименование продукта		ACE105
Наименование поставщика		ACE106
Код поставщика		ACE107
Сайт с информацией о продукте		ACE108
Код ТН ВЭД		ACE109
Общие технические характеристики	ACC012	
Степень защиты устройства (IP-код)		ACE218
Тип связанного коммутационного устройства		ACE241
Тип выдержки времени		ACE276
Цепи управления и вспомогательные цепи	ACC016	
Диапазон настройки выдержки времени		ACE546
Номинальное рабочее напряжение		ACE455
Род тока		ACE601
Соединительные элементы	ACC068	
Зажим вспомогательных и/или цепей управления		ACE854
Установка, монтаж, размеры	ACC066	
Высота устройства		ACE801
Ширина устройства		ACE802
Длина устройства		ACE803
Верификация	ACC070	
Сертификация		ACE902
Стандарты на продукцию		ACE901
Экологическая декларация		ACE903

7.6.37 Реле времени

Таблица 64 — Реле времени

Свойства каждого типа	Классификатор	Идентификатор свойств
Реле времени	ACC536	
Идентификация	ACC011	
Глобальный номер товарной позиции (GTIN)		ACE101
Наименование изготовителя		ACE102
Код изготовителя		ACE103
Группа продукции		ACE104
Наименование продукта		ACE105
Наименование поставщика		ACE106
Код поставщика		ACE107
Сайт с информацией о продукте		ACE108
Код ТН ВЭД		ACE109
Общие технические характеристики	ACC012	
Степень защиты устройства (IP-код)		ACE218
Функция выдержки времени		ACE277
Цепи управления и вспомогательные цепи	ACC016	
Триггерный вход		ACE548
Триггерный фронт		ACE547
Диапазон настройки выдержки времени		ACE546
Количество нормально разомкнутых вспомогательных контактов		ACE511
Количество нормально замкнутых вспомогательных контактов		ACE508
Количество переключающих контактов		ACE520
Наличие полупроводникового выхода		ACE525
Номинальное напряжение переменного тока, 50 Гц		ACE602
Номинальное напряжение переменного тока, 60 Гц		ACE604
Номинальное напряжение постоянного тока		ACE606
Соединительные элементы	ACC068	
Зажим вспомогательных и/или цепей управления		ACE854
Установка, монтаж, размеры	ACC066	
Высота устройства		ACE801
Ширина устройства		ACE802
Длина устройства		ACE803
Верификация	ACC070	
Сертификация		ACE902
Стандарты на продукцию		ACE901
Экологическая декларация		ACE903

7.6.38 Датчик угла поворота

Таблица 65 — Датчик угла поворота

Свойства каждого типа	Классификатор	Идентификатор свойств
Датчик угла поворота	ACC540	
Идентификация	ACC011	
Глобальный номер товарной позиции (GTIN)		ACE101
Наименование изготовителя		ACE102
Код изготовителя		ACE103
Группа продукции		ACE104
Наименование продукта		ACE105
Наименование поставщика		ACE106
Код поставщика		ACE107
Сайт с информацией о продукте		ACE108
Код ТН ВЭД		ACE109
Общие технические характеристики	ACC012	
Тип кодирования положения		ACE268
Многооборотный орган управления		ACE267
Количество оборотов		ACE272
Шаги за один оборот		ACE271
Угловая точность		ACE278
Диаметр вала		ACE275
Степень защиты устройства (IP код)		ACE218
Температура окружающего воздуха		ACE440
Материал корпуса		ACE260
Цепи управления и вспомогательные цепи	ACC016	
Тип выхода датчика		ACE543
Предел напряжения питания		ACE531
Выход с защитой от перегрузки и короткого замыкания		ACE540
Соединительные элементы	ACC068	
Электрическое подключение датчика		ACE856
Длина кабеля питания		ACE857
Номинальное сечение проводника		ACE862
Материал оболочки кабеля		ACE859
Установка, монтаж, размеры	ACC066	
Диаметр устройства		ACE810
Интерфейс вала		ACE817

Окончание таблицы 65

Свойства каждого типа	Классификатор	Идентификатор свойств
Верификация	ACC070	
Сертификация		ACE902
Стандарты на продукцию		ACE901
Экологическая декларация		ACE903

7.6.39 Линейный датчик положения

Таблица 66 — Линейный датчик положения

Свойства каждого типа	Классификатор	Идентификатор свойств
Линейный датчик положения	ACC541	
Идентификация	ACC011	
Глобальный номер товарной позиции (GTIN)		ACE101
Наименование изготовителя		ACE102
Код изготовителя		ACE103
Группа продукции		ACE104
Наименование продукта		ACE105
Наименование поставщика		ACE106
Код поставщика		ACE107
Сайт с информацией о продукте		ACE108
Код ТН ВЭД		ACE109
Общие технические характеристики	ACC012	
Рабочий ход		ACE273
Тип кодирования положения		ACE268
Разрешающая способность		ACE270
Линейная точность (измерительного прибора)		ACE274
Степень защиты устройства (IP-код)		ACE218
Температура окружающего воздуха		ACE440
Материал корпуса		ACE260
Дополнительные функции		ACE256
Цепи управления и вспомогательные цепи	ACC016	
Тип выхода датчика		ACE543
Предел напряжения питания		ACE531
Выход с защитой от перегрузки и короткого замыкания		ACE540
Соединительные элементы	ACC068	
Электрическое подключение датчика		ACE856
Длина кабеля питания		ACE857

Окончание таблицы 66

Свойства каждого типа	Классификатор	Идентификатор свойств
Номинальное сечение проводника		ACE862
Материал оболочки кабеля		ACE859
Установка, монтаж, размеры	ACC066	
Высота устройства		ACE801
Ширина устройства		ACE802
Длина устройства		ACE803
Диаметр устройства		ACE810
Конструкция корпуса		ACE813
Верификация	ACC070	
Сертификация		ACE902
Стандарты на продукцию		ACE901
Экологическая декларация		ACE903

7.7 Свойства многофункциональных типов оборудования

На рассмотрении.

7.8 Свойства клеммных колодок

7.8.1 Общие требования

В таблицах 67—70 приведены свойства для каждого типа устройств.

7.8.2 Проходная клеммная колодка

Таблица 67 — Проходная клеммная колодка

Свойства каждого типа	Классификатор	Идентификатор свойств
Проходная клеммная колодка	ACC701	
Идентификация	ACC011	
Глобальный номер товарной позиции (GTIN)		ACE101
Наименование изготовителя		ACE102
Код изготовителя		ACE103
Группа продукции		ACE104
Наименование продукта		ACE105
Наименование поставщика		ACE106
Код поставщика		ACE107
Сайт с информацией о продукте		ACE108
Код ТН ВЭД		ACE109
Общие технические характеристики	ACC012	
Цвет клеммной колодки		ACE240
Установка, монтаж, размеры	ACC066	
Способ монтажа устройства		ACE814

Окончание таблицы 67

Свойства каждого типа	Классификатор	Идентификатор свойств
Высота устройства		ACE801
Ширина устройства		ACE802
Длина устройства		ACE803
Наличие заглушки		ACE815
Главные цепи коммутационных аппаратов	ACC014	
Номинальный ток		ACE424
Номинальное напряжение		ACE444
Номинальное импульсное выдерживаемое напряжение		ACE460
Температура окружающего воздуха		ACE440
Соединительные элементы	ACC068	
Зажим главной цепи		ACE852
Номинальное сечение гибкого проводника		ACE865
Номинальное сечение жесткого проводника		ACE867
Зажим		ACE850
Зажим, второй тип		ACE851
Ориентация подключения		ACE869
Количество зажимных элементов		ACE872
Количество независимых цепей		ACE874
Верификация	ACC070	
Сертификация		ACE902
Стандарты на продукцию		ACE901
Экологическая декларация		ACE903

7.8.3 Разъединительная клеммная колодка

Таблица 68 — Разъединительная клеммная колодка

Свойства каждого типа	Классификатор	Идентификатор свойств
Разъединительная клеммная колодка	ACC703	
Идентификация	ACC011	
Глобальный номер товарной позиции (GTIN)		ACE101
Наименование изготовителя		ACE102
Код изготовителя		ACE103
Группа продукции		ACE104
Наименование продукта		ACE105
Наименование поставщика		ACE106
Код поставщика		ACE107

Окончание таблицы 68

Свойства каждого типа	Классификатор	Идентификатор свойств
Сайт с информацией о продукте		ACE108
Код ТН ВЭД		ACE109
Общие технические характеристики	ACC012	
Цвет клеммной колодки		ACE240
Отключающее устройство		ACE228
Встроенный разъем для подключения измерительного оборудования		ACE233
Установка, монтаж, размеры	ACC066	
Способ монтажа устройства		ACE814
Высота устройства		ACE801
Ширина устройства		ACE802
Длина устройства		ACE803
Наличие заглушки		ACE815
Главные цепи коммутационных аппаратов	ACC014	
Номинальный ток		ACE424
Номинальное напряжение		ACE444
Номинальное импульсное выдерживаемое напряжение		ACE460
Механическая износостойкость		ACE447
Номинальное сечение проводника		ACE862
Номинальное сечение гибкого проводника		ACE865
Номинальное сечение жесткого проводника		ACE867
Зажим		ACE850
Зажим, второй тип		ACE851
Ориентация подключения		ACE869
Количество зажимных элементов		ACE872
Количество независимых цепей		ACE874
Верификация	ACC070	
Сертификация		ACE902
Стандарты на продукцию		ACE901
Экологическая декларация		ACE903

7.8.4 Клеммная колодка защитных проводников

Таблица 69 — Клеммная колодка защитных проводников

Свойства каждого типа	Классификатор	Идентификатор свойств
Клеммная колодка защитных проводников	ACC704	
Идентификация	ACC011	
Глобальный номер товарной позиции (GTIN)		ACE101
Наименование изготовителя		ACE102
Код изготовителя		ACE103
Группа продукции		ACE104
Наименование продукта		ACE105
Наименование поставщика		ACE106
Код поставщика		ACE107
Сайт с информацией о продукте		ACE108
Код ТН ВЭД		ACE109
Общие технические характеристики	ACC012	
Цвет клеммной колодки		ACE240
Установка, монтаж, размеры	ACC066	
Способ монтажа устройства		ACE814
Высота устройства		ACE801
Ширина устройства		ACE802
Длина устройства		ACE803
Наличие заглушки		ACE815
Главные цепи коммутационных аппаратов	ACC014	
Номинальное импульсное выдерживаемое напряжение		ACE460
Температура окружающего воздуха		ACE440
Соединительные элементы	ACC068	
Номинальное сечение проводника		ACE862
Номинальное сечение гибкого проводника		ACE865
Номинальное сечение жесткого проводника		ACE867
Зажим		ACE850
Зажим, второй тип		ACE851
Ориентация подключения		ACE869
Количество зажимных элементов		ACE872
Верификация	ACC070	
Сертификация		ACE902
Стандарты на продукцию		ACE901
Экологическая декларация		ACE903

7.8.5 Колодка выводов для плавких предохранителей

Таблица 70 — Колодка выводов для плавких предохранителей

Свойства каждого типа	Классификатор	Идентификатор свойств
Колодка выводов для плавких предохранителей	ACC705	
Идентификация	ACC011	
Глобальный номер товарной позиции (GTIN)		ACE101
Наименование изготовителя		ACE102
Код изготовителя		ACE103
Группа продукции		ACE104
Наименование продукта		ACE105
Наименование поставщика		ACE106
Код поставщика		ACE107
Сайт с информацией о продукте		ACE108
Код ТН ВЭД		ACE109
Общие технические характеристики	ACC012	
Цвет клеммной колодки		ACE240
Установка, монтаж, размеры	ACC066	
Способ монтажа устройства		ACE814
Высота устройства		ACE801
Ширина устройства		ACE802
Длина устройства		ACE803
Наличие заглушки		ACE815
Главные цепи коммутационных аппаратов	ACC014	
Номинальный ток		ACE424
Номинальное напряжение		ACE444
Номинальное импульсное выдерживаемое напряжение		ACE460
Температура окружающего воздуха		ACE440
Размер плавкой вставки		ACE454
Номинальная мощность рассеивания колодок выводов для плавких вставок		ACE450
Сигнальный индикатор		ACE451
Соединительные элементы	ACC068	
Номинальное сечение проводника		ACE862
Номинальное сечение гибкого проводника		ACE865
Номинальное сечение жесткого проводника		ACE867
Зажим		ACE850
Зажим, второй тип		ACE851

Окончание таблицы 70

Свойства каждого типа	Классификатор	Идентификатор свойств
Ориентация подключения		ACE869
Количество зажимных элементов		ACE872
Верификация	ACC070	
Сертификация		ACE902
Стандарты на продукцию		ACE901
Экологическая декларация		ACE903

8 Свойства объектов

Свойства, перечисленные в таблице 71, представлены восемью атрибутами. Больше атрибутов приведено в МЭК CDD. Перечень значений для каждого кода из списка значений указан в таблице 72.

Таблица 71 — Списки свойств, используемых в классах устройств

Идентификатор свойств	*Идентификатор свойств по ГОСТ Р 59988.13.1—2024*	Наименование свойства	Определение	Источник	Графическое изображение	Единица измерения	Тип данных	Формат файловой системы
ACE101		Глобальный номер товарной позиции (GTIN)	Международный уникальный и универсальный идентификатор для продуктов и услуг, используемый в торговле и промышленности				STRING _TYPE	X..32
ACE102		Наименование изготовителя	Наименование физического лица, компании или организации, несущих ответственность за подтверждение соответствия продукта применимым стандартам и предоставление информации о продукте				STRING _TYPE	X..32
ACE103		Код изготовителя	Уникальный идентификатор продукта, присвоенный изготовителем				STRING _TYPE	X..64
ACE104		Группа продукции	Наименование группы продукции, выпущенной изготовителем				STRING _TYPE	X..64
ACE105		Наименование продукта	Наименование продукта, присвоенное изготовителем				STRING _TYPE	X..64
ACE106		Наименование поставщика	Наименование организации, ответственной за распространение продукта на рынке				STRING _TYPE	X..32
ACE107		Код поставщика	Уникальный идентификатор продукта, присвоенный поставщиком				STRING _TYPE	X..64
ACE108		Сайт с информацией о продукте	Адрес в сети Интернет (Uniform Resource Locator, URL) документации на продукт				STRING _TYPE	X..1024
ACE109		Код ТН ВЭД	Номер, присваиваемый каждому типу продуктов, продаваемых на международном рынке				INT_TYPE	NR1..14

Продолжение таблицы 71

Идентификатор свойств	*Идентификатор свойств по ГОСТ Р 59988.13.1—2024*	Наименование свойства	Определение	Источник	Графическое изображение	Единица измерения	Тип данных	Формат файловой системы
ACE201		Тип пускателя	Тип оборудования или узла, предназначенного для запуска электродвигателей, обеспечения их непрерывной работы, отключения питания двигателя, а также защиты двигателей и связанных цепей от рабочих перегрузок				ENUM_STRING_TYPE (ACI010)	X..32
ACE202		Ручное управление	Управление оперированием посредством вмешательства человека	*ГОСТ IEC 60050-441—2015*, статья 441-16-04			ENUM_BOOLEAN_TYPE (ACI008)	
ACE203		Дополнительный трансформатор тока	Дополнительный трансформатор тока, необходимый для корректной работы устройства				ENUM_BOOLEAN_TYPE (ACI008)	
ACE204		Разъединение (функция)	Действие, направленное на отключение питания всей установки или ее отдельной части путем отсоединения этой установки или ее части от любого источника электрической энергии по соображениям безопасности	*ГОСТ IEC 60947-1—2017*, пункт 2.1.19			ENUM_BOOLEAN_TYPE (ACI008)	
ACE205		Автоматическое отключение нагрузки	Возможность преднамеренного отключения заранее выбранных нагрузок от энергосистемы в ответ на нештатные условия с целью сохранения целостности остальной части системы				ENUM_BOOLEAN_TYPE(ACI008)	
ACE206		Использование в однофазных сетях	Возможность эксплуатации трехфазного устройства в однофазной электрической цепи				ENUM_BOOLEAN_TYPE (ACI008)	
ACE207		Устройство с автономным питанием	Устройство поставляется без дополнительного блока питания				ENUM_BOOLEAN_TYPE (ACI008)	

Продолжение таблицы 71

Идентификатор свойств	*Идентификатор свойств по ГОСТ Р 59988.13.1—2024*	Наименование свойства	Определение	Источник	Графическое изображение	Единица измерения	Тип данных	Формат файловой системы
ACE208		Тип сброса расцепителя перегрузки	Способ повторного запуска расцепителя перегрузки				ENUM_ STRING_ TYPE (ACI093)	X..32
ACE209		Память для регистрации неисправностей	Функция сохранения записи о неисправности в памяти при отключении электропитания				ENUM_ BOOLEAN _TYPE (ACI008)	
ACE210		Кнопка проверки расцепителя	Кнопка, предназначенная для ручного запуска механизма размыкания				ENUM_ BOOLEAN _TYPE (ACI008)	
ACE211		Интегрированная защита двигателя от перегрузки	Встроенная защита двигателя, предназначенная для срабатывания в случае перегрузки защищаемой цепи				ENUM_ BOOLEAN _TYPE (ACI008)	
ACE212		Интегрированная схема байпаса	Главная цепь механического коммутационного аппарата, соединенная параллельно с главной цепью полупроводникового коммутационного аппарата, при этом механизмы управления двух коммутационных аппаратов согласованы				ENUM_ BOOLEAN _TYPE (ACI008)	
ACE213		Класс расцепления	Классификация тепловых защитных устройств по значению максимального времени срабатывания в секундах				ENUM_ STRING_ TYPE (ACI094)	M..4
ACE214		Орган управления	Часть приводного механизма, к которой прикладывают внешнее усилие воздействия	*ГОСТ IEC 60050-441—2015*, статья 441-15-22			ENUM_ STRING_ TYPE (ACI011)	X..32

Продолжение таблицы 71

Идентификатор свойств	*Идентификатор свойств по ГОСТ Р 59988.13.1—2024*	Наименование свойства	Определение	Источник	Графическое изображение	Единица измерения	Тип данных	Формат файловой системы
ACE215		Тип расцепителя максимального тока	Расцепитель, допускающий отключение контактного коммутационного аппарата с выдержкой времени или без нее, когда ток в расцепителе превышает заданное значение	*ГОСТ IEC 60947-1—2017*, пункт 2.4.25			ENUM_STRING_TYPE (ACI090)	X..32
ACE216		Встроенный датчик тока	Датчик тока, интегрированный в устройство				ENUM_BOOLEAN_TYPE (ACI008)	
ACE217		Длина троса органа управления	Максимальное удлинение вдоль оси троса, которое возможно вытянуть вручную			Метр	LEVEL (MAX) OF INT_MEASURE_TYPE	NR1..3
ACE218		Степень защиты устройства (IP-код)	Числовые обозначения в соответствии с *ГОСТ 14254*, обозначаемые символом IP, применимые к корпусу электрооборудования для обеспечения: - защиты людей от контакта или приближения к токоведущим частям, а также от контакта с движущимися частями (за исключением гладких вращающихся валов и подобных элементов) внутри оболочки; - защиты электрического оборудования от проникновения твердых инородных тел; - защиты электрического оборудования от вредного проникновения воды (если это указано в классификации)		IP		ENUM_CODE_TYPE (ACI001)	M..8
ACE219		Тип соответствующего автоматического выключателя	Тип автоматического выключателя, совместимого с данным устройством				STRING_TYPE	X..32

Продолжение таблицы 71

Идентификатор свойств	*Идентификатор свойств по ГОСТ Р 59988.13.1—2024*	Наименование свойства	Определение	Источник	Графическое изображение	Единица измерения	Тип данных	Формат файловой системы
ACE220		Обнаружение замыкания на землю	Способность обнаруживать утечку тока из оборудования на землю для обеспечения дополнительной защиты от возгорания и других опасностей				ENUM_ BOOLEAN _TYPE (ACI008)	
ACE221		Обнаружение опрокидывание ротора электродвигателя	Способность определять, когда ток не снизился ниже предписанного значения в течение заданного периода времени при пуске или когда отсутствует вращение двигателя после заданного периода времени в соответствии с предписанными требованиями				ENUM_ BOOLEAN _TYPE (ACI008)	
ACE222		Обнаружение перегрузки	Способность обнаруживать возникновение перегрузки, а также повышение тока выше заданного значения в течение периода времени при работе двигателя в соответствии с предписанными требованиями				ENUM_ BOOLEAN _TYPE (ACI008)	
ACE223		Обнаружение повышенного и/или пониженного тока	Способность обнаруживать, когда ток превышает и/или снижается ниже заданного значения				ENUM_ BOOLEAN _TYPE (ACI008)	
ACE224		Обнаружение повышенного и/или пониженного напряжения	Способность обнаруживать, когда напряжение превышает и/или снижается ниже заданного значения				ENUM_ BOOLEAN _TYPE (ACI008)	
ACE225		Обнаружение дисбаланса тока	Способность обнаруживать дисбаланс величины тока в соответствии с заданными требованиями				ENUM_ BOOLEAN _TYPE (ACI008)	
ACE226		Обнаружение асимметрии напряжения	Способность обнаруживать асимметрию величины напряжения в соответствии с заданными требованиями				ENUM_ BOOLEAN _TYPE (ACI008)	

Продолжение таблицы 71

Идентификатор свойств	*Идентификатор свойств по ГОСТ Р 59988.13.1—2024*	Наименование свойства	Определение	Источник	Графическое изображение	Единица измерения	Тип данных	Формат файловой системы
ACE227		Обнаружение изменения порядка чередования фаз	Обнаружение неправильного чередования фаз на входе оборудования в соответствии с установленными требованиями				ENUM_BOOLEAN_TYPE (ACI008)	
ACE228		Отключающее устройство	Способ приведения в действие устройства для отключения цепи				ENUM_STRING_TYPE (ACI018)	
ACE232		Тип технологии устройства	Технология, используемая для реализации основной функции устройства				ENUM_STRING_TYPE (ACI099)	X..32
ACE233		Встроенный разъем для подключения измерительного оборудования	Разъем, встроенный в устройство, предназначенный для подключения измерительного оборудования				ENUM_BOOLEAN_TYPE (ACI008)	
ACE234		Видимость основного контакта в разомкнутом положении	Свойство конструкции, гарантирующее четкую видимость положения и разделения всех основных контактов полюсов при разомкнутом положении устройства				ENUM_BOOLEAN_TYPE (ACI008)	
ACE236		Двойное размыкание цепи	Одновременное размыкание основной цепи с двух сторон				ENUM_BOOLEAN_TYPE (ACI008)	
ACE238		Степени защиты от наружного механического удара (Код IK)	Степень (уровень) защиты оборудования, обеспеченного оболочкой против вредных механических воздействий и проверенного стандартизированными методами испытаний	*ГОСТ IEC 62262—2015*, пункт 3.2		IK	ENUM_CODE_TYPE (ACI005)	M..4

Продолжение таблицы 71

Идентификатор свойств	*Идентификатор свойств по ГОСТ Р 59988.13.1—2024*	Наименование свойства	Определение	Источник	Графическое изображение	Единица измерения	Тип данных	Формат файловой системы
ACE239		Моторный привод	Зависимый механический привод, способный выполнять включение и отключение коммутационного устройства				ENUM_ STRING_ TYPE (ACI007)	X..32
ACE240		Цвет клеммной колодки	Цвет комплекта из двух и более зажимов, установленных на одной проводящей части				ENUM_ STRING_ TYPE (ACI024)	X..32
ACE241		Тип связанного коммутационного устройства	Тип устройства управления или коммутации, с которым может быть связано данное изделие				STRING _TYPE	X..32
ACE243		Обеспечение блокировки	Предусмотрена возможность блокировки исполнительного механизма, как минимум, в выключенном положении				ENUM_ BOOLEAN _TYPE (ACI008)	
ACE247		Степень защиты передней панели	Числовые обозначения в соответствии с ГОСТ 14254, обозначаемые символом IP, определяют степень защиты той части устройства, которая выходит за пределы передней панели корпуса		IP		ENUM_ CODE_ TYPE (ACI001)	M..8
ACE248		Степень защиты клемм (IP-код)	Числовые обозначения в соответствии с ГОСТ 14254, обозначаемые символом IP, определяют степень защиты, обеспечиваемой устройством на главных и вспомогательных выводах, независимо от корпуса		IP		ENUM_ CODE_ TYPE (ACI003)	M..8
ACE249		Класс защиты от поражения электрическим током	Классификация защиты от электрического удара, обеспечиваемой сочетанием конструктивных решений оборудования и устройств, а также методом установки. Примечание — См. *ГОСТ Р 58698—2019,* раздел 7.				ENUM_ STRING_ TYPE (ACI006)	X..32

Продолжение таблицы 71

Идентификатор свойств	*Идентификатор свойств по ГОСТ Р 59988.13.1—2024*	Наименование свойства	Определение	Источник	Графическое изображение	Единица измерения	Тип данных	Формат файловой системы
ACE250		Эффективное расстояние дальности действия	Расстояние дальности действия конкретного сенсорного выключателя, измеренное при установленных значениях температуры, напряжения питания и определенных условиях монтажа	*ГОСТ IEC 60947-5-2—2024*, пункт 3.3.1.5	S_r	мм	REAL_ MEASURE _TYPE	NR1..3.1
ACE251		Номинальное расстояние дальности действия	Условная величина, используемая для обозначения расстояния дальности действия. Примечание — Номинальное расстояние дальности действия не учитывает технологические допуски или отклонения, связанные с внешними условиями, такими как отклонения значений напряжения и температуры	*ГОСТ IEC 60947-5-2—2024*, пункт 3.3.1.1	S_n	мм	REAL_ MEASURE _TYPE	NR1..3.1
ACE252		Слепая зона	Зона, расположенная между чувствительной поверхностью и минимальным расстоянием дальности действия, в пределах которой невозможно обнаружить объект воздействия	*ГОСТ IEC 60947-5-2—2024*, пункт 3.3.1.3		мм	REAL_ MEASURE _TYPE	NR1..3.1
ACE253		Функция коммутационного элемента	Выходная функция устройства, реализованная с помощью полупроводникового коммутационного элемента или контактного элемента. Примечание — См. *ГОСТ IEC 60947-5-2—2024,* подраздел 3.2.				ENUM_ STRING_ TYPE (ACI050)	X..32
ACE254		Выходной интерфейс датчика	Технология выходного интерфейса датчика				ENUM_ STRING_ TYPE (ACI053)	X..32
ACE255		Механическая прочность	Количество механических операций, которое устройство способно выполнить в заданных условиях испытаний до достижения предельного состояния				INT_ TYPE	NR1..9

Продолжение таблицы 71

Идентификатор свойств	*Идентификатор свойств по ГОСТ Р 59988.13.1—2024*	Наименование свойства	Определение	Источник	Графическое изображение	Единица измерения	Тип данных	Формат файловой системы
ACE256		Дополнительные функции	Дополнительная функциональность устройства				STRING_TYPE	X..256
ACE257		Диапазон чувствительности	Значение расстояния, в пределах которого регулируется расстояние дальности действия	*ГОСТ IEC 60947-5-2—2024*, пункт 3.3.1.2	S_d	мм	REAL_MEASURE_TYPE	NR1..3.1
ACE258		Активный оптический сигнал	Оптический сигнал, активирующий датчик				ENUM_STRING_TYPE (ACI052)	X..32
ACE259		Тип источника света	Тип электрического источника света и его видимость				ENUM_STRING_TYPE (ACI054)	X..32
ACE260		Материал корпуса	Основной материал корпуса устройства				ENUM_STRING_TYPE (ACI042)	X..32
ACE261		Материал сенсорной поверхности	Основной материал передней поверхности сенсора				ENUM_STRING_TYPE (ACI041)	X..32
ACE262		Уровень фотобиологической безопасности	Класс риска воздействия искусственного оптического излучения на человека				ENUM_CODE_TYPE (ACI055)	X..32
ACE263		Класс лазерной безопасности	Степень риска, связанного с воздействием излучения				ENUM_CODE_TYPE (ACI056)	X..32

Продолжение таблицы 71

Идентификатор свойств	*Идентификатор свойств по ГОСТ Р 59988.13.1—2024*	Наименование свойства	Определение	Источник	Графическое изображение	Единица измерения	Тип данных	Формат файловой системы
ACE267		Многооборотный орган управления	Выполняющий свои функции, более чем за один оборот				ENUM_ BOOLEAN _TYPE (ACI008)	
ACE268		Тип кодирования положения	Представление углового или линейного положения подвижного элемента в закодированном виде				ENUM_ STRING_ TYPE (ACI019)	X..32
ACE270		Разрешающая способность	Наименьшее изменение измеряемой величины, вызывающее различимое изменение показания	*ГОСТ IEC 60050-300—2015*, статья 311-03-10		мм	REAL_ MEASURE _TYPE	NR1..1.6
ACE271		Шаги за один оборот	Количество дискретных шагов на один оборот	*ГОСТ IEC/TS 60034-20-1—2013*, пункт 3.38			INT_ TYPE	NR1..8
ACE272		Количество оборотов	Максимальное количество вращений органа управления				NT_ TYPE	NR1.6
ACE273		Рабочий ход	Максимальная длина перемещения объекта			м	LEVEL (MAX) OFINT_ MEASURE_ TYPE	NR1..4
ACE274		Линейная точность (измерительного прибора)	Способность измерительного прибора предоставлять значение расстояния, близкое к истинному значению измеряемой величины. Примечания 1 Этот термин используется в теории «истинного значения». 2 Точность тем лучше, чем ближе показание прибора к соответствующему истинному значению.			мм	REAL_ MEASURE _TYPE	NR1..1.6

Продолжение таблицы 71

Идентификатор свойств	*Идентификатор свойств по ГОСТ Р 59988.13.1—2024*	Наименование свойства	Определение	Источник	Графическое изображение	Единица измерения	Тип данных	Формат файловой системы
ACE275		Диаметр вала	Номинальное значение диаметра вала			мм	LEVEL (NOM) OF REAL_ MEASURE _TYPE	NR1..2
ACE276		Тип выдержки времени	Тип, зависящий от события, инициирующего временную задержку вспомогательного контактного блока				ENUM_ STRING_ TYPE (ACI097)	X..32
ACE277		Функция выдержки времени	Алгоритм временных задержек, определяемый питающими и контрольными сигналами				ENUM_ STRING_ TYPE (ACI106)	X..32
ACE278		Угловая точность	Способность измерительного прибора предоставлять значение угла, близкое к истинному значению измеряемой величины. Примечания 1 Этот термин используется в теории «истинного значения». 2 Точность тем лучше, чем ближе показание.			“	REAL_ MEASURE _TYPE	NR1..2
ACE279		Цвет свечения лампы	Видимый цвет света, излучаемый лампой				ENUM_ STRING_ TYPE (ACI026)	X..32
ACE280		Форма передней части опоры	Геометрическая форма опоры в фронтальной проекции				ENUM_ STRING_ TYPE (ACI071)	X..32
ACE281		Цвет аксессуара	Цвет поверхности основной части аксессуара				ENUM_ STRING_ TYPE (ACI025)	X..32

Продолжение таблицы 71

Идентификатор свойств	*Идентификатор свойств по ГОСТ Р 59988.13.1—2024*	Наименование свойства	Определение	Источник	Графическое изображение	Единица измерения	Тип данных	Формат файловой системы
ACE282		Высота выемки	Высота выемки, предназначенной для установки другой детали			мм	INT_ MEASURE_ TYPE	NR1..3
ACE283		Ширина выемки	Ширина выемки, предназначенной для установки другой детали			мм	INT_ MEASURE_ TYPE	NR1..3
ACE286		Цвет защитной крышки	Цвет поверхности основной части защитной крышки				ENUM_ STRING_ TYPE (ACI023)	X..32
ACE287		Материал защитной крышки	Материал, из которого изготовлена защитная крышка, обеспечивающая защиту устройства от воздействия внешних условий				ENUM_ STRING_ TYPE (ACI044)	X..32
ACE288		Аварийная остановка	Функция или сигнал, предназначенные: - для предотвращения или уменьшения опасности поражения персонала, повреждения оборудования или для обычной работы; - для разового ручного действия				ENUM_ STRING_ TYPE (ACI008)	
ACE301		Мониторинг напряжения	Возможность непрерывного или периодического измерения напряжения для определения состояния питающего напряжения				ENUM_ BOOLEAN _TYPE (ACI008)	
ACE302		Обнаружение изменения коэффициента мощности, cos(φ)	Способность обнаруживать изменение коэффициента мощности смещения в соответствии с заданными требованиями				ENUM_ BOOLEAN _TYPE (ACI008)	
ACE303		Обнаружение падения мощности	Способность обнаруживать величину мощности ниже заданного значения в соответствии с установленными требованиями				ENUM_ BOOLEAN _TYPE (ACI008)	

Продолжение таблицы 71

Идентификатор свойств	*Идентификатор свойств по ГОСТ Р 59988.13.1—2024*	Наименование свойства	Определение	Источник	Графическое изображение	Единица измерения	Тип данных	Формат файловой системы
ACE331		Количество аналоговых входов	Количество каналов для подключения аналоговых датчиков				INT_ TYPE	NR1..2
ACE332		Количество цифровых входов (токоприемных)	Количество входов для считывания сигналов от механических контактов или твердотельных устройств				INT_ TYPE	NR1..2
ACE333		Количество цифровых выходов	Количество двухпозиционных сигнальных выходов, реализованных либо на основе механических контактов, либо на основе твердотельных переключателей (например, контакты реле, симисторы, транзисторы или их эквиваленты)				INT_ TYPE	NR1..2
ACE334		Количество входов для подключения терморезисторов PTC	Количество аналоговых входов, предназначенных для подключения датчиков с положительным температурным коэффициентом (PTC)				INT_ TYPE	NR1..2
ACE335		Обнаружение короткого замыкания и/или обрыва цепи	Способность обнаруживать короткое замыкание и/или обрыв измерительных цепей				ENUM_ BOOLEAN _TYPE (ACI008)	
ACE361		Протокол связи	Перечень правил для передачи данных, связывающий несколько компонентов системы. Примечания 1 Протокол связи может определять условия для установления соединения со средой передачи, правила, регулирующие доступ к среде, процедуры защиты от ошибок, функциональные и процедурные средства обмена данными, транспортные механизмы, управление связью, представление данных и обмен прикладными данными.	*ГОСТ Р 71314—2024*, пункт 3.4				

Продолжение таблицы 71

Идентификатор свойств	*Идентификатор свойств по ГОСТ Р 59988.13.1—2024*	Наименование свойства	Определение	Источник	Графическое изображение	Единица измерения	Тип данных	Формат файловой системы
			Протоколы связи определяют, например: - блоки данных, передаваемые между компонентами системы; - значение единиц данных (семантика); - формат единиц данных (синтаксис); - логическую временную последовательность обмена данными. 2 Протоколы связи, используемые в системе, могут быть организованы в соответствии с общепринятыми в отрасли эталонными моделями, например семиуровневой эталонной моделью ISO-OSI.					
ACE362		HMI-порт (Человеко-машинный интерфейс)	Наличие коммуникационного порта, предназначенного для подключения человеко-машинного интерфейса (HMI) для пользователя				ENUM_ BOOLEAN _TYPE (ACI008)	
ACE401		Количество полюсов	Количество электрически изолированных проводящих путей главной цепи коммутационного устройства				INT_ TYPE	NR1..1
ACE402		Номинальная рабочая мощность при емкостной нагрузке, 575 В, 60 Гц	Мощность емкостной нагрузки, которую коммутирует данное устройство в указанных условиях при номинальном рабочем напряжении 575 В, 60 Гц					
ACE403	5.34	Количество главных контактов, нормально замкнутых	Количество контактов, входящих в главную цепь механического коммутационного аппарата, предназначенных для пропускания в замкнутом состоянии тока главной цепи, усилие размыкания которых обеспечивается электромагнитом				INT_ TYPE	NR1..1

Продолжение таблицы 71

Идентификатор свойств	*Идентификатор свойств по ГОСТ Р 59988.13.1—2024*	Наименование свойства	Определение	Источник	Графическое изображение	Единица измерения	Тип данных	Формат файловой системы
ACE404	5.34	Количество главных контактов, нормально разомкнутых	Количество контактов главной цепи с электромагнитным управлением в механическом коммутационном устройстве, предназначенных для пропускания тока в замкнутом состоянии, замыкание которых обеспечивается электромагнитом				INT_ TYPE	NR1..1
ACE405		Номинальная рабочая мощность, категория применения по *ГОСТ IEC 60947-1* AC-6b, 400 В	Значение мощности нагрузки, которую коммутационное устройство предназначено контролировать в условиях категории применения AC-6b при номинальном рабочем напряжении 400 В переменного тока			кВар	REAL_ MEASURE _TYPE	NR2..3.2
ACE406		Номинальная рабочая мощность при емкостной нагрузке, 460 В, 60 Гц	Мощность емкостной нагрузки, для управления которой предназначено коммутационное устройство в заданных условиях при номинальном рабочем напряжении 460 В, 60 Гц			кВар	REAL_ MEASURE _TYPE	NR2..3.2
ACE407		Номинальная рабочая мощность категория применения по *ГОСТ IEC 60947-1* DC-1, 440 В	Значение мощности нагрузки, которую коммутационное устройство предназначено контролировать в условиях категории применения DC-1 при номинальном рабочем напряжении 440 В постоянного тока			кВт	REAL_ MEASURE _TYPE	NR2..3.2
ACE408		Номинальная рабочая мощность, категория применения по *ГОСТ IEC 60947-1* DC-3, 440 В	Мощность нагрузки, для управления которой предназначено коммутирующее устройство в соответствии с категорией применения DC-3 при номинальном рабочем напряжении 440 В постоянного тока			кВт	REAL_ MEASURE _TYPE	NR2..3.2

Продолжение таблицы 71

Идентификатор свойств	*Идентификатор свойств по ГОСТ Р 59988.13.1—2024*	Наименование свойства	Определение	Источник	Графическое изображение	Единица измерения	Тип данных	Формат файловой системы
ACE409		Номинальная рабочая мощность, категория применения по *ГОСТ IEC 60947-1* DC-5, 440 В	Мощность нагрузки, для управления которой предназначено коммутирующее устройство в соответствии с категорией применения DC-5 при номинальном рабочем напряжении 440 В постоянного тока			кВт	REAL_ MEASURE _TYPE	NR2..3.2
ACE410		Количество защищенных полюсов	Количество полюсов, имеющих защиту от перегрузки по току				INT_ TYPE	NR1..1
ACE412		Номинальная рабочая мощность, категория применения по *ГОСТ IEC 60947-1* AC-3, 230 В	Мощность нагрузки, для управления которой предназначено коммутирующее устройство в соответствии с категорией применения AC-3 при номинальном рабочем напряжении 230 В переменного тока			кВт	REAL_ MEASURE _TYPE	NR2..3.2
ACE413		Номинальная рабочая мощность, категория применения по *ГОСТ IEC 60947-1* AC-3, 400 В	Мощность нагрузки, для управления которой предназначено коммутирующее устройство в соответствии с категорией применения AC-3 при номинальном рабочем напряжении 400 В переменного тока			кВт	REAL_ MEASURE _TYPE	NR2..3.2
ACE414		Номинальная рабочая мощность, схема подключения — «звезда», 230 В, 40 °С	Значение мощности трехфазной двигательной нагрузки, соединенной звездой, которую коммутационное устройство предназначено контролировать в указанных условиях при номинальном рабочем напряжении 230 В переменного тока и при температуре 40 °С			кВт	REAL_ MEASURE _TYPE	NR2..3.2

Продолжение таблицы 71

Идентификатор свойств	*Идентификатор свойств по ГОСТ Р 59988.13.1—2024*	Наименование свойства	Определение	Источник	Графическое изображение	Единица измерения	Тип данных	Формат файловой системы
ACE415		Номинальная рабочая мощность, схема подключения — «звезда», 400 В, 40 °С	Значение мощности трехфазной двигательной нагрузки, соединенной звездой, которую коммутационное устройство предназначено контролировать в указанных условиях при номинальном рабочем напряжении 400 В переменного тока и при температуре 40 °С			кВт	REAL_ MEASURE _TYPE	NR2..3.2
ACE416		Номинальная рабочая мощность, двигатель с подключением по схеме «треугольник», 230 В, 40 °С	Значение мощности трехфазной двигательной нагрузки, соединенной треугольником, которую коммутационное устройство предназначено контролировать в указанных условиях при номинальном рабочем напряжении 230 В переменного тока и при температуре 40 °С			кВт	REAL_ MEASURE _TYPE	NR2..3.2
ACE417		Номинальная рабочая мощность, двигатель с подключением по схеме «треугольник», 400 В, 40 °С	Значение мощности трехфазной двигательной нагрузки, соединенной треугольником, которую коммутационное устройство предназначено контролировать в указанных условиях при номинальном рабочем напряжении 400 В переменного тока и при температуре 40 °С			кВт	REAL_ MEASURE _TYPE	NR2..3.2
ACE418		Номинальная мощность трехфазного двигателя (в лошадиных силах), 460 В, 60 Гц	Значение мощности трехфазной двигательной нагрузки, которую коммутационное устройство предназначено контролировать в указанных условиях при номинальном рабочем напряжении 460 В и частоте 60 Гц			л.с.	REAL_ MEASURE _TYPE	NR2..3.2
ACE419		Номинальная мощность трехфазного двигателя (в лошадиных силах), 575 В, 60 Гц	Значение мощности трехфазной двигательной нагрузки, которую коммутационное устройство предназначено контролировать в указанных условиях при номинальном рабочем напряжении 575 В и частоте 60 Гц			л.с.	REAL_ MEASURE _TYPE	NR2..3.2

Продолжение таблицы 71

Идентификатор свойств	*Идентификатор свойств по ГОСТ Р 59988.13.1—2024*	Наименование свойства	Определение	Источник	Графическое изображение	Единица измерения	Тип данных	Формат файловой системы
ACE420		Номинальная мощность трехфазного двигателя (в лошадиных силах), 460 В, 60 Гц, схема подключения — «треугольник»	Значение мощности трехфазной двигательной нагрузки, соединенной треугольником, которую коммутационное устройство предназначено контролировать в указанных условиях при номинальном рабочем напряжении 460 В и частоте 60 Гц			л.с.	REAL_ MEASURE _TYPE	NR2..3.2
ACE421		Номинальная мощность трехфазного двигателя (в лошадиных силах), 575 В, 60 Гц, схема подключения — «треугольник»	Значение мощности трехфазной двигательной нагрузки, соединенной треугольником, которую коммутационное устройство предназначено контролировать в указанных условиях при номинальном рабочем напряжении 575 В и частоте 60 Гц			л.с.	REAL_ MEASURE _TYPE	NR2..3.2
ACE422		Номинальная мощность трехфазного двигателя (в лошадиных силах), 460 В, 60 Гц, схема подключения — «звезда»	Мощность трехфазной двигательной нагрузки, соединенной звездой, для управления которой предназначено коммутирующее устройство в заданных условиях при номинальном рабочем напряжении 460 В и частоте 60 Гц			л.с.	REAL_ MEASURE _TYPE	NR2..3.2
ACE423		Номинальная мощность трехфазного двигателя (в лошадиных силах), 575 В, 60 Гц, схема подключения — «звезда»	Мощность трехфазной двигательной нагрузки, соединенной звездой, для управления которой предназначено коммутирующее устройство в заданных условиях при номинальном рабочем напряжении 575 В и частоте 60 Гц			л.с.	REAL_ MEASURE _TYPE	NR2..3.2

Продолжение таблицы 71

Идентификатор свойств	*Идентификатор свойств по ГОСТ Р 59988.13.1—2024*	Наименование свойства	Определение	Источник	Графическое изображение	Единица измерения	Тип данных	Формат файловой системы
ACE424	*2.2.143*; *2.2.144*; *2.2.145*	Номинальный ток	Максимально допустимый непрерывный ток по условиям нагрева токопроводящих частей и изоляции, при котором оборудование может работать неограниченное количество времени		I_n	A	LEVEL (MAX) OFREAL_ MEASURE _TYPE	NR2..5.2
ACE425		Номинальный рабочий ток,категория применения по *ГОСТ IEC 60947-1* DC-1, 440 В	Значение тока, при котором коммутационное устройство предназначено для работы, в условиях категории применения DC-1, при номинальном рабочем напряжении 440 В постоянного тока		I_e	A	REAL_ MEASURE _TYPE	NR2..5.2
ACE426		Номинальный рабочий ток, категория применения по *ГОСТ IEC 60947-1* DC-22	Значение тока, при котором коммутационное устройство предназначено работать, в условиях категории применения DC-22		I_e	A	REAL_ MEASURE _TYPE	NR2..5.2
ACE427		Номинальный рабочий ток, категория применения по *ГОСТ IEC 60947-1* DC-3, 440 В	Значение тока, при котором коммутационное устройство предназначено для работы, в условиях категории применения DC-3, при номинальном рабочем напряжении 440 В постоянного тока		I_e	A	REAL_ MEASURE _TYPE	NR2..5.2
ACE428		Номинальный рабочий ток, категория применения по *ГОСТ IEC 60947-1* DC-5, 440 В	Значение тока, при котором коммутационное устройство предназначено для работы, в условиях категории применения DC-5, при номинальном рабочем напряжении 440 В постоянного тока		I_e	A	REAL_ MEASURE _TYPE	NR2..5.2
ACE429		Номинальный рабочий ток, 400 В	Значение тока, при котором коммутационное устройство предназначено для работы, при номинальном рабочем напряжении 440 В постоянного тока		I_e	A	REAL_ MEASURE _TYPE	NR2..5.2

Продолжение таблицы 71

Идентификатор свойств	*Идентификатор свойств по ГОСТ Р 59988.13.1—2024*	Наименование свойства	Определение	Источник	Графическое изображение	Единица измерения	Тип данных	Формат файловой системы
ACE430		Номинальный рабочий ток, 40 °C	Значение тока, при котором коммутационное устройство предназначено для работы, в указанных условиях, при температуре окружающей среды 40 °C		I_e	A	REAL_ MEASURE _TYPE	NR2..5.2
ACE431		Номинальный рабочий ток, категория применения по *ГОСТ IEC 60947-1* AC-1, 400 В	Значение тока, при котором коммутационное устройство предназначено для работы, в условиях категории применения AC-1, при номинальном рабочем напряжении 400 В переменного тока		I_e	A	REAL_ MEASURE _TYPE	NR2..5.2
ACE432		Номинальный рабочий ток, категория применения по *ГОСТ IEC 60947-1* AC-22, 400 В	Значение тока, при котором коммутационное устройство предназначено для работы, в условиях категории применения AC-22, при номинальном рабочем напряжении 400 В переменного тока		I_e	A	REAL_ MEASURE _TYPE	NR2..5.2
ACE433		Номинальный рабочий ток, категория применения по *ГОСТ IEC 60947-1* AC-1, 230 В	Значение тока, при котором коммутационное устройство предназначено для работы, в условиях категории применения AC-1, при номинальном рабочем напряжении 230 В переменного тока		I_e	A	REAL_ MEASURE _TYPE	NR2..5.2
ACE434		Номинальный рабочий ток, категория применения по *ГОСТ IEC 60947-1* AC-3, 400 В	Значение тока, при котором коммутационное устройство предназначено для работы, в условиях категории применения AC-3, при номинальном рабочем напряжении 400 В переменного тока		I_e	A	REAL_ MEASURE _TYPE	NR2..5.2
ACE435		Номинальный рабочий ток, категория применения по *ГОСТ IEC 60947-1* AC-23, 400 В	Значение тока, при котором коммутационное устройство предназначено для работы, в условиях категории применения AC-23, при номинальном рабочем напряжении 400 В переменного тока		I_e	A	REAL_ MEASURE _TYPE	NR2..5.2

Продолжение таблицы 71

Идентификатор свойств	*Идентификатор свойств по ГОСТ Р 59988.13.1—2024*	Наименование свойства	Определение	Источник	Графическое изображение	Единица измерения	Тип данных	Формат файловой системы
ACE436		Номинальный рабочий ток, категория применения по *ГОСТ IEC 60947-1* AC-7a, 230 В	Значение тока, при котором коммутационное устройство предназначено для работы, в условиях категории применения AC-7a, при номинальном рабочем напряжении 230 В переменного тока		I_e	A	REAL_ MEASURE _TYPE	NR2..5.2
ACE437		Номинальный рабочий ток, категория применения по *ГОСТ IEC 60947-1* AC-7b, 230 В	Значение тока, при котором коммутационное устройство предназначено для работы, в условиях категории применения AC-7b, при номинальном рабочем напряжении 230 В переменного тока			A	REAL_ MEASURE _TYPE	NR2..5.2
ACE438		Условный тепловой ток на открытом воздухе	Максимальный ток, не вызывающий превышения допустимой температуры токопроводящих частей и изоляции оборудования открытого исполнения на открытом воздухе. Примечание — Под открытым воздухом подразумевается нормальная атмосфера в помещении без сквозняков.		I_{th}	A	LEVEL (MAX) OF REAL_ MEASURE _TYPE	NR2..5.2
ACE439		Условный тепловой ток в закрытом исполнении	Максимальный ток, не вызывающий превышения допустимой температуры токопроводящих частей и изоляции оборудования закрытого исполнения		I_{th}	A	REAL_ MEASURE _TYPE	NR2..5.2
ACE440	*3.30; 3.31*	Температура окружающего воздуха	Установленная для предписанных условий температура воздуха, окружающего укомплектованное коммутационное устройство или плавкий предохранитель	*ГОСТ IEC 60050-441—2015,* статья 441-11-13		°C	LEVEL (MIN,MAX) OFREAL_ MEASURE _TYPE	NR2..2.1
ACE442		Номинальный рабочий ток, категория применения по *ГОСТ IEC 60947-1* AC-3, 230 В	Значение тока, при котором коммутационное устройство предназначено для работы, в условиях категории применения AC-3, при номинальном рабочем напряжении 230 В переменного тока		I_e	A	REAL_ MEASURE _TYPE	NR2..5.2

Продолжение таблицы 71

Идентификатор свойств	*Идентификатор свойств по ГОСТ Р 59988.13.1—2024*	Наименование свойства	Определение	Источник	Графическое изображение	Единица измерения	Тип данных	Формат файловой системы
ACE443		Номинальная мощность (в лошадиных силах) для однофазного тока, 120 В, 60 Гц	Значение мощности однофазной двигательной нагрузки, которую коммутационное устройство предназначено контролировать в указанных условиях при номинальном рабочем напряжении 120 В, 60 Гц			л.с.	REAL_ MEASURE _TYPE	NR2..3.2
ACE444	*2.1.202*	Номинальное напряжение	Напряжение, установленное изготовителем для заданных условий оперирования устройства	*ГОСТ IEC 60050-442—2015*, статья 442-01-03		В	LEVEL (MAX) OFINT_ MEASURE_ TYPE	NR1..4
ACE447	*3.70*	Механическая износостойкость	Количество циклов срабатывания без нагрузки, после которых не происходит снижения заявленных характеристик устройства				INT_ TYPE	NR1..9
ACE450		Номинальная мощность рассеивания колодок выводов для плавких вставок	Максимальная мощность рассеивания в случае, когда колодка выводов для плавких предохранителей находится при длительной нагрузке в условиях, оговоренных для держателя и плавкой вставки	*ГОСТ IEC 60947-7-3—2016*, пункт 2.7		Вт	REAL_ MEASURE _TYPE	NR1..2.1
ACE451		Сигнальный индикатор	Устройство, относящееся к выключателю и визуально сигнализирующее о состоянии цепи	*ГОСТ IEC 61058-1—2012*, пункт 3.1.17			ENUM_ BOOLEAN _TYPE (ACI008)	
ACE452		Характеристики плавкой вставки	Код, состоящий из одной или нескольких букв, включающий: диапазон отключения, категория применения и, при необходимости, класс выдержки времени. Пример: gG, aM, gN, J				STRING _TYPE	X..32
ACE453		Система предохранителей	Совокупность плавких предохранителей, основанная на одинаковых физических принципах относительно формы плавких вставок, типа контактов и т.п.	*ГОСТ IEC 60269-1—2016*, пункт 2.7			STRING _TYPE	X..32

Продолжение таблицы 71

Идентификатор свойств	*Идентификатор свойств по ГОСТ Р 59988.13.1—2024*	Наименование свойства	Определение	Источник	Графическое изображение	Единица измерения	Тип данных	Формат файловой системы
ACE454		Размер плавкой вставки	Установленный перечень размеров предохранителей в пределах предохранительной системы, каждый типоразмер которого охватывает заданный диапазон номинальных токов, для которого установленные размеры предохранителей остаются неизменными. Пример: 00, 10 мм × 38 мм				STRING_TYPE	X..32
ACE455		Номинальное рабочее напряжение	Диапазон напряжений в сочетании с номинальным рабочим током, предназначенный для коммутации устройством в указанных условиях		U_e	В	LEVEL (MAX) OFINT_ MEASURE_ TYPE	NR2..4.2
ACE457		Номинальное рабочее напряжение переменного тока	Наибольшее значение напряжения переменного тока, при котором предполагается функционирование коммутационного аппарата		U_e	В	LEVEL (MAX) OFINT_ MEASURE_ TYPE	NR2..4.2
ACE459		Номинальное рабочее напряжение, категория применения по *ГОСТ IEC 60947-1* DC-22	Максимальное значение напряжения постоянного тока, при котором коммутационное устройство предназначено для работы в условиях категории применения DC-22		U_e	В	LEVEL (MAX) OFINT_ MEASURE_ TYPE	NR2..4.2
ACE460		Номинальное импульсное выдерживаемое напряжение	Значение импульсного выдерживаемого напряжения, указанное изготовителем НКУ, характеризующее заданную устойчивость изоляции к переходным перенапряжениям	*ГОСТ IEC 61439-1—2013*, пункт 3.8.9.4	U_{imp}	кВ	REAL_ MEASURE _TYPE	NR2..2.1
ACE463		Категории циклов оперирования	Дополнительная буква в коде категории применения, указывающая различие между частым (A) и редким срабатыванием (B)				ENUM_ STRING_ TYPE (ACI062)	X..2

Продолжение таблицы 71

Идентификатор свойств	*Идентификатор свойств по ГОСТ Р 59988.13.1—2024*	Наименование свойства	Определение	Источник	Графическое изображение	Единица измерения	Тип данных	Формат файловой системы
ACE464		Номинальная рабочая мощность, категория применения по *ГОСТ IEC 60947-1* AC-6b, 230 В	Значение мощности нагрузки, которую коммутационное устройство предназначено контролировать в условиях категории применения AC-6b при номинальном рабочем напряжении 230 В переменного тока			кВАР	REAL_ MEASURE _TYPE	NR2..3.2
ACE465		Номинальная рабочая мощность, категория применения по *ГОСТ IEC 60947-1* DC-1, 220 В	Значение мощности нагрузки, которую коммутационное устройство предназначено контролировать в условиях категории применения DC-1 при номинальном рабочем напряжении 220 В постоянного тока			кВт	REAL_ MEASURE _TYPE	NR2..3.2
ACE466		Номинальная рабочая мощность, категория применения по *ГОСТ IEC 60947-1* DC-5, 220 В	Значение мощности нагрузки, которую коммутационное устройство предназначено контролировать в условиях категории применения DC-5 при номинальном рабочем напряжении 220 В постоянного тока			кВт	REAL_ MEASURE _TYPE	NR2..3.2
ACE467		Номинальный рабочий ток, категория применения по *ГОСТ IEC 60947-1* DC-1, 220 В	Значение тока, при котором коммутационное устройство предназначено для работы в условиях категории применения DC-1 при номинальном рабочем напряжении 220 В постоянного тока		I_e	А	REAL_ MEASURE _TYPE	NR2..5.2
ACE468		Номинальный рабочий ток, категория применения по *ГОСТ IEC 60947-1* DC-3, 220 В	Значение тока, при котором коммутационное устройство предназначено для работы в условиях категории применения DC-3 при номинальном рабочем напряжении 220 В постоянного тока		I_e	А	REAL_ MEASURE _TYPE	NR2..5.2

Продолжение таблицы 71

Идентификатор свойств	*Идентификатор свойств по ГОСТ Р 59988.13.1—2024*	Наименование свойства	Определение	Источник	Графическое изображение	Единица измерения	Тип данных	Формат файловой системы
ACE469		Номинальный рабочий ток, категория применения по *ГОСТ IEC 60947-1* DC-5, 220 В	Значение тока, при котором коммутационное устройство предназначено для работы в условиях категории применения DC-5 при номинальном рабочем напряжении 220 В постоянного тока		I_e	А	REAL_ MEASURE _TYPE	NR2..5.2
ACE470		Номинальная рабочая мощность, категория применения по *ГОСТ IEC 60947-1* DC-3, 220 В	Значение мощности нагрузки, которую коммутационное устройство предназначено контролировать в условиях категории применения DC-3 при номинальном рабочем напряжении 220 В постоянного тока			кВт	REAL_ MEASURE _TYPE	NR2..3.2
ACE471		Номинальный рабочий ток, категория применения по *ГОСТ IEC 60947-1* AC-21, 400 В	Значение тока, при котором коммутационное устройство предназначено для работы в условиях категории применения AC-21 при номинальном рабочем напряжении 400 В переменного тока		I_e	А	REAL_ MEASURE _TYPE	NR2..5.2
ACE472		Номинальный рабочий ток, категория применения по *ГОСТ IEC 60947-1* AC-21, 690 В	Значение тока, при котором коммутационное устройство предназначено для работы в условиях категории применения AC-21 при номинальном рабочем напряжении 690 В переменного тока		I_e	А	REAL_ MEASURE _TYPE	NR2..5.2
ACE473		Номинальный рабочий ток, категория применения по *ГОСТ IEC 60947-1* AC-22, 690 В	Значение тока, при котором коммутационное устройство предназначено для работы в условиях категории применения AC-22 при номинальном рабочем напряжении 690 В переменного тока		I_e	А	REAL_ MEASURE _TYPE	NR2..5.2

Продолжение таблицы 71

Идентификатор свойств	*Идентификатор свойств по ГОСТ Р 59988.13.1—2024*	Наименование свойства	Определение	Источник	Графическое изображение	Единица измерения	Тип данных	Формат файловой системы
ACE474		Номинальный рабочий ток, категория применения по *ГОСТ IEC 60947-1* AC-23, 690 В	Значение тока, при котором коммутационное устройство предназначено для работы в условиях категории применения AC-23 при номинальном рабочем напряжении 690 В переменного тока		I_e	A	REAL_ MEASURE _TYPE	NR2..5.2
ACE475		Номинальное рабочее напряжение, категория применения по *ГОСТ IEC 60947-1* AC-22	Максимальное значение напряжения переменного тока, при котором коммутационное устройство предназначено для работы в условиях категории применения AC-22		U_e	В	LEVEL (MAX) OFINT_ MEASURE_ TYPE	NR1..4
ACE476		Номинальный рабочий ток, категория применения по *ГОСТ IEC 60947-1* AC-21, 230 В	Значение тока, при котором коммутационное устройство предназначено для работы в условиях категории применения AC-21 при номинальном рабочем напряжении 230 В переменного тока		I_e	A	REAL_ MEASURE _TYPE	NR2..5.2
ACE477		Номинальный рабочий ток, категория применения по *ГОСТ IEC 60947-1* AC-22, 230 В	Значение тока, при котором коммутационное устройство предназначено для работы в условиях категории применения AC-22 при номинальном рабочем напряжении 230 В переменного тока		I_e	A	REAL_ MEASURE _TYPE	NR2..5.2
ACE478		Номинальный рабочий ток, категория применения по *ГОСТ IEC 60947-1* AC-23, 230 В	Значение тока, при котором коммутационное устройство предназначено для работы в условиях категории применения AC-23 при номинальном рабочем напряжении 230 В переменного тока		I_e	A	REAL_ MEASURE _TYPE	NR2..5.2
ACE479		Номинальный рабочий ток, категория применения по *ГОСТ IEC 60947-1* DC-21	Значение тока, при котором коммутационное устройство предназначено для работы в условиях категории применения DC-21		I_e	A	REAL_ MEASURE _TYPE	NR2..5.2

Продолжение таблицы 71

Идентификатор свойств	*Идентификатор свойств по ГОСТ Р 59988.13.1—2024*	Наименование свойства	Определение	Источник	Графическое изображение	Единица измерения	Тип данных	Формат файловой системы
ACE480		Номинальное рабочее напряжение, категория применения по *ГОСТ IEC 60947-1* DC-21	Максимальное значение напряжения постоянного тока, при котором коммутационное устройство предназначено для работы в условиях категории применения DC-21			В	LEVEL (MAX) OFREAL_ MEASURE _TYPE	NR2..5.2
ACE481		Номинальный рабочий ток, категория применения по *ГОСТ IEC 60947-1* DC-23	Значение тока, при котором коммутационное устройство предназначено для работы в условиях категории применения DC-23		I_e	А	REAL_ MEASURE _TYPE	NR2..5.2
ACE482		Номинальное рабочее напряжение, категория применения по *ГОСТ IEC 60947-1* DC-23	Максимальное значение напряжения постоянного тока, при котором коммутационное устройство предназначено для работы в условиях категории применения DC-23			В	LEVEL (MAX) OFREAL_ MEASURE _TYPE	NR2..5.2
ACE501		Номинальный рабочий ток, категория применения по *ГОСТ IEC 60947-1* AC-12	Значение тока, при котором коммутационное устройство предназначено для работы в условиях категории применения AC-12		I_e	А	REAL_ MEASURE _TYPE	NR2..2.2
ACE502		Номинальный рабочий ток, категория применения по *ГОСТ IEC 60947-1* AC-15, 230 В	Значение тока, при котором коммутационное устройство предназначено для работы в условиях категории применения AC-15 при номинальном рабочем напряжении 230 В переменного тока		I_e	А	REAL_ MEASURE _TYPE	NR2..2.2
ACE503		Номинальный рабочий ток, категория применения по *ГОСТ IEC 60947-1* DC-13, 24 В	Значение тока, при котором коммутационное устройство предназначено для работы в условиях категории применения DC-13 при номинальном рабочем напряжении 24 В постоянного тока		I_e	А	REAL_ MEASURE _TYPE	NR2..2.2

Продолжение таблицы 71

Идентификатор свойств	*Идентификатор свойств по ГОСТ Р 59988.13.1—2024*	Наименование свойства	Определение	Источник	Графическое изображение	Единица измерения	Тип данных	Формат файловой системы
ACE504		Номинальные характеристики контактов для цепей переменного тока	Электрические характеристики, основанные на номинальном токе в закрытом исполнении, максимальном рабочем напряжении и категориях применения для переменного тока				STRING_TYPE	M..4
ACE505		Номинальные характеристики контактов для цепей постоянного тока	Электрические характеристики, основанные на номинальном токе в закрытом исполнении, максимальном рабочем напряжении и категориях применения для постоянного тока				STRING_TYPE	M..4
ACE506		Минимальный номинальный рабочий ток контакта для слаботочных цепей постоянного тока	Минимальный ток постоянного тока, при котором обеспечивается заявленная надежность контакта для слаботочных цепей при указанном номинальном рабочем напряжении			мА	ENUM_INT_TYPE (ACI105)	NR1..3
ACE507		Номинальное рабочее напряжение контакта для слаботочных цепей постоянного тока	Напряжение постоянного тока, при котором обеспечивается заявленная надежность контакта для слаботочных цепей при указанном номинальном рабочем токе			В	ENUM_INT_TYPE (ACI102)	NR1..2
ACE508		Количество нормально замкнутых вспомогательных контактов	Количество размыкающихся контактных элементов, входящих в цепь управления или вспомогательную цепь, механически приводимых в действие коммутационным аппаратом при его срабатывании				INT_TYPE	NR1..2
ACE509	*5.34*	Количество нормально замкнутых дополнительных вспомогательных контактов	Наибольшее число контактных элементов, используемых в цепи управления или во вспомогательной цепи, механически приводимых в действие коммутационным аппаратом или приводом, которые можно получить в качестве опции				INT_TYPE	NR1..2

Продолжение таблицы 71

Идентификатор свойств	*Идентификатор свойств по ГОСТ Р 59988.13.1—2024*	Наименование свойства	Определение	Источник	Графическое изображение	Единица измерения	Тип данных	Формат файловой системы
ACE510	*5.34*	Количество нормально замкнутых контактов с задержкой размыкания	Количество контактных элементов, расположенных в цепи управления или во вспомогательной цепи и механически приводимых в действие коммутационным аппаратом или приводом, размыкающихся с задержкой при срабатывании				INT_ TYPE	NR1..2
ACE511	*5.34*	Количество нормально разомкнутых вспомогательных контактов	Количество замыкающихся контактных элементов, входящих в цепь управления или вспомогательную цепь и механически приводимых в действие коммутационным аппаратом или органом управления при его срабатывании				INT_ TYPE	NR1..2
ACE512	*5.34*	Количество нормально разомкнутых дополнительных вспомогательных контактов	Предельное число контактных элементов, расположенных в цепи управления или во вспомогательной цепи и механически приводимых в действие коммутационным аппаратом или органом управления, замыкающихся при срабатывании, которые можно приобрести в качестве опций				INT_ TYPE	NR1..2
ACE513	*5.34*	Количество нормально разомкнутых контактов с опережающим замыканием	Количество контактных элементов, входящих в цепь управления или вспомогательную цепь и механически управляемых коммутационным аппаратом или органом управления, которые замыкаются раньше любого нормально разомкнутого контакта				INT_ TYPE	NR1..2
ACE514	*5.34*	Количество переключающих вспомогательных контактов	Число комбинаций контактных элементов, расположенных в цепи управления или вспомогательной цепи и механически приводимых в действие коммутационным аппаратом или органом управления, в каждой из которых есть один замыкающий и один размыкающий контактный элемент				INT_ TYPE	NR1..2

Продолжение таблицы 71

Идентификатор свойств	*Идентификатор свойств по ГОСТ Р 59988.13.1—2024*	Наименование свойства	Определение	Источник	Графическое изображение	Единица измерения	Тип данных	Формат файловой системы
ACE515	*5.34*	Количество переключающих дополнительных вспомогательных контактов	Число комбинаций контактных элементов, расположенных в цепи управления или вспомогательной цепи и механически приводимых в действие коммутационным аппаратом или органом управления, в каждой из которых есть один замыкающий и один размыкающий контактные элементы, которые можно приобрести в качестве опций				INT_ TYPE	NR1..2
ACE516		Тип элемента контактного действия	Тип элемента аппарата с автоматическим или ручным приводом, скорость движения которого зависит или не зависит от скорости приводной системы. Примечание — См. *ГОСТ IEC 60947-5-1—2014*, пункты 2.3.3.8 и 2.3.3.9.				ENUM_ STRING_ TYPE (ACI051)	X..64
ACE517		Количество электрических циклов оперирования	Количество циклов оперирования под нагрузкой, во время которых будут достигнуты или превышены 90 % всех протестированных устройств без ремонта или замены каких-либо частей				INT_ TYPE	NR1..8
ACE518		Количество нормально замкнутых контактов	Количество контактных элементов, которые размыкаются при срабатывании				INT_ TYPE	NR1..2
ACE519		Количество нормально разомкнутых контактов	Количество контактных элементов, которые замыкаются при срабатывании				INT_ TYPE	NR1..2
ACE520		Количество переключающих контактов	Количество контактных элементов, каждый из которых предназначен для замыкания и размыкания электрических цепей				INT_ TYPE	NR1..2

Продолжение таблицы 71

Идентификатор свойств	*Идентификатор свойств по ГОСТ Р 59988.13.1—2024*	Наименование свойства	Определение	Источник	Графическое изображение	Единица измерения	Тип данных	Формат файловой системы
ACE521	*1.1.155*	Время включения	Интервал времени между моментом инициирования замыкания и моментом, когда электрический ток начинает протекать в главной цепи	*ГОСТ IEC 60050-441—2015*, статья 441-17-40		с	REAL_ MEASURE _TYPE	NR2..2.2
ACE522	*1.1.158*	Собственное время отключения	Интервал времени от момента подачи команды на отключение до момента прекращения соприкосновения (размыкания) дугогасительных контактов (для выключателей с шунтирующими резисторами следует различать время до момента прекращения соприкосновения основных дугогасительных контактов и то же для дугогасительных контактов шунтирующей цепи)	*ГОСТ Р 52565—2006*, пункт А.4.7		с	REAL_ MEASURE _TYPE	NR2..2.2
ACE523		Пригоден для использования в функции управления безопасностью	Способность быть частью системы безопасности, реализующей защитную функцию				ENUM_ BOOLEAN _TYPE (ACI008)	
ACE524		Количество фиксированных положений педали	Количество рабочих положений переключателя, зависящее от положения ноги				ENUM_ STRING_ TYPE (ACI074)	X..32
ACE525		Наличие полупроводникового выхода	Выходная функция устройства, реализованная с использованием полупроводникового коммутационного элемента				ENUM_ BOOLEAN _TYPE (ACI008)	
ACE531	*2.1.11*	Предел напряжения питания	Диапазон напряжения питания устройства, включая допустимые отклонения, от нижнего до верхнего предела		U_b	В	LEVEL (MIN,MAX) OFREAL_ MEASURE _TYPE	NR1..3.1

Продолжение таблицы 71

Идентификатор свойств	*Идентификатор свойств по ГОСТ Р 59988.13.1—2024*	Наименование свойства	Определение	Источник	Графическое изображение	Единица измерения	Тип данных	Формат файловой системы
ACE532	*2.3.141*	Номинальная частота	Значение частоты, указанное изготовителем, на которое рассчитано НКУ и которое соответствует условиям его работы	*ГОСТ IEC 61439-1—2013,* пункт 3.8.12	f	Гц	ENUM_ STRING_ TYPE (ACI104)	X..32
ACE533		Номинальный рабочий ток для цепей переменного тока	Диапазон тока в сочетании с номинальным рабочим напряжением переменного тока, который устройство предназначено коммутировать в заданных условиях		I_e	мА	LEVEL (MIN,MAX) OFINT_ MEASURE_ TYPE	NR1..5
ACE534		Номинальный рабочий ток для цепей постоянного тока	Диапазон тока в сочетании с номинальным рабочим напряжением постоянного тока, который устройство предназначено коммутировать в заданных условиях		I_e	мА	LEVEL (MIN,MAX) OFINT_ MEASURE_ TYPE	NR1..5
ACE536		Световой индикатор со встроенным устройством понижения напряжения	Световой индикатор, в корпусе которого содержится устройство (трансформатор, резистор и т.д.), предназначенное для получения на выводах лампы напряжения, отличающегося от номинального рабочего напряжения индикатора	*ГОСТ IEC 60947-5-1—2014,* пункт J.2.4			ENUM_ BOOLEAN _TYPE (ACI008)	
ACE537		Остаточный ток	Ток, протекающий в электрической цепи нагрузки сенсорного выключателя в выключенном состоянии	*ГОСТ IEC 60947-5-2—2012,* пункт 3.4.5.1	I_r	мА	REAL_ MEASURE _TYPE	NR1..2.2
ACE538		Минимальный рабочий ток	Ток, необходимый для сохранения электрической проводимости во включенном состоянии коммутационного элемента сенсорного выключателя	*ГОСТ IEC 60947-5-2—2012,* пункт 3.4.5.2	I_m	мА	LEVEL (MIN) OF REAL_ MEASURE _TYPE	NR1..3.1
ACE539	*2.1.26*	Падение напряжения	Напряжение, измеренное на зажимах токоведущего вывода сенсорного выключателя при протекании рабочего тока в определенных условия	*ГОСТ IEC 60947-5-2—2012,* пункт 5.3.1.4	U_d	В	REAL_ MEASURE _TYPE	NR1..2.1

Продолжение таблицы 71

Идентификатор свойств	*Идентификатор свойств по ГОСТ Р 59988.13.1—2024*	Наименование свойства	Определение	Источник	Графическое изображение	Единица измерения	Тип данных	Формат файловой системы
ACE540		Выход с защитой от перегрузки и короткого замыкания	Выход устройства с защитой от перегрузки и коротких замыканий подключенной нагрузки				ENUM_ BOOLEAN _TYPE (ACI008)	
ACE541		Номинальный рабочий ток, категория применения по *ГОСТ IEC 60947-1* AC-14, 230 В	Значение тока, при котором коммутационное устройство предназначено для работы в условиях категории применения AC-14 при номинальном рабочем напряжении 230 В переменного тока		I_e	мА	REAL_ MEASURE _TYPE	NR2..2.2
ACE542		Управление расцеплением	Способ размыкания или замыкания электрической цепи внутри коммутационного аппарата				ENUM_ STRING_ TYPE (ACI098)	X..32
ACE543		Тип выхода датчика	Характеристики выходного интерфейса датчика (энкодера), определяемые используемой технологией				ENUM_ STRING_ TYPE (ACI057)	X..32
ACE544		Тип аналогового выхода	Аналоговый выходной сигнал (ток или напряжение), значение которого непрерывно меняется пропорционально измеряемой величине				ENUM_ STRING_ TYPE (ACI058)	X..32
ACE545		Потребляемая мощность лампы	Номинальная мощность лампы определенного типа, указанная изготовителем или поставщиком, при ее работе в соответствии со спецификациями			Вт	REAL_ MEASURE _TYPE	NR2..2.2
ACE546		Диапазон настройки выдержки времени	Границы диапазона регулировки времени выдержки управляющего сигнала			с	LEVEL (MIN,MAX) OF REAL_ MEASURE _TYPE	NR1..2.1

Продолжение таблицы 71

Идентификатор свойств	*Идентификатор свойств по ГОСТ Р 59988.13.1—2024*	Наименование свойства	Определение	Источник	Графическое изображение	Единица измерения	Тип данных	Формат файловой системы
ACE547		Триггерный фронт	Направление переднего фронта сигнала, инициирующего функцию				ENUM_ STRING_ TYPE (ACI107)	X..32
ACE548		Триггерный вход	Входной сигнал, используемый для инициации функции				ENUM_ STRING_ TYPE (ACI108)	X..32
ACE601		Род тока	Тип источника электрического тока				ENUM_ STRING_ TYPE (ACI103)	X..16
ACE602	*2.1.204*	Номинальное напряжение переменного тока, 50 Гц	Диапазон номинального напряжения на частоте 50 Гц, прикладываемого к цепи управления или ее источнику питания		U_c	В	LEVEL (MIN,MAX) OFINT_ MEASURE_ TYPE	NR1..4
ACE604	*2.1.204*	Номинальное напряжение переменного тока, 60 Гц	Диапазон номинального напряжения на частоте 60 Гц, прикладываемого к цепи управления или ее источнику питания		U_c	В	LEVEL (MIN,MAX) OFINT_ MEASURE_ TYPE	NR1..4
ACE606	*2.1.204*	Номинальное напряжение постоянного тока	Диапазон номинального напряжения постоянного тока, прикладываемого к цепи управления или ее источнику питания		U_c	В	LEVEL (MIN,MAX) OFINT_ MEASURE_ TYPE	NR1..4
ACE608		Совместимость с выходами программируемых логических контроллеров (ПЛК)	Номинальное напряжение и ток управления устройства, совместимые с характеристиками цифрового выхода ПЛК				ENUM_ BOOLEAN _TYPE (ACI008)	

Продолжение таблицы 71

Идентификатор свойств	*Идентификатор свойств по ГОСТ Р 59988.13.1—2024*	Наименование свойства	Определение	Источник	Графическое изображение	Единица измерения	Тип данных	Формат файловой системы
ACE621		Тип возврата органа управления	Возврат приводного механизма в исходное положение после снятия внешней силы				ENUM_ STRING_ TYPE (ACI014)	X..32
ACE622		Способ монтажа кнопки	Тип монтажа, определяемый положением кнопки в исходном и рабочем состояниях относительно окружающей фиксированной поверхности, например, панели управления. Примечание — Типы монтажа указаны в *ГОСТ IEC 60947-5-1—2014*, пункты 2.3.4.1—2.3.4.4.				ENUM_ STRING_ TYPE (ACI015)	X..32
ACE623		Форма лицевой части органа управления	Форма передней части механического приводного механизма, предназначенного для приложения внешней управляющей силы				ENUM_ STRING_ TYPE (ACI070)	X..32
ACE624		Количество выбираемых положений	Количество фиксированных положений органа управления				INT_ TYPE	NR1..1
ACE625		Цвет органа управления	Цвет элемента приводного механизма, предназначенного для приложения внешней управляющей силы				ENUM_ STRING_ TYPE (ACI020)	X..32
ACE626		Размер монтажного отверстия	Диаметр монтажного отверстия для крепления устройства			мм	ENUM_ INT_ TYPE (ACI085)	NR1..2
ACE627		Материал арматуры	Материал устройства крепления светофильтра. Примечание — См. *ГОСТ IEC 60947-5-1—2014*, пункт J.2.3.				ENUM_ STRING_ TYPE (ACI042)	X..32

Продолжение таблицы 71

Идентификатор свойств	*Идентификатор свойств по ГОСТ Р 59988.13.1—2024*	Наименование свойства	Определение	Источник	Графическое изображение	Единица измерения	Тип данных	Формат файловой системы
ACE628		Цвет арматуры	Цвет устройства крепления светофильтра. Примечание — См. *ГОСТ IEC 60947-5-1—2014*, пункт J.2.3.				ENUM_ STRING_ TYPE (ACI042)	X..32
ACE629		Способ разблокировки	Метод отсоединения органа управления из зафиксированного положения				ENUM_ STRING_ TYPE (ACI016)	X..32
ACE630		Цвет линзы	Цвет оптического элемента, преобразующего плоские волны в сферические на основе принципа преломления				ENUM_ STRING_ TYPE (ACI023)	X..32
ACE631		Способ крепления линзы	Тип монтажа, определяемый положением линзы относительно окружающей поверхности				ENUM_ STRING_ TYPE (ACI082)	X..32
ACE632		Возможность подсветки	Возможность оснащения органа управления источником света				ENUM_ BOOLEAN _TYPE (ACI008)	
ACE633		Тип лампы	Тип осветительного прибора, в зависимости от принципа излучения света				ENUM_ STRING_ TYPE (ACI068)	X..32
ACE634		Положение извлечения ключа	Положение селектора, в котором ключ можно свободно извлечь					
ACE635		Количество органов управления	Количество частей устройства, к которым может быть приложена внешнее усилие воздействия				INT_ TYPE	NR1..1

Продолжение таблицы 71

Идентификатор свойств	*Идентификатор свойств по ГОСТ Р 59988.13.1—2024*	Наименование свойства	Определение	Источник	Графическое изображение	Единица измерения	Тип данных	Формат файловой системы
ACE636		Маркировка	Логотип, надпись, графический символ, пиктограмма, тактильный индикатор, предупреждающий знак на продукте, нанесенные с целью идентификации его типа или как указание	*ГОСТ IEC 82079-1—2014*, пункт 3.24			ENUM_ STRING_ TYPE (ACI028)	X..32
ACE637		Цвет корпуса	Цвет корпуса устройства				ENUM_ STRING_ TYPE (ACI021)	X..32
ACE638		Мигающий режим	Намеренное, периодическое изменение интенсивности света				ENUM_ BOOLEAN _TYPE (ACI008)	
ACE639		Устройство звуковой сигнализации	Устройство, генерирующая звуковой сигнал при срабатывании				ENUM_ STRING_ TYPE (ACI069)	X..32
ACE640		Уровень звукового давления	Десять десятичных логарифмов отношения среднего по времени квадрата звукового давления к квадрату опорного звукового давления	*ГОСТ Р 53188.1—2019*, пункт 3.2	L_p	дБ	INT_ MEASURE_ TYPE	NR1..3
ACE641		Движение органа управления	Направление движения системы приводного механизма				ENUM_ STRING_ TYPE (ACI013)	X..32
ACE642		Орган управления позиционного выключателя	Форма элемента органа управления позиционного выключателя, к которому прикладывается внешнее усилие				ENUM_ STRING_ TYPE (ACI012)	X..32
ACE643		Тип материала лицевой панели	Основной материал лицевой панели				ENUM_ STRING_ TYPE (ACI042)	X..32

Продолжение таблицы 71

Идентификатор свойств	*Идентификатор свойств по ГОСТ Р 59988.13.1—2024*	Наименование свойства	Определение	Источник	Графическое изображение	Единица измерения	Тип данных	Формат файловой системы
ACE644		Материал наконечника органа управления	Материал элемента приводного механизма, который соприкасается взаимодействующей частью с контролируемым объектом				ENUM_ STRING_ TYPE (ACI043)	X..32
ACE645		Ширина органа управления	Максимальный фронтальный размер исполнительной части приводной системы, к которому прикладывается внешнее воздействие			мм	INT_ MEASURE_ TYPE	NR1..3
ACE646		Цветовая конфигурация индикаторной стойки	Перечень цветов для индикаторной стойки				ENUM_ STRING_ TYPE (ACI022)	X..32
ACE649		Количество индикаторных ламп	Количество индикаторных ламп, встроенных в устройство				INT_ TYPE	NR1..1
ACE650		Тип цоколя лампы	Типовое обозначение конструкции соединительного элемента, с помощью которого осуществляется механическое крепление лампы и обеспечивающее электрический контакт с ней				ENUM_ STRING_ TYPE (ACI038)	X..32
ACE651		Наличие лампы	Лампа, входящая в комплект поставки устройства				ENUM_ BOOLEAN _TYPE (ACI008)	
ACE652		Форма передней поверхности линзы	Внешняя форма фронтальной поверхности линзы				ENUM_ STRING_ TYPE (ACI071)	
ACE653		Со встроенным светодиодом (LED)	Светодиод, встроенный в устройство и не подлежащий замене				ENUM_ BOOLEAN _TYPE (ACI008)	

Продолжение таблицы 71

Идентификатор свойств	*Идентификатор свойств по ГОСТ Р 59988.13.1—2024*	Наименование свойства	Определение	Источник	Графическое изображение	Единица измерения	Тип данных	Формат файловой системы
ACE654		Диаметр ролика	Геометрический диаметр круглого поперечного сечения ролика на стороне приводного механизма			мм	INT_ MEASURE _TYPE	NR1..3
ACE655		Естественное (прямое) движение размыкания контактного элемента	Размыкание контактов непосредственно за счет движения органа управления, осуществляемого с помощью неупругих элементов (например, без пружины)	*ГОСТ IEC 60947-5-1—2014*, пункт К.2.2			ENUM_ BOOLEAN _TYPE (ACI008)	
ACE657	5.37	Количество направлений срабатывания	Количественная характеристика числа различных направлений, в которых может перемещаться приводной механизм для управления устройством, относительно осей декартовой системы координат				ENUM_ STRING_ TYPE (ACI075)	X..32
ACE700		Отключающая способность в цепи переменного тока, 120 В	Максимальный среднеквадратичный ток при номинальном напряжении 120 В переменного тока, который устройство способно отключить в стандартных условиях работы			кА	REAL_ MEASURE _TYPE	NR2..3.2
ACE701		Рабочая отключающая способность при коротком замыкании в цепи переменного тока, 400 В	Отключающая способность при номинальном рабочем напряжении 400 В, для которой заданные условия в соответствии с предписанной последовательностью испытаний включают в себя способность автоматического выключателя проводить номинальный ток непрерывно	*ГОСТ IEC 60947-2—2021*, пункт 2.15.2	I_{cs}	%	INT_ MEASURE_ TYPE	NR1..3
ACE702		Предельная отключающая способность при коротком замыкании в цепи переменного тока, 400 В	Отключающая способность при номинальном рабочем напряжении 400 В, для которой заданные условия в соответствии с предписанной последовательностью испытаний не включают в себя способность автоматического выключателя проводить номинальный ток непрерывно	*ГОСТ IEC 60947-2—2021*, пункт 2.15.1	I_{cu}	кА	REAL_ MEASURE _TYPE	NR2..3.2

Продолжение таблицы 71

Идентификатор свойств	*Идентификатор свойств по ГОСТ Р 59988.13.1—2024*	Наименование свойства	Определение	Источник	Графическое изображение	Единица измерения	Тип данных	Формат файловой системы
ACE703		Отключающая способность в цепи переменного тока, 480 В	Максимальный (среднеквадратичный) симметричный ток при номинальном напряжении 480 В переменного тока, который устройство способно отключить в стандартных условиях работы			кА	REAL_ MEASURE _TYPE	NR2..3.2
ACE704		Отключающая способность в цепи переменного тока, 690 В	Максимальный (среднеквадратичный) симметричный ток при номинальном напряжении 690 В переменного тока, который устройство способно отключить в стандартных условиях работы			кА	REAL_ MEASURE _TYPE	NR2..3.2
ACE705	*2.2.150.1*	Номинальный условный ток короткого замыкания в цепи переменного тока, тип 2, 400 В	Указанное изготовителем значение ожидаемого тока, который этот аппарат, оснащенный предусмотренным изготовителем устройством для защиты от коротких замыканий, может удовлетворительно выдерживать в течение времени срабатывания этого устройства в условиях испытания, оговоренных в стандарте на аппарат конкретного вида; тип 2: при коротком замыкании устройство должно сохранять работоспособность для последующей эксплуатации; при указанном номинальном рабочем напряжении 400 В переменного тока	*ГОСТ IEC 60947-1-2017*, пункт 4.3.6.4	I_q	кА	REAL_ MEASURE _TYPE	NR2..3.2

Продолжение таблицы 71

Идентификатор свойств	*Идентификатор свойств по ГОСТ Р 59988.13.1—2024*	Наименование свойства	Определение	Источник	Графическое изображение	Единица измерения	Тип данных	Формат файловой системы
ACE706	*2.2.150.1*	Номинальный условный ток короткого замыкания, тип 1, 480 Y/277 В	Указанное изготовителем значение ожидаемого тока, который этот аппарат, оснащенный предусмотренным изготовителем устройством для защиты от коротких замыканий, может удовлетворительно выдерживать в течение времени срабатывания этого устройства в условиях испытания, оговоренных в стандарте на аппарат конкретного вида; тип 1: в условиях короткого замыкания устройство не должно представлять опасности для людей или оборудования, и могут быть непригодны для дальнейшей работы без ремонта и замены деталей при заданном номинальном рабочем напряжении 480 Y/277 В	*ГОСТ IEC 60947-1—2017*, пункт 4.3.6.4	I_q	кА	REAL_MEASURE_TYPE	NR2..3.2
ACE707	*2.2.150.1*	Номинальный условный ток короткого замыкания, тип 1, 600 Y/347 В	Указанное изготовителем значение ожидаемого тока, который этот аппарат, оснащенный предусмотренным изготовителем устройством для защиты от коротких замыканий, может удовлетворительно выдерживать в течение времени срабатывания этого устройства в условиях испытания, оговоренных в стандарте на аппарат конкретного вида; тип 1: в условиях короткого замыкания устройство не должно представлять опасности для людей или оборудования, и могут быть непригодны для дальнейшей работы без ремонта и замены деталей при заданном номинальном рабочем напряжении 600 Y/347 В	*ГОСТ IEC 60947-1—2017*, пункт 4.3.6.4	I_q	кА	REAL_MEASURE_TYPE	NR2..3.2

Продолжение таблицы 71

Идентификатор свойств	*Идентификатор свойств по ГОСТ Р 59988.13.1—2024*	Наименование свойства	Определение	Источник	Графическое изображение	Единица измерения	Тип данных	Формат файловой системы
ACE708	*2.2.150.1*	Номинальный условный ток короткого замыкания в цепи переменного тока, 400 В	Указанное изготовителем значение ожидаемого тока, при номинальном рабочем напряжении 400 В, который этот аппарат, оснащенный предусмотренным изготовителем устройством для защиты от коротких замыканий, может удовлетворительно выдерживать в течение времени срабатывания этого устройства в условиях испытания, оговоренных в стандарте на аппарат конкретного вида	*ГОСТ IEC 60947-1—2017*, пункт 4.3.6.4	I_q	кА	REAL_ MEASURE _TYPE	NR2..3.2
ACE709	*2.2.150.1*	Номинальный условный ток короткого замыкания в цепи переменного тока, тип 2, 230 В	Указанное изготовителем значение ожидаемого тока, который этот аппарат, оснащенный предусмотренным изготовителем устройством для защиты от коротких замыканий, может удовлетворительно выдерживать в течение времени срабатывания этого устройства в условиях испытания, оговоренных в стандарте на аппарат конкретного вида; тип 2: при коротком замыкании устройство должно сохранять работоспособность для последующей эксплуатации; при указанном номинальном рабочем напряжении 230 В переменного тока	*ГОСТ IEC 60947-1—2017*, пункт 4.3.6.4	I_q	кА	REAL_ MEASURE _TYPE	NR2..3.2
ACE712		Номинальный кратковременный выдерживаемый переменный ток, 1 секунда	Значение максимального тока, который выключатель способен выдерживать в течение короткого промежутка времени (до 1 с) без каких-либо ухудшений характеристик		I_{cw}	кА	REAL_ MEASURE _TYPE	NR2..3.2
ACE713	*2.2.150*	Номинальный ток короткого замыкания 480 Y/277 В	Максимальный, ожидаемый ток короткого замыкания, установленный изготовителем, при номинальном напряжении 480 Y/277 В			кА	REAL_ MEASURE _TYPE	NR2..3.2

Продолжение таблицы 71

Идентификатор свойств	*Идентификатор свойств по ГОСТ Р 59988.13.1—2024*	Наименование свойства	Определение	Источник	Графическое изображение	Единица измерения	Тип данных	Формат файловой системы
ACE714	*2.2.150*	Номинальный ток короткого замыкания 600 Y/347 В	Максимальный, ожидаемый ток короткого замыкания, установленный изготовителем, при номинальном напряжении 600 Y/347 В			кА	REAL_ MEASURE _TYPE	NR2..3.2
ACE715		Рабочая отключающая способность при коротком замыкании в цепи переменного тока, 230 В	Отключающая способность при номинальном рабочем напряжении 230 В, для которой заданные условия в соответствии с предписанной последовательностью испытаний включают в себя способность автоматического выключателя проводить номинальный ток непрерывно	*ГОСТ IEC 60947-2—2021*, пункт 2.15.2	I_{cs}	%	INT_ MEASURE_ TYPE	NR1..3
ACE716		Предельная отключающая способность при коротком замыкании в цепи переменного тока, 230 В	Отключающая способность при номинальном рабочем напряжении 230 В, для которой заданные условия в соответствии с предписанной последовательностью испытаний не включают в себя способность автоматического выключателя проводить номинальный ток непрерывно	*ГОСТ IEC 60947-2—2021*, пункт 2.15.1	I_{cu}	кА	REAL_ MEASURE _TYPE	NR2..3.2
ACE717		Предельная отключающая способность при коротком замыкании в цепи переменного тока, 690 В	Отключающая способность при номинальном рабочем напряжении 690 В, для которой заданные условия в соответствии с предписанной последовательностью испытаний не включают в себя способность автоматического выключателя проводить номинальный ток непрерывно	*ГОСТ IEC 60947-2—2021*, пункт 2.15.1	I_{cu}	кА	REAL_ MEASURE _TYPE	NR2..3.2
ACE718		Рабочая отключающая способность при коротком замыкании в цепи переменного тока, 690 В	Отключающая способность при номинальном рабочем напряжении 690 В, для которой заданные условия в соответствии с предписанной последовательностью испытаний включают в себя способность автоматического выключателя проводить номинальный ток непрерывно	*ГОСТ IEC 60947-2—2021*, пункт 2.15.2	I_{cu}	кА	REAL_ MEASURE _TYPE	NR2..3.2

Продолжение таблицы 71

Идентификатор свойств	*Идентификатор свойств по ГОСТ Р 59988.13.1—2024*	Наименование свойства	Определение	Источник	Графическое изображение	Единица измерения	Тип данных	Формат файловой системы
ACE721		Номинальное рабочее напряжение для IT-систем	Максимальное значение номинального рабочего напряжения, при котором устройство пригодно для использования в IT-системах			В	ENUM_INT_TYPE (ACI101)	NR1..4
ACE722		Номинальный условный ток короткого замыкания, переменный ток, 230 В	Указанное изготовителем значение ожидаемого тока, при номинальном напряжении 230 В, который этот аппарат, оснащенный предусмотренным изготовителем устройством для защиты от коротких замыканий, может удовлетворительно выдерживать в течение времени срабатывания этого устройства в условиях испытания, оговоренных в стандарте на аппарат конкретного вида	*ГОСТ IEC 60947-1—2017*, пункт 4.3.6.4	I_q	кА	REAL_MEASURE_TYPE	NR2..3.2
ACE723		Номинальный условный ток короткого замыкания, переменный ток, 690 В	Указанное изготовителем значение ожидаемого тока, при номинальном напряжении 690 В, который этот аппарат, оснащенный предусмотренным изготовителем устройством для защиты от коротких замыканий, может удовлетворительно выдерживать в течение времени срабатывания этого устройства в условиях испытания, оговоренных в стандарте на аппарат конкретного вида	*ГОСТ IEC 60947-1—2017*, пункт 4.3.6.4	I_q	кА	REAL_MEASURE_TYPE	NR2..3.2
ACE724		Включающая способность при коротком замыкании, переменный ток, 230 В	Включающая способность, для которой предписанные условия включают в себя короткое замыкание на выводах коммутационного устройства при номинальном рабочем напряжении 230 В	*ГОСТ IEC 60947-1—2017*, пункт 2.5.15	I_{cm}	кА	REAL_MEASURE_TYPE	NR2..3.2
ACE725		Включающая способность при коротком замыкании, переменный ток, 400 В	Включающая способность, для которой предписанные условия включают в себя короткое замыкание на выводах коммутационного устройства при номинальном рабочем напряжении 400 В	*ГОСТ IEC 60947-1—2017*, пункт 2.5.15	I_{cm}	кА	REAL_MEASURE_TYPE	NR2..3.2

Продолжение таблицы 71

Идентификатор свойств	*Идентификатор свойств по ГОСТ Р 59988.13.1—2024*	Наименование свойства	Определение	Источник	Графическое изображение	Единица измерения	Тип данных	Формат файловой системы
ACE726		Включающая способность при коротком замыкании, переменный ток, 690 В	Включающая способность, для которой предписанные условия включают в себя короткое замыкание на выводах коммутационного устройства при номинальном рабочем напряжении 690 В	*ГОСТ IEC 60947-1—2017*, пункт 2.5.15	I_{cm}	кА	REAL_MEASURE_TYPE	NR2..3.2
ACE739		Тепловая память	Способность защиты от перегрузки сохранять времятоковую характеристику после отключения тока				ENUM_BOOLEAN_TYPE (ACI008)	
ACE740		Технология расцепителя максимального тока	Технология (магнитная, термомагнитная или электронная), используемая для реализации функции расцепителя максимального тока				ENUM_STRING_TYPE (ACI091)	X..32
ACE741		Уставка тока срабатывания расцепителя перегрузки	Пределы диапазона уставок расцепителя максимального тока			A	LEVEL (MIN,MAX) OFREAL_MEASURE_TYPE	NR2..5.2
ACE742		Способность к расцеплению при перегрузке	Предусмотрен ли расцепитель при перегрузке (наличие/отсутствие) и возможность его регулировки (регулируемый/нерегулируемый)				ENUM_STRING_TYPE (ACI092)	X..32
ACE743		Опорная температура для расцепителя с температурной компенсацией	Температура окружающей среды, используемая в качестве основы для построения время-токовой характеристики расцепителя с температурной компенсацией			°C	ENUM_STRING_TYPE (ACI100)	X..32
ACE744		Опорная температура для расцепителя без температурной компенсации	Температура окружающей среды, используемая в качестве основы для построения время-токовой характеристики расцепителя без температурной компенсацией			°C	ENUM_STRING_TYPE (ACI100)	X..32

Продолжение таблицы 71

Идентификатор свойств	*Идентификатор свойств по ГОСТ Р 59988.13.1—2024*	Наименование свойства	Определение	Источник	Графическое изображение	Единица измерения	Тип данных	Формат файловой системы
ACE745		Уставка тока перегрузки нейтрального полюса	Отношение уставки тока перегрузки нейтрального полюса к уставке тока перегрузки фазных полюсов			%	ENUM_ STRING_ TYPE (ACI095)	X..32
ACE746		Расцепитель защиты от короткого замыкания с кратковременной задержкой	Расцепитель максимального тока, предназначенный для срабатывания в конце кратковременной задержки	*ГОСТ IEC 60947-2—2021*, пункт 2.12			ENUM_ BOOLEAN _TYPE (ACI008)	
ACE747		Уставка номинального мгновенного тока короткого замыкания	Номинальное значение тока, вызывающего срабатывание расцепителя без целевой задержки времени	*ГОСТ IEC 60947-2—2021*, пункт 2.20	I_i	A	LEVEL (MIN,MAX) OFREAL_ MEASURE _TYPE	NR2..5.2
ACE748		Защита от перегрузки с температурной компенсацией	Наличие защиты от перегрузки с учетом поправки на температуру окружающей среды				ENUM_ BOOLEAN _TYPE (ACI008)	
ACE749		Чувствительность к обрыву фазы	Наличие многополюсной защиты от перегрузки, срабатывающей при обрыве фазы				ENUM_ BOOLEAN _TYPE (ACI008)	
ACE750		Расцепитель дифференциального тока	Устройство для инициации срабатывания устройства при превышении значения дифференциального тока срабатывания или равного ему				ENUM_ STRING_ TYPE (ACI007)	
ACE751		Тип устройства защитного отключения	Классификация по условиям функционирования при наличии составляющей постоянного тока				ENUM_ STRING_ TYPE (ACI096)	X..2

Продолжение таблицы 71

Идентификатор свойств	*Идентификатор свойств по ГОСТ Р 59988.13.1—2024*	Наименование свойства	Определение	Источник	Графическое изображение	Единица измерения	Тип данных	Формат файловой системы
ACE752		Предельные значения номинального напряжения срабатывания расцепителя тока утечки	Диапазон номинального рабочего напряжения для автоматических выключателей, оснащенных защитой от дифференциального тока, функционально зависящей от наличия сетевого напряжения			В		
ACE753		Уставка отключающего дифференциального тока	Предельное значение уставки отключающего дифференциального тока синусоидальной формы, обеспечивающее срабатывание расцепителя		$I_{\Delta n}$	мА	LEVEL (MIN,MAX) OFREAL_ MEASURE _TYPE	NR2..3.3
ACE755		Уставка выдержки времени по дифференциальному току	Предел диапазона уставок времени несрабатывания, при дифференциальном токе, равном $2 \cdot I_{\Delta n}$		Δt	мс	LEVEL (MIN,MAX) OFREAL_ MEASURE _TYPE	NR2..2.2
ACE756		Функциональная зависимость от напряжения сети	Устройства, для которых функции обнаружения, сравнения и отключения зависят от напряжения источника питания				ENUM_ BOOLEAN _TYPE (ACI008)	
ACE760		Расцепитель тока замыкания на землю	Расцепитель, предназначенный для срабатывания при возникновении тока утечки на землю из-за нарушения изоляции, при превышении значения тока установленного порога				ENUM_ BOOLEAN _TYPE (ACI008)	
ACE761		Уставка тока замыкания на землю	Пределы диапазона уставок расцепителя тока замыкания на землю		I_g	А	LEVEL (MIN,MAX) OFREAL_ MEASURE _TYPE	NR2..5.2

Продолжение таблицы 71

Идентификатор свойств	*Идентификатор свойств по ГОСТ Р 59988.13.1—2024*	Наименование свойства	Определение	Источник	Графическое изображение	Единица измерения	Тип данных	Формат файловой системы
ACE801		Высота устройства	Стандартная высота устройства, измеренная с учетом разъемов и клемм, но без дополнительных элементов и кабелей. Примечание — См. рисунок 1.			мм	INT_MEASURE_TYPE	NR1..4
ACE802		Ширина устройства	Стандартная ширина устройства, измеренная с учетом разъемов и клемм, но без дополнительных элементов и кабелей. Примечание — См. рисунок 2.			мм	INT_MEASURE_TYPE	NR1..4
ACE803		Длина устройства	Стандартное значение длины или глубины устройства, измеренное с учетом разъемов и клемм, но без дополнительных элементов и кабелей. Примечание — См. рисунок 3.			мм	INT_MEASURE_TYPE	NR1..4
ACE804		Монтаж на стандартную рейку	Возможность установки устройства на стандартную рейку				ENUM_BOOLEAN_TYPE (ACI008)	
ACE805		Монтаж на панель	Конструкция устройства предусматривает возможность монтажа на панель				ENUM_BOOLEAN_TYPE (ACI008)	
ACE806		Монтаж на дверь	Возможность монтажа устройства на дверь				ENUM_BOOLEAN_TYPE (ACI008)	
ACE807		Монтаж дополнительного блока	Способ крепления или встраивания дополнительно блока в устройство				ENUM_STRING_TYPE (ACI080)	

Продолжение таблицы 71

Идентификатор свойств	*Идентификатор свойств по ГОСТ Р 59988.13.1—2024*	Наименование свойства	Определение	Источник	Графическое изображение	Единица измерения	Тип данных	Формат файловой системы
ACE808	*4.10*	Масса устройства	Масса изделия в сборе со всеми закрепленными элементами. Примечание — Без учета упаковки и дополнительных аксессуаров.			гр	REAL_MEASURE_TYPE	NR2..3.2
ACE810		Диаметр устройства	Диаметр круглого поперечного сечения устройства			мм	INT_MEASURE_TYPE	NR1..4
ACE811		Монтажное положение датчика	Требования к положению датчика при монтаже относительно его чувствительного элемента				ENUM_STRING_TYPE (ACI081)	X..32
ACE812		Стандарт на корпус	Стандартизованные размеры, точки крепления и характеристики корпуса				ENUM_STRING_TYPE (ACI073)	X..32
ACE813		Конструкция корпуса	Общий вид устройства				ENUM_STRING_TYPE (ACI072)	X..32
ACE814		Способ монтажа устройства	Способ монтажа устройства на опору				ENUM_STRING_TYPE (ACI087)	X..32
ACE815		Наличие заглушки	Установка дополнительной боковой крышки необходима для завершения сборки				ENUM_BOOLEAN_TYPE (ACI008)	
ACE816		Защитный кожух	Устройство оснащенное крышкой, защищающей орган управления				ENUM_BOOLEAN_TYPE (ACI008)	

Продолжение таблицы 71

Идентификатор свойств	*Идентификатор свойств по ГОСТ Р 59988.13.1—2024*	Наименование свойства	Определение	Источник	Графическое изображение	Единица измерения	Тип данных	Формат файловой системы
ACE817		Интерфейс вала	Способ соединения вала с вращающимся элементом				ENUM_STRING_TYPE (ACI088)	X..32
ACE818		Монтаж пластины	Метод крепления пластины к ее опорной поверхности				ENUM_STRING_TYPE (ACI089) (HOLE)	X..32
ACE850		Зажим	Часть(и) зажима, необходимая(ые) для механического прижима и электрического соединения проводника(ов), включая те части, которые требуются для обеспечения надлежащего давления контакта	*ГОСТ IEC 60998-1—2017*, пункт 3.6			ENUM_STRING_TYPE (ACI033)	X..32
ACE851		Зажим, второй тип	Часть(и) зажима, необходимая(ые) для механического прижима и электрического соединения проводника(ов), включая те части, которые требуются для обеспечения надлежащего давления контакта, второго типа, встроенного в устройство				ENUM_STRING_TYPE (ACI033)	X..32
ACE852		Зажим главной цепи	Тип электрического соединения основной цепи устройства с проводником, соответствующим предполагаемому применению				ENUM_STRING_TYPE (ACI032)	X..64
ACE853		Вставной вывод для вспомогательных и/или управляющих цепей	Подключение и отключение электрического контакта клеммы возможно без перемещения проводников, подключенных к этой цепи				ENUM_BOOLEAN_TYPE (ACI008)	
ACE854		Зажим вспомогательных цепей и/или цепей управления	Тип электрического соединения вспомогательных и/или цепей управления устройства с проводником, соответствующим предполагаемому применению				ENUM_STRING_TYPE (ACI033)	X..64

Продолжение таблицы 71

Идентификатор свойств	*Идентификатор свойств по ГОСТ Р 59988.13.1—2024*	Наименование свойства	Определение	Источник	Графическое изображение	Единица измерения	Тип данных	Формат файловой системы
ACE855		Способ отключения	Конструктивное исполнение, обеспечивающее отключение устройства от основной цепи				ENUM_STRING_TYPE (ACI039)	X..32
ACE856		Электрическое подключение датчика	Конструктивное исполнение электрического соединения от корпуса датчика к проводнику, соответствующему предполагаемому применению				ENUM_STRING_TYPE (ACI030)	X..32
ACE857		Длина кабеля питания	Значение длины электрического соединительного кабеля			м	REAL_MEASURE_TYPE	NR1..2.1
ACE858		Съемный узел	Блок, вставляемый в стойку и удерживаемый направляющими рейками. Примечание — Сменные узлы могут быть разных типов — от печатных плат с установленными на них компонентами до рамных конструкций или выдвижных модулей с разъемным соединением.	*ГОСТ IEC 60050-581—2015*, статья 581-25-01			ENUM_BOOLEAN_TYPE (ACI008)	
ACE859		Материал оболочки кабеля	Материал трубчатой оболочки кабеля				ENUM_STRING_TYPE (ACI040)	X..32
ACE862		Номинальное сечение проводника	Заявленное изготовителем значение максимального сечения жесткого (одножильного или жесткого многожильного) и гибкого проводников, присоединяемых к зажиму, обеспечивающее необходимые электрические и механические характеристики вывода	*ГОСТ IEC 60947-7-1—2016*, пункт 2.2		$мм^2$	REAL_MEASURE_TYPE	NR2..3.2

Продолжение таблицы 71

Идентификатор свойств	*Идентификатор свойств по ГОСТ Р 59988.13.1—2024*	Наименование свойства	Определение	Источник	Графическое изображение	Единица измерения	Тип данных	Формат файловой системы
ACE865		Номинальное сечение гибкого проводника	Заявленное изготовителем значение максимального сечения гибкого проводника, присоединяемого к зажиму, обеспечивающее необходимые электрические и механические характеристики вывода			$мм^2$	LEVEL (MIN,MAX) OFINT_ MEASURE_ TYPE	NR2..3.2
ACE867		Номинальное сечение жесткого проводника	Заявленное изготовителем значение максимального сечения жесткого (одножильного или жесткого многожильного), присоединяемых к зажиму, обеспечивающее необходимые электрические и механические характеристики вывода			$мм^2$	LEVEL (MIN,MAX) OFINT_ MEASURE_ TYPE	NR2..3.2
ACE869		Ориентация подключения	Параметр, определяющий правильное расположение зажимных элементов при монтаже устройства				ENUM_ STRING_ TYPE (ACI036)	X..32
ACE870		Положение подключения главной цепи	Ориентация подключений главной цепи, при расположении устройства в рабочем положении				ENUM_ STRING_ TYPE (ACI035)	X..32
ACE872		Количество зажимных элементов	Максимальное количество зажимных элементов, предусмотренных в конструкции клеммной сборки				INT_ TYPE	NR1..1
ACE874		Количество независимых цепей	Количество независимых цепей устройства				INT_ TYPE	NR1..1
ACE875		Количество кабельных вводов	Количество отверстий в корпусе, предназначенных для электрического подсоединения				INT_ TYPE	NR1..1
ACE876		Размер кабельных вводов	Характеристики отверстий в корпусе, предназначенных для электрического соединения				ENUM_ STRING_ TYPE (ACI084)	X..32

Окончание таблицы 71

Идентификатор свойств	*Идентификатор свойств по ГОСТ Р 59988.13.1—2024*	Наименование свойства	Определение	Источник	Графическое изображение	Единица измерения	Тип данных	Формат файловой системы
ACE877		Количество клемм подключения	Количество токоведущих частей устройства, предназначенных для электрического подключения к внешним цепям				ENUM_ STRING_ TYPE (ACI037)	X..32
ACE901		Стандарты на продукцию	Перечень стандартов, требованиям которых отвечает продукт				STRING _TYPE	X..32
ACE902		Сертификация	Сертификат, подтверждающий соответствие продукта требованиям стандартов и прохождение анализа состояния производства				STRING _TYPE	X..32
ACE903		Экологическая декларация	Возможность получения данных, содержащих количественную оценку экологических характеристик, определенных с помощью заранее заданных параметров, и, при необходимости, дополнительной экологической информации				ENUM_ BOOLEAN _TYPE (ACI008)	

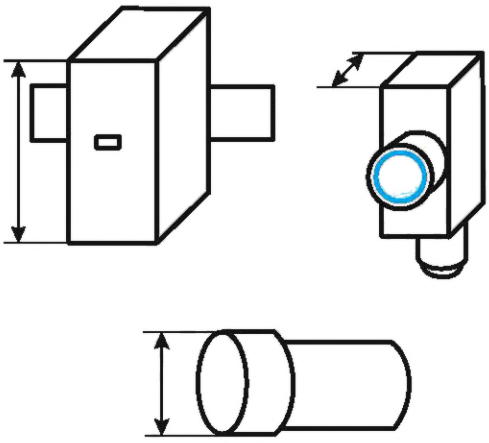

Рисунок 1 — Высота устройства

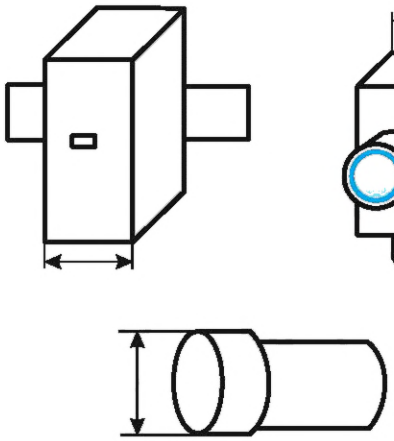

Рисунок 2 — Ширина устройства

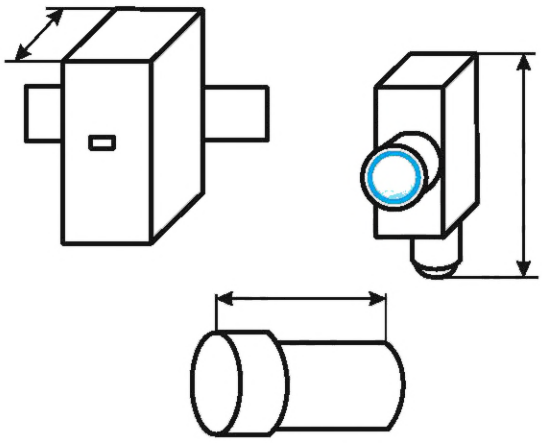

Рисунок 3 — Длина устройства

Таблица 72 — Списки значений свойств

Классификатор	*Идентификатор свойств по ГОСТ Р 59988.13.1—2024*	Наименование	Перечень значений	Источник
ACI001		Степень защиты устройства (IP-код)	IP00, IP01, IP02, IP10, IP11, IP12, IP20, IP21, IP22, IP30, IP31, IP32, IP33, IP40, IP41, IP42, IP43, IP44, IP45, IP50, IP51, IP52, IP53, IP54, IP55, IP56, IP57, IP58, IP60, IP61, IP62, IP63, IP64, IP65, IP66, IP67, IP68, IP69, IPX1, IPX2, IPX3, IPX4, IPX5, IPX6, IPX7, IPX8, IPX9, IP1X, IP2X, IP3X, IP4X, IP5X, IP6X	*ГОСТ 14254*
ACI003		Степень защиты контактных выводов (ip код)	IP00, IP01, IP02, IP10, IP11, IP12, IP20, IP21, IP22, IP30, IP31, IP32, IPX1, IPX2, IP1X, IP2X, IP3X	*ГОСТ 14254*
ACI005		Степени защиты от наружного механического удара (код IK)	IK00, IK01, IK02, IK03, IK04, IK05, IK06, IK07, IK08, IK09, IK10	*ГОСТ IEC 62262*
ACI006		Класс защиты от поражения электрическим током	Класс защиты I, класс защиты II, класс защиты III	
ACI007		Встроенная функция	Встроенная, опционально, не предусмотрено	
ACI008		Возможные варианты: да или нет	Да, нет	
ACI010		Тип пускателя	Пускатель прямого пуска, пускатель «звезда-треугольник», реверсивный пускатель, двухступенчатый пускатель, иной тип	
ACI011		Тип органа управления выключателя	Поворотная рукоятка прямого действия, поворотная рукоятка с кулачковым механизмом для установки на двери, боковая поворотная рукоятка (левая или правая), нажимная кнопка, тумблер (перекидной переключатель), ключ (кнопочный выключатель с ключом), поворотная кнопка (круглая поворотная ручка), выносная поворотная рукоятка, рычаг для большого пальца	
ACI012		Орган управления позиционного выключателя	Рычаг с роликом, округлый плунжер, роликовый плунжер, вилочный рычаг с роликом, пружинный шток, рычаг со штоком, иной орган управления, без органа управления	
ACI013		Движение органа управления	Линейное, вращательное, разнонаправленное	
ACI014		Тип возврата органа управления	Возвратная пружина, фиксация (защелкивание), фиксированное положение, пружинный возврат в центр, пружинный возврат справа налево, пружинный возврат слева направо, пружинный возврат слева в центр, пружинный возврат справа в центр	

Продолжение таблицы 72

Классификатор	*Идентификатор свойств по ГОСТ Р 59988.13.1—2024*	Наименование	Перечень значений	Источник
ACI015		Способ монтажа кнопки	Утопленный монтаж (заподлицо с панелью), выступающий монтаж, углубленный монтаж, уплотнительная прокладка, установленная с внешней стороны, уплотнительная прокладка, установленная с внутренней стороны, наличие защитной стенки от механического воздействия, грибовидная кнопка	
ACI016		Способ разблокировки	Поворот для разблокировки, нажать-потянуть, нажать-нажать (механизм с фиксацией при повторном нажатии), потянуть для разблокировки, разблокировка ключом, иные способы разблокировки	
ACI017		Положение извлечения ключа	Слева, справа, по центру, иные положения	
ACI018		Отключающее устройство	Поворотное, штекерное, иное	
ACI019		Тип кодирования положения	Абсолютное, инкрементальное, гибридное	
ACI020		Цвет органа управления	Красный, черно-белый, красно-зеленый, прозрачный, синий, белый, желтый, серебряный, черный, золотой, зеленый, серый, набор из нескольких цветов, оранжевый, фиолетовый, иные цвета	
ACI021		Цвет корпуса	Хром, серебро, черный, белый, иные цвета	
ACI022		Цветовая конфигурация индикаторной стойки	Зеленый, красный, оранжевый, синий, прозрачный, желтый, красно-оранжевый, красно-зеленый, оранжево-зеленый, красно-оранжево-зеленый, красно-оранжево-зелено-синий, красно-оранжево-зелено-сине-желтый, иные цвета	
ACI023		Цвет линзы	Красный, прозрачный, синий, белый, желтый, оранжевый, зеленый, набор из нескольких цветов, фиолетовый, иные цвета	
ACI024		Цвет клеммной колодки	Серый, оранжевый, желтый, зеленый, синий, коричневый, черный, красный, белый, бежевый, желто-зеленый, иные цвета	
ACI025		Цвет аксессуара	Черный, белый, хром, красный, синий, желтый, оранжевый, зеленый, фиолетовый, иные цвета	
ACI026		Цвет свечения лампы	Красный, синий, белый, желтый, оранжевый, зеленый, фиолетовый, иные цвета	

Продолжение таблицы 72

Классификатор	*Идентификатор свойств по ГОСТ Р 59988.13.1—2024*	Наименование	Перечень значений	Источник
ACI028		Маркировка	Символ «0», символ «I», символ «I-0», символ «I-0-II», символ «II», символ «III», символ «-», символ «+», символ «разблокировка», символ «стрелка вверх», символ «стрелка вниз», символ «стрелка вправо», символ «стрелка влево», иные обозначения, без обозначений	
ACI030		Электрическое подключение датчика	Винтовое соединение, разъем 1/2 дюйма, разъем 3/4 дюйма, разъем 7/8 дюйма, разъем M5, разъем, M8, разъем, M12, штекерный разъем, иное соединение	
ACI032		Зажим главной цепи	Винтового типа, безвинтового типа и иные зажимные элементы	
ACI033		Зажим	Винтового типа, безвинтового типа, клеммные, штекерные и иные зажимные элементы	
ACI035		Положение подключения главной цепи	Заднее подключение, переднее подключение, иное подключение	
ACI036		Ориентация подключения	Верхняя, угловая, боковая	
ACI037		Количество клемм для подключения	2 клеммы, 3 клеммы, 4 клеммы, иное количество клемм	
ACI038		Тип цоколя лампы	BA15d, BA15s, E10, BA9s, LED, W2 × 4,6, клиновидный цоколь, иные типы	
ACI039		Способ отключения	Выдвижной, вставной, фиксированный	
ACI040		Материал оболочки кабеля	ПВХ (поливинилхлорид), силикон, вулканизированный полиуретан, полиуретан, иной материал	
ACI041		Материал сенсорной поверхности	Тефлон, пластик, металл, керамика, иной материал	
ACI042		Тип материала	Пластик, металл, иной материал	
ACI043		Материал наконечника органа управления	Сталь, эластомер, стекловолокно, керамика, термопласт, иной материал	
ACI044		Материал защитной крышки	Силикон, полиуретан, эластомер, иной материал	
ACI050		Функция коммутационного элемента	Замыкающий контакт (НО—нормально открытый), размыкающий контакт (НЗ—нормально замкнутый), переключающий контакт, программируемый контакт, иные	

Продолжение таблицы 72

Классификатор	*Идентификатор свойств по ГОСТ Р 59988.13.1—2024*	Наименование	Перечень значений	Источник
ACI051		Тип элемента контактного действия	Зависимого действия, мгновенного действия, зависимое с прямым размыканием, мгновенное с прямым размыканием	
ACI052		Активный оптический сигнал	Активируемый светом, активируемый пропаданием света, переключаемый	
ACI053		Выходной интерфейс датчика	NPN, PNP, NPN или PNP, PNP/PNP, NPN/NPN, PNP/NPN, иные	
ACI054		Тип источника света	Светодиод видимый, светодиод невидимый, лазер видимый, лазер невидимый, иной источник света	
ACI055		Уровень фотобиологической безопасности	Группа риска 1, группа риска 2, группа риска 3	
ACI056		Класс лазерной безопасности	класс 1, класс 1C, класс 1M, класс 2, класс 2M, класс 3R, класс 3B, класс 4	
ACI057		Тип выхода датчика	Аналоговый, NPN с открытым коллектором, PNP с открытым коллектором, RS422, Profibus, CANopen, Ethernet и иные	
ACI058		Тип аналогового выхода	От 4 до 20 мА, от 0 до 10 В, от 0 до 5 В, иные	
ACI062		Категории циклов оперирования	A, B	
ACI068		Тип лампы	Лампа накаливания, неоновая, светодиодная, иные лампы	
ACI069		Устройство звуковой сигнализации	Зуммер, сирена	
ACI070		Форма лицевой части органа управления	Круглая, квадратная, прямоугольная, иная форма	
ACI071		Форма передней части линзы	Круглая, квадратная, прямоугольная, овальная, иная форма	
ACI072		Конструкция корпуса	Прямоугольный, цилиндр гладкий, цилиндр с резьбой, иная конструкция	
ACI073		Стандарт на корпус	[ЕН 50041], [ЕН 50047], другие стандарты, нет стандартов	
ACI074		Количество фиксированных положений педали	2, 3	

Продолжение таблицы 72

Классификатор	*Идентификатор свойств по ГОСТ Р 59988.13.1—2024*	Наименование	Перечень значений	Источник
ACI075		Количество направлений срабатывания	2, 4, 8	
ACI080		Монтаж дополнительного блока	Крепление к основанию, боковое крепление, лицевое крепление, иной вид монтажа	
ACI081		Монтажное положение датчика	Установка заподлицо, установка не заподлицо	
ACI082		Способ крепления линзы	Заподлицо, удлиненный	
ACI084		Размер кабельных вводов	M5, M16, M20, M25, 1/2 NPT, PF 1/2, PG11, PG13, нет входа, иной размер	
ACI085		Размер монтажного отверстия	8, 12, 16, 18, 22, 30	
ACI087		Способ монтажа устройства	C-профиль, G-рейка, рейка 15 мм, рейка 35 мм, рейка 75 мм, специальный профиль, винтовой крепеж, иные способы монтажа	
ACI088		Соединительная муфта для вала	Цельная, с полым сквозным отверстием, конический, иная муфта	
ACI089		Монтаж пластины	Болтовое отверстие, клеевое крепление, иные способы	
ACI090		Тип расцепителя максимального тока	Перегрузки и короткого замыкания, только короткого замыкания	
ACI091		Технология расцепителей максимального тока	Термомагнитные, магнитные, электронные, иные технологии	
ACI092		Способность к расцеплению при перегрузке	Нерегулируемый, регулируемый, иное размыкание	
ACI093		Тип сброса расцепителя перегрузки	Ручной, автоматический, ручной и автоматический	
ACI094		Класс расцепления	класс 2E, класс 3E, класс 5, класс 5E, класс 10, класс 10A, класс 10E, класс 20, класс 20E, класс 30, класс 30E, класс 40E	
ACI095		Уставка тока перегрузки нейтрального полюса	Без уставки, 1, 0,5, иные настройки	

Окончание таблицы 72

Классификатор	*Идентификатор свойств по ГОСТ Р 59988.13.1—2024*	Наименование	Перечень значений	Источник
ACI096		Тип устройства защитного отключения	AC, A, B	*ГОСТ IEC/TR 60755—2017, пункт 4.7*
ACI097		Тип выдержки времени	Задержка включения, задержка выключения, переключение со звезды на треугольник	
ACI098		Управление расцеплением	Электрическая, ручная и электрическая	
ACI099		Тип технологии устройства	Электронная, электромеханическая	
ACI100		Опорная температура окружающей среды	25, 30, 35, 40, 45, 50, без опорной температуры	
ACI101		Номинальное рабочее напряжение	0, 230, 400, 690	
ACI102		Номинальное рабочее напряжение контакта для слаботочных цепей	5, 24	
ACI103		Род тока	Переменный, постоянный, переменный и постоянный	
ACI104		Номинальная частота	50 Гц, 60 Гц, 50/60 Гц, нет частоты	
ACI105		Минимальный номинальный рабочий ток контакта для слаботочных цепей постоянного тока	1, 5, 10, 100	
ACI106		Функция выдержки времени	Задержка включения, задержка выключения, задержка включения и выключения, переключение со звезды на треугольник, задержка импульса, для мигания светодиодов, многофункциональный, разбивка на интервалы, повторно запускаемый интервал, время удержания	
ACI107		Триггерный фронт	Фронт нарастания, фронт спада, программируемый	
ACI108		Триггерный вход	Управляющее напряжение, входной сигнал, программируемый	

Приложение ДА
(справочное)

Сведения о соответствии ссылочных национальных и межгосударственных стандартов международным стандартам, использованным в качестве ссылочных в примененном международном стандарте

Таблица ДА.1

Обозначение ссылочного национального, межгосударственного стандарта	Степень соответствия	Обозначение и наименование соответствующего ссылочного международного стандарта
ГОСТ IEC 60947-1—2017	IDT	IEC 60947-1:2014 «Аппаратура распределения и управления низковольтная. Часть 1. Общие правила»
Примечание — В настоящей таблице использовано следующее условное обозначение степени соответствия стандартов: - IDT — идентичный стандарт.		

Библиография

[1] МЭК 61360-1:2017 Стандартные типы элементов данных с ассоциированной схемой классификации. Часть 1. Определения. Принципы и методы (Standard data element types with associated classification scheme — Part 1: Definitions — Principles and methods)

[2] ЕН 50041:2019 Устройства комплектные низковольтные распределения и управления. Аппараты для цепей управления. Позиционные выключатели 42,5 × 80. Размеры и характеристики (Low-voltage switchgear and controlgear for industrial use — Control switches — Position switches 42,5 × 80 — Dimensions and characteristics)

[3] ЕН 50047:2019 Устройства комплектные низковольтные распределения и управления. Аппараты для цепей управления. Позиционные выключатели 30 × 55. Размеры и характеристики (Low-voltage switchgear and controlgear for industrial use — Control switches — Position switches 30 × 55 — Dimensions and characteristics)

УДК 621.3:8:004.656:007.52:006.74:006.354 ОКС 29.130.20

Ключевые слова: классификатор низковольтной аппаратуры, коды свойств низковольтной аппаратуры

Редактор *Л.В. Коретникова*
Технический редактор *И.Е. Черепкова*
Корректор *И.А. Королева*
Компьютерная верстка *Е.А. Кондрашовой*

Сдано в набор 01.12.2025. Подписано в печать 08.12.2025. Формат 60×84⅛. Гарнитура Ариал.
Усл. печ. л. 20,00. Уч.-изд. л. 16,60.

Подготовлено на основе электронной версии, предоставленной разработчиком стандарта

Создано в единичном исполнении в ФГБУ «Институт стандартизации»
для комплектования Федерального информационного фонда стандартов,
117418 Москва, Нахимовский пр-т, д. 31, к. 2.

gost.e-ecolog.ru gost.e-ecolog.ru