ГОСУДАРСТВЕННЫЙ СТАНДАРТ РОССИЙСКОЙ ФЕДЕРАЦИИ

Машины для лесного хозяйства

КУСТОРЕЗЫ И МОТОКОСЫ БЕНЗИНОМОТОРНЫЕ

Методы испытаний защитного устройства режущего приспособления на прочность

Издание официальное

БЗ 9—99/289

ГОССТАНДАРТ РОССИИ
Москва

gost.e-ecolog.ru

Предисловие

1 РАЗРАБОТАН Техническим комитетом ТК 287 «Ручное портативное механизированное оборудование для лесной промышленности и лесного хозяйства»

ВНЕСЕН Управлением машиностроения Госстандарта России

2 ПРИНЯТ И ВВЕДЕН В ДЕЙСТВИЕ Постановлением Госстандарта России от 30 ноября 1999 г. № 487-ст

3 Настоящий стандарт представляет собой полный аутентичный текст ИСО 8380—93 «Машины для лесного хозяйства. Кусторезы и мотокосы бензиномоторные. Методы испытаний защитного устройства режущего приспособления на прочность»

4 ВЗАМЕН ГОСТ Р 50163—92 (ИСО 8380—85)

© ИПК Издательство стандартов, 2000

Настоящий стандарт не может быть полностью или частично воспроизведен, тиражирован и распространен в качестве официального издания без разрешения Госстандарта России

Редактор *Т.А. Леонова*
Технический редактор *В.Н. Прусакова*
Корректор *В.Е. Нестерова*
Компьютерная верстка *Е.Н. Мартемьяновой*

Изд. лиц. № 021007 от 10.08.95. Сдано в набор 17.01.2000. Подписано в печать 15.02.2000. Усл. печ. л. 0,47.
Уч.-изд. л. 0,40. Тираж 168 экз. С 4385. Зак. 129.

ИПК Издательство стандартов, 107076, Москва, Колодезный пер., 14.
Набрано в Издательстве на ПЭВМ
Филиал ИПК Издательство стандартов — тип. "Московский печатник", Москва, Лялин пер., 6.
Плр № 080102

ГОСУДАРСТВЕННЫЙ СТАНДАРТ РОССИЙСКОЙ ФЕДЕРАЦИИ

Машины для лесного хозяйства

КУСТОРЕЗЫ И МОТОКОСЫ БЕНЗИНОМОТОРНЫЕ

Методы испытаний защитного устройства режущего приспособления на прочность

Forestry machinery. Gasoline brush-cutters and grass-trimmers.
Cutting attachment guard strength. Test methods

Дата введения 2001—01—01

1 Область применения

Настоящий стандарт устанавливает методы испытаний на прочность защитного устройства режущего приспособления переносных кусторезов и мотокос с двигателем внутреннего сгорания.

Требования стандарта являются обязательными.

2 Нормативные ссылки

В настоящем стандарте использована ссылка на ГОСТ Р ИСО 7918—99 Машины для лесного хозяйства. Кусторезы бензиномоторные. Защитное устройство дискового полотна. Размеры.

3 Общие требования

После испытаний согласно разделу 4 настоящего стандарта защитное устройство режущего приспособления должно быть без изломов или трещин.

Размеры защитного устройства режущего приспособления до и после испытаний должны соответствовать установленным в ГОСТ Р ИСО 7918.

4 Методы испытаний

4.1 Перед испытаниями необходимо снять с кусторезов (мотокос) режущее устройство. Испытания должны проводиться при температуре защитного устройства режущего инструмента (40 ± 2) °С и (—25 ± 3) °С.

Нагреву или охлаждению необязательно подвергать кусторез (мотокосу) целиком, достаточно подвергнуть нагреву и охлаждению защитное устройство. Кусторез (мотокосу) следует укрепить на шарнирном кронштейне в соответствии с рисунком 1, при этом защитное устройство режущего полотна должно находиться внизу.

4.2 При указанных в 4.1 значениях температуры по защитному устройству наносят 50 ударов стальным молотком, подвешенным на маятнике длиной (700 ± 5) мм. Маятник должен быть по возможности легким. Масса молотка должна быть такой, чтобы при условиях, указанных в 4.2.1 и 4.2.2, энергия удара была равна (25 ± 0,5) Дж.

Молоток должен иметь диаметр 85 мм и радиус закругления углов не более 5 мм.

Издание официальное

Размеры в мм

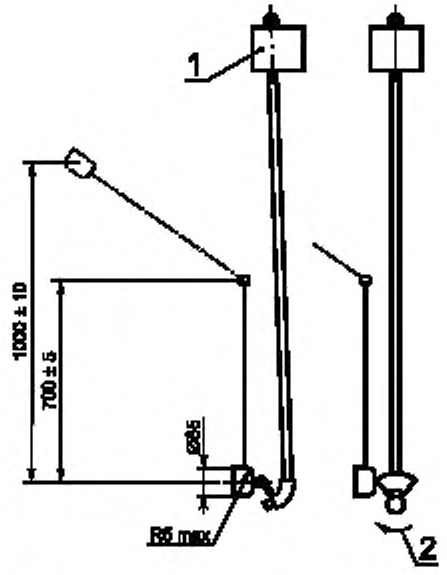

а) удар по задней кромке б) удар по боковой поверхности

1 — шарнирный кронштейн; *2* — направление вращения режущего устройства

Рисунок 1 — Схема испытания защитного устройства режущего приспособления на прочность

4.2.1 Сначала молоток поднять на высоту (1000 ± 10) мм над защитным устройством, а затем опустить его таким образом, чтобы удар пришелся по задней кромке защитного устройства (рисунок 1а).

При каждом значении температуры, указанной в 4.1, по защитному устройству должно быть нанесено 25 ударов.

4.2.2 Затем молоток поднять на высоту (1000 ± 10) мм над защитным устройством и опустить его таким образом, чтобы удар пришелся по боковой поверхности защитного устройства (рисунок 1б).

При каждом значении температуры, указанной в 4.1, по защитному устройству должно быть нанесено 25 ударов.

УДК 631.242.1.072.3 : 006.354 ОКС 65.060.80 Г51 ОКП 47 3791

Ключевые слова: кусторезы, мотокосы, защита режущего устройства, прочность, испытания, энергия удара, размеры, температура

gost.e-ecolog.ru