МЕЖГОСУДАРСТВЕННЫЙ СОВЕТ ПО СТАНДАРТИЗАЦИИ, МЕТРОЛОГИИ И СЕРТИФИКАЦИИ
(МГС)
INTERSTATE COUNCIL FOR STANDARDIZATION, METROLOGY AND CERTIFICATION
(ISC)

МЕЖГОСУДАРСТВЕННЫЙ СТАНДАРТ

ГОСТ EN 813— 2021

Система стандартов безопасности труда

СРЕДСТВА ИНДИВИДУАЛЬНОЙ ЗАЩИТЫ ОТ ПАДЕНИЯ С ВЫСОТЫ

Привязи для положения сидя. Общие технические требования. Методы испытаний

(EN 813:2008 Personal fall protection equipment — Sit harnesses, IDT)

Издание официальное

Москва
Российский институт стандартизации
2025

gost.e-ecolog.ru

Предисловие

Цели, основные принципы и общие правила проведения работ по межгосударственной стандартизации установлены ГОСТ 1.0 «Межгосударственная система стандартизации. Основные положения» и ГОСТ 1.2 «Межгосударственная система стандартизации. Стандарты межгосударственные, правила и рекомендации по межгосударственной стандартизации. Правила разработки, принятия, обновления и отмены»

Сведения о стандарте

1 РАЗРАБОТАН РГП «Казахстанский институт стандартизации и метрологии» на основе собственного перевода на русский язык англоязычной версии стандарта, указанного в пункте 5

2 ВНЕСЕН Комитетом технического регулирования и метрологии Министерства торговли и интеграции Республики Казахстан

3 ПРИНЯТ Межгосударственным советом по стандартизации, метрологии и сертификации по результатам голосования в АИС МГС (протокол от 10 ноября 2021 г. № 145-П)

За принятие проголосовали:

Краткое наименование страны по МК (ИСО 3166) 004—97	Код страны по МК (ИСО 3166) 004—97	Сокращенное наименование национального органа по стандартизации
Армения	AM	ЗАО «Национальный орган по стандартизации и метрологии» Республики Армения
Беларусь	BY	Госстандарт Республики Беларусь
Казахстан	KZ	Госстандарт Республики Казахстан
Киргизия	KG	Кыргызстандарт
Россия	RU	Росстандарт
Таджикистан	TJ	Таджикстандарт
Узбекистан	UZ	Узбекское агентство по техническому регулированию

4 Приказом Федерального агентства по техническому регулированию и метрологии от 26 ноября 2025 г. № 1514-ст межгосударственный стандарт ГОСТ EN 813—2021 введен в действие в качестве национального стандарта Российской Федерации с 30 ноября 2026 г. с правом досрочного применения

5 Настоящий стандарт идентичен европейскому стандарту EN 813:2008 «Средства индивидуальной защиты от падения. Привязи для положения сидя» («Personal fall protection equipment — Sit harnesses», IDT).

Европейский стандарт EN 813:2008 подготовлен Техническим комитетом CEN/TC 160 «Защита от падений с высоты, включая рабочие пояса», секретариат которого курируется DIN.

Наименование настоящего стандарта изменено относительно наименования указанного европейского стандарта для приведения в соответствие с ГОСТ 1.5 (подраздел 3.6).

При применении настоящего стандарта рекомендуется использовать вместо ссылочных европейских стандартов соответствующие им межгосударственные стандарты, сведения о которых приведены в дополнительном приложении ДА.

Связь с Директивой ЕС приведена в справочном приложении ZA, которое является неотъемлемой частью настоящего стандарта

6 ВВЕДЕН ВПЕРВЫЕ

Информация о введении в действие (прекращении действия) настоящего стандарта и изменений к нему на территории указанных выше государств публикуется в указателях национальных стандартов, издаваемых в этих государствах, а также в сети Интернет на сайтах соответствующих национальных органов по стандартизации.

В случае пересмотра, изменения или отмены настоящего стандарта соответствующая информация будет опубликована на официальном интернет-сайте Межгосударственного совета по стандартизации, метрологии и сертификации в каталоге «Межгосударственные стандарты»

© Оформление. ФГБУ «Институт стандартизации», 2025

В Российской Федерации настоящий стандарт не может быть полностью или частично воспроизведен, тиражирован и распространен в качестве официального издания без разрешения Федерального агентства по техническому регулированию и метрологии

М Е Ж Г О С У Д А Р С Т В Е Н Н Ы Й С Т А Н Д А Р Т

Система стандартов безопасности труда

СРЕДСТВА ИНДИВИДУАЛЬНОЙ ЗАЩИТЫ ОТ ПАДЕНИЯ С ВЫСОТЫ

Привязи для положения сидя. Общие технические требования. Методы испытаний

Occupational safety standards system. Means of individual protection against altitude. Leash for sitting. General technical requirements. Test methods

Дата введения — 2026—11—30
с правом досрочного применения

1 Область применения

Настоящий стандарт устанавливает требования, методы испытаний, требования к маркировке и информации, предоставляемой изготовителем, для привязей для положения сидя, используемых в удерживающих системах, системах позиционирования на рабочем месте и в системах канатного доступа, в которых требуется низко расположенная точка крепления. Поясной привязной ремень не подходит для использования в целях предотвращения падения.

2 Нормативные ссылки

В настоящем стандарте использованы нормативные ссылки на следующие стандарты [для датированных ссылок применяют только указанное издание ссылочного стандарта, для недатированных — последнее издание (включая все изменения)]:

EN 358, Personal protective equipment for work positioning and prevention of falls from a height. Belts for work positioning, restraint, and work positioning lanyards (Средства индивидуальной защиты от падения с высоты. Привязи и стропы для удержания и позиционирования)

EN 363:2018, Personal fall protection equipment. Personal fall protection systems (Средства индивидуальной защиты от падения с высоты. Системы индивидуальной защиты от падения с высоты)

EN 364:1992, Personal protective equipment against falls from a height. Test methods (Средства индивидуальной защиты от падения с высоты. Методы испытаний)

EN 365, Personal protective equipment against falls from a height. General requirements for instructions for use, maintenance, periodic examination, repair, marking and packaging (Средства индивидуальной защиты от падения с высоты. Общие требования для инструкций по использованию, сохранению в рабочем состоянии, периодическому осмотру, ремонту, маркировке и упаковке)

EN 892, Mountaineering equipment — Dynamic mountaineering ropes. Safety requirements and test methods (Альпинистское снаряжение. Динамические веревки. Требования техники безопасности и методы испытаний)

EN ISO 9227, Corrosion tests in artificial atmospheres — Salt spray tests (Испытания на коррозионную стойкость в условиях искусственной атмосферы. Испытания в соляном тумане)

Издание официальное

3 Термины и определения

В настоящем стандарте применены термины по EN 363:2008, а также следующие термины с соответствующими определениями:

3.1 **отдельная деталь** (element): Часть компонента или подсистемы.

Примечание — Тканые ленты, детали крепления и устройства для регулирования являются примерами отдельных деталей.

3.2 **компонент** (component): Часть системы, которая поставляется изготовителем в готовом для продажи виде с упаковкой, маркировкой и инструкцией по применению.

Примечание — Привязь для положения сидя является примером компонента системы.

3.3 **крепежный и регулировочный элемент** (fastening and adjustment element): Устройство, позволяющее закрепить и подогнать привязь для положения сидя, чтобы она соответствовала требованиям пользователя.

Примечание — Пряжка является примером крепежного и регулировочного элемента привязи.

3.4 **деталь крепления привязи** (attachment element): Часть или части привязи, которые предназначены для соединения с частями, несущими нагрузку.

3.5 **точка крепления** (attachment point): Специальный узел на привязи для положения сидя, состоящий из одного или нескольких деталей крепления, для присоединения к частям, несущим нагрузку.

3.6 **привязь для положения сидя** (sit harness): Компоновка лямок, устройств для регулирования, пряжек, спинной опоры или других отдельных деталей в виде поясного привязного ремня с низко расположенным в области живота крепежным и регулировочным элементом и петель, охватывающих каждую ногу, расположенных таким образом, чтобы поддерживать тело человека, находящегося в сознании, в положении сидя.

Примечания

1 Привязи для положения сидя могут быть снабжены плечевыми ремнями.

2 Привязи для положения сидя могут быть включены в одежду или в страховочные привязи для всего тела.

3.7 **части, несущие нагрузку** (load bearing parts): **Части привязи для положения сидя, которые предназначены передавать нагрузку.**

Примечания

1 Крепежные детали, ножные обхваты и поясные привязные ремни являются примерами частей, несущих нагрузку.

2 Принадлежности и одежда не являются примерами частей, несущих нагрузку.

3.8 **спинная опора** (back support): Часть привязи для положения сидя, которая физически поддерживает нижнюю часть спины.

3.9 **максимальная номинальная нагрузка (привязи для положения сидя)** [maximum rated load (for the sit harness)]: Максимально допустимый вес человека (людей), включая вес инструмента и оборудования, указанный изготовителем для пользователя привязью.

Примечание — Максимальная номинальная нагрузка указывается в килограммах.

4 Требования

4.1 Эргономика

Во время проведения испытания по 5.3.1 привязь для положения сидя должна:

a) обеспечивать правильное расположение на пользователе путем соответствующего регулирования;

b) поддерживать пользователя в вертикальном сидячем положении в подвешенном состоянии;

c) позволять человеку, который использует привязь для положения сидя, осуществлять определенные движения без излишнего дискомфорта;

d) не допускать контакта деталей фурнитуры из металла с областью паха, внутренней стороной бедер, областью подмышек или крестца;

e) оставаться в правильном расположении.

Примеры привязей для положения сидя и отдельных деталей приведены на рисунке 1.

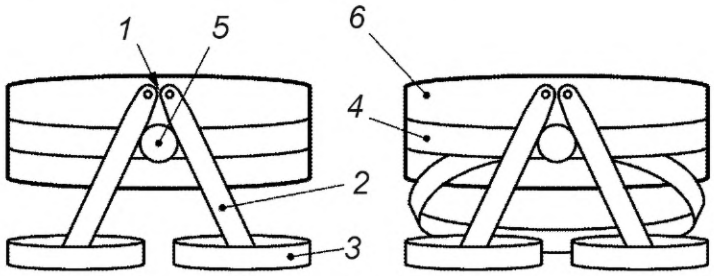

1 — точка крепления (состоящая из двух деталей крепления); *2* — лямки, соединяющие петли, охватывающие ноги, с поясным ремнем; *3* — петли, охватывающие ноги; *4* — поясной ремень; *5* — крепежный и регулировочный элемент; *6* — спинная опора

Рисунок 1 — Примеры привязи для положения сидя и отдельных деталей

4.2 Проектирование, материалы и конструкция

4.2.1 Материалы

4.2.1.1 При испытании по 5.3.2.1 тканые ленты и швейные нитки должны быть выполнены из подходящих для данных целей синтетических монофиламентных или комплексных нитей с разрывной нагрузкой не менее 0,6 Н/текс.

Примечание — Примерами материалов являются полиамид и полиэстер, которые рассматриваются как подходящие для обычного использования, однако при определенных обстоятельствах другие материалы могут быть более подходящими.

4.2.1.2 При испытании по 5.3.2.2 швейные нитки должны быть совместимы по своим механическим свойствам с тканой лентой. Оттенок ниток должен быть контрастным по отношению к оттенку ленты для облегчения визуального контроля.

4.2.2 Точки крепления

4.2.2.1 При испытании по 5.3.2.3 привязь для положения сидя должна иметь минимум одну точку крепления, расположенную впереди по центру привязи для положения сидя.

4.2.2.2 Если привязи для положения сидя оснащены боковыми или задними деталями крепления, то они должны соответствовать требованиям настоящего стандарта и EN 358.

4.2.2.3 При испытании по 5.3.2.7 закрепленные на привязи наплечные лямки не должны иметь точек крепления.

4.2.3 Части, несущие нагрузку

4.2.3.1 Во время испытания по 5.3.1.6 следует проверить, какие части привязи являются частями, несущими нагрузку, и оказывают давление на тело.

4.2.3.2 При испытании по 5.3.2.5 ширина частей, несущих нагрузку в местах прилегания к телу, должна быть не менее 43 мм (см. рисунок 2). Несущие нагрузку части, расположенные в других местах и не прилегающие к телу (обычно внутренняя поверхность бедер, где они могут вызывать дискомфорт), должны иметь ширину менее 43 мм.

Примечание — Как правило, несущими нагрузку частями, которые оказывают давление на ноги, являются петли, охватывающие ноги по дуге 150°.

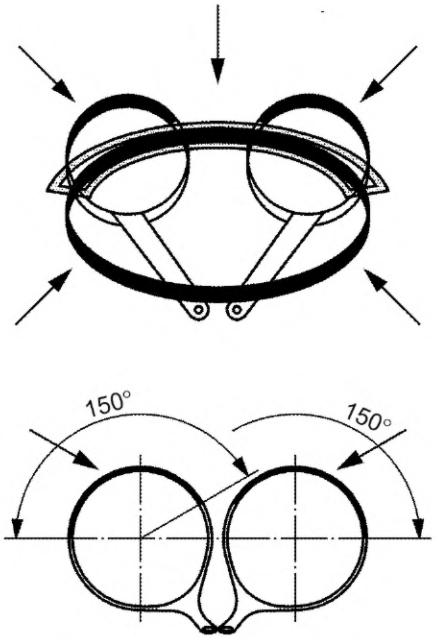

Рисунок 2 — Пример конструкции привязи для положения сидя с типичными частями, несущими нагрузку, оказывающими давление на тело (обозначены стрелками)

4.2.4 Спинная опора

4.2.4.1 Спинная опора должна быть закреплена на поясном привязном ремне.

4.2.4.2 При испытании по 5.3.2.6 длина спинной опоры должна быть не менее чем на 50 мм больше половины окружности поясного привязного ремня, отрегулированного на максимальную длину окружности (окружность талии) в соответствии с указаниями изготовителя. Ширина спинной опоры должна быть не менее 100 мм на участке 200 мм с центром участка, расположенном на уровне позвоночника, и не менее 60 мм по всей остальной длине поясного привязного ремня.

4.2.5 Крепежный и регулировочный элементы

4.2.5.1 При испытании по 5.3.2.8 крепежный и регулировочный элементы привязи для положения сидя должны быть сконструированы и изготовлены таким образом, чтобы при правильном застегивании они могли разомкнуться только после не менее двух ручных операций, проведенных преднамеренно и независимо друг от друга.

4.2.5.2 При испытании по 5.3.2.9 металлические и другие компоненты не должны иметь острых краев и заусенцев, которые могут быть причиной возникновения травм.

4.2.5.3 При испытании по 5.5 крепежный и регулировочный элементы привязи не должны сползать более чем на 20 мм. Если крепежные и регулировочные элементы привязи могут быть использованы несколькими способами, то должен быть проверен каждый из этих способов.

4.2.6 Визуальный контроль

При испытании по 5.3.2.4 вся система привязи для положения сидя должна быть доступна для визуального контроля, например на предмет износа или химических повреждений. Это касается и тех случаев, когда привязь объединена с предметами одежды.

4.3 Динамическая прочность

При испытании каждой передней точки крепления по 5.4 с применением испытательного манекена массой не менее 100 кг или в соответствии с максимальной номинальной нагрузкой, в зависимости от того, какое значение больше, привязи для положения сидя должны выдерживать испытание при падении без высвобождения испытательного манекена и разрушения или разрыва отдельной части, несущей нагрузку. Ни одна отдельная часть, несущая нагрузку, не должна отсоединиться.

4.4 Статическая прочность

При испытании каждой передней точки крепления по 5.5 с приложением силы в течение 3 мин, эквивалентной 10-кратной максимальной номинальной нагрузке, но не менее 15 кН, не должна разрушиться или разорваться ни одна часть, несущая нагрузку. Ни одна часть, несущая нагрузку, не должна отсоединиться.

4.5 Устойчивость к коррозии

При испытании по 5.6 металлические части привязи для положения сидя не должны иметь признаков коррозии, которые могли бы нарушить их функционирование. Белый налет или потускнение металла являются допустимыми, если они не ухудшают функционирование металлических частей.

Примечание — Соответствие этому требованию не означает пригодность устройства для использования в морской среде.

4.6 Маркировка и информация

Маркировка должна соответствовать требованиям раздела 6.

Информация, представленная изготовителем вместе с привязью, должна соответствовать требованиям раздела 7.

5 Методы испытаний

5.1 Образцы для испытаний

В качестве образцов для испытаний представляют четыре новые привязи для положения сидя: две для испытаний по 5.3 и две — для испытаний по 5.4 и 5.5. Образец, испытанный по 5.3, должен быть использован для испытания на устойчивость к коррозии по 5.6.

5.2 Участники испытаний

Участниками испытаний должны быть два человека разного роста от 160 до 190 см и разного веса от 60 до 110 кг. Каждый участник по размерам должен подходить под параметры испытуемой привязи для положения сидя и быть одетым в легкую одежду. Разница в росте у участников должна быть не менее 15 см, а разница в весе должна составлять не менее 30 кг.

5.3 Исследование конструкции

5.3.1 Эргономика

5.3.1.1 Испытание проводят с каждым из двух участников в каждой передней точке крепления, указанной изготовителем.

5.3.1.2 Привязь для положения сидя должна быть надета на участника испытаний в соответствии с инструкцией изготовителя.

5.3.1.3 Участник испытаний должен быть подвешен за точку крепления с использованием подходящего подъемно-спускового устройства и висеть таким образом, чтобы ноги не касались земли. Участник испытаний должен непосредственно находиться под наблюдением на протяжении всей процедуры.

Примечание — Должны соблюдаться меры по обеспечению безопасности в соответствии с А.2, приложение А.

5.3.1.4 Испытание должно быть немедленно прервано, если участник испытаний испытывает какую-либо неприемлемую боль, дискомфорт или страдания.

5.3.1.5 Продолжительность нахождения участника испытаний в висячем положении должна составлять не менее 3 мин 45 с и не должна превышать 4 мин. Конструкция привязи для положения сидя должна позволять провести регулирование привязи в любой момент во время испытаний, когда ноги участника испытаний не касаются земли. Если участнику испытания необходимо коснуться земли, чтобы заново отрегулировать привязь, то после регулирования испытание должно быть начато заново.

5.3.1.6 Следует определить, какие части, несущие нагрузку, оказывают давление на тело участника в подвешенном состоянии.

5.3.1.7 Во время испытания участник испытания должен показать, что во время подвешивания он может без проблем сохранять положение сидя. Кроме того, участник испытания должен выполнить следующие движения, чтобы проверить, обеспечивает ли привязь для положения сидя достаточную свободу передвижения:

a) подержать левую ногу правой рукой, затем отпустить;

b) подержать правую ногу левой рукой, затем отпустить;

c) поднять прямые руки, соединенные вместе, над головой, затем опустить;

d) соединить обе руки за спиной на уровне талии, затем отпустить.

5.3.1.8 Во время испытания следует проверить привязь для положения сидя, чтобы убедиться, контактируют ли металлические устройства для регулирования с паховой областью, внутренней частью бедра, областью подмышек и крестца.

Каждый участник испытания должен отметить, испытывал ли он:

1) онемение (потерю чувствительности) или покалывание (ощущения покалывания) в любой части тела;

2) затруднение дыхания.

5.3.1.9 При окончании испытания в подвешенном состоянии, когда участник становится на землю, следует проверить, осталась ли привязь правильно отрегулированной.

5.3.2 Материалы и другие характеристики конструкции

5.3.2.1 С учетом данных, предоставленных изготовителем, устанавливают, подходят ли материалы, использованные в конструкции привязи для надлежащего применения, а также была ли проверена прочность на разрыв синтетического волокна, которое было использовано для изготовления привязи.

5.3.2.2 С учетом данных, предоставленных изготовителем, и визуального осмотра привязи для положения сидя устанавливают, совместимы ли используемые нитки для сшивания по механическим свойствам с тканными лентами и различаются ли они между собой по цвету.

5.3.2.3 Визуально проверяют местоположение и количество точек крепления.

5.3.2.4 Необходимо убедиться в том, что конструкция привязи для положения сидя доступна для визуального осмотра.

5.3.2.5 Минимальную ширину частей, несущих нагрузку и определенных, как указано в 5.3.1.6, следует измерять с точностью до миллиметра.

5.3.2.6 Следует проверить, оснащена ли каждая привязь спинной опорой, размеры которой должны быть измерены с точностью до миллиметра.

5.3.2.7 Наплечные лямки, при их наличии, следует подвергать визуальному осмотру.

5.3.2.8 Должны быть проверены способы работы крепежного и регулировочного элемента привязи.

5.3.2.9 Следует визуально осмотреть и проверить на ощупь все части конструкции привязи для положения сидя, чтобы выявить наличие острых краев или заусенцев.

5.4 Динамическая прочность

5.4.1 Испытательное оборудование должно соответствовать EN 364:1992 (пункты 4.2, 4.4 и 4.6). Если максимальная номинальная нагрузка превышает 100 кг, то дополнительный жесткий груз должен быть закреплен в нижней точке крепления испытательного манекена, чтобы вес соответствовал максимальной номинальной нагрузке с предельным отклонением ±1 кг.

5.4.2 Испытательный строп должен быть изготовлен из новой альпинистской веревки, которая соответствует требованиям EN 892 для одинарных веревок, имеет номинальный диаметр 11 мм и обеспечивает пиковое усилие (9,0 ± 1,5) кН при первом испытании в соответствии с EN 892. Концы веревки заделывают петлями, связав узлы булинь (см. рисунок 3). Необходимо убедиться, что длина петли концевой петли не более 200 мм.

Длина испытательного стропа должна быть отрегулирована таким образом, чтобы при нагрузке (100^{+1}_{0}) кг длина испытательного стропа, включая петли заделки с обоих концов, составляла (1000^{+100}_{0}) мм (см. рисунок 4).

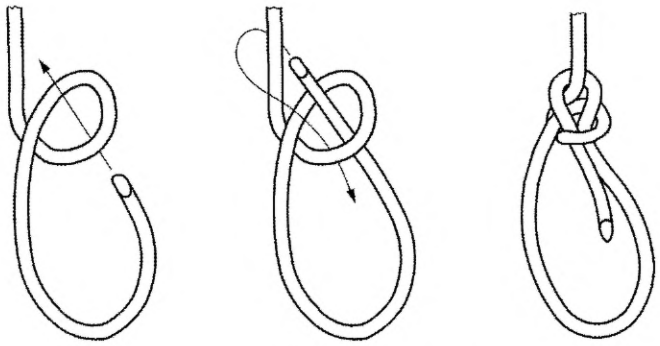

Рисунок 3 — Узел булинь

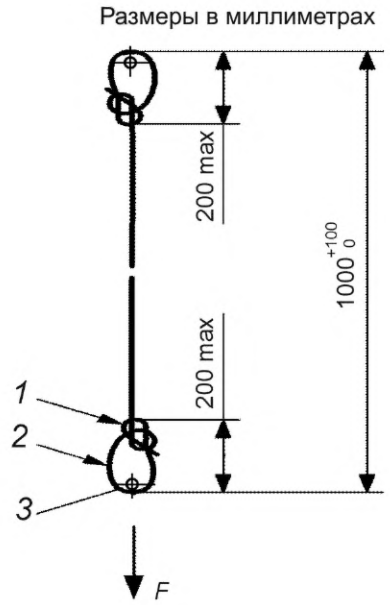

F — испытательный груз массой (100^{+1}_{0}) кг или эквивалентная сила; *1* — узел булинь; *2* — петля заделки на конце; *3* — точка крепления

Рисунок 4 — Испытательный строп для проверки динамической прочности

5.4.3 Привязь для положения сидя регулируют с учетом размеров манекена в соответствии с указаниями изготовителя. Один конец испытательного стропа подсоединяют к точке крепления привязи для положения сидя, а второй — к жесткой точке анкерного крепления.

5.4.4 Подвешивают испытательный манекен за верхнюю деталь присоединения и затем поднимают его на (1000^{+50}_{0}) мм выше анкерной точки крепления и с отклонением не более 300 мм по горизонтали в сторону от центральной линии (см. рисунок 5). Удерживают манекен, используя устройство быстрого расцепления.

5.4.5 Используя устройство быстрого расцепления, обеспечивают свободное падение манекена без начальной скорости. Должно быть проверено положение корпуса манекена и наличие оторванных компонентов привязи для положения сидя. Части, несущие нагрузку, проверяют на наличие признаков разрыва или разрушения.

5.4.6 Испытания по 5.4.3, 5.4.4 и 5.4.5 повторяют для каждой передней точки крепления привязи для положения сидя. При необходимости для каждого испытания можно использовать новый испытательный строп и новую привязь для положения сидя.

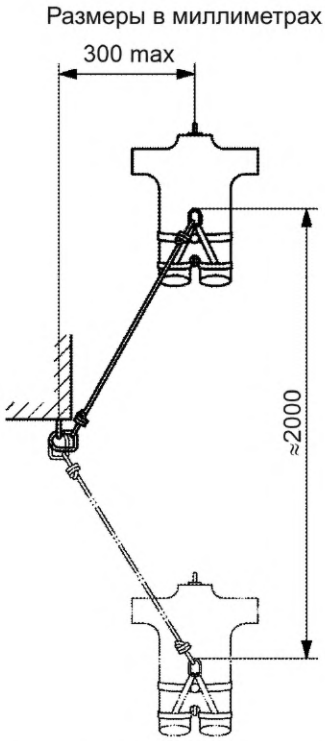

Рисунок 5 — Испытание на динамическую прочность

5.5 Статическая прочность

5.5.1 Оборудование для испытания должно соответствовать EN 364:1992, (пункты 4.1 и 4.2).

5.5.2 Привязь для положения сидя регулируют под размеры манекена в соответствии с информацией, представленной изготовителем.

5.5.3 Корпус манекена и привязь для положения сидя закрепляют в испытательном оборудовании и в подвешенном состоянии делают отметки на отрегулированных тканых лентах каждого крепежного и регулировочного элемента таким образом, чтобы можно было измерить какое-либо проскальзывание ленты.

5.5.4 Прикладывают силу, эквивалентную 10-кратной максимальной номинальной нагрузке с предельным отклонением не более ($^{+0,2}_{0}$) кН, но не менее ($15^{+0,2}_{0}$) кН, между точкой крепления привязи для положения сидя и нижней точкой крепления испытательного манекена (см. рисунок 6). Прикладывают силу, постепенно увеличивая ее в течение (2,00 ± 0,25) мин.

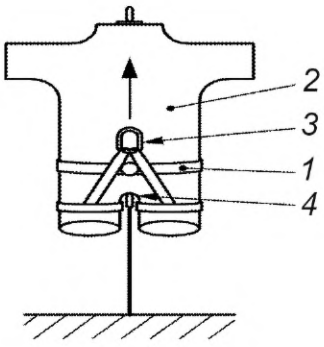

1 — привязь для положения сидя; *2* — испытательный манекен; *3* — точка крепления; *4* — нижняя точка крепления испытательного манекена

Рисунок 6 — Испытание на прочность при статистической нагрузке

5.5.5 Поддерживают действие этой силы в течение ($3^{+0,25}_{0}$) мин.

5.5.6 Проверяют, нет ли отсоединения деталей привязи для положения сидя. Части, несущие нагрузку, проверяют на признаки разрыва или разрушения.

5.5.7 Измеряют и записывают любое проскальзывание отрегулированных тканых лент через каждого крепежного и регулировочного элемента привязи.

5.5.8 Испытание повторяют для каждого способа застегивания или регулирования крепежных и регулировочных элементов привязи. При необходимости для каждого испытания можно использовать новую привязь для положения сидя.

5.5.9 Испытание повторяют для каждой передней точки крепления. При каждом испытании в случае необходимости можно использовать новую привязь.

5.6 Испытание металлических компонентов на устойчивость к коррозии

5.6.1 Все металлические детали привязи для положения сидя подвергают воздействию нейтрального соляного тумана по EN ISO 9227 в течение ($24^{+0,5}_{0}$) ч. Затем их подвергают сушке при температуре (20 ± 2) °С в течение не менее (60^{+5}_{0}) мин. Повторяют эту процедуру таким образом, чтобы металлические детали в общей сложности подвергались воздействию тумана и сушке в течение еще двух упомянутых выше циклов.

5.6.2 Исследуют образцы и проверяют на наличие признаков коррозии, которая может повлиять на их функционирование.

Примечание — Если привязь для положения сидя в полной комплектации подвергают испытанию на коррозию, то может возникнуть необходимость ее разобрать, чтобы получить доступ для визуального осмотра некоторых металлических частей.

6 Маркировка

Маркировка привязи для положения сидя должна соответствовать требованиям EN 365. Привязь для положения сидя должна иметь дополнительно маркировку, содержащую следующую информацию:

a) размер;

b) надлежащий способ функционирования каждого крепежного и регулировочного элемента привязи для положения сидя (например, пиктограммы);

c) максимальную номинальную нагрузку, выраженную в килограммах.

7 Информация, предоставляемая изготовителем

Информация, предоставляемая изготовителем, должна соответствовать EN 365 и содержать следующее:

a) указание о том, что, прежде чем использовать привязь для положения сидя, пользователь должен прочитать и понять инструкцию, предоставленную изготовителем;

b) максимальную номинальную нагрузку привязи для положения сидя;

c) указание размеров и того, как проводить регулирование надлежащим образом;

d) информацию о том, как привязь для положения сидя должна правильно прилегать к телу;

e) указание о необходимости регулярной проверки детали для застегивания и регулирования;

f) сведения о том, как следует идентифицировать точку крепления привязи для положения сидя и как ее использовать для закрепления;

g) указание о том, что перед использованием привязи в первый раз пользователю следует проводить испытание на удобство и регулируемость в безопасном месте, чтобы убедиться, что привязь для положения сидя имеет правильные размеры и достаточно регулируется, а также обеспечивает приемлемый уровень комфорта для надлежащего использования;

h) сведения о материалах, из которых изготовлена привязь для положения сидя;

i) строгое предупреждение о том, что привязь для положения сидя не подходит для использования в целях остановки падения с высоты;

j) предупреждение о причинах и последствиях травмы зависания и мерах по ее предотвращению;

k) указание о важности регулярной проверки привязи на возможное повреждение;

l) в случае, если привязь можно разбирать, сведения о том, как отдельные части привязи следует разбирать и собирать, чтобы подготовить привязь к использованию для положения сидя;

m) полное обозначение настоящего стандарта.

8 Упаковка

Упаковка должна соответствовать требованиям, указанным в EN 365.

Приложение А
(справочное)

Меры по обеспечению безопасности эргономического метода испытаний привязи для положения сидя

А.1 Общие сведения

В настоящем приложении приведены описания мер по обеспечению безопасности, которые рекомендуется проводить во время оценивания степени комфортности и удобства применения привязи для положения сидя в соответствии с эргономическими требованиями по 4.1 настоящего стандарта.

А.2 Меры по обеспечению безопасности

А.2.1 Часть метода испытания состоит в том, что человека, надевшего привязь для положения сидя, подвешивают таким образом, чтобы его ноги не касались земли. Испытание должно проводиться в безопасном месте, а участник испытания должен находиться под непосредственным наблюдением другого человека. Проведение испытания должно быть организовано таким образом, чтобы расстояние между землей и ногами участника испытания, находящегося в подвешенном состоянии, было небольшим и составляло, например, 100 мм. Должна быть предусмотрена опора, например, в виде деревянного ящика, который по высоте выше, чем промежуток между ногами участника испытания и землей, на который, при необходимости, участник испытания может поставить ноги или опереться. Во время испытания рядом должен находиться человек, обученный навыкам оказания первой помощи и который, как минимум, должен быть ознакомлен с основной информацией изготовителя, касающейся причин и последствий получения травмы зависания, а также того, как этого не допустить.

А.2.2 Каждое испытание должно длиться не более 4 мин, а участник испытания должен иметь перерыв между испытаниями не менее 5 мин.

Примечания

1 Участник испытания, находясь в подвешенном состоянии, должен периодически шевелить ногами для поддержки нормального кровообращения, а во время перерывов — находиться в движении, например ходить поблизости.

2 Требования безопасности и охраны труда должны соответствовать национальному законодательству.

Приложение ZA
(справочное)

Взаимосвязь между EN 813:2008 и основными требованиями Директивы ЕС 89/686/ЕЕС

EN 813:2008 был подготовлен в соответствии с мандатом, предоставленным Европейской комиссией CEN для обеспечения соответствия обязательным требованиям Директивы нового подхода 89/686/ЕЕС.

После того как этот стандарт появился в официальном журнале Европейского Союза в соответствии с этой директивой и был внедрен в качестве национального стандарта в одном государстве, соблюдение положений этого стандарта, приведенное в таблице ZA.1, устанавливает презумпцию соответствия существенным требованиям этой директивы и связанных с ней правил ЕАСТ в пределах сферы применения EN 813:2008.

Таблица ZA.1 — Соответствие между действующей редакцией стандарта и Директивой 89/686/ЕЕС

Пункты/подпункты настоящего стандарта	Обязательные требования Директивы 89/686/ЕЕС, Приложение II	
4.1, 4.2.3, 4.2.4	1.1.1	Эргономичность
4.1, 4.2.5	1.2.1	Отсутствие рисков и прочих присущих неприятных факторов
4.2.5.2	1.2.1.2	Удовлетворительные условия поверхности всех деталей средств индивидуальной защиты, контактирующих с пользователем
4.1	1.2.1.3	Предельно допустимое препятствие пользователя
4.1	1.3.1	Адаптация средств индивидуальной защиты к анатомии пользователя
4.3, 4.4	1.3.2	Легкость и проектная прочность
7	1.4	Информация, предоставленная изготовителем
6	2.12	Средства индивидуальной защиты с одним или несколькими идентификационными или опознавательными знаками, прямо или косвенно связанными с безопасностью и гигиеной труда
4.2.2	3.1.2.2	Защита от падений с высоты

ВНИМАНИЕ — Прочие требования и другие Директивы ЕС могут применяться к продукту, подпадающему под действие настоящего стандарта.

Приложение ДА
(справочное)

Сведения о соответствии ссылочных европейских стандартов межгосударственным стандартам

Таблица ДА.1

Обозначение ссылочного европейского стандарта	Степень соответствия	Обозначение и наименование соответствующего межгосударственного стандарта
EN 358	—	*,[1)]
EN 363:2008	—	*
EN 364:1992	—	*
EN 365	—	*
EN 892	—	*
EN ISO 9227	MOD	ГОСТ 34388—2018 (ISO 9227:2012) «Трубы стальные. Метод испытаний коррозионной стойкости в соляном тумане»[2)]

* Соответствующий межгосударственный стандарт отсутствует. До его принятия рекомендуется использовать перевод на русский язык данного европейского стандарта.

Примечание — В настоящей таблице использовано следующее условное обозначение степени соответствия стандарта:

- MOD — модифицированный стандарт.

[1)] В Российской Федерации действует ГОСТ EN 358—2021 «Система стандартов безопасности труда. Средства индивидуальной защиты от падения с высоты. Привязи и стропы для удержания и позиционирования. Общие технические требования. Методы испытания».

[2)] В Российской Федерации действует ГОСТ 34388—2023 (ISO 9227:2017) «Трубы стальные. Метод испытаний коррозионной стойкости в соляном тумане».

УДК 614.895:614.821:620.1:006.354 МКС 13.340.99 IDT

Ключевые слова: система стандартов безопасности труда, средства индивидуальной защиты от падения с высоты, привязи для положения сидя, устройства для регулирования, общие технические требования, методы испытаний, точка крепления, части, несущие нагрузку, динамическая прочность, статическая прочность

Технический редактор *И.Е. Черепкова*
Корректор *М.И. Першина*
Компьютерная верстка *А.Н. Золотаревой*

Сдано в набор 27.11.2025. Подписано в печать 23.12.2025. Формат 60×84⅛. Гарнитура Ариал.
Усл. печ. л. 2,32. Уч.-изд. л. 1,90.

Подготовлено на основе электронной версии, предоставленной разработчиком стандарта

Создано в единичном исполнении в ФГБУ «Институт стандартизации»
для комплектования Федерального информационного фонда стандартов, 117418 Москва, Нахимовский пр-т, д. 31, к. 2.
gost.e-ecolog.ru gost.e-ecolog.ru