ФЕДЕРАЛЬНОЕ АГЕНТСТВО

ПО ТЕХНИЧЕСКОМУ РЕГУЛИРОВАНИЮ И МЕТРОЛОГИИ

НАЦИОНАЛЬНЫЙ СТАНДАРТ РОССИЙСКОЙ ФЕДЕРАЦИИ

ГОСТ Р 72426— 2025

НАКОВАЛЬНИ КУЗНЕЧНЫЕ СУДОВЫЕ

Основные параметры, размеры и технические требования

Издание официальное

Москва
Российский институт стандартизации
2026

gost.e-ecolog.ru

Предисловие

1 РАЗРАБОТАН Научно-исследовательским институтом стандартизации и сертификации «Лот» Федерального государственного унитарного предприятия «Крыловский государственный научный центр» (НИИ «Лот» ФГУП «Крыловский государственный научный центр»)

2 ВНЕСЕН Техническим комитетом по стандартизации ТК 005 «Судостроение»

3 УТВЕРЖДЕН И ВВЕДЕН В ДЕЙСТВИЕ Приказом Федерального агентства по техническому регулированию и метрологии от 3 декабря 2025 г. № 1621-ст

4 ВВЕДЕН ВПЕРВЫЕ

*Правила применения настоящего стандарта установлены в статье 26 Федерального закона от 29 июня 2015 г. № 162-ФЗ «О стандартизации в Российской Федерации». Информация об изменениях к настоящему стандарту публикуется в ежегодном (по состоянию на 1 января текущего года) информационном указателе «Национальные стандарты», а официальный текст изменений и поправок — в ежемесячном информационном указателе «Национальные стандарты». В случае пересмотра (замены) или отмены настоящего стандарта соответствующее уведомление будет опубликовано в ближайшем выпуске ежемесячного информационного указателя «Национальные стандарты». Соответствующая информация, уведомление и тексты размещаются также в информационной системе общего пользования — на официальном сайте Федерального агентства по техническому регулированию и метрологии в сети Интернет (*gost.e-ecolog.ru

© Оформление. ФГБУ «Институт стандартизации», 2026

Настоящий стандарт не может быть полностью или частично воспроизведен, тиражирован и распространен в качестве официального издания без разрешения Федерального агентства по техническому регулированию и метрологии

НАЦИОНАЛЬНЫЙ СТАНДАРТ РОССИЙСКОЙ ФЕДЕРАЦИИ

НАКОВАЛЬНИ КУЗНЕЧНЫЕ СУДОВЫЕ

Основные параметры, размеры и технические требования

Forge ship anvils. Basic parameters, sizes and technical requirements

Дата введения — 2026—04—01

1 Область применения

Настоящий стандарт распространяется на судовые кузнечные наковальни (далее — наковальни), предназначенные для выполнения слесарно-монтажных и мелких кузнечных работ.

Настоящий стандарт устанавливает основные параметры, размеры и технические требования к наковальне.

2 Нормативные ссылки

В настоящем стандарте использованы нормативные ссылки на следующие стандарты:

ГОСТ 26.008 Шрифты для надписей, наносимых методом гравирования. Исполнительные размеры

ГОСТ 26.020 Шрифты для средств измерений и автоматизации. Начертания и основные размеры

ГОСТ 977 Отливки стальные. Общие технические условия

ГОСТ 2930 Приборы измерительные. Шрифты и знаки

ГОСТ 11435 Инструмент кузнечный для ручных и молотовых работ. Технические условия

ГОСТ 15150 Машины, приборы и другие технические изделия. Исполнения для различных климатических районов. Категории, условия эксплуатации, хранения и транспортирования в части воздействия климатических факторов внешней среды

ГОСТ Р 53464 Отливки из металлов и сплавов. Допуски размеров, массы и припуски на механическую обработку

Примечание — При пользовании настоящим стандартом целесообразно проверить действие ссылочных стандартов в информационной системе общего пользования — на официальном сайте Федерального агентства по техническому регулированию и метрологии в сети Интернет или по ежегодному информационному указателю «Национальные стандарты», который опубликован по состоянию на 1 января текущего года, и по выпускам ежемесячного информационного указателя «Национальные стандарты» за текущий год. Если заменен ссылочный стандарт, на который дана недатированная ссылка, то рекомендуется использовать действующую версию этого стандарта с учетом всех внесенных в данную версию изменений. Если заменен ссылочный стандарт, на который дана датированная ссылка, то рекомендуется использовать версию этого стандарта с указанным выше годом утверждения (принятия). Если после утверждения настоящего стандарта в ссылочный стандарт, на который дана датированная ссылка, внесено изменение, затрагивающее положение, на которое дана ссылка, то это положение рекомендуется применять без учета данного изменения. Если ссылочный стандарт отменен без замены, то положение, в котором дана ссылка на него, рекомендуется применять в части, не затрагивающей эту ссылку.

Издание официальное

3 Основные параметры и размеры

Основные параметры и размеры наковальни должны соответствовать рисунку 1 и размерам, приведенным в таблице 1.

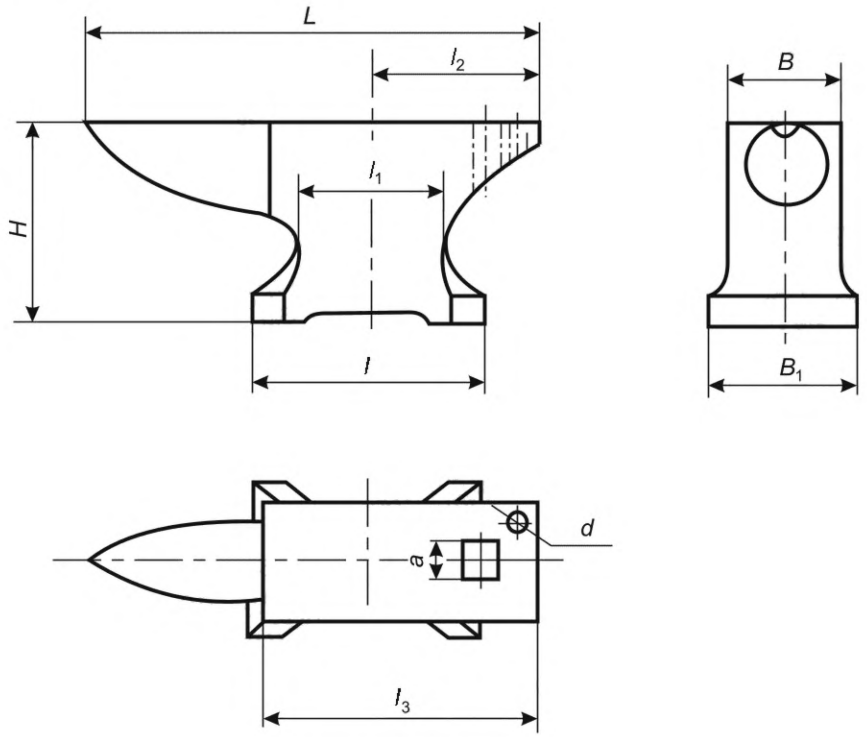

Рисунок 1 — Наковальня

Таблица 1

Размеры в миллиметрах

B	B_1	L	l	l_1	l_2	l_3	H	a	d	Масса, кг
75	90	250	120	95	85	140	90	15	10	8
100	130	390	200	130	150	240	170	30	12	30

Пример условного обозначения наковальни массой 8 кг:

Наковальня 8 ГОСТ Р 72426—2025

4 Технические требования

4.1 Технические требования — по ГОСТ 11435.

4.2 Материал — сталь марки 50Л по ГОСТ 977.

4.3 Отливка, группа I — по ГОСТ 977.

4.4 Поверхностная твердость рабочих частей — *RC* 40—45.

4.5 Климатические исполнение «ОМ», категория I — по ГОСТ 15150.

4.6 Допуски на литейные размеры — по ГОСТ Р 53464.

4.7 Маркировку следует выполнять по ГОСТ 2930, в части нанесения надписей методом плоской печати по ГОСТ 26.020, в части шрифтов, выполненных методом гравирования по ГОСТ 26.008. В содержании маркировки следует указать: товарный знак предприятия-производителя, дату и год изготовления.

УДК [621.73-022:629.5]:006.354 ОКС 47.020.50

Ключевые слова: наковальня, кузнечная, судовая, размер, технические требования

Редактор *Е.Ю. Митрофанова*
Технический редактор *В.Н. Прусакова*
Корректор *И.А. Королева*
Компьютерная верстка *А.Н. Золотаревой*

Сдано в набор 05.12.2025. Подписано в печать 16.01.2026. Формат 60×84⅛. Гарнитура Ариал.
Усл. печ. л. 0,93. Уч.-изд. л. 0,48.

Подготовлено на основе электронной версии, предоставленной разработчиком стандарта

Создано в единичном исполнении в ФГБУ «Институт стандартизации»
для комплектования Федерального информационного фонда стандартов, 117418 Москва, Нахимовский пр-т, д. 31, к. 2.
gost.e-ecolog.ru gost.e-ecolog.ru