ГОСТ 24390—99

МЕЖГОСУДАРСТВЕННЫЙ СТАНДАРТ

# КРАНЫ КОЗЛОВЫЕ ЭЛЕКТРИЧЕСКИЕ КОНТЕЙНЕРНЫЕ

## Основные параметры и размеры

Издание официальное

БЗ 4—2004

МЕЖГОСУДАРСТВЕННЫЙ СОВЕТ
ПО СТАНДАРТИЗАЦИИ, МЕТРОЛОГИИ И СЕРТИФИКАЦИИ
Минск

gost.e-ecolog.ru

Предисловие

1 РАЗРАБОТАН Всероссийским научно-исследовательским институтом железнодорожного транспорта (ВНИИЖТ), Государственным Российским научно-исследовательским и проектно-конструкторским институтом подъемно-транспортного машиностроения (ВНИИПТМАШ)

ВНЕСЕН Госстандартом России

2 ПРИНЯТ Межгосударственным советом по стандартизации, метрологии и сертификации (протокол № 15 от 28 мая 1999 г.)

За принятие проголосовали:

| Наименование государства | Наименование национального органа по стандартизации |
|---|---|
| Азербайджанская Республика | Азгосстандарт |
| Республика Армения | Армгосстандарт |
| Республика Беларусь | Госстандарт Беларуси |
| Грузия | Грузстандарт |
| Республика Казахстан | Госстандарт Республики Казахстан |
| Киргизская Республика | Киргизстандарт |
| Республика Молдова | Молдовастандарт |
| Российская Федерация | Госстандарт России |
| Туркменистан | Главная государственная инспекция Туркменистана |
| Украина | Госстандарт Украины |

3 Постановлением Государственного комитета Российской Федерации по стандартизации и метрологии от 18 августа 1999 г. № 257-ст межгосударственный стандарт ГОСТ 24390—99 введен в действие непосредственно в качестве государственного стандарта Российской Федерации с 1 июля 2000 г.

4 ВЗАМЕН ГОСТ 24390—86

5 ПЕРЕИЗДАНИЕ. Ноябрь 2004 г.

© ИПК Издательство стандартов, 1999
© ИПК Издательство стандартов, 2004

Настоящий стандарт не может быть полностью или частично воспроизведен, тиражирован и распространен в качестве официального издания на территории Российской Федерации без разрешения Госстандарта России

Содержание

1 Область применения . . . . . 1
2 Нормативные ссылки . . . . . 1
3 Основные параметры и размеры . . . . . 1

МЕЖГОСУДАРСТВЕННЫЙ СТАНДАРТ

# КРАНЫ КОЗЛОВЫЕ ЭЛЕКТРИЧЕСКИЕ КОНТЕЙНЕРНЫЕ

## Основные параметры и размеры

Container gantry electrical cranes.
Basic parameters and dimensions

Дата введения 2000—07—01

## 1 Область применения

Настоящий стандарт распространяется на козловые электрические контейнерные краны грузоподъемностью на захвате 6,3; 12,5; 24; 30,5 и 45 т, передвигающиеся по крановым путям, управляемые из кабины, работающие на трехфазном токе напряжением 220 или 380 В частотой 50 Гц, изготавливаемые в климатическом исполнении У и Т категории размещения 1 по ГОСТ 15150 для ветровой нагрузки по ГОСТ 1451, предназначенные для перегрузки и складирования универсальных, специализированных среднетоннажных и крупнотоннажных контейнеров массой брутто 3; 5; 6; 24; 30,5 т по ГОСТ 18477 и ГОСТ 26380, а также автомобильных полуприцепов массой брутто 45 т на железнодорожных станциях, морских и речных портах и складах промышленных предприятий, оптовоснабженческих базах.

## 2 Нормативные ссылки

В настоящем стандарте использованы ссылки на следующие стандарты:

ГОСТ 1451—77 Краны грузоподъемные. Нагрузка ветровая. Нормы и метод определения

ГОСТ 1575—87 Краны грузоподъемные. Ряды основных параметров

ГОСТ 15150—69 Машины, приборы и другие технические изделия. Исполнения для различных климатических районов. Категории, условия эксплуатации, хранения и транспортирования в части воздействия климатических факторов внешней среды

ГОСТ 18477—79 Контейнеры универсальные. Типы, основные параметры и размеры

ГОСТ 25546—82 Краны грузоподъемные. Режимы работы

ГОСТ 26380—84 Контейнеры специализированные групповые. Типы, основные параметры и размеры

## 3 Основные параметры и размеры

3.1 Основные параметры и размеры козловых электрических контейнерных кранов должны соответствовать указанным на рисунке 1 и в таблице 1.

Издание официальное

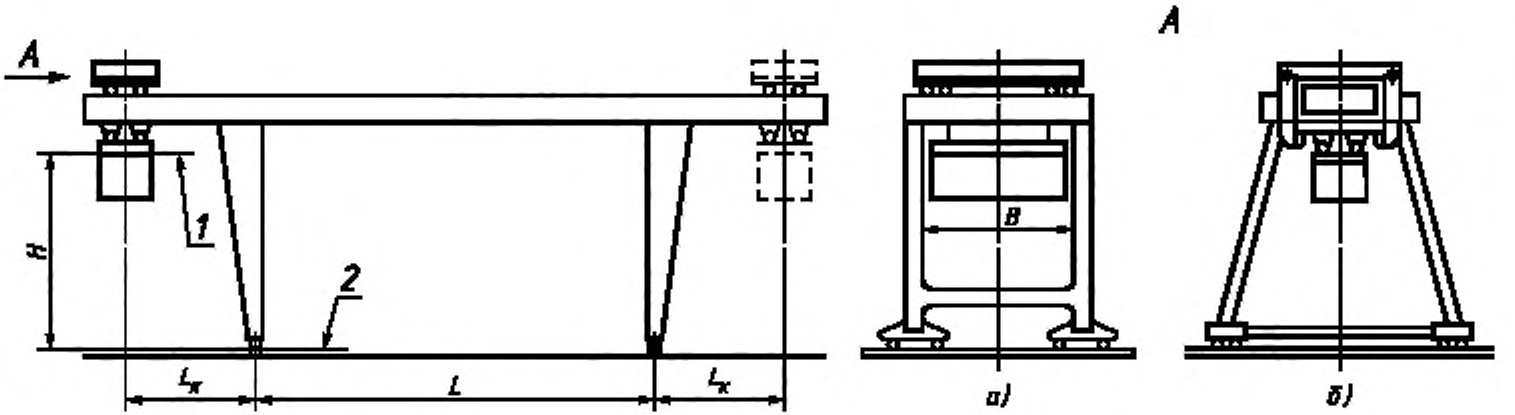


*1* — нижняя плоскость захвата; *2* — уровень головки кранового рельса

*а* — прямоугольное сечение опоры; *б* — трапециевидное сечение опоры

Рисунок 1

Таблица 1

| Основные параметры и размеры | Показатели кранов при грузоподъемности на контейнерном захвате, т | | | |
|---|---|---|---|---|
| | 6,3; 12,5 | 24 | 30,5 | 45 |
| Группа режима работы крана по ГОСТ 25546 | 3 К; | 4 К; | 5 К; | 6 К |
| Пролет $L$, м | 16; 25 | 16; 20*; | 25; 32; | 40 |
| Рабочий вылет консоли $L_к$, м, не менее | 3,2*; 4,5 | 5,0; | 8,0**; | 9,2** |
| Расстояние между опорами $B$, м, не менее | — | | 14***; | 16*** |
| Высота подъема контейнерного захвата, над уровнем головки кранового рельса $H$, м, не менее | 8; 9 | 9,0; 10,8 | 9; 10; 11; 12,5; 13,5 | |
| Угол поворота контейнерного захвата, в горизонтальной плоскости, не менее | +240°<br>−60° | | ±7,5° | |
| Скорость подъема (опускания) груза, по ГОСТ 1575, м/с | 0,125; 0,16; 0,2; 0,25; 0,32; 0,4 | | | |
| Скорость передвижения грузовой тележки по ГОСТ 1575, м/с | 0,63; 0,8; 1,0; 1,25; 1,6 | | | |
| Скорость передвижения крана по ГОСТ 1575, м/с | 0,63; 0,8; 1,0; 1,25; 1,6; 2,0 | | | |
| Предел регулирования скоростей, не менее | 1 : 8 | | | |
| Нагрузка на колесо при работе, кН, не более | 150; 200 | 300 | | |

* По согласованию с заказчиком.

** Допускается бесконсольный вариант.

*** Только для консольных конструкций.

Допускается изменение от указанных в табл. 1 основных параметров и размеров по согласованию с заказчиком при изготовлении по индивидуальным заказам.

Примеры условных обозначений:

Двухконсольный козловой электрический контейнерный кран грузоподъемностью на контейнерном захвате 30,5 т, пролетом 25 м, высотой подъема контейнерного захвата 9 м и вылетом консолей по 5 м:

*ККК 30,5-25-9-5 ГОСТ 24390—99*

То же, бесконсольный грузоподъемностью на контейнерном захвате 30,5 т, пролетом 25 м, высотой подъема 9 м:

*ККК 30,5-25-9 ГОСТ 24390—99*

УДК 621.873.12-83 : 006.354 МКС 53.020.20 Г86 ОКП 31 5510, 31 5520, 31 5530, 31 5540

Ключевые слова: козловые электрические контейнерные краны, размеры, грузоподъемность, пролет, высота подъема, режим работы, скорости, давление

Редактор *В.Н. Копысов*
Технический редактор *Л.А. Гусева*
Корректор *В.И. Кануркина*
Компьютерная верстка *Е.Н. Мартемьяновой*

Изд. лиц. № 02354 от 14.07.2000. Подписано в печать 09.11.2004. Усл. печ. л. 0,93.
Уч.-изд. л. 0,50. Тираж 58 экз. С 4411. Зак. 1011.

ИПК Издательство стандартов, 107076 Москва, Колодезный пер., 14.
gost.e-ecolog.ru
e-mail: info@standards.ru
Набрано в Издательстве на ПЭВМ
Отпечатано в филиале ИПК Издательство стандартов — тип. «Московский печатник», 105062 Москва, Лялин пер., 6.
Плр № 080102

gost.e-ecolog.ru