ГОСТ 10312—95

МЕЖГОСУДАРСТВЕННЫЙ СТАНДАРТ

ФОТОГРАФИЯ. ПОРТАТИВНЫЕ ФОТОАППАРАТЫ

РАЗМЕРЫ ШТЕПСЕЛЬНЫХ СОЕДИНИТЕЛЕЙ ДЛЯ ПОДКЛЮЧЕНИЯ ИМПУЛЬСНЫХ ФОТООСВЕТИТЕЛЕЙ

Издание официальное

БЗ 7—96

МЕЖГОСУДАРСТВЕННЫЙ СОВЕТ
ПО СТАНДАРТИЗАЦИИ, МЕТРОЛОГИИ И СЕРТИФИКАЦИИ
Минск

gost.e-ecolog.ru

Предисловие

1 РАЗРАБОТАН И ВНЕСЕН Госстандартом России

2 ПРИНЯТ Межгосударственным Советом по стандартизации, метрологии и сертификации (протокол № 8—95 от 12 октября 1995 г.)

За принятие стандарта проголосовали:

Наименование государства	Наименование национального органа по стандартизации
Республика Белоруссия	Белстандарт
Республика Казахстан	Госстандарт Республики Казахстан
Республика Молдова	Молдовастандарт
Российская Федерация	Госстандарт России
Республика Таджикистан	Таджикский государственный центр по стандартизации, метрологии и сертификации
Туркменистан	Туркменглавгосинспекция
Украина	Госстандарт Украины

3 Постановление Комитета Российской Федерации по стандартизации, метрологии и сертификации от 3 июня 1996 г. № 345 межгосударственный стандарт ГОСТ 10312—95 введен в действие непосредственно в качестве государственного стандарта Российской Федерации с 1 июля 1997 г.

4 ВЗАМЕН ГОСТ 10312—74

© ИПК Издательство стандартов, 1996

Настоящий стандарт не может быть полностью или частично воспроизведен, тиражирован и распространен в качестве официального издания на территории Российской Федерации без разрешения Госстандарта России

Содержание

1 Область применения 1

2. Размеры. 1

Приложение А. Требования, учитывающие специфику применения штепсельных соединителей в экономике страны 3

МЕЖГОСУДАРСТВЕННЫЙ СТАНДАРТ

ФОТОГРАФИЯ. ПОРТАТИВНЫЕ ФОТОАППАРАТЫ

Размеры штепсельных соединителей для подключения импульсных фотоосветителей

Photography.
Hand-held cameras.

Flash-connector dimensions

Дата введения 1997—07—01

1 ОБЛАСТЬ ПРИМЕНЕНИЯ

Настоящий стандарт устанавливает размеры штепсельных соединителей, применяемых для подключения импульсных фотоосветителей к фотоаппаратам с целью синхронизации вспышек с работой затвора.

Требования стандарта являются обязательными.

Требования, учитывающие специфику применения штепсельных соединителей в экономике страны и обеспечивающие безопасность, изложены в приложении А.

2 РАЗМЕРЫ

Размеры штепсельных соединителей должны соответствовать указанным на рисунке 1 и в таблице 1.

Издание официальное

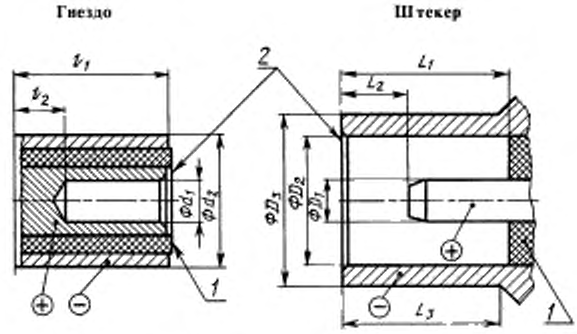

1—изоляция, *2*—фаска; «+» и «—» — электрическая полярность

Рисунок 1—Гнездо и штекер штепсельного соединителя

Таблица 1

Размеры в миллиметрах

Гнездо		Штекер	
Наименование параметра	Значение	Наименование параметра	Значение
d_1	$1{,}003^{+0{,}025}$	D_1*	$1{,}0_{-0{,}025}$
d_2	$3{,}0_{-0{,}025}$	D_2**	3,0
l_1	3,5±0,2	L_1	$4{,}0_{\min}$
l_2	$0{,}6_{\max}$	L_2	0,9±0,3
		D_3	$4{,}0_{\max}$
		L_3	$4{,}0_{\min}$

*Для обеспечения хорошего электроконтакта штырь штекера должен иметь несоосность относительно своей обоймы.

**Наружный контакт штекера должен быть устроен таким образом, чтобы предусматривалось действие, обеспечивающее осевое усилие расчленения 5 Н-15 Н. Эта конструкция может представлять собой одну или несколько прорезей и другие средства

Для обеспечения некоторой свободы конструирования и использования материалов, размеры конусообразного конца штыря штекера и выступающих частей изоляции гнезда и наружного контакта не устанавливают.

Тем не менее, оба размера влияют на общую длину электрического соединения и не должны быть чрезмерно велики.

ПРИЛОЖЕНИЕ А
(обязательное)

ТРЕБОВАНИЯ, УЧИТЫВАЮЩИЕ СПЕЦИФИКУ ПРИМЕНЕНИЯ ШТЕПСЕЛЬНЫХ СОЕДИНИТЕЛЕЙ В ЭКОНОМИКЕ СТРАНЫ

А.1 Между гильзой и обоймой штекера по номинальному размеру *3* (см. рисунок 1) должен обеспечиваться пружинящий контакт при помощи прорезей, пружин или других устройств. Допускается несоосность штыря штекера относительно контактной поверхности обоймы по размеру $3_{-0,025}$—(0,1±0,01) мм.

А.2 Сопротивление изоляции штекера и гнезда соединителя должно быть не менее 10 МОм при температуре (20±5) °С и относительной влажности воздуха (65±20)%.

А.3 Изоляция штекера и гнезда должна выдерживать в течение 1 мин без пробоя напряжение не менее 600 В переменного тока частотой 50 Гц при мощности источника тока не менее 0,1 кВт А.

УДК: 621.316.541:771.44:006.354 ОКС 37.040.10 У96 ОКСТУ 4440

Ключевые слова: штепсельные соединители, импульсный фотоосветитель, фотоаппарат, гнездо соединителя, штекер

Редактор *Р.Г.Говердовская*
Технический редактор *В.Н.Прусакова*
Корректор *М.С.Кабашова*
Компьютерная верстка *А.Н.Золотаревой*

Изд. лиц. № 021007 от 10.08.95. Сдано в набор 02.10.96. Подписано в печать 12.11.96
Усл.печ.л. 0, 47. Уч.-изд.л. 0, 30. Тираж 195 экз. С 3981. Зак. 540.

ИПК Издательство стандартов
107076, Москва, Колодезный пер., 14.
Набрано в Издательстве на ПЭВМ
Филиал ИПК Издательство стандартов тип. "Московский печатник"
Москва, Лялин пер., 6

gost.e-ecolog.ru