ГОСУДАРСТВЕННЫЙ КОМИТЕТ ПО ГРАЖДАНСКОМУ СТРОИТЕЛЬСТВУ И АРХИТЕКТУРЕ
ПРИ ГОССТРОЕ СССР

ТИПОВЫЕ КОНСТРУКЦИИ И ДЕТАЛИ ЗДАНИЙ И СООРУЖЕНИЙ

СЕРИЯ 1.132-2

ПАНЕЛИ НАРУЖНЫХ СТЕН

ЛЕГКОБЕТОННЫЕ ОДНОСЛОЙНЫЕ ОДНОРЯДНОЙ РАЗРЕЗКИ ДЛЯ КРУПНОПАНЕЛЬНЫХ ЖИЛЫХ ЗДАНИЙ С ШАГОМ ПОПЕРЕЧНЫХ СТЕН 2.4-6.6 М И ВЫСОТОЙ ЭТАЖА 2.8 М (БОЛЬШОЙ И СМЕШАННЫЙ ШАГ)

ВЫПУСК 1-14

ПАНЕЛИ ГРУППЫ НТ4 ТОЛЩИНОЙ 300 ММ

12637
ЦЕНА 0-57

gost.e-ecolog.ru

Центральный институт типового проектирования просит дать Ваши замечания и предложения по улучшению качества направляемого Вам проекта.

ТИПОВОЙ ПРОЕКТ .....
(номер проекта)

Наименование проекта .....
.....

Проектная организация–автор проекта .....

Замечание о недостатках в проекте (нерациональные объемно-планировочные и конструктивные решения, ошибки, опечатки, полиграфические дефекты и т.п.) и предложения по их устранению .....

Подпись должностного лица, наименование организации и ее адрес
.....
.....

ЦЕНТРАЛЬНЫЙ ИНСТИТУТ ТИПОВОГО ПРОЕКТИРОВАНИЯ ГОССТРОЯ СССР
107066, Москва, Б-66, Спартаковская ул., 2а, корпус В
Сдано в печать 21/X 1972 года
Заказ № 4643 Тираж 3700 экз

ГОСУДАРСТВЕННЫЙ КОМИТЕТ ПО ГРАЖДАНСКОМУ СТРОИТЕЛЬСТВУ И АРХИТЕКТУРЕ ПРИ ГОССТРОЕ СССР

ТИПОВЫЕ КОНСТРУКЦИИ И ДЕТАЛИ ЗДАНИЙ И СООРУЖЕНИЙ

Серия 1.132-2

ПАНЕЛИ НАРУЖНЫХ СТЕН

ЛЕГКОБЕТОННЫЕ ОДНОСЛОЙНЫЕ ОДНОРЯДНОЙ РАЗРЕЗКИ ДЛЯ КРУПНОПАНЕЛЬНЫХ ЖИЛЫХ ЗДАНИЙ С ШАГОМ ПОПЕРЕЧНЫХ СТЕН 2.4 - 6.6м И ВЫСОТОЙ ЭТАЖА 2.8м (БОЛЬШОЙ И СМЕШАННЫЙ ШАГ)

ВЫПУСК 1-14

ПАНЕЛИ ГРУППЫ НТ4 ТОЛЩИНОЙ 300 мм

РАЗРАБОТАНЫ ЦНИИЭП ЖИЛИЩА ГОСУДАРСТВЕННОГО КОМИТЕТА ПО ГРАЖДАНСКОМУ СТРОИТЕЛЬСТВУ И АРХИТЕКТУРЕ ПРИ ГОССТРОЕ СССР ПРИ УЧАСТИИ ЦНИИСК им В.А.Кучеренко

УТВЕРЖДЕНЫ И ВВЕДЕНЫ В ДЕЙСТВИЕ ГОСУДАРСТВЕННЫМ КОМИТЕТОМ ПО ГРАЖДАНСКОМУ СТРОИТЕЛЬСТВУ И АРХИТЕКТУРЕ ПРИ ГОССТРОЕ СССР с 1 ДЕКАБРЯ 1973 г.

ПРИКАЗ N 246 от 19 октября 1973 г.

12637

Наименование чертежей	№№ листов	№№ страниц
Содержание	Ic	2
Пояснительная записка	Iп	3
Номенклатура изделий	2п	4
Панель НТ4-9.29.3; НТ4л-9.29.3 и арматурный блок АНТ4-9.29.3	I	5
Панель НТ4-I2.29.3; НТ4л-I2.29.3 и арматурный блок АНТ4-I2.29.3	2	6
Панель НТ4-I5 29.3; НТ4л-I5.29.3 и арматурный блок АнТ4-I5.29.3	3	7
Панель НТ4-I8.29.3; НТ4л-I8.29.3 и арматурный блок АНТ4-I8.29.3	4	8
Панель НТ4-2I.29.3; НТ4л-2I.29.3 и арматурный блок АНТ4-2I.29.3	5	9
Панель НТ4-24.29.3; НТ4л-24.29.3 и арматурный блок АНТ4-24.29.3	6	I0
Панель НТ4-9.29.3-0-2; НТ4л-9.29.3-0-2 и арматурный блок АНТ4-9.29.3-0-2	7	II
Панель НТ4-I2.29.3-0-2; НТ4л-I2.29.3-0-2 и арматурный блок АНТ4-I2.29.3-0-2	8	I2
Панель НТ4-I5.29.3-0-2; НТ4л-I5.29.3-0-2 и арматурный блок АНТ4-I5.29.3-0-2	9	I3
Панель НТ4-I8.29.3-0-2; НТ4л-I8.29.3-0-2 и арматурный блок АНТ4-I8.29.3-0-2	I0	I4
Панель НТ4-2I.29.3-0-2; НТ4л-2I.29.3-0-2 и арматурный блок АНТ4-2I.29.3-0-2	II	I5
Панель НТ4-24.29.3-0-2; НТ4л-24.29.3-0-2 и арматурный блок АНТ4-24.29.3-0-2	I2	I6
Выборка стали	I3	I7

Серия Т.132-2 входит в состав Строительного каталога унифицированных индустриальных изделий крупнопанельных жилых зданий.

В выпуске Т-Т4 серии Т.132-2 представлены рабочие чертежи наружных стеновых панелей группы НТ4, толщиной 300 мм. Выпуском следует пользоваться совместно с выпусками 0-I и 2-I настоящей серии.

В выпуске 0-I приведены опалубочные и арматурные детали, замаркированные на чертежах панелей и арматурных блоков настоящего выпуска область применения и основные положения, принятые при разработке панелей, сведения по конструкции панелей, применяемым материалам и допускам, указания по испытаниям, маркировке, складированию, транспортированию и монтажу панелей.

В выпуске 2-I приведены арматурные изделия /сетки, каркасы и закладные детали/, указания по их изготовлению и маркировке.

Выборка стали на панели помещена в конце настоящего выпуска.

Указания по применению при проектировании, изготовлении и строительстве

Панели настоящего выпуска должны изготавливаться в специализированных формах.

При использовании альбомов рабочих чертежей Каталога в проектах жилых зданий следует указать:

I. Вид и марку легкого бетона по прочности на сжатие и его объемную массу, устанавливаемые соответственно, на основании статического и теплотехнического расчетов здания. Объемная масса должна указываться в спецификациях к проекту и оговариваться в заказных спецификациях, передаваемых заводу-изготовителю, а марка бетона по прочности, кроме того, проставляться несмываемой краской на изделиях рядом с маркой изделия. В проектах может быть дано указание, что на изделиях проставляется только марка "75" или выше, имея в виду, что в остальных случаях, когда это особо не оговорено, изделия должны изготовляться из бетона марки "50".

2. Характер отделки фасадной поверхности панелей, что особо оговаривается при заказе панелей на заводе-изготовителе. При выполнении отделочного слоя из раствора или бетона марки его по прочности на сжатие должна быть не менее "I00".

3. Массу панелей, в соответствии с объемными массами примененных материалов. В таблицах характеристик панелей Каталогоа приведены объемные массы легких бетонов в высушенном до постоянной массы состоянии; массы панелей определены с коэффициентом I,I2 к объемной массе легкого бетона, учитывающим его влажность; фактурный слой принят с объемной массой 2000 кг/м3, а усредненная толщина его принята равной 25мм:, учтена масса арматурного блока.

4. Марки строповочных петель, в случае их замены, имея в виду, что в рабочих чертежах Каталога петли подобраны и размещены исходя из следующих условий:

а/ масса изделия принята для случая применения легкого бетона с объемной массой II00 кг/м3 /в высушенном до постоянной массы состоянии/;

б/ усилия на петли распределяются обратно пропорционально расстояниям их от центра тяжести панели.

5. Привязку закладных деталей для крепления ограждений балконов или лоджий, одновременно указав маркировочный индекс панелей.

При проектировании форм следует иметь в виду, что при применении легкого бетона с объемной массой I300 кг/м3 диаметр строповочных петель может увеличиться не более чем на 2 мм.

При разработке проектов допускается:

I. Изменять длину верхнего и нижнего гребней в зависимости от размеров балконов или лоджий, а также от положения панели в здании, например, при размещении балконов или лоджий, начиная со второго этажа, панели первого этажа должны делаться без верхнего гребня на длине балкона или лоджии.

2. Изменять количество и положение закладных деталей для крепления ограждений балконов или лоджий.

Изменения и дополнения к рабочим чертежам Каталога приводятся в пояснительной записке к проекту и, в случае необходимости, на специальных схематических чертежах панелей с приложением измененных спецификаций арматурных изделий и выборок стали.

ЦНИИЭП ЖИЛИЩА
Нач отд. Гл инж отд. Гл инж пр. Рук группы Б.Шляпин Н.Росинский Ю.Герман Р.Долмацина
ПРОВЕРИЛ Рук группы Р.Долмацина
СОГЛАСОВАНО
ДАТА ИНВЕНТ. N ВЗАМЕН

ТК	ПАНЕЛИ ГРУППЫ НТ4, ТОЛЩИНОЙ 300 мм	СЕРИЯ 1.132-2	
1972	ПОЯСНИТЕЛЬНАЯ ЗАПИСКА	ВЫПУСК 1-14	ЛИСТ 1п

Шаг (l_0), м	Марка панели	Эскиз панели	Геометрические характеристики: Длина (l) мм	Площадь, м²: Панели брутто	Площадь, м²: Проемов	Площадь, м²: Панели нетто	Показатели расхода материалов на панель: Объем легк. бет. м³	Объем факт. сл. м³	Расход стали, кг	На 1 м² панели нетто: Объем легк. бет. м³	Объем факт. сл. м³	Расход стали, кг	Масса панели из легкого бетона с объемной массой 900÷1300 кг/м³	4 N листа
1	2	3	4	5	6	7	8	9	10	11	12	13	14	15
	НТ4-9.29.3	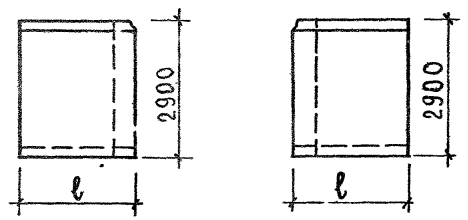	880	2.55	—	2.55	0.679	0.105	11.77	0.263	0.040	4.57	910 — 1210	1
	НТ4л-9.29.3													
	НТ4-12.29.3		1180	3.42	—	34.2	0.898	0.125	14.30	0.263	0.037	4.18	1190 — 1580	2
	НТ4л-12.29.3													
	НТ4-15.29.3		1480	4.29	—	4.29	1.136	0.148	15.05	0.263	0.034	3.49	1470 — 1960	3
	НТ4л-15.29.3													
	НТ4-18.29.3		1780	5.16	—	5.16	1.364	0.170	19.76	0.263	0.033	3.82	1740 — 2330	4
	НТ4л-18.29.3													
	НТ4-21.29.3		2080	6.03	—	6.03	1.593	0.192	20.63	0.263	0.032	3.41	2020 — 2700	5
	НТ4л-21.29.3													
	НТ4-24.29.3		2380	6.90	—	6.90	1.821	0.213	21.39	0.263	0.031	3.08	2290 — 3070	6
	НТ4л-24.29.3													
	НТ4-9.29.3-02	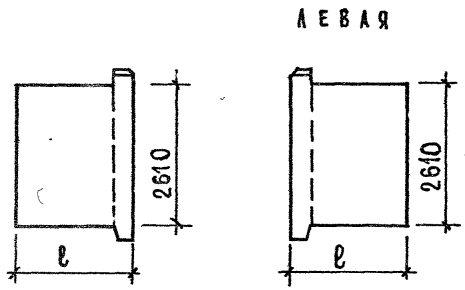	880	2.36	—	2.36	0.638	0.098	12.35	0.274	0.042	5.33	850 — 1120	7
	НТ4л-9.29-3-02													
	НТ4-12.29.3-02		1180	3.14	—	3.14	0.852	0.118	14.48	0.274	0.038	4.67	1110 — 1480	8
	НТ4л-12.29.3-02													
	НТ4-15.29.3-02		1480	3.92	—	3.92	1.067	0.137	14.96	0.274	0.035	3.85	1360 — 1820	9
	НТ4л-15.29.3-02													
	НТ4-18.29.3-02		1780	4.70	—	4.70	1.281	0.157	19.17	0.274	0.034	4.12	1620 — 2180	10
	НТ4л-18.29.3-02													
	НТ4-21.29.3-02		2080	5.49	—	5.49	1.496	0.176	19.65	0.274	0.032	3.60	1890 — 2530	11
	НТ4л-21.29.3-02													
	НТ4-24.29.3-02		2380	6.27	—	6.27	1.710	0.196	20.01	0.274	0.031	3.21	2140 — 2880	12
	НТ4л-24.29.3-02													

ТК	Панели группы НТ4 толщиной 300 мм	Серия 1.132-2	
1972	Номенклатура изделий	Выпуск 1-14	Лист 2п

Инвент. N | Взамен. | Проверил | Р. Долмацкий | Рук. гр. | Л. Бордах | Н. Росинский | Ю. Герман | Р. Долмацкий | Гл. инж. отд. | Гл. инж. пр. | Рук. группы | Инженер | Жилища

12637

НТ4-9.29.3 Фасад

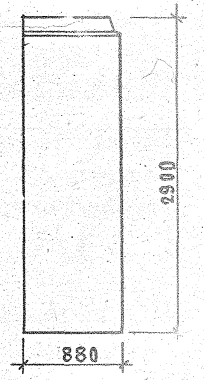

НТ4А-9.29.3

Схема фасада

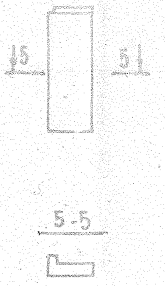

Показатели на изделие

Объем легкого бетона, м³		0,679
Объем фактурного слоя, м³		0.105
Масса при легком бетоне с объемной массой кг/м³ в кг	900	910
	1000	980
	1100	1060
	1200	1130
	1300	1210
Расход стали, кг		11,77

Вид с внутренней стороны

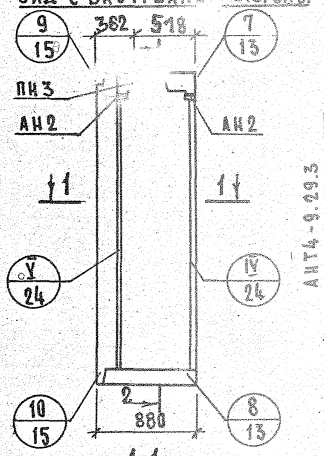

2-2

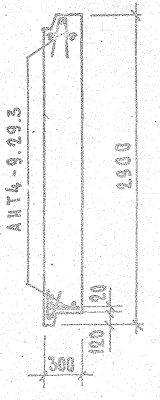

1-1

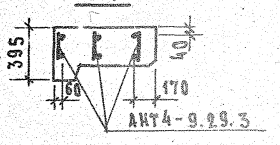

АНТ4-9.29.3

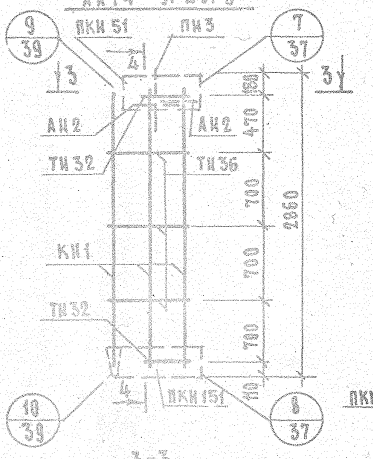

3-3

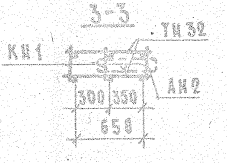

4-4

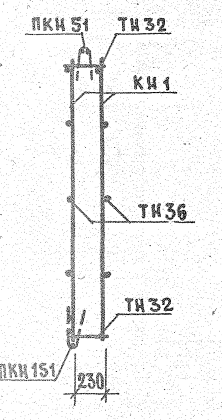

Арматурное изделие	Кол	№ листа	№ выпуска
КИ1	3	1	2-1
ПКИ 51	1	3	
ПКИ 151	1	7	
ТИ 32	4	13	
ТИ 36	6	13	
АН2	2	11	
ПН3	1	11	

Арматурный блок АНТ4А-9.29.3 для панели НТ4А-9.29.3 выполнять зеркально чертежу АНТ4-9.29.3.

ТК 1972	Панели группы НТ4 толщиной 300 мм	Серия 1.132-2	
	Панель НТ4-9.29.3, НТ4А-9.29.3 и арматурный блок АНТ4-9.29.3	Выпуск 1-14	Лист 1

НТ4-12.29.3 ФАСАД

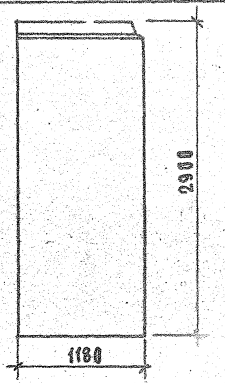

НТ4А-12.29.3

Схема фасада

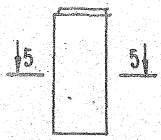

5-5



ПОКАЗАТЕЛИ НА ИЗДЕЛИЕ

Объем легкого бетона, м³		0.898
Объем фактурного слоя, м²		0.125
Масса при легком бетоне с объемной массой кг/м³ в кг	900	1190
	1000	1290
	1100	1380
	1200	1480
	1300	1580
Расход стали, кг		14.30

ВИД С ВНУТРЕННЕЙ СТОРОНЫ

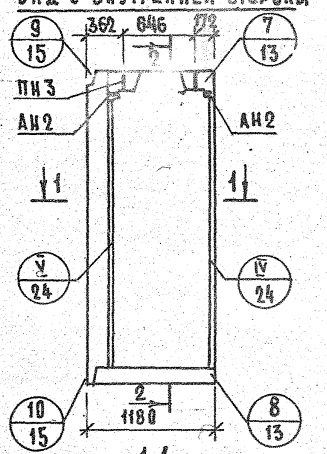

2-2

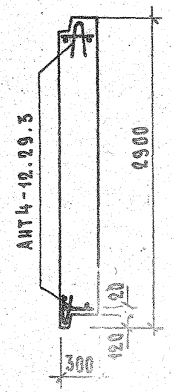

АНТ4-12.29.3

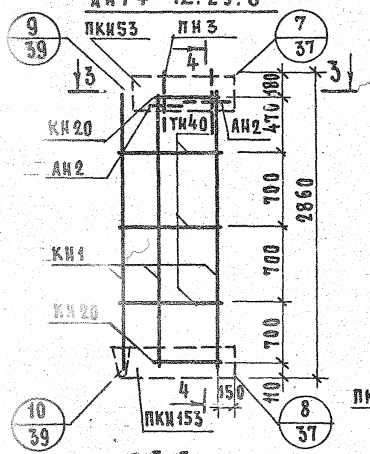

4-4

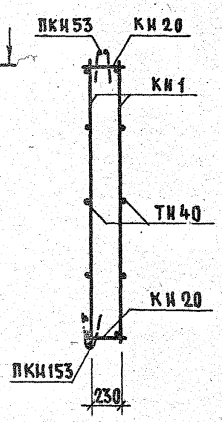

1-1

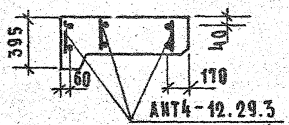

3-3

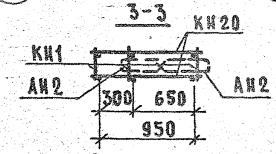

Арматурное изделие	Кол.	№ листа	№ выпуска
КИ1	3	1	2-1
КИ20	2	2	
ПКИ53	1	3	
ПКИ153	1	7	
ТН40	6	13	
АН2	2	11	
ПН3	2	11	

Арматурный блок АНТ4А-12.29.3 для панели НТ4А-12.29.3 выполнять зеркально чертежу АНТ4-12.29.3.

НАЧ. СТА. 17	Б. ШАЯПИН	
ГЛ. ИНЖ. ОТД.	И. ГРОМСКИЙ	
ГЛ. ИНЖ. ПР.	Ю. ГЕРМАН	
РУК. ГРУППЫ	Р. ДОЛМАДЬИНА	
ИНЖЕНЕР	А. БОРДАХ	

ПРОВЕРИЛ Р. ДОЛМАДЬИНА

ЖИЛИЩА

ТК 1972

Панели группы НТ4 толщиной 300 мм

Панели НТ4-12.29.3 НТ4А-12.29.3 и арматурный блок АНТ4-12.29.3

Серия 1.132-2

Выпуск 1-14 Лист 2

12637 7

НТ4-15.29.3 ФАСАД

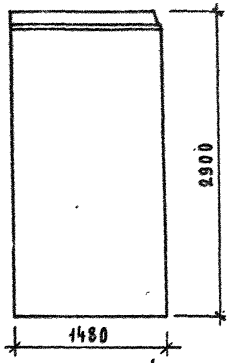

НТ4л-15.29.3

Схема фасада

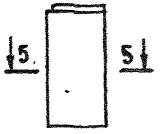

5-5



Показатели на изделие.

Объем легкого бетона, м³		1.136
Объем фактурного слоя, м³		0.148
Масса при легком бетоне с объемной массой кг/м³ в кг	900	1470
	1000	1590
	1100	1720
	1200	1840
	1300	1960
Расход стали, кг		15.05

Вид с внутренней стороны.

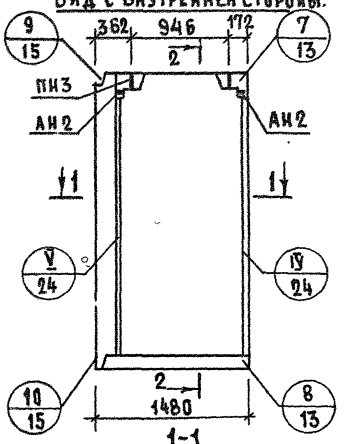

2-2

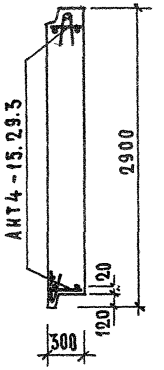

АНТ4-15.29.3

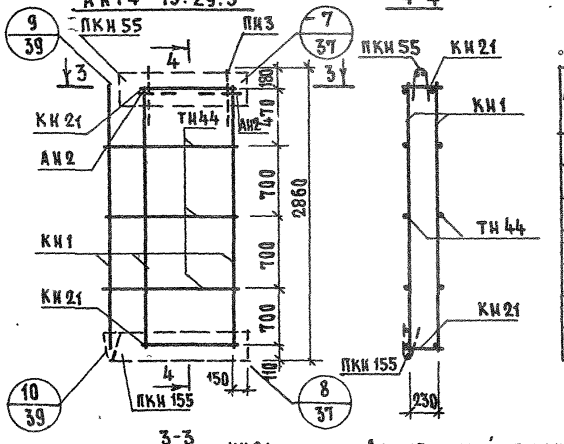

4-4

Арматурное изделие	Кол.	№ листа	№ выпуска
КН1	3	1	2-1
КН21	2	2	
ПКН55	1	3	
ПКН155	1	7	
ТН44	6	13	
АН2	2	11	
ПН3	2	11	

1-1

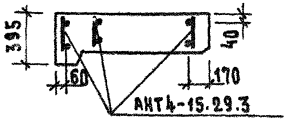

3-3

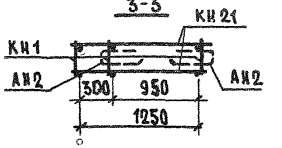

Арматурный блок АНТ4л-15.29.3 для панели НТ4л-15.29.3 выполнять зеркально чертежу АНТ4-15.29.3

Для инвент. №

Взамен

Жилища

Нач. отд.		
Гл. инж. отд.	Б. Малянин	
Гл. инж. пр.	Н. Росинский	
Рук. группы	Ю. Герман	
Инженер	Р. Давидович	
Проверил	Рук. гр.	А. Ошмарин
		В. Ломакин

ТК 1972	Панели группы НТ4 толщиной 300 мм	Серия 1.132-2	
	Панель НТ4-15.29.3, НТ4л-15.29.3 и арматурный блок АНТ4-15.29.3	Выпуск 1-14	Лист 3

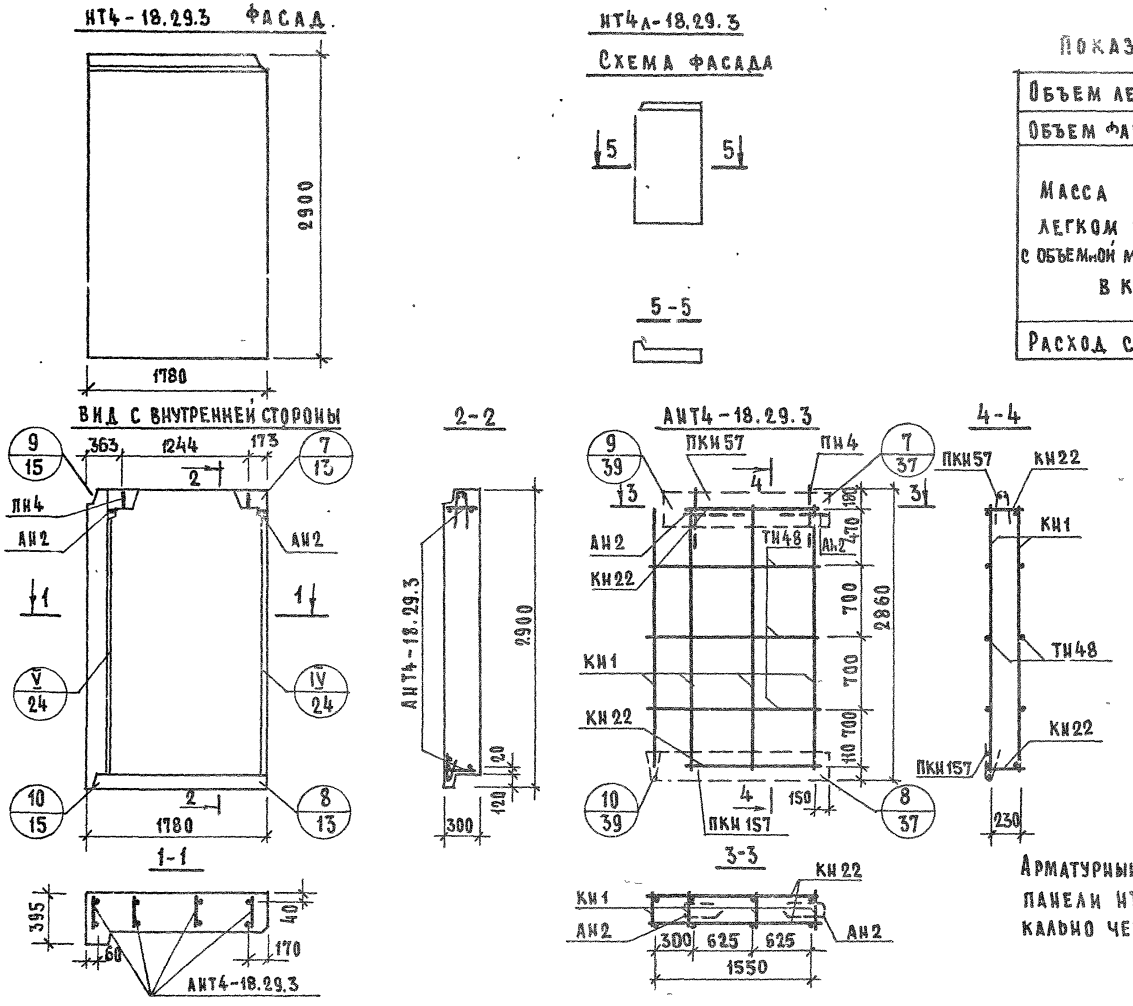

ПОКАЗАТЕЛИ НА ИЗДЕЛИЕ

Объем легкого бетона, м³		1.364
Объем фактурного слоя, м³		0.170
Масса при легком бетоне с объемной массой кг/м³ в кг	900	1740
	1000	1880
	1100	2030
	1200	2180
	1300	2330
Расход стали, кг		19.76

Арматурное изделие	Кол.	№ листа	№ выпуска
КН1	4	1	2-1
КН22	2	2	
ПКН57	1	3	
ПКН157	1	7	
ТН48	6	13	
АН2	2	11	
ПН4	2	11	

Арматурный блок АНТ4л-18.29.3 для панели НТ4л-18.29.3 выполнять зеркально чертежу АНТ4-18.29.3

ТК	Панели группы НТ4 толщиной 300 мм	Серия 1.132-2
1972	Панель НТ4-18.29.3, НТ4л-18.29.3 и арматурный блок АНТ4-18.29.3	Выпуск 1-14 / Лист 4

Инв. № | Взамен | Проверил | Р. Доломацкий | Рук. гр. | Р. Доломацкий | Инж. нер | Л. Бордах | Рук. группы | Гл. инж. пр. | Гл. инж. отд. | Нач. отд. 17 | Жилища

12637 9

ИТ4-21.29.3 Фасад.

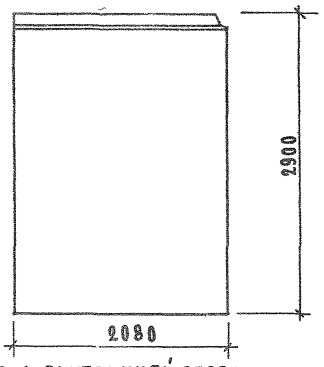

ИТ4л-21.29.3
Схема фасада

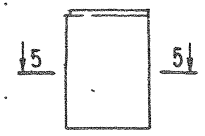

5-5



Показатели на изделие

Объем легкого бетона, м³		1,593
Объем фактурного слоя, м³		0,192
Масса при легком бетоне с объемной массой кг/м³ в кг	900	2020
	1000	2180
	1100	2360
	1200	2530
	1300	2700
Расход стали, кг		20,63

Вид с внутренней стороны.

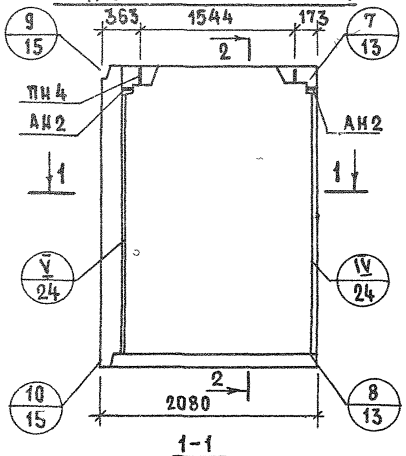

2-2

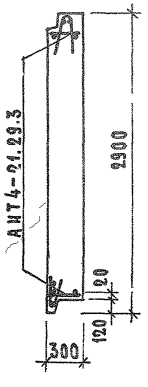

АНТ4-21.29.3

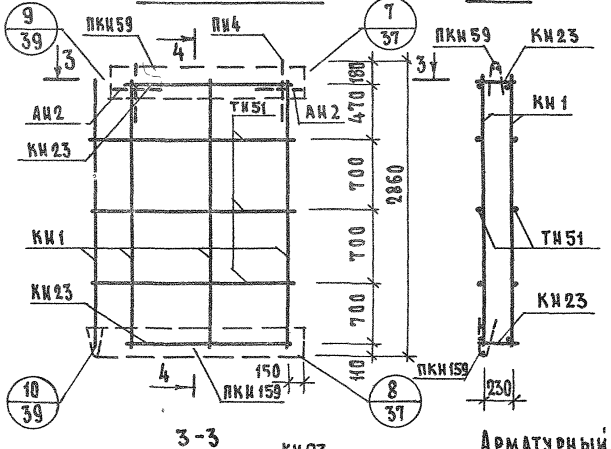

4-4

Арматурное изделие	Кол.	№ листа	№ выпуска
КИ1	4	1	2-1
КИ23	2	2	
ПКИ59	1	3	
ПКИ159	1	7	
ТН51	6	13	
АН2	2	11	
ПН4	2	11	

1-1

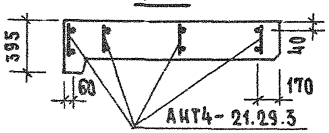

3-3

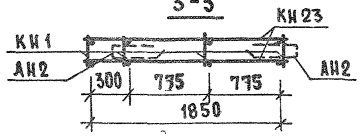

Арматурный блок АНТ4л-21.29.3 для панели ИТ4л-21.29.3 выполнять зеркально чертежу АНТ4-21.29.3

ТК 1972

Панели группы ИТ4 толщиной 300 мм

Панель ИТ4-21.29.3, ИТ4л-21.29.3 и арматурный блок АНТ4-21.29.3

Серия 1.132-2
Выпуск 1-14 | Лист 5

12639 10

НТ4-24.29.3 ФАСАД

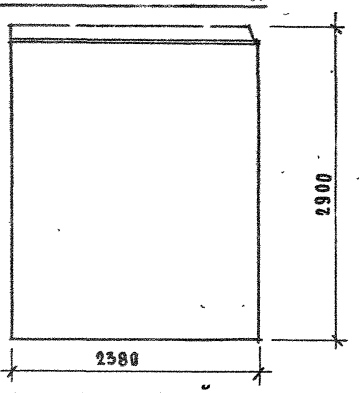

НТ4л-24.29.3

Схема фасада.

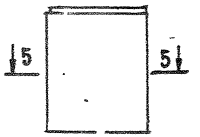

5-5



Показатели на изделие.

Объем легкого бетона, м³		1.821
Объем фактурного слоя, м³		0.213
Масса при легком бетоне с объемной массой кг/м³ в кг	900	2290
	1000	2480
	1100	2680
	1200	2880
	1300	3070
Расход стали, кг		21.39

Вид с внутренней стороны

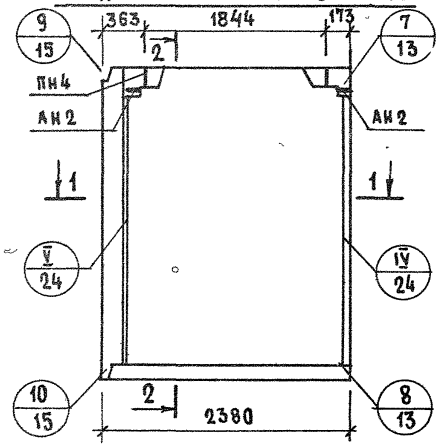

2-2

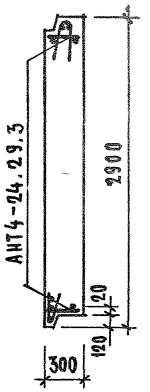

АНТ4-24.29.3

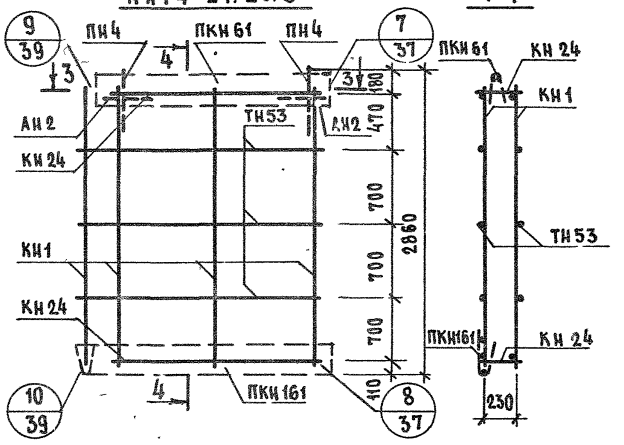

4-4

Арматурное изделие	Кол.	№ листа	№ выпуска
КН1	4	1	2-1
КН24	2	2	
ПКН61	1	3	
ПКН161	1	7	
ТН53	6	13	
АН2	2	11	
ПН4	2	11	

1-1

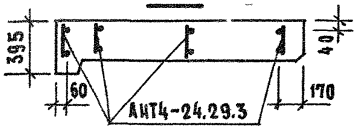

3-3

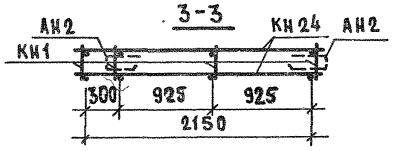

Арматурный блок АНТ4л-24.29.3 для панели НТ4л-24.29.3 выполнять зеркально чертежу АНТ4-24.29.3

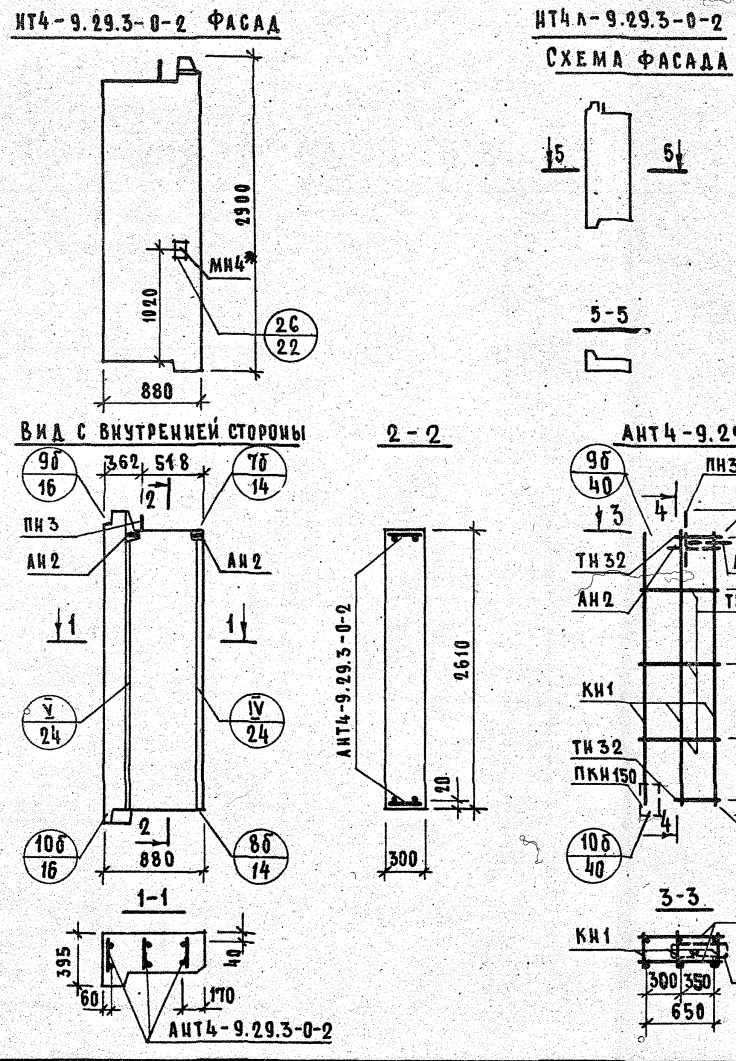

ПОКАЗАТЕЛИ НА ИЗДЕЛИЕ

Объем легкого бетона, м³		0.638
Объем фактурного слоя, м³		0.098
Масса при легком бетоне с объемной массой кг/м³ в кг	900	850
	1000	920
	1100	980
	1200	1050
	1300	1120
Расход стали, кг		12.35

Арматурное изделие	Кол.	№ листа	№ выпуска
КН1	3	1	2-1
ПКН150	1	7	
ТН32	4	13	
ТН36	6	13	
АН2	2	11	
МН4	1	12	
ПН3	1	11	

Арматурный блок АНТ4л-9.29.3-0-2 для панели НТ4л-9.29.3-0-2 выполнять зеркально чертежу АНТ4-9.29.3-0-2.

* См. пояснительную записку

ТК	Панели группы НТ4 толщиной 300 мм.	Серия 1.132-2	
1972	Панель НТ4-9.29.35-0-2, НТ4л-9.29.35-0-2 и арматурный блок АНТ4-9.29.35-0-2.	Выпуск 1-14	Лист 7

ЦНИИЭП ЖИЛИЩА

Дата | Инвент. № | Взамен

Гл. инж. отд. | Гл. инж. пр. | Рук. группы | Инженер | Б. Шляпин | Н. Росинский | Ю. Герман | Р. Долмацина | Л. Бордах | Рук. гр. | Р. Долмацина | Проверил

12637 12

НТ4-12.29.3-0-2 ФАСАД

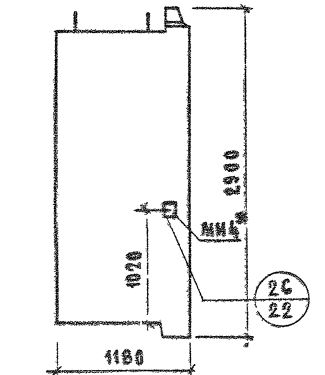

НТ4А-12.29.3-0-2.
Схема фасада.

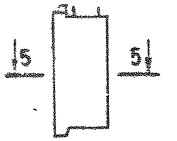

5-5



ПОКАЗАТЕЛИ НА ИЗДЕЛИЕ

Объем легкого бетона, м³		0.852
Объем фактурного слоя, м³		0.118
Масса при легком бетоне с объемной массой кг/м³ в кг	900	1110
	1000	1200
	1100	1290
	1200	1390
	1300	1480
Расход стали, кг		14.48

Вид с внутренней стороны

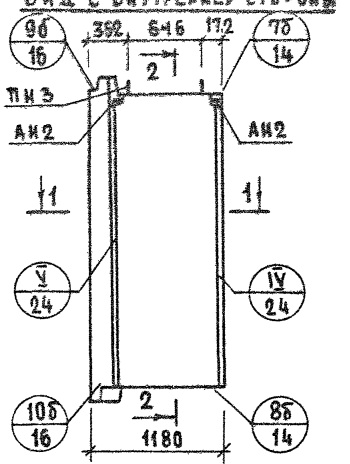

2-2

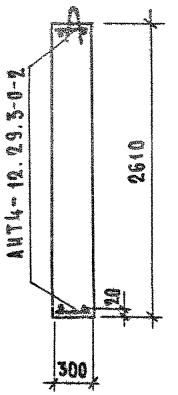

АНТ4-12.29.3-0-2

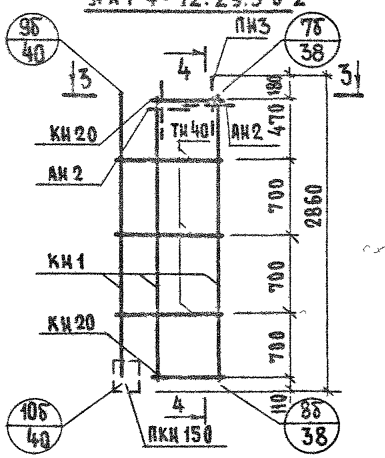

4-4

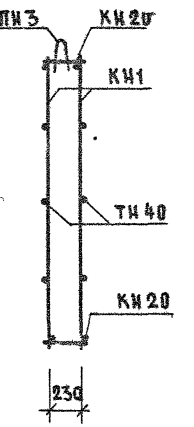

Арматурное изделие	Код	№ листа	№ выпуска
КН1	3	1	2-1
КН20	2	2	
ПКН150	1	7	
ТН40	6	13	
АН2	2	11	
МН4	1	12	
ПН3	2	11	

1-1

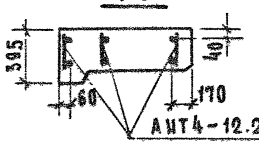

3-3

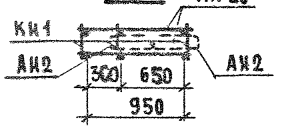

Арматурный блок АНТ4А-12.29.3-0-2 для панели НТ4А-12.29.3-0-2 выполнять зеркально чертежу АНТ4-12.29.3-0-2.

* См. пояснительную записку

ТК 1972

Панели группы НТ4 толщиной 300 мм

Серия 1.132-2

Панель НТ4-12.29.3-0-2, НТ4А-12.29.3-0-2 и арматурный блок АНТ4-12.29.3-0-2

Выпуск 1-14 | Лист 8

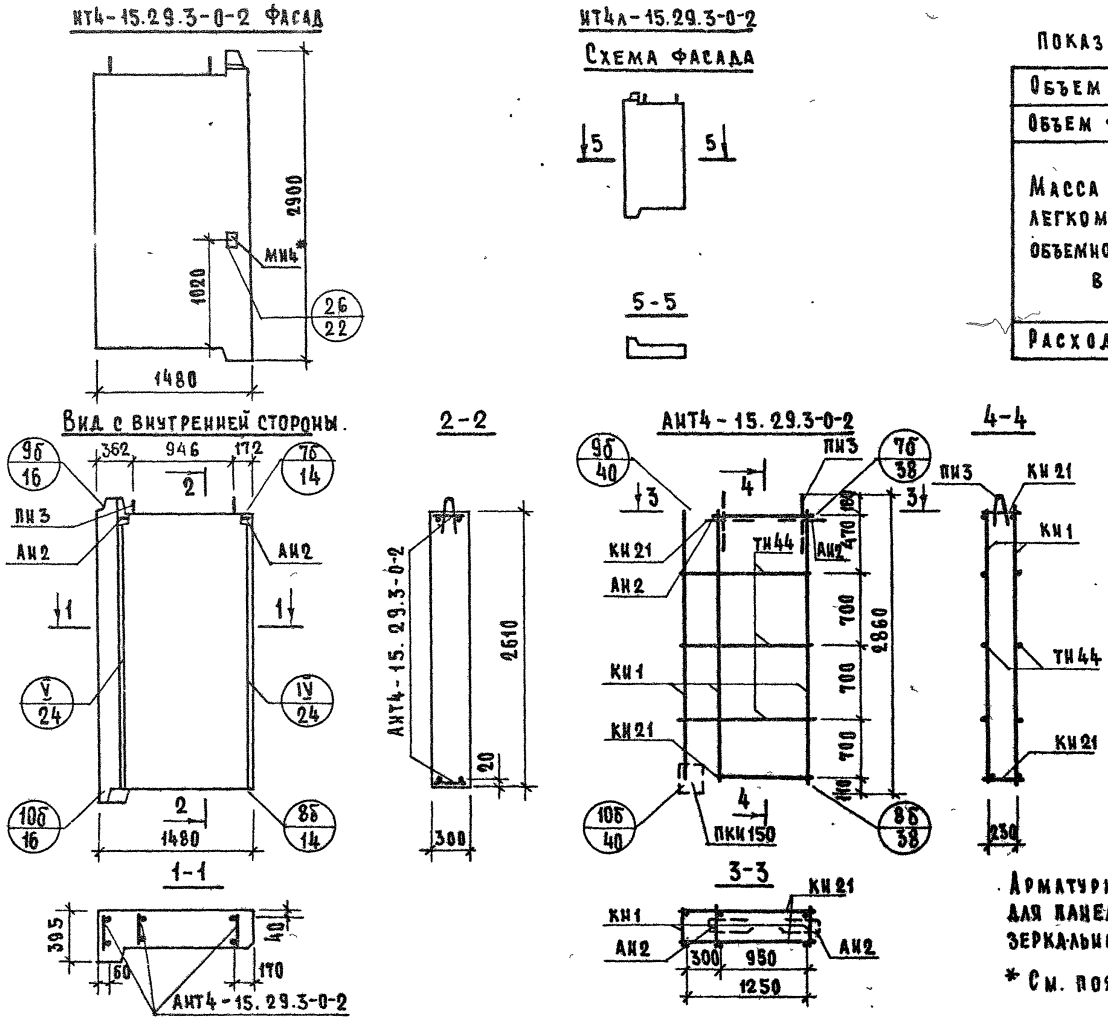

Показатели на изделие.

Объем легкого бетона, м³		1.067
Объем фактурного слоя, м³		0.137
Масса при легком бетоне с объемной массой кг/м³ в кг	900	1360
	1000	1480
	1100	1590
	1200	1710
	1300	1820
Расход стали, кг		14.96

Арматурное изделие	Кол.	№ листа	№ выпуска
КН1	3	1	2-1
КН21	2	2	
ПКН150	1	7	
ТН44	6	13	
АН2	2	11	
МН4	1	12	
ПН3	2	11	

Арматурный блок АНТ4л-15.29.3-0-2 для панели НТ4л-15.29.3-0-2 выполнять зеркально чертежу АНТ4-15.29.3-0-2

* См. пояснительную записку

ТК	Панели группы НТ4 толщиной 300 мм	Серия 1.132-2	
1972	Панель НТ4-15.29.3-0-2, НТ4л-15.29.3-0-2 и арматурный блок АНТ4-15.29.3-0-2.	Выпуск 1-14	Лист 9

Дата | Инвент. № | Взамен

Б. Шляпин | И. Росинский | Ю. Герман | Р. Долмацкий | Л. Бордах | Р. Долмацкий

Проверил | Рук. гр. | Рук. группы | Инженер

Жилища

12637 14

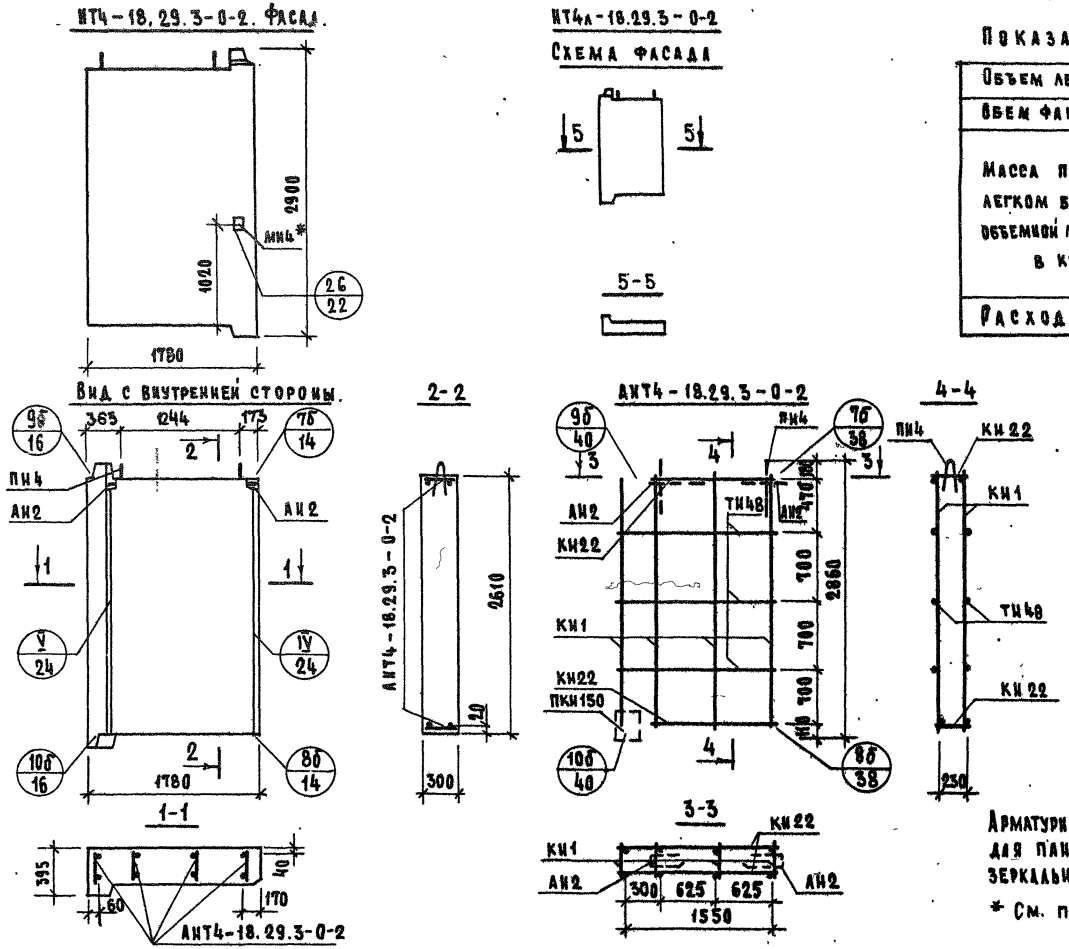

ПОКАЗАТЕЛИ НА ИЗДЕЛИЕ.

Объем легкого бетона, м³		1.281
Объем фактурного слоя, м³		0.157
Масса при легком бетоне с объемной массой кг/м³ в кг	900	1620
	1000	1760
	1100	1900
	1200	2040
	1300	2180
Расход стали, кг		19.17

Арматурное изделие	Кол	№ листа	№ выпуска
КИ1	4	1	2-1
КИ22	2	2	
ПКИ150	1	7	
ТИ48	6	13	
АИ2	2	11	
МИ4	1	12	
ПИ4	2	11	

Арматурный блок АИТ4А-18.29.3-0-2 для панели ИТ4А-18.29.3-0-2 выполнять зеркально чертежу АИТ4-18.29.3-0-2

* См. пояснительную записку

ТК	Панели группы ИТ4 толщиной 300 мм	Серия 1.132-2
1972	Панель ИТ4-18.29.3-0-2, ИТ4А-18.29.3-0-2 и арматурный блок АИТ4-18.29.3-0-2	Выпуск 1-14 / Лист 10

ЦНИИЭП ЖИЛИЩА

Дата | Инвент. № | Взамен.

Нач.отд. 17 | Гл.инж.отд. | Гл.инж.пр. | Рук.группы | Инженер | Б.Шляпин | Н.Росинский | Ю.Герман | Р.Долмацкий | Л.Бордах | Рук.гр. | Р.Долмацкий | Проверил

12637 15

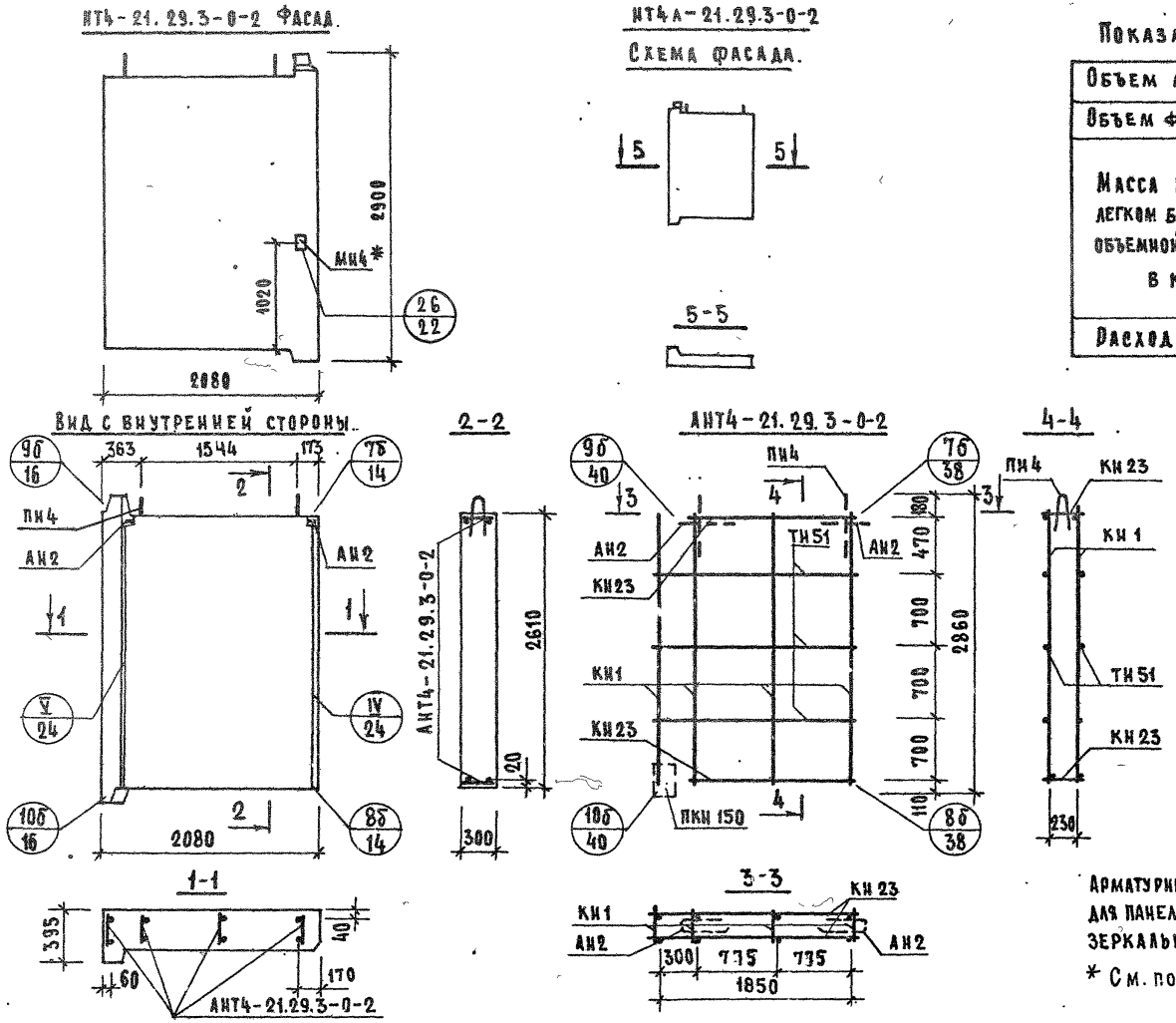

Показатели на изделие

Объем легкого бетона, м³		1.496
Объем фактурного слоя, м³		0.176
Масса при легком бетоне с объемной массой кг/м³ в кг	900	1890
	1000	2050
	1100	2210
	1200	2370
	1300	2530
Расход стали, кг		19.65

Арматурное изделие	Кол	№ листа	№ выпуска
КН1	4	1	2-1
КН23	2	2	
ПКН150	1	7	
ТН51	6	13	
АН2	2	11	
МН4	1	12	
ПН4	2	11	

Арматурный блок АНТ4А-21.29.3-0-2 для панели НТ4А-21.29.3 выполнять зеркально чертежу АНТ4-21.29.3-0-2.

* См. пояснительную записку

ТК	Панели группы НТ4 толщиной 300 мм.	Серия 1-132-2
1972	Панель НТ4-21.29.3-0-2, НТ4-21.29.3-0-2 и арматурный блок АНТ4-21.29.3-0-2	Выпуск 1-14 / Лист 11

Дата | Инвент. № | Взамен.

Проверил: Р. Долмадина

Рук. гр.: Р. Долмадина

Нач. отд. 17 | Гл. инж. отд. | Гл. инж. пр. | Рук. группы | Инженер

Б. Шляпин | Н. Росинский | Ю. Герман | Р. Долмадина | А. Бордах

Жилища

12637 16

НТ4-24.29.3-0-2 Фасад

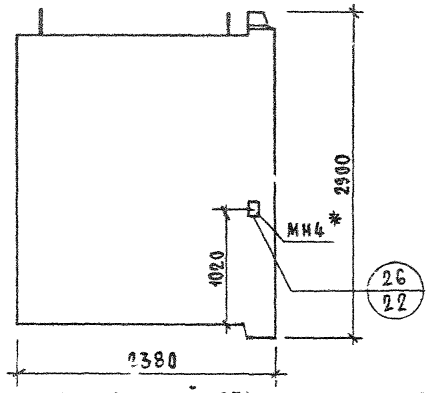

НТ4л-24.29.3-0-2
Схема фасада

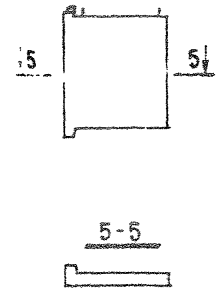

Показатели на изделие

Объем легкого бетона, м³		1.710
Объем фактурного слоя, м³		0.196
Масса при легком бетоне с объемной массой кг/м³ в кг	900	2140
	1000	2330
	1100	2510
	1200	2700
	1300	2880
Расход стали, кг		20.01

Вид с внутренней стороны.

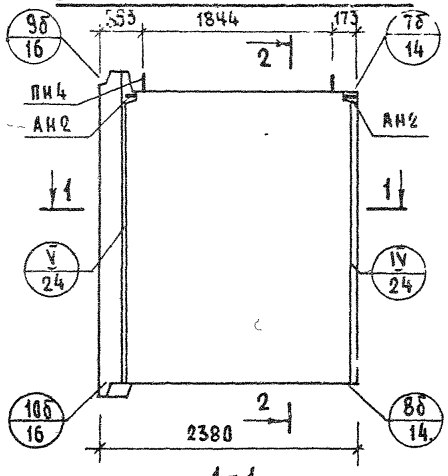

2-2

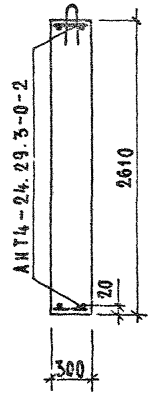

АНТ4-24.29.3-0-2

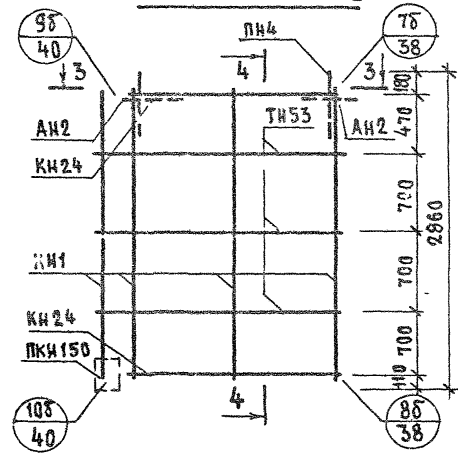

4-4

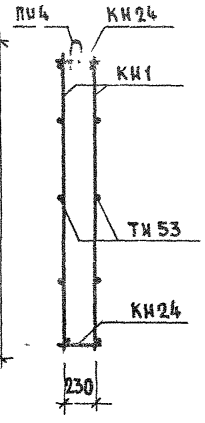

Арматурное изделие	Кол	№ листа	№ выпуска
КН1	4	1	2-1
КН24	2	2	
ПКН150	1	7	
ТН53	6	3	
АН2	2	11	
МН4	1	12	
ПН4	2	11	

1-1

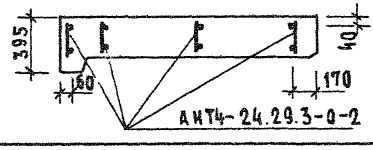

3-3

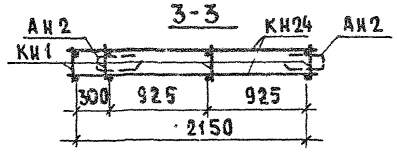

Арматурный блок АНТ4л-24.29.3-0-2 для панели НТ4л-24.29.3-0-2 выполнять зеркально чертежу АНТ4-24.29.3-0-2

* См. пояснительную записку

ТК	Панели группы НТ4 толщиной 300 мм.	Серия 1.132-2	
1972	Панель НТ4-24.29.3-0-2, НТ4л-24.29.3-0-2 и арматурный блок АНТ4-24.29.3-0-2	Выпуск 1-14	Лист 12

Дата | Инвент № | Взамен

Проверил: Г. Долмацина | Рук. гр.

Б. Шляпин | Н. Росинский | Ю. Герман | Р. Долмацина | Л. Бордах

Нач. отд. | Гл. инж. отд. | Гл. инж. пр. | Рук. группы | Инженер

ЦЕНИНИЧ ЖИЛИЩА

12637 17

Марка арматурного блока	Класс или марка стали	ГОСТ 5781-61*								ГОСТ 6727-53		ГОСТ 380-71		Показатели расхода стали, кг					
		А-III				А-I				В-I		В Ст. 3 КП 2		На панель			На 1 м² панели нетто		
	Диаметр, профиль, мм	ф 6	ф 8	ф 10		ф 12	ф 14	ф 16		ф 4	ф 5	-80х6		Армат. изд.	Закл. дет.	Всего	Армат. изд.	Закл. дет.	Всего
АНТ4-9.29.3	Длина, м		15.60			3.80				17.24	3.60								
	Масса, кг		6.15			3.37				1.70	0.55			11.77		11.77	4.40		4.40
АНТ4-12.29.3	Длина, м	2.80	15.60			5.30				21.14	4.80								
	Масса, кг	0.62	6.15			4.70				2.09	0.74			14.30		14.30	4.18		4.18
АНТ4-15.29.3	Длина, м	4.00	15.60			5.30				25.42	5.40								
	Масса, кг	0.88	6.15			4.70				2.49	0.83			15.05		15.05	3.49		3.49
АНТ4-18.29.3	Длина, м	5.20	20.80			2.30	3.40			32.12	7.20								
	Масса, кг	1.16	8.20			2.04	4.10			3.15	1.11			19.76		19.76	3.81		3.81
АНТ4-21.29.3	Длина, м	6.40	20.80			2.30	3.40			36.66	8.40								
	Масса, кг	1.42	8.20			2.04	4.10			3.58	1.29			20.63		20.63	3.41		3.41
АНТ4-24.29.3	Длина, м	7.20	20.80			2.30	3.40			40.98	9.60								
	Масса, кг	1.60	8.20			2.04	4.10			3.97	1.48			21.39		21.39	3.09		3.09
АНТ4-9.29.3-0-2	Длина, м		15.60	0.80		3.80				13.24	3.00	0.15							
	Масса, кг		6.15	0.49		3.37				1.31	0.46	0.57		11.29	1.06	12.35	4.87	0.46	5.33
АНТ4-12.29.3-0-2	Длина, м	2.80	15.60	0.80		5.30				15.04	3.00	0.15							
	Масса, кг	0.62	6.15	0.49		4.70				1.49	0.46	0.57		13.42	1.06	14.48	4.33	0.34	4.67
АНТ4-15.29.3-0-2	Длина, м	4.00	15.60	0.80		5.30				17.42	3.00	0.15							
	Масса, кг	0.88	6.15	0.49		4.70				1.71	0.46	0.57		13.90	1.06	14.96	3.57	0.27	3.84
АНТ4-18.29.3-0-2	Длина, м	5.20	20.80	0.80		2.30	3.40			21.82	3.00	0.15							
	Масса, кг	1.16	8.20	0.49		2.04	4.10			2.15	0.46	0.57		18.11	1.06	19.17	3.88	0.23	4.11
АНТ4-21.29.3-0-2	Длина, м	6.40	20.80	0.80		2.30	3.40			24.26	3.00	0.15							
	Масса, кг	1.42	8.20	0.49		2.04	4.10			2.37	0.46	0.57		18.59	1.06	19.65	3.41	0.20	3.61
АНТ4-24.29.3-0-2	Длина, м	7.20	20.80	0.80		2.30	3.40			26.48	3.00	0.15							
	Масса, кг	1.60	8.20	0.49		2.00	4.10			2.55	0.46	0.57		18.95	1.06	20.01	3.04	0.17	3.21

Согласовано

Дата | Инвент № | Взамен

Инженер Л. Бордах | Инженер Н. Румянцева | Инженер Л. Ерошкина | Проверил Р. Долмацина | Рук. группы

Б. Шляпин | Н. Росинский | Ю. Герман | М. Минц | А. Козьмин

Нач. отд. 17 | Гл. инж. отд. | Гл. инж. пр. | Ст. научн. сотр. | Ст. инженер

Жилища

ТК | Панели группы НТ4 толщиной 300 мм | Серия 1.132-2

Выборка стали | Выпуск 1-14 | Лист 13

12637

gost.e-ecolog.ru