ГОСУДАРСТВЕННЫЙ КОМИТЕТ ПО ГРАЖДАНСКОМУ СТРОИТЕЛЬСТВУ И АРХИТЕКТУРЕ
ПРИ ГОССТРОЕ СССР

ТИПОВЫЕ КОНСТРУКЦИИ И ДЕТАЛИ ЗДАНИЙ И СООРУЖЕНИЙ

Серия 1.132-2

ПАНЕЛИ НАРУЖНЫХ СТЕН

легкобетонные однослойные однорядной разрезки для крупнопанельных жилых зданий с шагом поперечных стен 2.4-6.6 м и высотой этажа 2.8 м (большой и смешанный шаг)

ВЫПУСК 1-13

ПАНЕЛИ ГРУППЫ НТ2 ТОЛЩИНОЙ 400 мм

12636
ЦЕНА 0-57

gost.e-ecolog.ru

Центральный институт типового проектирования просит дать Ваши замечания и предложения по улучшению качества направляемого Вам проекта.

ТИПОВОЙ ПРОЕКТ .....
(номер проекта)

Наименование проекта .....

.....

Проектная организация-автор проекта .....

Замечания о недостатках в проекте (нерациональные объемно-планировочные и конструктивные решения, ошибки, опечатки, полиграфические дефекты и т.п.) и предложения по их устранению .....

Подпись должностного лица, наименование организации и ее адрес

.....

.....

ЦЕНТРАЛЬНЫЙ ИНСТИТУТ ТИПОВОГО ПРОЕКТИРОВАНИЯ ГОССТРОЯ СССР
197066, Москва, Б-66, Спартаковская ул., 2а, корпус В
Сдано в печать 30/XI 1973 года
Заказ № 4642 Тираж 3700 экз.

ГОСУДАРСТВЕННЫЙ КОМИТЕТ ПО ГРАЖДАНСКОМУ СТРОИТЕЛЬСТВУ И АРХИТЕКТУРЕ ПРИ ГОССТРОЕ СССР

ТИПОВЫЕ КОНСТРУКЦИИ И ДЕТАЛИ ЗДАНИЙ И СООРУЖЕНИЙ

Серия 1.132-2

ПАНЕЛИ НАРУЖНЫХ СТЕН

ЛЕГКОБЕТОННЫЕ ОДНОСЛОЙНЫЕ ОДНОРЯДНОЙ РАЗРЕЗКИ ДЛЯ КРУПНОПАНЕЛЬНЫХ ЖИЛЫХ ЗДАНИЙ С ШАГОМ ПОПЕРЕЧНЫХ СТЕН 2.4 - 6.6м И ВЫСОТОЙ ЭТАЖА 2.8м (БОЛЬШОЙ И СМЕШАННЫЙ ШАГ)

ВЫПУСК 1-13

ПАНЕЛИ ГРУППЫ НТ 2 ТОЛЩИНОЙ 400 мм

ЦНИИЭП ЖИЛИЩА

ЗАМ. ДИРЕКТОР РУК. ОТДЕЛЕН. ПРОЕК. РАБ.		А. КРИППА	РУК. ОТДЕЛА КОНСТРУКЦ.		Б. ШАЛАПИН	ЦНИИСК ИМЕНИ В.А. КУЧЕРЕНКО	ЗАМ. ОТДЕЛЕНИЕМ
ГЛ. ИНЖЕНЕР ОТДЕЛЕНИЯ		Н. ДЫХОВИЧНЫЙ	ГЛ. ИНЖЕНЕР ОТДЕЛА		Н. РОСИНСКИЙ		ЗАВ. ЛАБОРАТОРИЕЙ
ГЛ. КОНСТРУК. ОТДЕЛЕНИЯ		Б. САМИРНОВ	ГЛ. ИНЖЕН. ПРОЕКТА		Ю. ГЕРМАН	СОГЛАСОВАНО	ГЛ. ИНЖ. ИН-ТА ГИПРОСТРОММАЦ

Н. МОРОЗОВ, В. КАМЕЙКО, Н. ГУЗЕНКО

РАЗРАБОТАНЫ ЦНИИЭП ЖИЛИЩА ГОСУДАРСТВЕННОГО КОМИТЕТА ПО ГРАЖДАНСКОМУ СТРОИТЕЛЬСТВУ И АРХИТЕКТУРЕ ПРИ ГОССТРОЕ СССР ПРИ УЧАСТИИ ЦНИИСК ИМ В.А. КУЧЕРЕНКО

УТВЕРЖДЕНЫ И ВВЕДЕНЫ В ДЕЙСТВИЕ ГОСУДАРСТВЕННЫМ КОМИТЕТОМ ПО ГРАЖДАНСКОМУ СТРОИТЕЛЬСТВУ И АРХИТЕКТУРЕ ПРИ ГОССТРОЕ СССР С 1 ДЕКАБРЯ 1973 г.
ПРИКАЗ N 246 ОТ 19 ОКТЯБРЯ 1973 г

12636 2

Наименование чертежей	№№ листов	№№ страниц
Содержание	Iс	2
Пояснительная записка	Iп	3
Номенклатура изделий	2п	4
Панель НТ2-6.29.4 и арматурный блок АНТ2-6.29.4	I	5
Панель НТ2-9.29.4 и арматурный блок АНТ2-9.29.4	2	6
Панель НТ2-I2.29.4 и арматурный блок АНТ2-I2.29.4	3	7
Панель НТ2-I5.29.4 и арматурный блок АНТ2-I5.29.4	4	8
Панель НТ2-I8.29.4 и арматурный блок АНТ2-I8.29.4	5	9
Панель НТ2-2I.29.4 и арматурный блок АНТ2-2I.29.4	6	I0
Панель НТ2-6.26.4 и арматурный блок АНТ2-6.26.4	7	II
Панель НТ2-9.26.4 и арматурный блок АНТ2-9.26.4	8	I2
Панель НТ2-I2.26.4 и арматурный блок АНТ2-I2.26.4	9	I3
Панель НТ2-I5.26.4 и арматурный блок АНТ2-I5.26.4	I0	I4
Панель НТ2-I8.26.4 и арматурный блок АНТ2-I8.26.4	II	I5
Панель НТ2-2I.26.4 и арматурный блок АНТ2-2I.26.4	I2	I6
Выборка стали	I3	I7

ЦНИИЭП ЖИЛИЩА

Нач отд №17 | Гл. инж. отд | Гл инж пр | Рук груп | Б Шляпин | Н Розинский | Ю Герман | Р Ломацина | Проверил | Рук груп | Р Ломацина | Согласовано | Дата | Инвент № | Взамен

ТК 1972 | Панели группы НТ2 толщиной 400 мм | Содержание | Серия 1.132-2 | Выпуск 1-13 | Лист 1с

Серия I.I32-2 входит в состав Строительного каталога унифицированных индустриальных изделий крупнопанельных жилых зданий.

В выпуск I-I3 серии I.I32-2 представлены рабочие чертежи наружных стеновых панелей группы НТ2, толщиной 400 мм. Выпуском следует пользоваться совместно с выпусками 0-3 и 2-3 настоящей серии.

В выпуске 0-3 приведены опалубочные и арматурные детали, замаркированные на чертежах панелей и арматурных блоков настоящего выпуска область применения и основные положения, принятые при разработке панелей, сведения по конструкции панелей, применяемым материалам и допускам, указания по испытаниям, маркировке, складированию, транспортированию и монтажу панелей.

В выпуске 2-3 приведены арматурные изделия /сетки, каркасы и закладные детали/, указания по их изготовлению и маркировке.

Выборка стали на панели помещена в конце настоящего выпуска.

Указания по применению при проектировании, изготовлении и строительстве

При использовании альбомов рабочих чертежей Каталога в проектах жилых зданий следует указать:

I. Вид и марку легкого бетона по прочности на сжатие и его объемную массу, устанавливаемые соответственно, на основании статического и теплотехнического расчетов здания. Объемная масса должна указываться в спецификациях к проекту и оговариваться в заказных спецификациях, передаваемых заводу-изготовителю, а марка бетона по прочности, кроме того, проставляться несмываемой краской на изделиях рядом с маркой изделия. В проектах может быть дано указание, что на изделиях проставляется только марка "75" или выше, имея в виду, что в остальных случаях, когда это особо не оговорено, изделия должны изготовляться из бетона марки "50".

2. Характер отделки фасадной поверхности панелей, что особо оговаривается при заказе панелей на заводе-изготовителе. При выполнении отделочного слоя из раствора или бетона марка его по прочности на сжатие должна быть не менее "I00".

3. Марку панелей, в соответствии с объемными массами примененных материалов. В таблицах характеристик панелей Каталога приведены объемные массы легких бетонов в высушенном до постоянной массы состоянии; массы панелей определены с коэффициентом 1,I2 к объемной массе легкого бетона, учитывающим его влажность; фактурный слой принят с объемной массой 2000 кг/м3, а усредненная толщина его принята равной 25 мм; учтена масса арматурного блока.

4. Марки строповочных петель, в случае их замены, имея в виду, что в рабочих чертежах Каталога петли подобраны и размещены исходя из

а/ масса изделия принята для случая применения легкого бетона с объемной массой I I00 кг/м3 /в высушенном до постоянной массы состоянии/;

б/ на каждую из петель приходится половина усилия.

При проектировании форм следует иметь в виду, что при применении легкого бетона с объемной массой I300 кг/м3 диаметр строповочных петель может увеличиться не более чем на 2 мм.

5. Привязку закладных деталей для крепления ограждений балконов или лоджий, одновременно указав маркировочный индекс панелей, у которых эти закладные расположены с левой стороны /смотри со стороны фасада/.

При разработке проектов допускается:

I. Изменять длину верхнего и нижнего гребней в зависимости от размеров балконов или лоджий, а также от положения панели в здании, например, при размещении балконов или лоджий, начиная со второго этажа, панели первого этажа должны делаться без верхнего гребня на длине балкона или лоджии.

2. Изменять количество и положение закладных деталей для крепления ограждений балконов или лоджий.

Изменения и дополнения к рабочим чертежам Каталога приводятся в пояснительной записке к проекту и, в случае необходимости, на специальных схематических чертежах панелей с приложением измененных спецификаций арматурных изделий и выборок стали.

ТК 1972	ПАНЕЛИ ГРУППЫ НТ2 ТОЛЩИНОЙ 400 мм	СЕРИЯ 1.I32-2	
	ПОЯСНИТЕЛЬНАЯ ЗАПИСКА	ВЫПУСК I-I3	ЛИСТ 1 п

Шаг (L_0), м	Марка панели	Эскиз панели	Геометрические характеристики: Длина (l), мм	Площадь, м²: Панели брутто	Площадь, м²: Проемов	Площадь, м²: Панели нетто	Показатели расхода материалов на панель: Объем легк. бет. м³	Объем декор. бет. м³	Расход стали кг	На 1 м² панели нетто: Объем легк. бет. м³	Объем декор. бет. м³	Расход стали, кг	Масса панели из легкого бетона с объемной массой 900+1300 кг/м³ кг	4 N листа
1	2	3	4	5	6	7	8	9	10	11	12	13	14	15
	НТ2-6.29-4	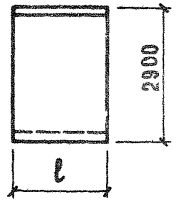	590	1.711	—	1.711	0.593	0.053	9.92	0.347	0.031	5.80	720 — 980	1
	НТ2-9.29-4		890	2.581	—	2.581	0.905	0.075	11.26	0.351	0.029	4.37	1090 — 1480	2
	НТ2-12.29-4		1190	3.451	—	3.451	1.217	0.096	12.98	0.353	0.028	3.76	1450 — 1970	3
	НТ2-15.29-4		1490	4.321	—	4.321	1.529	0.118	16.78	0.354	0.027	3.78	1820 — 2480	4
	НТ2-18.29-4		1790	5.191	—	5.191	1.841	0.140	16.67	0.355	0.027	3.61	2170 — 2960	5
	НТ2-21.29-4		2090	6.061	—	6.061	2.153	0.162	19.46	0.355	0.027	3.21	2540 — 3470	6
	НТ2-6.26-4	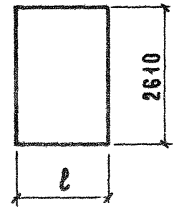	590	1.540	—	1.540	0.556	0.048	10.01	0.361	0.031	6.58	680 — 920	7
	НТ2-9.26-4		890	2.323	—	2.323	0.849	0.068	10.97	0.365	0.029	4.75	1020 — 1390	8
	НТ2-12.26-4		1190	3.106	—	3.106	1.142	0.088	12.27	0.368	0.028	4.08	1360 — 1850	9
	НТ2-15.26-4		1490	3.889	—	3.889	1.435	0.107	15.14	0.369	0.028	3.50	1690 — 2300	10
	НТ2-18.26-4		1790	4.672	—	4.672	1.728	0.127	17.03	0.370	0.028	3.86	2040 — 2780	11
	НТ2-21.26-4		2090	5.455	—	5.455	2.020	0.146	17.44	0.370	0.027	3.20	2370 — 3250	12

Инвент. № | Взамен.

Проверил: Р. Долмацина | Рук. группы

Б. Шляпин | Н. Юсинский | Ю. Герман | Р. Долмацина | Л. Бордах

Нач. отд. №17 | Гл. инж. отд. | Гл. инж. пр. | Рук. гр. | Инженер

ЦНИИЭП жилища

ТК	Панели группы НТ2 толщиной 400 мм	Серия 1.132-2	
1972	Номенклатура изделий	Выпуск 1-13	Лист 2п

12636 5

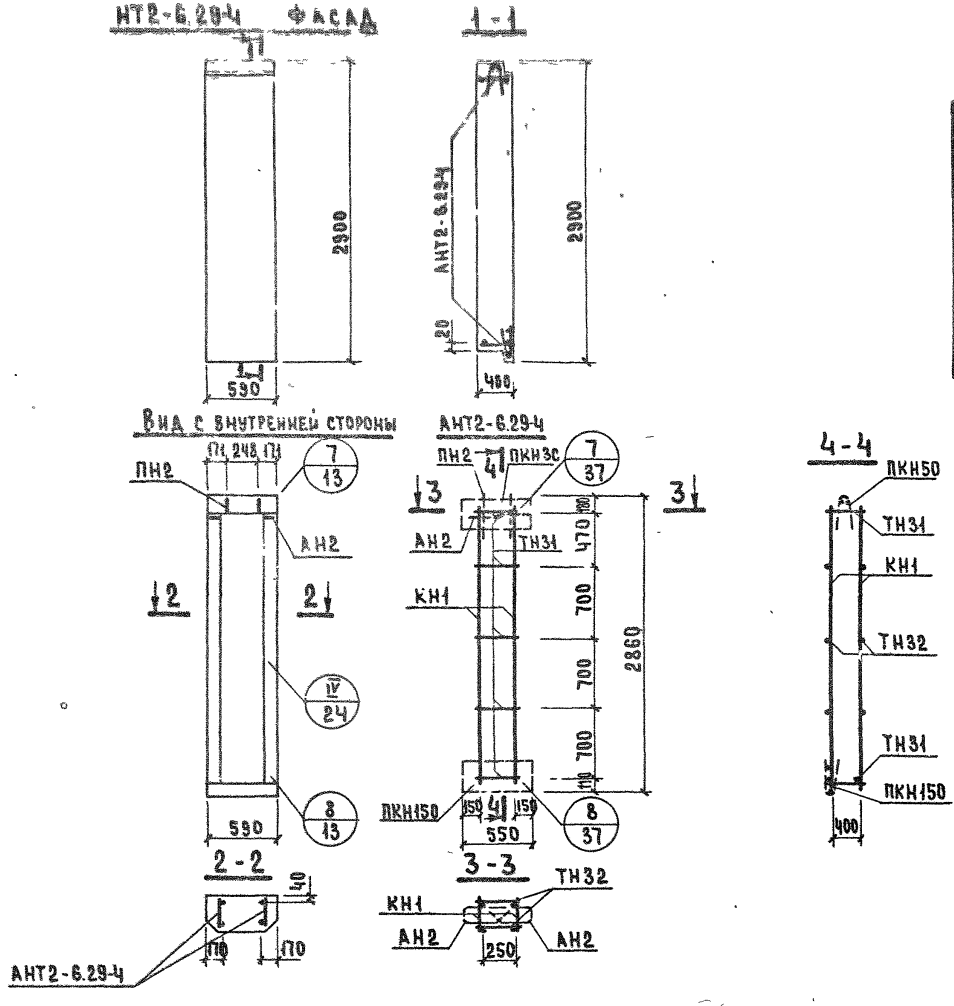

Показатели на изделие

Объем легкого бетона, м³		0.593
Объем фактурного слоя, м³		0.053
Масса при легком бетоне с объемной массой кг/м³ в кг	900	720
	1000	780
	1100	850
	1200	920
	1300	980
Расход стали, кг		9.92

Арматурное изделие	Кол.	№ листа	№ выпуска
КН1	2	1	2-3
ПКН50	1	3	
ПКН150	1	7	
ТН31	10	13	
АН2	2	11	
ПН2	2	11	

Нач. отд. 17	Б. Шляпин	Техник	А. Земнухова
Гл. инж. отд.	Н. Рс. инский		
Гл. инж. пр.	Ю. Герман		
Рук. группы	Р. Долмацина	Проверил	
Инженер	А. Бордах	Рук. груп.	Р. Долмацина

ЦНИИЭП жилища

ТК	Панели группы НТ2 толщиной 400 мм	Серия 1.132-2	
1972	Панель НТ2-6.29-4 и арматурный блок АНТ2-6.29-4	Выпуск 1-13	Лист 1

12636 6

НТ2-9.29-Ч ФАСАД 1-1

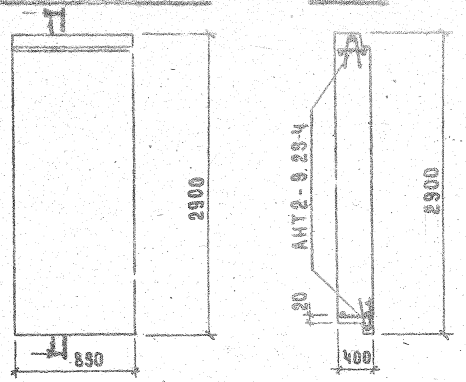

ВИД С ВНУТРЕННЕЙ СТОРОНЫ АНТ2-9.29-Ч

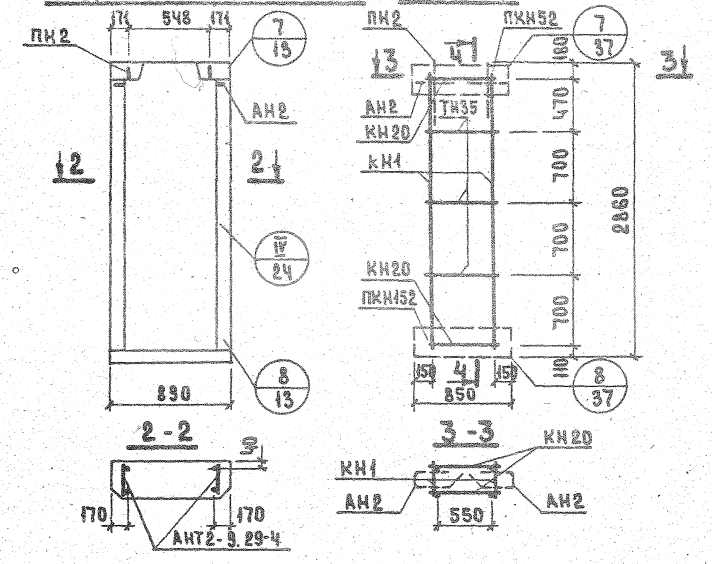

4-4

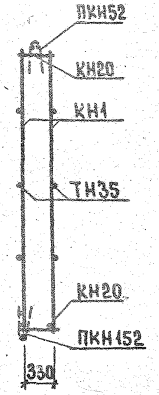

Показатели на изделие

Объем легкого бетона, м³		0.905
Объем фактурного слоя, м³		0.075
Масса при легком бетоне с объемной массой кг/м³ в кг	900	1090
	1000	1190
	1100	1290
	1200	1380
	1300	1480
Расход стали, кг		11.26

Арматурное изделие	Кол.	№ листа	№ выпуска
КН1	2	1	2-3
КН20	2	2	
ПКН52	1	3	
ПКН152	1	7	
ТН35	6	13	
АН2	2	11	
ПН2	2	11	

Инвент. № | Взамен

Техник Б. Шляпин | Н.Р. Синский | Ю. Терман | Р. Домашина | А. Бордах

Нач. отд. Г. | Гл. инж. ота | Гл. инж. пр. | Рук. группы | Инженер

Проверил А. Земинукова | Рук. группы Р. Домашина

ЦНИИЭП жилища

ТК 1972

Панели группы НТ2 толщиной 400 мм

Панель НТ2-9.29-Ч и арматурный блок АНТ2-9.29-Ч

Серия 1.132-2

Выпуск 1-13 | Лист 2

12636

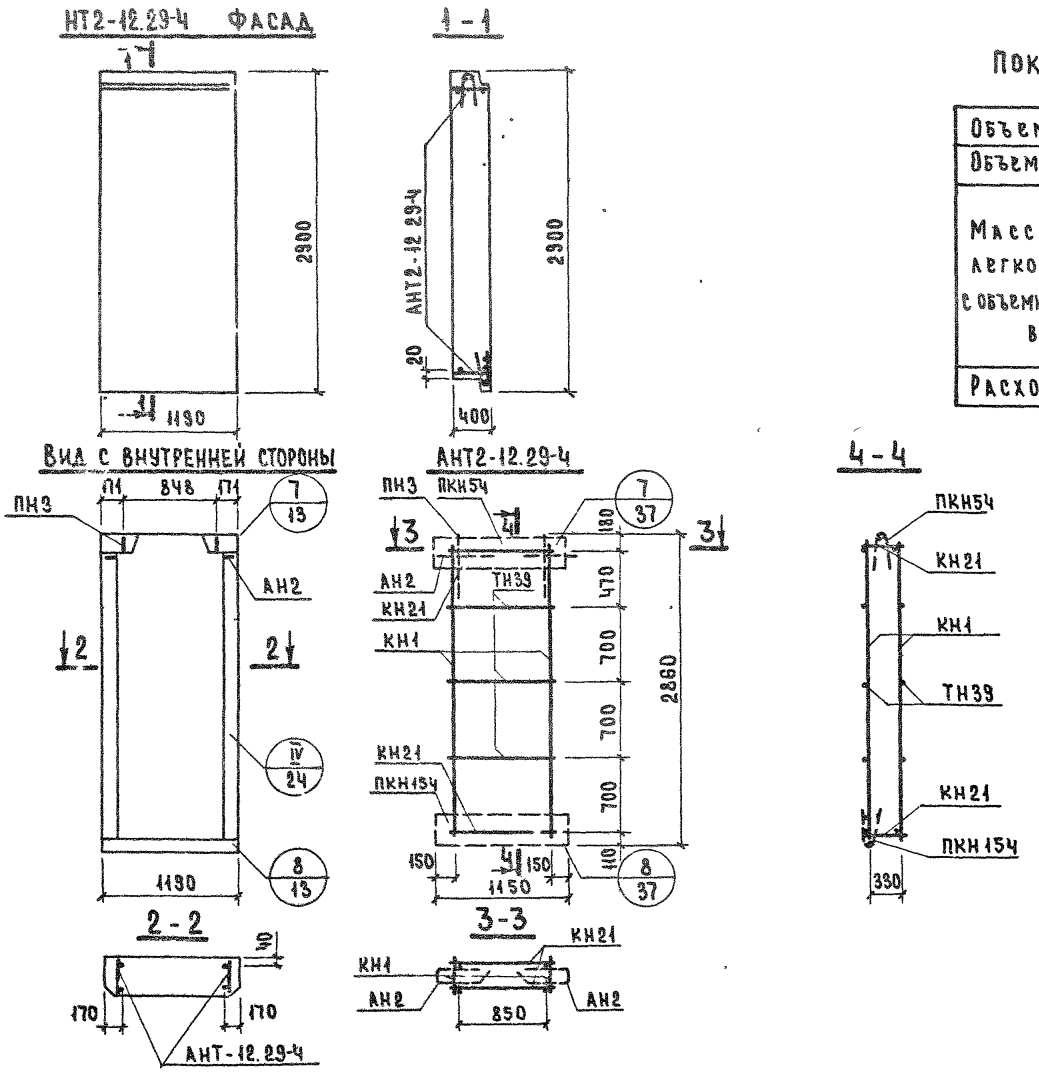

Показатели на изделие

Объем легкого бетона, м³		1.217
Объем фактурного слоя, м³		0.096
Масса при легком бетоне с объемной массой кг/м³ в кг	900	1450
	1000	1580
	1100	1710
	1200	1840
	1300	1970
Расход стали, кг		12.98

Арматурное изделие	Кол	№ листа	№ выпуска
КН1	2	1	2-3
КН21	2	2	
ПКН54	1	3	
ПКН154	1	7	
ТН39	6	13	
АН2	2	11	
ПН3	2	11	

ТК	Панели группы НТ2 толщиной 400 мм	Серия 1.132-2	
1972	Панель НТ2-12.29-4 и арматурный блок АНТ2-12.29-4	Выпуск 1-13	Лист 3

Нач. отд. 17 | Гл. инж. отд. | Гл. инж. пр. | Рук. группы | Инженер | Б. Шляпин | Н. Розинский | Ю. Герман | Р. Долмацина | А. Бордах | Проверил | Рук. гр. | Р. Долмацина | Дата | Инвент. № | Взамен

ЦНИИЭП ЖИЛИЩА

1263.6 8

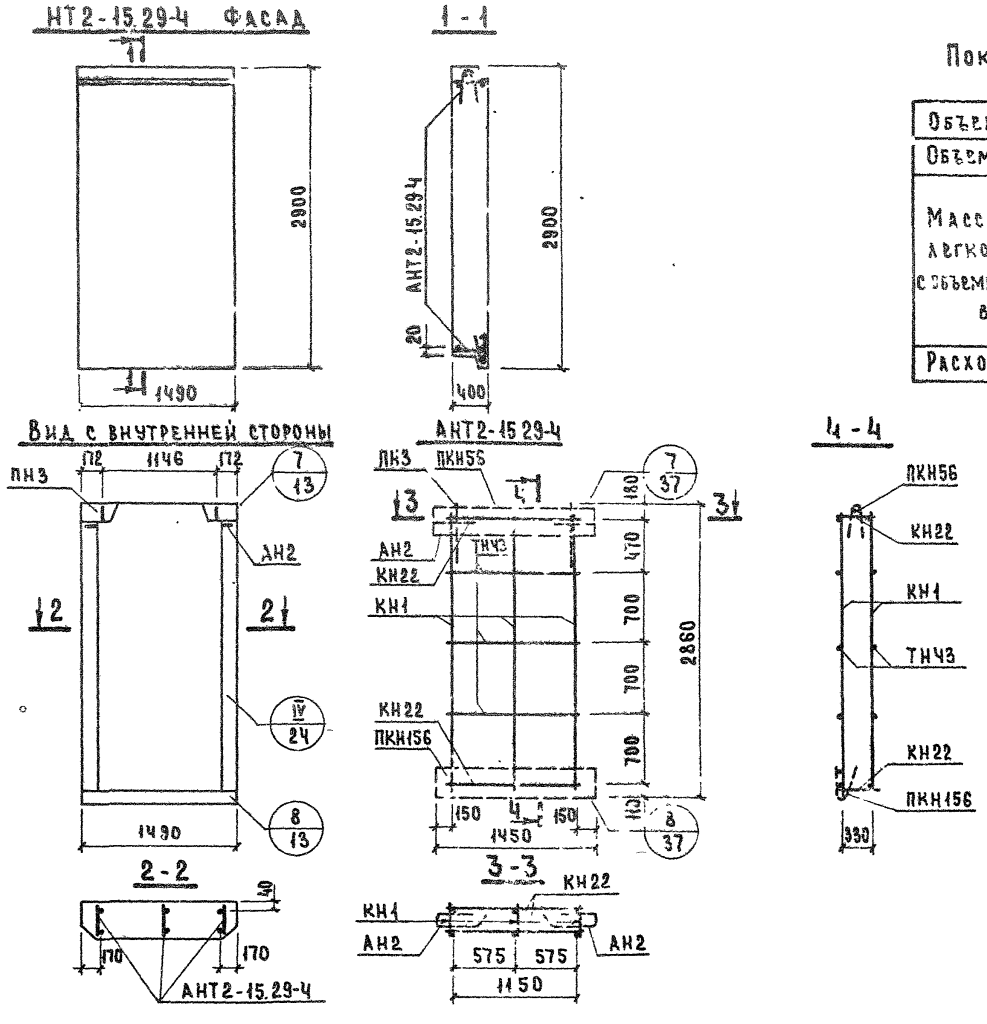

Показатели на изделие

Объем легкого бетона м³		1.529
Объем рамгурного слоя, м³		0.118
Масса при легком бетоне с объемной массой кг/м³ в кг	900	1820
	1000	1980
	1100	2150
	1200	2310
	1300	2480
Расход стали, кг		16.28

Арматурное изделие	Кол.	№ листа	№ выпуска
КН1	3	1	2-3
КН22	2	2	
ПКН56	1	3	
ПКН156	1	7	
ТН43	6	13	
АН2	2	11	
ПН3	2	11	

ТК	Панели группы НТ2 толщиной 400 мм	Серия 1.132-2	
1972	Панель НТ2-15.29-4 и арматурный блок АНТ2-15.29-4	Выпуск 1-13	Лист 4

12636 3

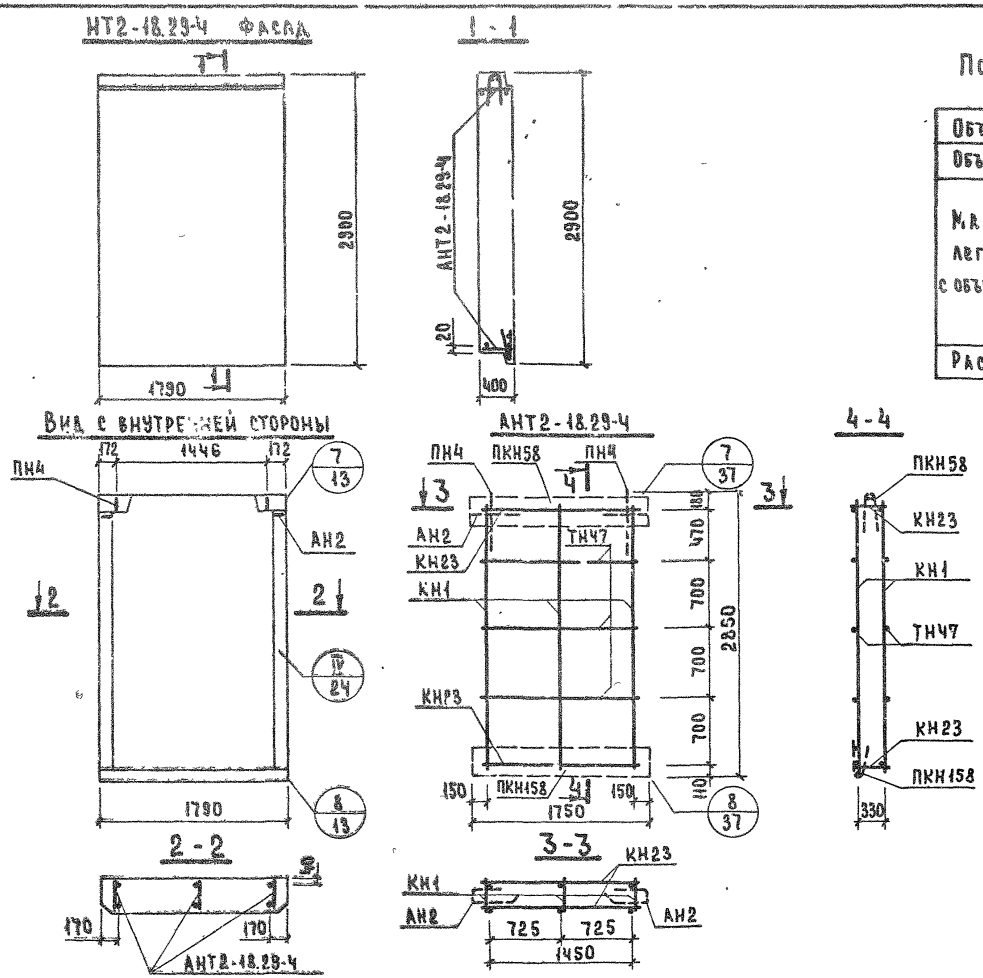

Показатели на изделие

Объем легкого бетона, м³		1.841
Объем фактурного слоя, м³		0.140
Масса при легком бетоне с объемной массой кг/м³ в кг	900	2170
	1000	2370
	1100	2570
	1200	2770
	1300	2960
Расход стали, кг		10.67

Арматурное изделие	Кол.	№ листа	№ выпуска
КН1	3	1	2-3
КН23	2	2	
ПКН58	1	3	
ПКН158	1	7	
ТН47	6	13	
АН2	2	11	
ПН4	2	11	

ТК	Панели группы НТ2 толщиной 400 мм	Серия 1.132-2	
1972	Панель НТ2-18.29-4 и арматурный блок АНТ2-18.29-4	Выпуск 1-13	Лист 5

ЦНИИЭП ЖИЛИЩА

Нач отд. 17 | Гл. инж отд. | Гл. инж пр | Рук. группы | Инж. инж. | Б. Шляпин | Н. Росинский | Ю. Герман | Р. Доломацина | К. Бордах | Проверил | Рук. группы | Р. Доломацина | Дата | Инвент. № | Взамен

126,36 10

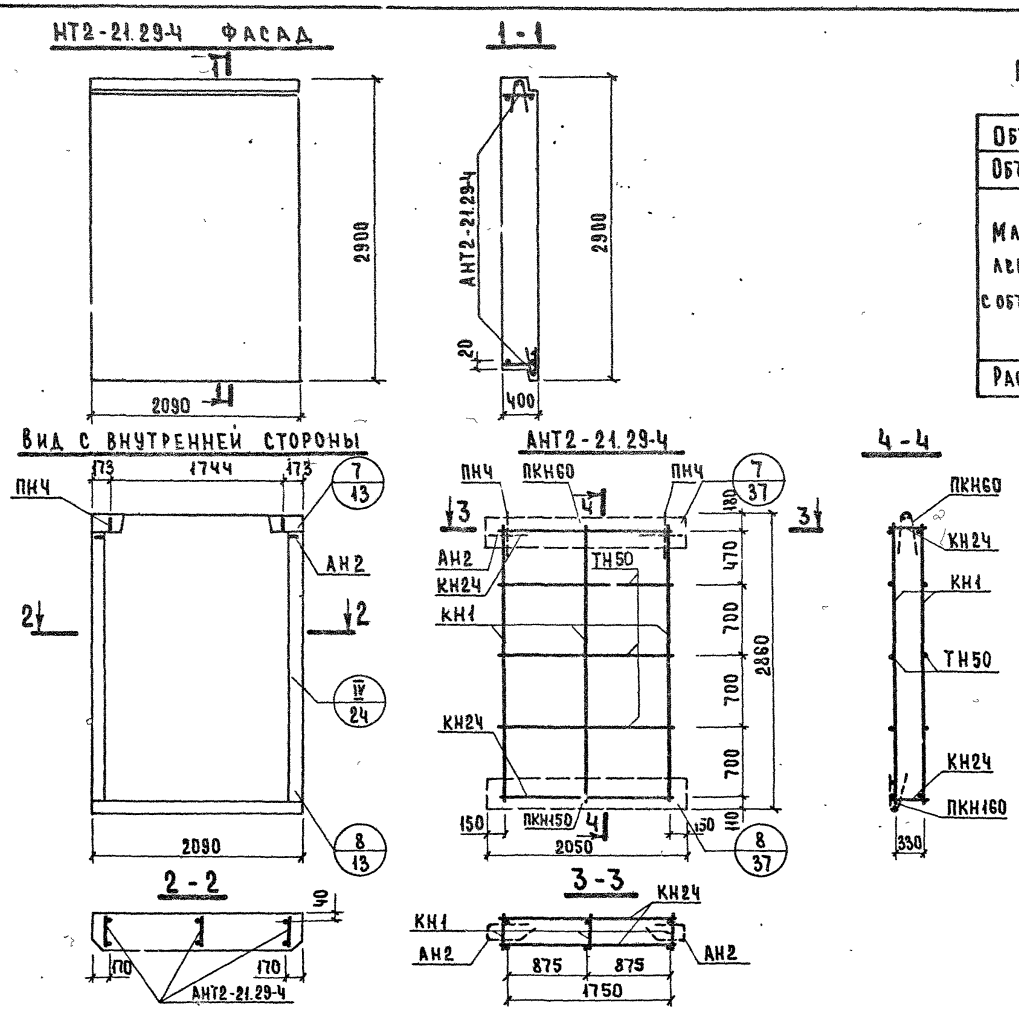

Показатели на изделие

Объем легкого бетона, м³		2.153
Объем фактурного слоя, м³		0.162
Масса при легком бетоне с объемной массой кг/м³ в кг	900	2540
	1000	2770
	1100	3010
	1200	3240
	1300	3470
Расход стали, кг		19.46

Арматурное изделие	Кол.	№ листа	№ выпуска
КН1	3	1	2-3
КН24	2	2	
ПКН60	1	3	
ПКН160	1	7	
ТН50	6	13	
АН2	2	11	
ПН4	2	11	

ТК	Панели группы НТ2 толщиной 400 мм	Серия 1.132-2	
1972	Панель НТ2-21.29-4 и арматурный блок АНТ2-21.29-4	Выпуск 1-13	Лист 6

ЦНИИЭП жилища

Гл. инж. отд. Н. Розинский
Гл. инж. пр. Ю. Герман
Рук. группы Р. Долмацина
Инженер Л. Бордах
Проверил
Рук. гр. Р. Долмацина
Взамен

12636 11

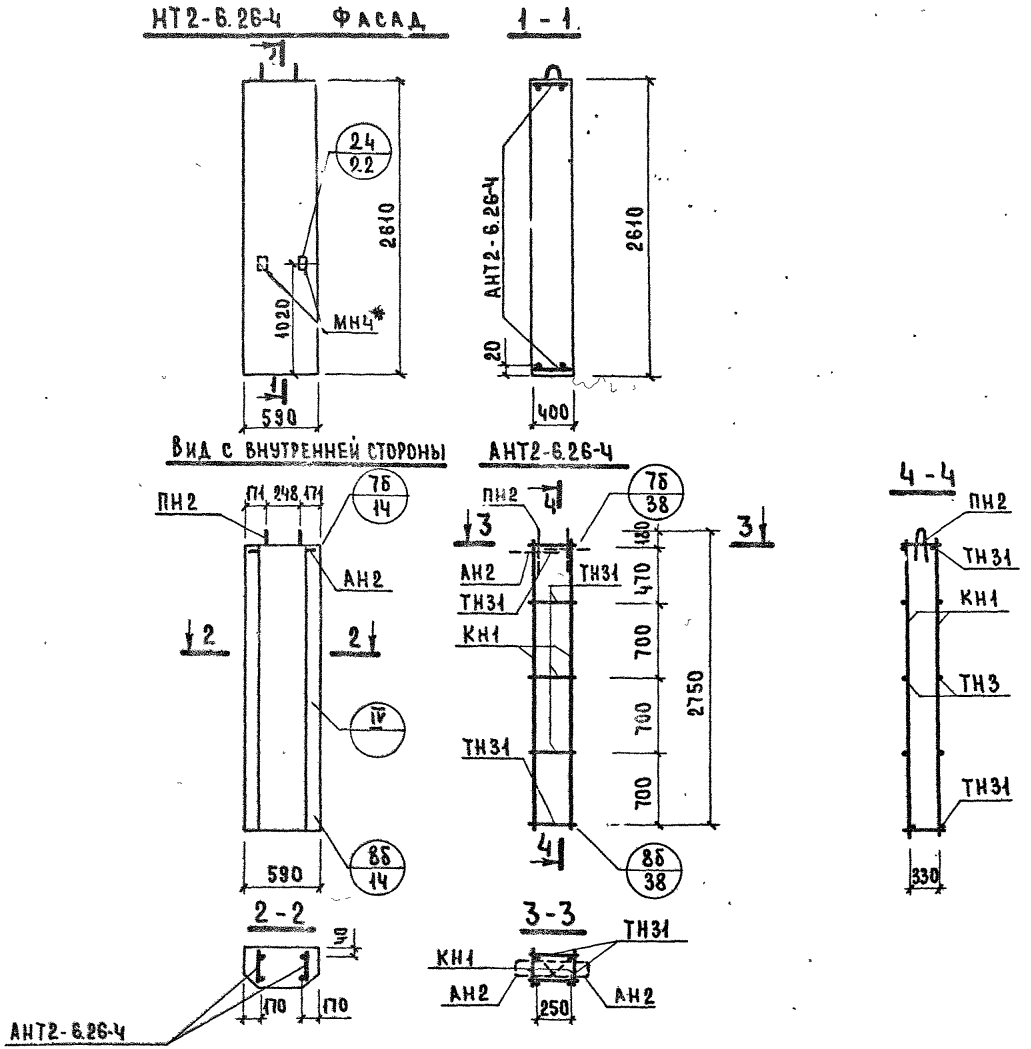

Показатели на изделие

Объем легкого бетона, м³		0.556
Объем фактурного слоя, м³		0.048
Масса при легком бетоне с объемной массой кг/м³ в кг	900	680
	1000	740
	1100	800
	1200	860
	1300	920
Расход стали, кг		10.01

Арматурное изделие	Кол.	№ листа	№ выпуска
КН1	3	1	2-3
ТН31	10	13	
АН2	2	11	
МН4	1	12	
ПН2	2	11	

* См. пояснительную записку

Нач. отд. 17	Б. Шляпин	Ст. техник	В. Бинчук
Гл. инж. отд.	Н. Резинский		
Гл. инж. пр.	Ю. Герман		
Рук. группы	Р. Долмацкин	Проверил	
Инженер	Л. Бордах	Рук. гр.	Р. Долмацкин

Дата | Инвент. № | Взамен

ЦНИИЭП жилища

ТК	Панели группы НТ2 толщиной 400 мм	Серия 1.132-2
1972	Панель НТ2-6.26-4 и арматурный блок АНТ2-6.26-4	Выпуск 1-13 / Лист 7

12636- 12

НТ2-9.26-Ч ФАСАД

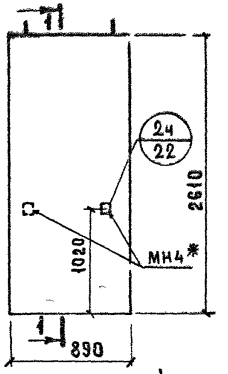

1 - 1

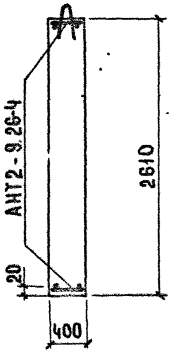

Показатели на изделие

Объем легкого бетона, м³		0.849
Объем фактурного слоя, м³		0.068
Масса при легком бетоне с объемной массой кг/м³ в кг	900	1020
	1000	1140
	1100	1240
	1200	1300
	1300	1390
Расход стали, кг		10.97

Вид с внутренней стороны АНТ2-9.26-Ч

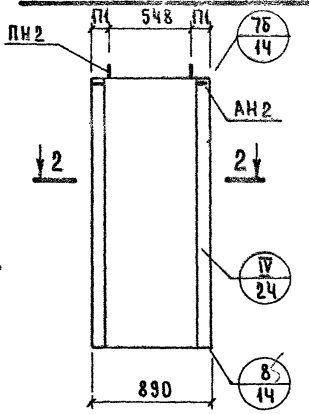

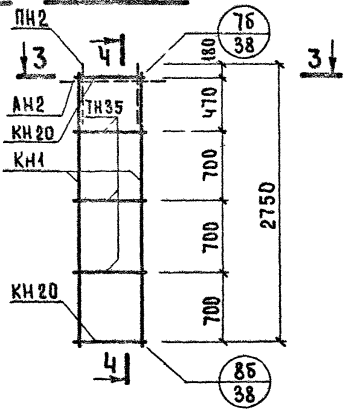

4 - 4

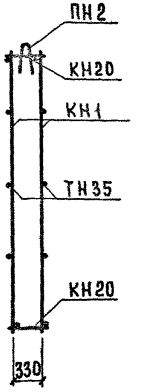

Арматурное изделие	Кол.	№ листа	№ выпуска
КН1	2	1	2-3
КН20	2	2	
ТН35	6	13	
АН2	2	11	
МН4	1	12	
ПН2	2	11	

* См пояснительную записку

2 - 2

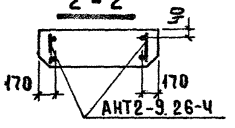

3 - 3

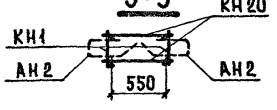

ТК 1972	Панели группы НТ2 толщиной 400 мм	Серия 1.132-2
	Панель НТ2-9.26-Ч и арматурный блок АНТ2-9.26-Ч	Выпуск 1-13 / Лист 8

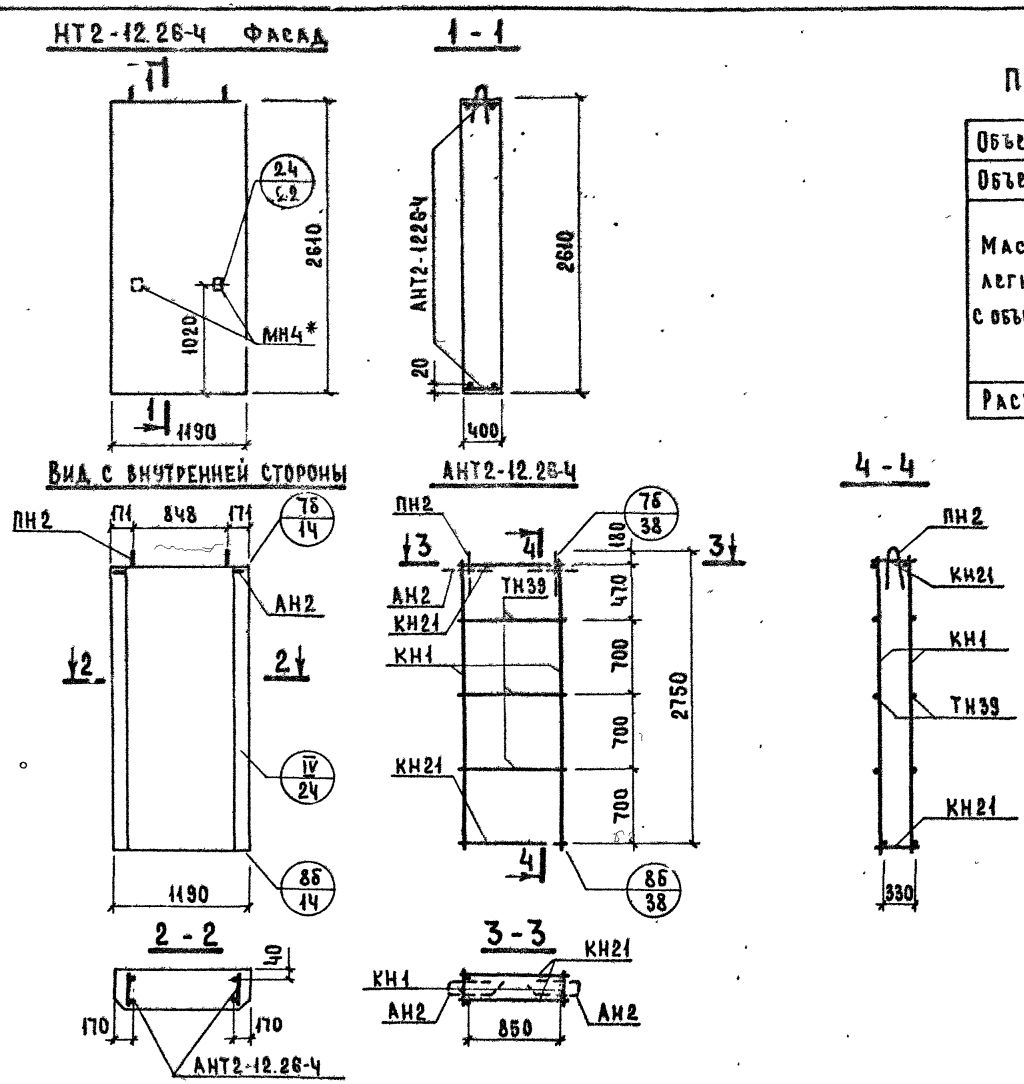

Показатели на изделие

Объем легкого бетона, м³		1.142
Объем фактурного слоя, м³		0.088
Масса при легком бетоне с объемной массой кг/м³ в кг	900	1360
	1000	1480
	1100	1600
	1200	1730
	1300	1850
Расход стали, кг		12.27

Арматурное изделие	Кол.	№ листа	№ выпуска
КН1	2	1	2-3
КН21	2	2	
ТН39	6	13	
АН2	2	11	
МН4	1	12	
ПН2	2	11	

* См. пояснительную записку

ТК	Панели группы НТ2 толщиной 400 мм	Серия 1.132-2	
1972	Панель НТ2-12.26-4 и арматурный блок АНТ2-12.26-4	Выпуск 1-13	Лист 9

Цен. отд. 17 | Гл. инж. отд. | Гл. инж. пр. | Рук. группы | Инженер | Шляпник | Ст. Гельник | Ю. Ростинский | Ю. Герман | Р. Долмацина | А. Бордах | Рук. гр. | Р. Долмацина | В. Бинчук | Проверил | Дата | Инвент. № | Взамен

ЦНИИЭП жилища

12636 14

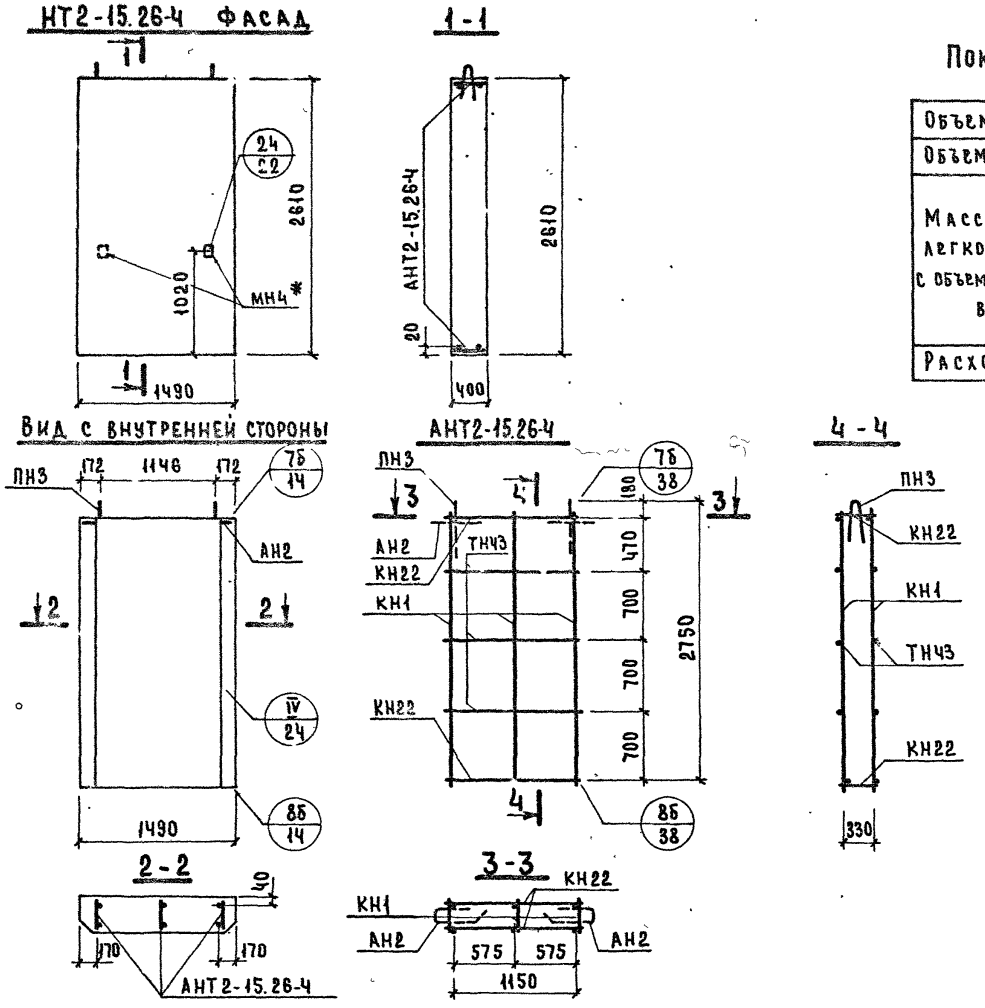

Показатели на изделие

Объем легкого бетона, м³		1.435
Объем фактурного слоя, м³		0.107
Масса при легком бетоне с объемной массой кг/м³ в кг	900	1690
	1000	1850
	1100	2000
	1200	2160
	1300	2300
Расход стали, кг		15.14

Арматурное изделие	Кол.	№ листа	№ выпуска
КН1	3	1	2-3
КН22	2	2	
ТН43	6	13	
АН2	2	11	
МН4	1	12	
ПН3	2	11	

* См. пояснительную записку

ТК	Панели группы НТ2 толщиной 400 мм	Серия 1.132-2	
1972	Панель НТ2-15.26-4 и арматурный блок АНТ2-15.26-4	Выпуск 1-13	Лист 10

12636 15

ЦЕНТРЫ ЖИЛИЩА

Инв. № | Взамен

Нач. отд. | Гл. инж. отд. | Гл. инж. пр. | Рук. группы | Инженер | Шифр | Ростинский | Герман | Р. Долмацина | Л. Бордах | Проверил | Рук. гр. | Р. Долмацина

НТ2-18.26-Ч ФАСАД

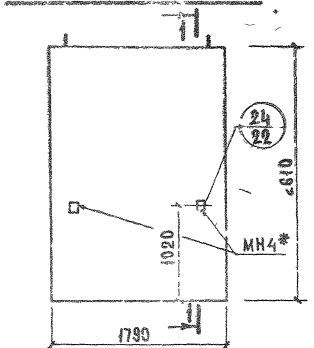

1-1

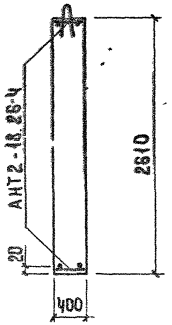

Вид с внутренней стороны

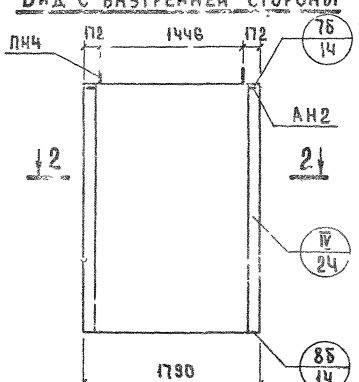

2-2

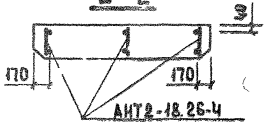

АНТ2-18.26-Ч

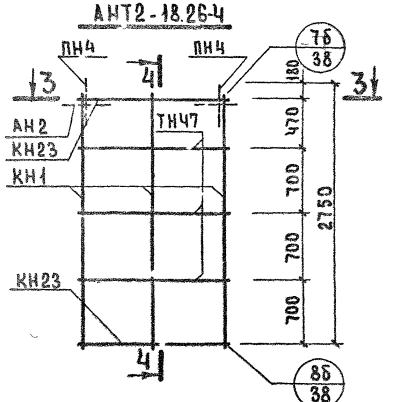

3-3

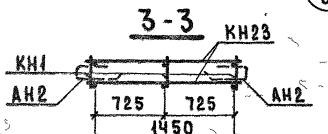

4-4

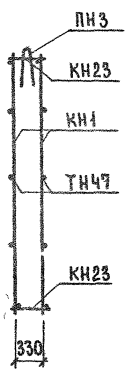

Показатели на изделие

Объем легкого бетона, м³		1.728
Объем фактурного слоя, м³		0.127
Масса при легком бетоне с объемной массой кг/м³ в кг	900	2040
	1000	2220
	1100	2410
	1200	2590
	1300	2780
Расход стали, кг		17.08

Арматурное изделие	Кол.	№ листа	№ выпуска
КН1	3	1	2-3
КН23	2	2	
ТН47	6	13	
АН2	2	11	
МН4	1	12	
ПН4	2	11	

* См. пояснительную записку

Нач. отд. 17	Гл. инж. отд.	
	Гл. инж. пр.	
	Ст. группы	
	Инженер	

В. Шапкин	Ст. техник	
Н. Резницкий		
Ю. Германн		
Д. Домащин		
Л. Бородач	Рзк. гр.	

Проверил		
В. Винчук		
Р. Дол. Дашин		

Альбом № 1 — Взамен

ЦНИИЭП жилища

ТК 1972

Панели группы НТ2 толщиной 400 мм

Панель НТ2-18.26-Ч и арматурный блок АНТ2-18.26-Ч

Серия 1.132-2

Выпуск 1-13 | Лист 11

12636 16

НТ2-21.26-Ч ФАСАД

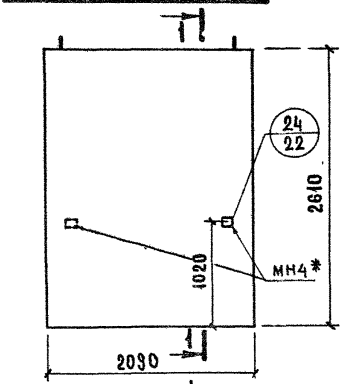

1 - 1

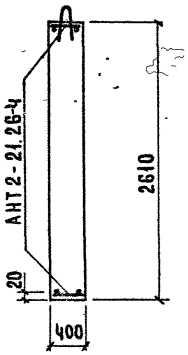

Вид с внутренней стороны

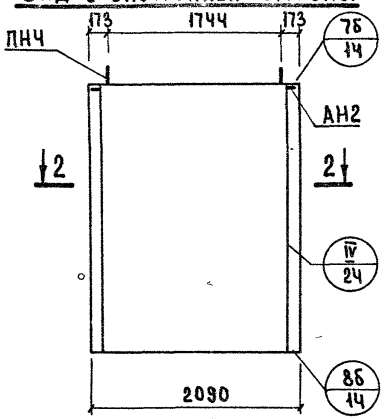

АНТ2-21.26-Ч

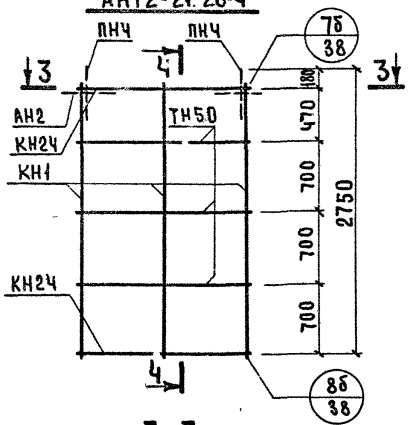

4 - 4

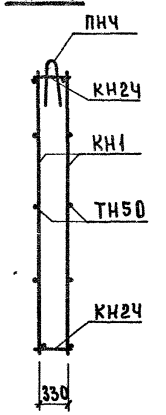

2 - 2

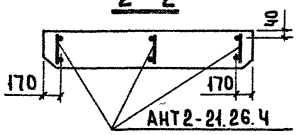

3 - 3

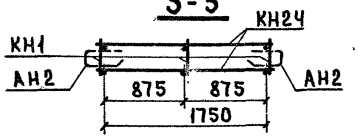

Показатели на изделие

Объем легкого бетона, м³		2.020
Объем фактурного слоя, м³		0.146
Масса при легком бетоне с объемной массой кг/м³ в кг	900	2370
	1000	2590
	1100	2800
	1200	3030
	1300	3250
Расход стали, кг		17.44

Арматурное изделие	Кол.	№ листа	№ выпуска
КН1	3	1	2-3
КН2Ч	2	2	
ТН50	6	13	
АН2	2	11	
МН4	1	12	
ПНЧ	2	11	

* См. пояснительную записку

ЦНИИЭП жилища	ТК 1972	Панели группы НТ2 толщиной 400 мм	Серия 1.132-2
		Панель НТ2-21.26-Ч и арматурный блок АНТ2-21.26-Ч	Выпуск 1-13 / Лист 12

Нач. ЦНИИЭП Ю. Шапиро; Гл. инж. отд. И. Росинский; Гл. инж. пр. Ю. Герман; Рук. группы Р. Доломацина; Инженер А. Бордах; Проверил Р. Доломацина; Рук. гр.

Инв. № подл. | Подпись и дата | Взам. инв. №

12636 17

Марка арматурного блока	Класс или марка стали	ГОСТ 5781-61*								ГОСТ 6727-53		ГОСТ 380-71		Показатели расхода стали, кг					
		А-III				А-I				В-I		Вст. 3кп2		На панель			На 1 м² панели нетто		
	Диаметр, профиль, мм	ф6	ф8	ф10		ф10	ф12	ф14		ф4	ф5	-80×6		Армат. изд.	Закл. дет.	Всего	Армат. изд.	Закл. дет.	Всего
АНТ2-6.29-4	Длина, м		10.40			3.00	2.50			13.94	2.40								
	Масса, кг		4.10			1.86	2.22			1.37	0.37			9.92		9.92	5.80		5.80
АНТ2-9.29-4	Длина, м	2.80	10.40			3.00	2.50			19.32	3.60								
	Масса, кг	0.62	4.10			1.86	2.22			1.91	0.55			11.26		11.26	4.37		4.37
АНТ2-12.29-4	Длина, м	4.00	10.40				5.50			24.24	4.80								
	Масса, кг	0.88	4.10				4.88			2.38	0.74			12.98		12.98	3.76		3.76
АНТ2-15.29-4	Длина, м	5.20	15.60				5.50			32.36	6.00								
	Масса, кг	1.16	6.15				4.88			3.17	0.92			16.28		16.28	3.78		3.78
АНТ2-18.29-4	Длина, м	6.40	15.60				2.50	3.40		37.48	7.20								
	Масса, кг	1.42	6.15				2.22	4.10		3.67	1.11			18.67		18.67	3.61		3.61
АНТ2-21.29-4	Длина, м	7.20	15.60				2.50	3.40		41.38	8.40								
	Масса, кг	1.60	6.15				2.22	4.10		4.10	1.29			19.46		19.46	3.21		3.21
АНТ2-6.26-4	Длина, м		10.40	0.75		3.00	2.50			8.16		0.15							
	Масса, кг		4.10	0.46		1.86	2.22			0.80		0.57		8.98	1.03	10.01	5.83	0.67	6.50
АНТ2-9.26-4	Длина, м	2.80	10.40	0.75		3.00	2.50			11.52		0.15							
	Масса, кг	0.62	4.10	0.46		1.86	2.22			1.14		0.57		9.94	1.03	10.97	4.28	0.45	4.73
АНТ2-12.26-4	Длина, м	4.00	10.40	0.75			5.50			14.04		0.15							
	Масса, кг	0.88	4.10	0.46			4.88			1.38		0.57		11.24	1.03	12.27	3.75	0.33	4.08
АНТ2-15.26-4	Длина, м	5.20	15.60	0.75			5.50			19.56		0.15							
	Масса, кг	1.16	6.15	0.46			4.88			1.92		0.57		14.11	1.03	15.14	3.63	0.27	3.90
АНТ2-18.26-4	Длина, м	6.40	15.60	0.75			2.50	3.40		22.08		0.15							
	Масса, кг	1.42	6.15	0.46			2.22	4.10		2.16		0.57		16.05	1.03	17.08	3.44	0.22	3.66
АНТ2-21.26-4	Длина, м	7.20	15.60	0.75			2.50	3.40		23.88		0.15							
	Масса, кг	1.60	6.15	0.46			2.22	4.10		2.34		0.57		16.41	1.03	17.44	3.01	0.19	3.20
	Длина, м																		
	Масса, кг																		

Панели группы НТ2 толщиной 400 мм

Выборка стали

Серия 1.132-2

Выпуск 1-13 Лист 13

ТК 1972

Согласовано

Инвент. № Взамен

Дата

Нач. отд. Гл. инж. отд. Гл. инж. пр. Ст. науч. сотр. Ст. инженер

Б. Шапиро, Н. Лисянский, Ю. Герман, М. Минц, А. Козьмин

Инженер Инженер Руководитель группы

Проверил

Л. Бродах, Н. Румянцева, Л. Рошкина, Р. Камалетдинова

ЦНИИЭП жилища

gost.e-ecolog.ru

12636 (18)