ГОСУДАРСТВЕННЫЙ КОМИТЕТ ПО ГРАЖДАНСКОМУ СТРОИТЕЛЬСТВУ И АРХИТЕКТУРЕ
ПРИ ГОССТРОЕ СССР

ТИПОВЫЕ КОНСТРУКЦИИ И ДЕТАЛИ ЗДАНИЙ И СООРУЖЕНИЙ

Серия 1.132-2

ПАНЕЛИ НАРУЖНЫХ СТЕН

легкобетонные однослойные однорядной разрезки для крупнопанельных жилых зданий с шагом поперечных стен 2.4-6.6 м и высотой этажа 2.8 м (большой и смешанный шаг)

ВЫПУСК 1-12

ПАНЕЛИ ГРУППЫ НТ2 толщиной 350 мм

12635
ЦЕНА 0-57

gost.e-ecolog.ru

Центральный институт типового проектирования просит дать Ваши замечания и предложения по улучшению качества направляемого Вам проекта.

ТИПОВОЙ ПРОЕКТ .....
(номер проекта)

Наименование проекта .. ..

. . . . . .

Проектная организация–автор проекта . . . . . .

Замечание о недостатках в проекте (нерациональные объемно–планировочные и конструктивные решения, ошибки, опечатки, полиграфические дефекты и т.п.) и предложения по их устранению . . . . . .

Подпись должностного лица, наименование организации и ее адрес

. . . . . .

. . . . . .

ЦЕНТРАЛЬНЫЙ ИНСТИТУТ ТИПОВОГО ПРОЕКТИРОВАНИЯ ГОССТРОЯ СССР
107066, Москва, Б–66, Спартаковская ул., 2а, корпус В
Сдано в печать 30/XI 1972 года
Заказ № 4641 Тираж 3700 экз.

ГОСУДАРСТВЕННЫЙ КОМИТЕТ ПО ГРАЖДАНСКОМУ СТРОИТЕЛЬСТВУ И АРХИТЕКТУРЕ ПРИ ГОССТРОЕ СССР

ТИПОВЫЕ КОНСТРУКЦИИ И ДЕТАЛИ ЗДАНИЙ И СООРУЖЕНИЙ

серия 1.132-2

ПАНЕЛИ НАРУЖНЫХ СТЕН

ЛЕГКОБЕТОННЫЕ ОДНОСЛОЙНЫЕ ОДНОРЯДНОЙ РАЗРЕЗКИ ДЛЯ КРУПНОПАНЕЛЬНЫХ ЖИЛЫХ ЗДАНИЙ С ШАГОМ ПОПЕРЕЧНЫХ СТЕН 2.4 - 6.6м И ВЫСОТОЙ ЭТАЖА 2.8м (БОЛЬШОЙ И СМЕШАННЫЙ ШАГ)

ВЫПУСК 1-12

ПАНЕЛИ ГРУППЫ НТ 2 ТОЛЩИНОЙ 350 мм

ЦНИИЭП ЖИЛИЩА

ЗАМ ДИРЕКТОР РУК ОТДЕЛЕН ПРОЕК РАБ — А. Крипп. — РУК ОТДЕЛА КОНСТРУКЦ — Б. Шляпин

ГЛ ИНЖЕНЕР ОТДЕЛЕНИЯ — Н. Дыхович — ГЛ ИНЖЕНЕР ОТДЕЛЕНИЯ — Н. Росинский

ГЛ КОНСТРУК ОТДЕЛЕНИЯ — Г. Смирнов — ГЛ ИНЖЕН ПРОЕКТА — Ю. Герман

ЦНИИСК ИМЕНИ В.А. КУЧЕРЕНКО — ЗАМ ОТДЕЛЕНИЕМ — Н. Морозов

ЗАВ ЛАБОРАТОРИЕЙ — В. Каменко

ГЛ ИНЖ ИНТ 1 ТИПРОСТРОММАШ — Н. Гузенко

СОГЛАСОВАНО

РАЗРАБОТАНЫ ЦНИИЭП ЖИЛИЩА ГОСУДАРСТВЕННОГО КОМИТЕТА ПО ГРАЖДАНСКОМУ СТРОИТЕЛЬСТВУ И АРХИТЕКТУРЕ ПРИ ГОССТРОЕ СССР ПРИ УЧАСТИИ ЦНИИСК им В.А. Кучеренко

УТВЕРЖДЕНЫ И ВВЕДЕНЫ В ДЕЙСТВИЕ ГОСУДАРСТВЕННЫМ КОМИТЕТОМ ПО ГРАЖДАНСКОМУ СТРОИТЕЛЬСТВУ И АРХИТЕКТУРЕ ПРИ ГОССТРОЕ СССР с 1 ДЕКАБРЯ 1973 г.

ПРИКАЗ N 246 от 19 октября 1973 г.

Наименование чертежей	№№ листов	№№ страниц
Содержание	Iс	2
Пояснительная записка	Iп	3
Номенклатура изделий	2п	4
Панель НТ2-7.29.35 и арматурный блок АНТ2-7.29.35	I	5
Панель НТ2-I0.29.35 и арматурный блок АНТ2-I0.29.35	2	6
Панель НТ2-I3.29.35 и арматурный блок АНТ2-I3.29.35	3	7
Панель НТ2-I6.29.35 и арматурный блок АНТ2-I6.29.35	4	8
Панель НТ2-I9.29.35 и арматурный блок АНТ2-I9.29.35	5	9
Панель НТ2-22.29.35 и арматурный блок АНТ2-22.29.35	6	I0
Панель НТ2-7.26.35 и арматурный блок АНТ2-7.26.35	7	II
Панель НТ2-I0.26.35 и арматурный блок АНТ2-I0.26.35	8	I2
Панель НТ2-I3.26.35 и арматурный блок АНТ2-I3.26.35	9	I3
Панель НТ2-I6.26.35 и арматурный блок АНТ2-I6.26.35	I0	I4
Панель НТ2-I9.26.35 и арматурный блок АНТ2-I9.26.35	II	I5
Панель НТ2-22.26.35 и арматурный блок АНТ2-22.26.35	I2	I6
Выборка стали	I3	I7

ЦНИИЭП ЖИЛИЩА

Нач отд №1 Б Шляпин
Гл инж отд Н Росинский
Гл инж пр Ю Герман
Рук. груп Р Долмацина

СОГЛАСОВАНО

ДАТА | ИНВ N | ВЗАМЕН

ПРОВЕРИЛ
РУК ГРУППЫ Р Долмацина

ТК 1972

Панели группы НТ2 толщиной 350 мм

Содержание

СЕРИЯ 1.132-2

ВЫПУСК 1-12 | ЛИСТ 1с

12635 3

Серия Т.Т32-2 входит в состав Строительного Каталога унифицированных индустриальных изделий.

В выпуске I-Т2 серии I Т32-2 представлены рабочие чертежи наружных стеновых панелей группы НТ2, толщиной 350 мм. Выпуском следует пользоваться совместно с выпусками 0-2 и 2-2 настоящей серии.

В выпуске 0-2 приведены детали опалубки и армирования, замаркированные на чертежах панелей и арматурных блоков настоящего выпуска область применения и основные положения, принятые при разработке панелей, сведения по конструкции панелей, применяемым материалам и допускам, указания по испытаниям, маркировке, складированию, транспортированию и монтажу панелей.

В выпуске 2-2 приведены арматурные изделия /сетки, каркасы и закладные детали/, указания по их изготовлению и маркировке.

Выборка стали на панели помещена в конце настоящего выпуска.

УКАЗАНИЯ ПО ПРИМЕНЕНИЮ ПРИ ПРОЕКТИРОВАНИИ, ИЗГОТОВЛЕНИИ И СТРОИТЕЛЬСТВЕ

При пользовании альбомами рабочих чертежей Каталога в проектах жилых зданий следует указать:

I. Вид и марку легкого бетона по прочности на сжатие и его объемную массу, устанавливаемые соответственно на основании статического и теплотехнического расчетов здания. Объемная масса должна указываться в спецификациях к проекту и оговариваться в заказных спецификациях, передаваемых заводу-изготовителю, а марка бетона по прочности, кроме того, проставляться несмываемой краской на изделиях рядом с маркой изделия. В проектах может быть дано указание, что на изделиях проставляется марка "75" или выше, имея в виду, что в остальных случаях, когда это особо не оговорено, изделия должны изготовляться из бетона марки "50".

2. Характер отделки фасадной поверхности панелей, что особо оговаривается при заказе панелей на заводе-изготовителе. При выполнении отделочного слоя из раствора или бетона марка его по прочности на сжатие должна быть не менее "Т00".

3. Массу панелей, в соответствии с объемными массами примененных материалов. В таблицах характеристик панелей Каталога приведены объемные массы легких бетонов в высушенном до постоянной массы состоянии; массы панелей определены с коэффициентом I,I2 к объемной массе легкого бетона, учитывающим его влажность; фактурный слой принят с объемной массой 2000 кг/м3, а усредненная толщина его принята равной 25 мм ; учтена масса арматурного блока.

4. Марки строповочных петель, в случае их замены, имея в виду, что в рабочих чертежах Каталога петли подобраны и размещены исходя из следующих условий:

а/ масса изделия принята для случая применения легкого бетона с объемной массой II00 кг/м3 /в высушенном до постоянной массы состоянии/;

б/на каждую из петель приходится половина усилия.

При проектировании форм следует иметь ввиду, что при применении легкого бетона с объемной массой I300 кг/м3 диаметр строповочных петель может увеличиться не более чем на 2 мм.

5. Привязку закладных деталей для крепления ограждений балконов или лоджий, одновременно указав маркировочный индекс панелей, у которых эти закладные расположены с левой стороны /смотря со стороны фасада/.

При разработке проектов допускается:

I. Изменять длину верхнего и нижнего гребней в зависимости от размеров балконов или лоджий, а также от положения панели в здании, например, при размещении балконов или лоджий, начиная со второго этажа, панели первого этажа должны делаться без верхнего гребня на длине балкона или лоджии.

2. Изменять количество и положение закладных деталей для крепления ограждений балконов или лоджий.

Изменения и дополнения к рабочим чертежам Каталога приводятся в пояснительной записке к проекту и, в случае необходимости, на специальных схематических чертежах панелей с приложением измененных спецификаций арматурных изделий и выборок стали.

ТК	Панели группы НТ2 толщиной 350 мм	Серия 1132-2	
1972	ПОЯСНИТЕЛЬНАЯ ЗАПИСКА	Выпуск 1-12	Лист 1 п

ЦНИИЭП ЖИЛИЩА

НАЧ ОТД N17 | ГЛ ИНЖ ОТД | ГЛ ИНЖ ПР | РУК ГРУП | Б Шляпин | Н Росинский | Ю Герман | Р Долмашина | ПРОВЕРИЛ | РУК ГРУППЫ | Р Долмашина | СОГЛАСОВАНО | ДАТА | ИНВЕНТ № | ВЗАМЕН

12835 4

Шаг (l₀), м	Марка панели	Эскиз панели	Геометрические характеристики: Длина (l), мм	Площадь, м²: Панели брутто	Площадь, м²: Проемов	Площадь, м²: Панели нетто	Показатели расхода материалов на панель: Объем легк. бет., м³	Объем декор. бет., м³	Расход стали, кг	Показатели расхода материалов на 1 м² панели нетто: Объем легк. бет., м³	Объем декор. бет., м³	Расход стали, кг	Масса панели из легкого бетона с объемной массой 900÷1300 кг/м³, кг	№ листа
1	2	3	4	5	6	7	8	9	10	11	12	13	14	15
	НТ2-7.29-35	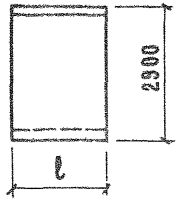	640	1.856	—	1.856	0.556	0.056	9.84	0.300	0.030	5.30	690 — 930	1
	НТ2-10.29-35		940	2.726	—	2.726	0.826	0.078	11.05	0.303	0.029	4.05	1020 — 1370	2
	НТ2-13.29-35		1240	3.596	—	3.596	1.097	0.100	11.98	0.305	0.028	3.34	1320 — 1800	3
	НТ2-16.29-35		1540	4.466	—	4.466	1.367	0.122	15.95	0.306	0.027	3.58	1650 — 2240	4
	НТ2-19.29-35		1840	5.336	—	5.336	1.637	0.143	16.89	0.307	0.027	3.17	1970 — 2680	5
	НТ2-22.29-35		2140	6.206	—	6.206	1.907	0.165	19.25	0.307	0.027	3.10	2280 — 3100	6
	НТ2-7.26-35	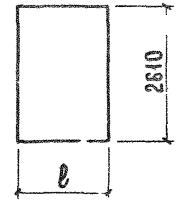	640	1.67	—	1.67	0.521	0.052	9.93	0.312	0.031	5.93	640 — 870	7
	НТ2-10.26-35		940	2.453	—	2.453	0.775	0.071	10.79	0.316	0.029	4.42	940 — 1260	8
	НТ2-13.26-35		1240	3.236	—	3.236	1.029	0.091	11.29	0.318	0.028	3.49	1240 — 1690	9
	НТ2-16.26-35		1540	4.019	—	4.019	1.282	0.110	14.84	0.319	0.027	3.70	1540 — 2090	10
	НТ2-19.26-35		1840	4.802	—	4.802	1.536	0.130	15.34	0.320	0.027	3.20	1830 — 2500	11
	НТ2-22.26-35		2140	5.585	—	5.585	1.790	0.150	17.28	0.320	0.027	3.10	2130 — 2900	12

ТК 1972

Панели группы НТ2 толщиной 350 мм

Номенклатура изделий

Серия 1.132-2

Выпуск 1-12

Лист 2п

12535 5

НТ2-7.29-35 ФАСАД

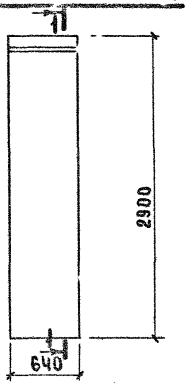

1-1

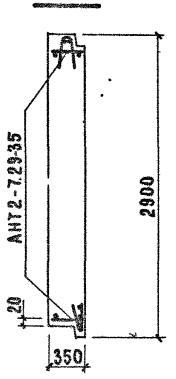

Вид с внутренней стороны

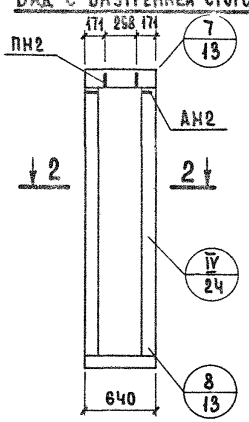

АНТ2-7.29-35

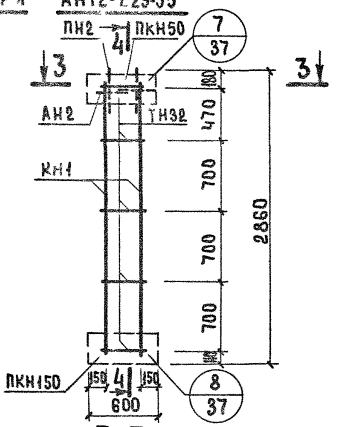

2-2

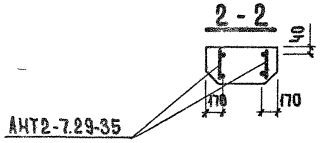

3-3

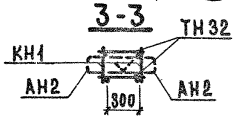

4-4

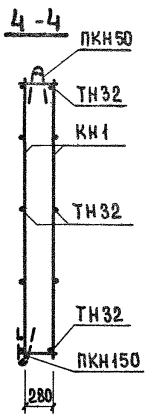

Показатели на изделие

Объем легкого бетона, м³		0.556
Объем фактурного слоя, м³		0.056
Масса при легком бетоне с объемной массой кг/м³ в кг	900	690
	1000	750
	1100	800
	1200	860
	1300	930
Расход стали, кг		9.84

Арматурное изделие	Кол	№ листа	№ выпуска
КН1	2	1	2-2
ПКН50	1	3	
ПКН150	1	7	
ТН32	10	13	
АН2	2	11	
ПН2	2	11	

ЦНИИЭП жилища

Нач. отд. 17 — Б. Цыпкин — Технич. — А. Земцихова
Гл. инж. отд. — Н. Рубинский — Проверил — Р. Адамацкий
Гл. инж. пр. — Ю. Герман — Рук. груп. — Р. Адамацкий
Рук. группы — Р. Адамацкий — Нач. груп. — А. Бордах
Инженер — А. Бордах

Дата | Инвент. № | Взамен

ТК 1972	Панели группы НТ2 толщиной 350 мм	Серия 1.132-2
	Панель НТ2-7.29-35 и арматурный блок АНТ2-7.29-35	Выпуск 1-12 / Лист 1

НТ2-10.29-35 ФАСАД

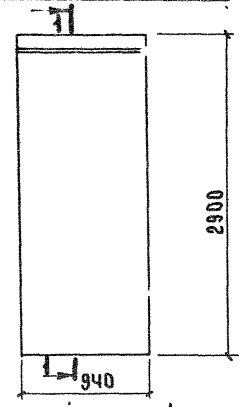

1-1

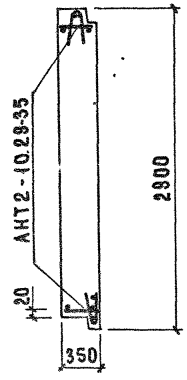

Вид с внутренней стороны АНТ2-10.29-35

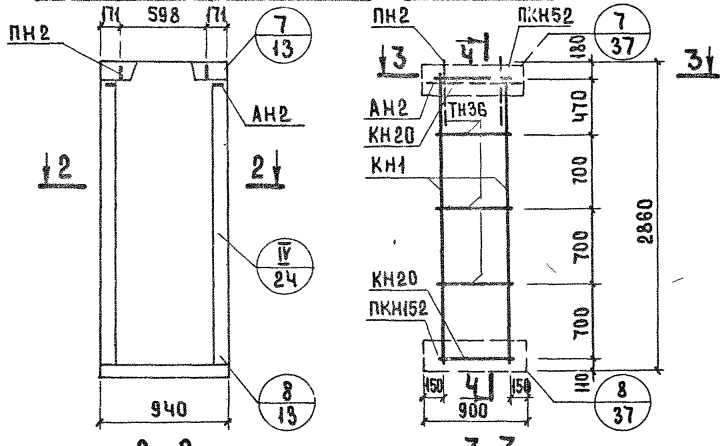

2-2

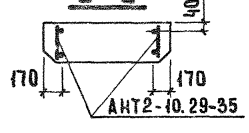

3-3

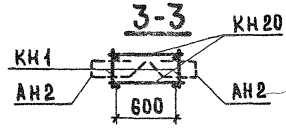

4-4

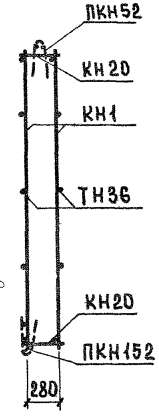

Показатели на изделие

Объем легкого бетона, м³		0.826
Объем фактурного слоя, м³		0.078
Масса при легком бетоне с объемной массой кг/м³ в кг	900	1020
	1000	1090
	1100	1200
	1200	1270
	1300	1370
Расход стали, кг		11.05

Арматурное изделие	Кол	№ листа	№ выпуска
КН1	2	1	2-2
КН20	2	2	
ПКН52	1	3	
ПКН152	1	7	
ТН36	6	13	
АН2	2	11	
ПН2	2	11	

ЦНИИЭП жилища	ТК 1972	Панели группы НТ2 толщиной 350 мм
		Панель НТ2-10.29-35 и арматурный блок АНТ2-10.29-35

Серия 1.132-2
Выпуск 1-12
Лист 2

12635 7

Нач. отд. 17 — Гл. инж. отд. — Гл. инж. пр — Рук. группы — Инженер
Рук. группы — Техник — Проверил — Рук. группы — Разработал
Ш. Шляхин — Н. Розинский — Ю. Герман — Р. Адамацкий — А. Бордах
Л. Земнухова
Дата — Инвент. № — Взамен

НТ2-13.29-35 Фасад

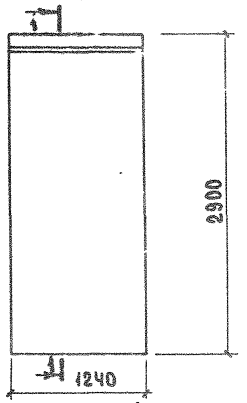

1-1

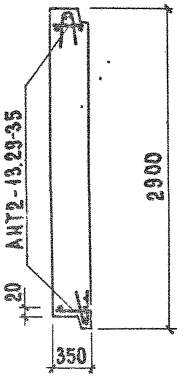

Вид с внутренней стороны

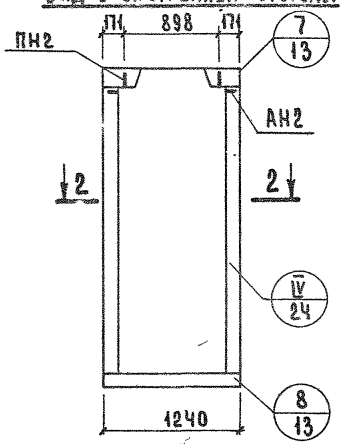

АНТ2-13.29-35

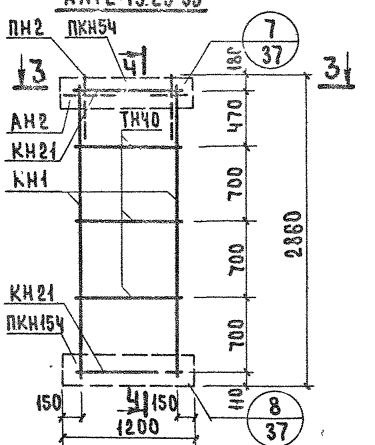

4-4

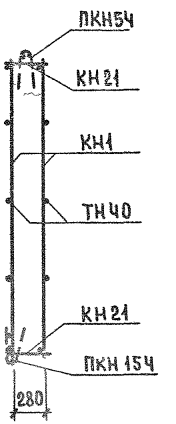

2-2

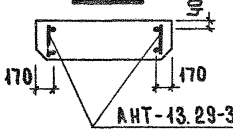

3-3

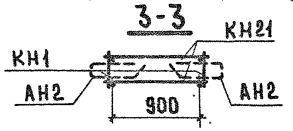

Показатели на изделие

Объем легкого бетона, м³		1.097
Объем фактурного слоя, м³		0.100
Масса при легком бетоне с объемной массой кг/м³ в кг	900	1320
	1000	1440
	1100	1560
	1200	1680
	1300	1800
Расход стали, кг.		11.98

Арматурное изделие	Кол.	№ листа	№ выпуска
КН1	2	1	2-2
КН21	2	2	
ПКН5Ч	1	3	
ПКН15Ч	1	7	
ТН40	6	13	
АН2	2	11	
ПН2	2	11	

ЦНИЭП жилища	Панели группы НТ2 толщиной 350 мм	Серия 1.132-2
ТК 1972	Панель НТ2-13.29-35 и арматурный блок АНТ2-13.29-35	Выпуск 1-12, Лист 3

Нач. отд. 17 — Б. Шляпин; Гл. инж. отд. — Н. Русинский; Гл. инж. пр. — Ю. Герман; Рук. группы — Р. Домашина; Инженер — А. Бордах; Проверил — Р. Домашина; Рук. гр. — А. Бордах

Дата | Инвент. № | Взамен

12635 8

НТ2-16.29-35 ФАСАД

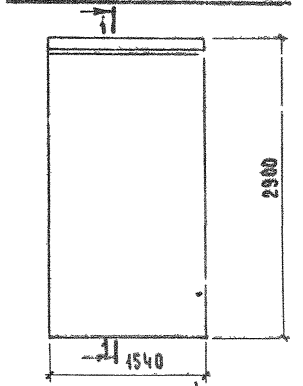

1-1

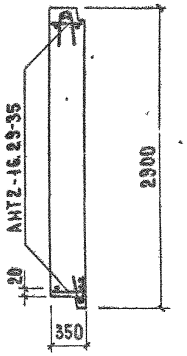

ВИД С ВНУТРЕННЕЙ СТОРОНЫ

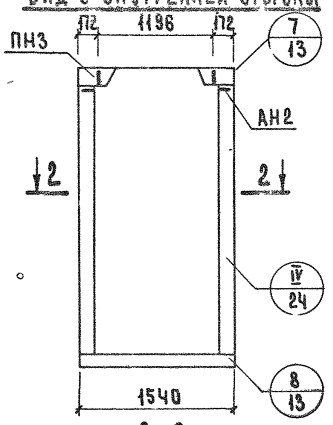

АНТ2-16.29-35

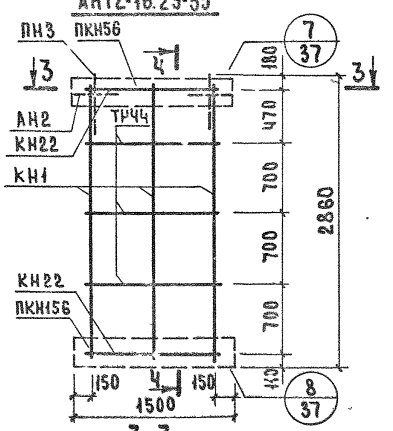

4-4

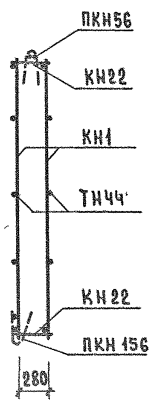

Показатели на изделие

Объем легкого бетона, м³		1.367
Объем фактурного слоя, м³		0.122
Масса при легком бетоне с объемной массой кг/м³ в кг	900	1650
	1000	1790
	1100	1940
	1200	2090
	1300	2240
Расход стали, кг		15.95

Арматурное изделие	Кол.	№ листа	№ выпуска
КН1	3	1	2-2
КН22	2	2	
ПКН56	1	3	
ПКН156	1	7	
ТН44	6	13	
АН2	2	11	
ПН3	2	11	

Нач. отд. Г.Г. — Б. Шляпин
Гл. инж. отд. — Н. Росинский
Гл. инж. пр. — Ю. Германн
Рук. группы — Р. Доломацина
Инженер — Л. Бордах
Ст. техник — В. Бинчук
Рук. гр. — Р. Доломацина
Проверил

ЦНИИЭП жилища

Дата
Инвент. №
Взамен

ТК 1972	Панели группы НТ2 толщиной 350 мм Панель НТ2-16.29-35 и арматурный блок АНТ2-16.29-35	Серия 1.132-2 Выпуск 1-12 Лист 4

НТ2-19.29-35 ФАСАД.

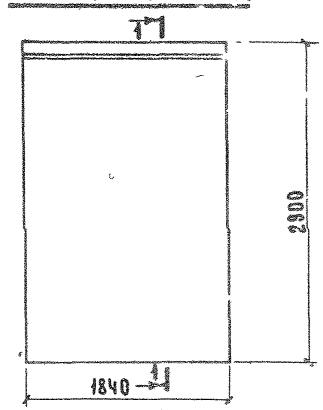

1-1

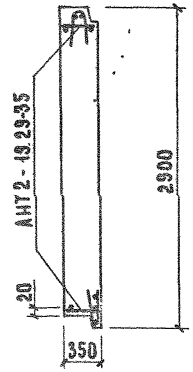

Вид с внутренней стороны

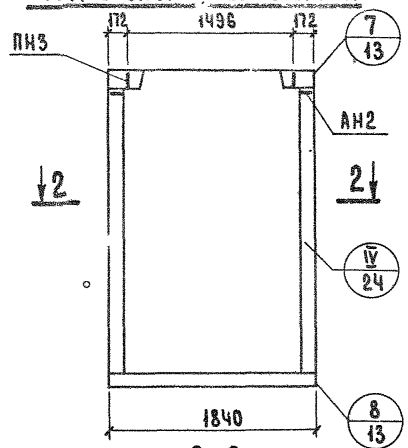

АНТ2-19.29-35

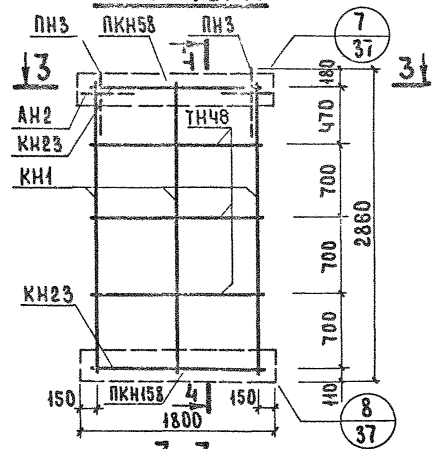

4-4

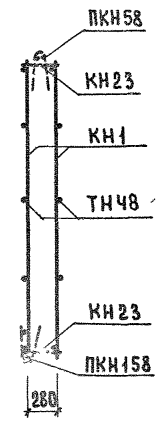

2-2

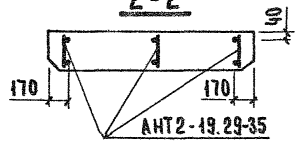

3-3

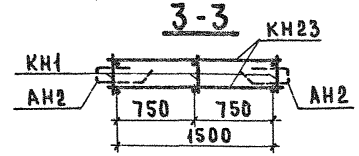

Показатели на изделие

Объем легкого бетона, м³		1.637
Объем фактурного слоя, м³		0.143
Масса при легком бетоне с объемной массой кг/м³ в кг	900	1970
	1000	2140
	1100	2320
	1200	2500
	1300	2680
Расход стали, кг		16.89

Арматурное изделие	Кол.	№ листа	№ выпуска
КН 1	3	1	2-2
КН 23	2	2	
ПКН 58	1	3	
ПКН 158	1	7	
ТН 48	6	13	
АН 2	2	11	
ПН 3	2	11	

ЦНИИЭП жилища	ТК 1972	Панели группы НТ2 толщиной 350 мм Панель НТ2-19.29-35 и арматурный блок АНТ2-19.29-35

Серия 1.132-2
Выпуск 1-12 | Лист 5

12635 10

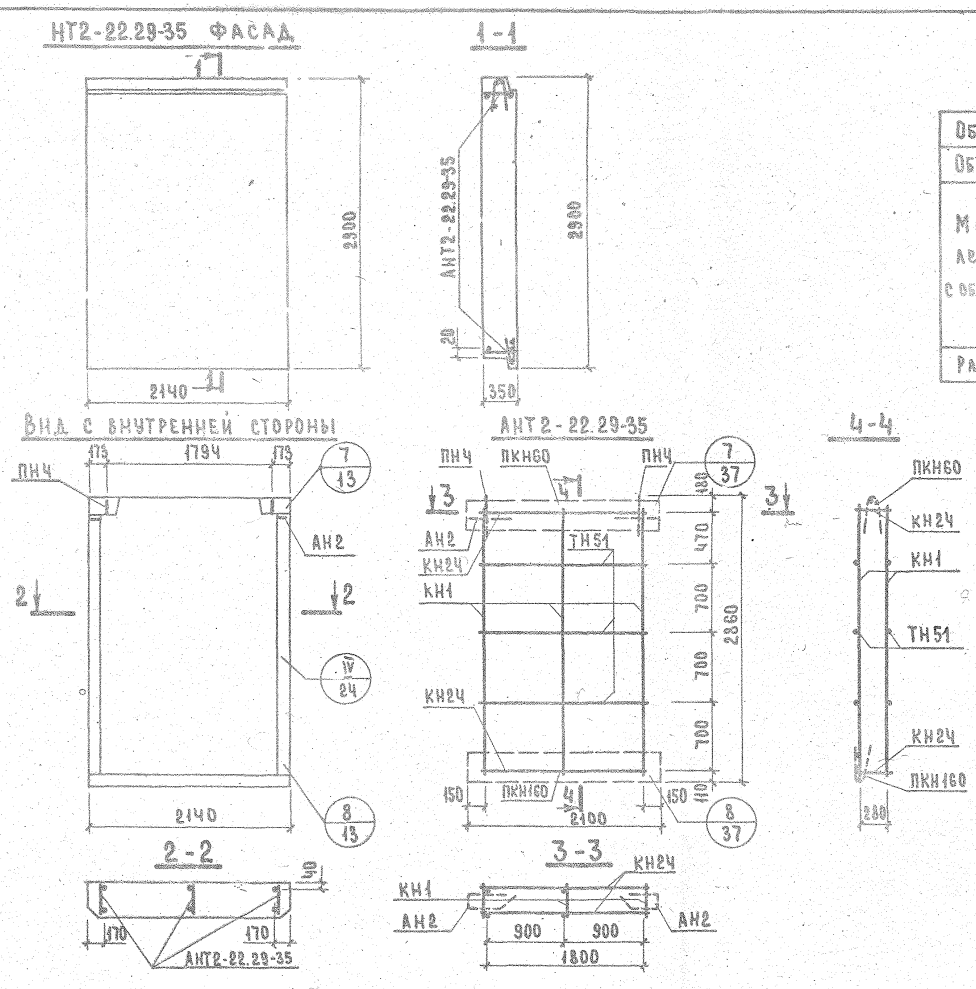

Показатели на изделие

Объем легкого бетона, м³		1.807
Объем фактурного слоя, м³		0.165
Масса при легком бетоне с объемной массой кг/м³ в кг	900	2280
	1000	2490
	1100	2700
	1200	2900
	1300	3100
Расход стали, кг		19.25

Арматурное изделие	Кол.	№ листа	№ выпуска
КН1	3	1	2 - 2
КН24	2	2	
ПКН60	1	3	
ПКН160	1	7	
ТН51	6	13	
АН2	2	11	
ПН4	2	11	

Нач. отд. 17	Б. Шляпин	Рук. гр.	Р. Домашина
Гл. инж. отд.	Н. Росинский		
Гл. инж. пр.	Ю. Герман		
Рук. группы	Р. Домашина		
Инженер	Л. Бордах		

Дата | Инвент. № | Взамен

ЦНИИЭП жилища

ТК	Панели группы НТ2 толщиной 350 мм	Серия 1.132-2	
1972	Панель НТ2-22.29-35 и арматурный блок АНТ2-22.29-35	Выпуск 1-12	Лист 6

12635 11

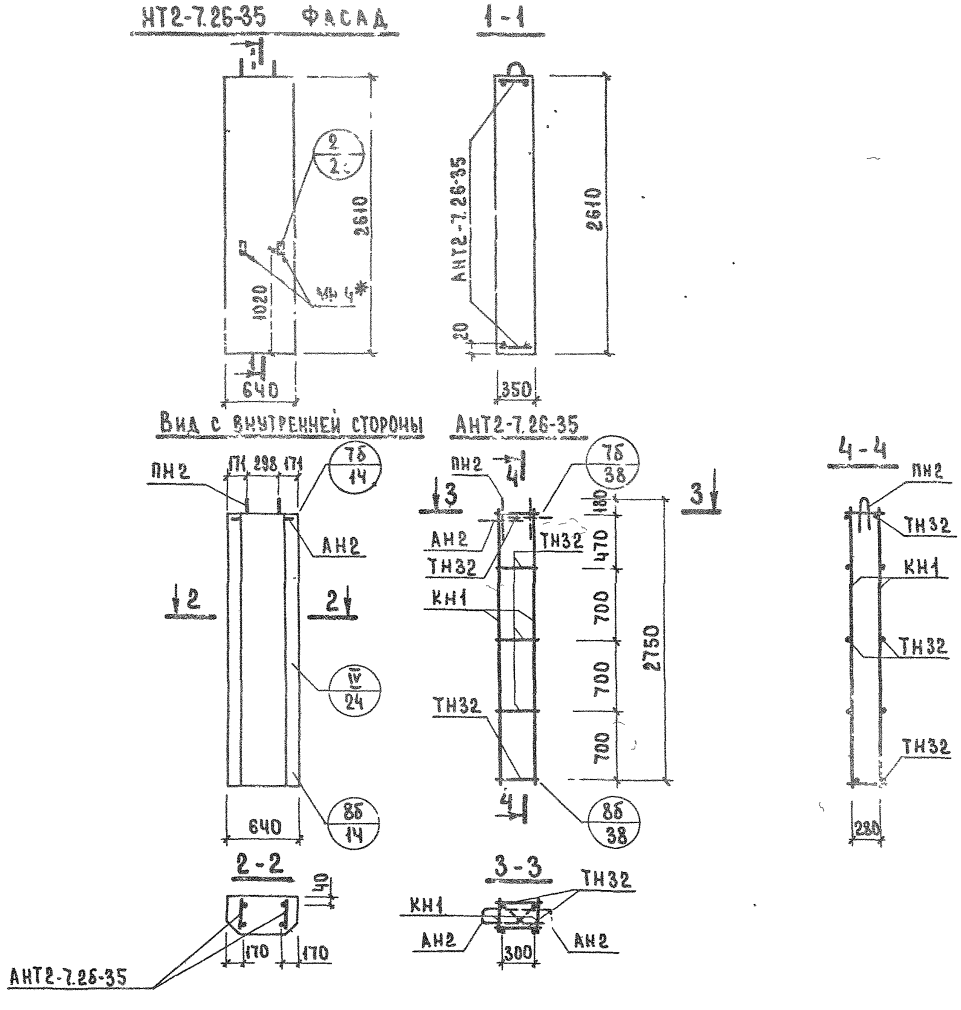

Показатели на изделие

Объем легкого бетона, м³		0.521
Объем фактурного слоя, м³		0.052
Масса при легком бетоне с объемной массой кг/м³ в кг	900	640
	1000	700
	1100	750
	1200	810
	1300	870
Расход стали, кг		9.93

Арматурное изделие	Кол.	№ листа	№ выпуска
КН1	2	1	2-2
ТН32	10	13	
АН2	2	11	
МН4	1	12	
ПН2	2	11	

* См. пояснительную записку

Нач. отд. 17	Б. Шляпин	Ст. техник	В. Бинчук
Гл. инж. отд.	Н. Розинский		
Гл. инж. пр.	Ю. Герман		
Рук. группы	Р. Долмацина	Проверил	
Инженер	А. Бордах	Рук. гр.	Р. Долмацина

Дата | Инвент. № | Взамен

ЦНИИЭП жилища

ТК	Панели группы НТ2 толщиной 350 мм	Серия 1.132-2
1972	Панель НТ2-7.26-35 и арматурный блок АНТ2-7.26-35	Выпуск 1-12 / Лист 7

12635 12

НТ2-10.26-35 ФАСАД

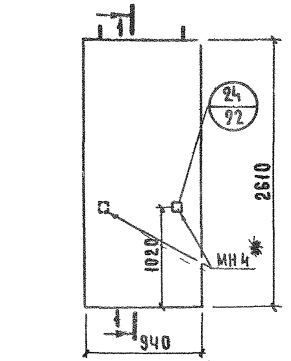

1-1

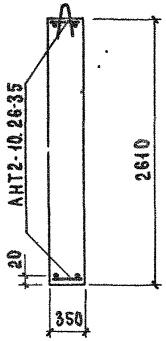

ВИД С ВНУТРЕННЕЙ СТОРОНЫ

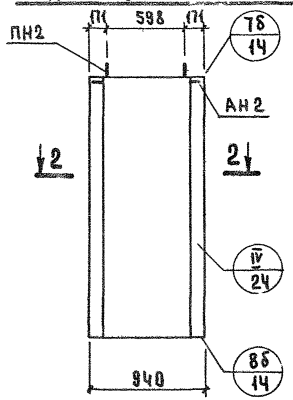

АНТ2-10.26-35

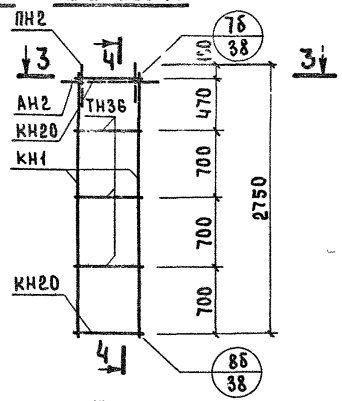

4-4

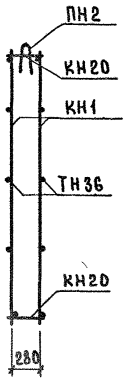

2-2

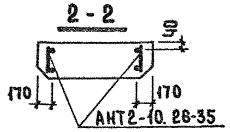

3-3

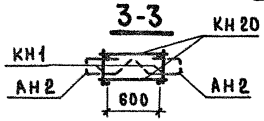

Показатели на изделие

Объем легкого бетона, м³		0.775
Объем фактурного слоя, м³		0.071
Масса при легком бетоне с объемной массой в кг/м³	900	940
	1000	1020
	1100	1110
	1200	1190
	1300	1260
Расход стали, кг		10.79

Арматурное изделие	Кол.	№ листа	№ выпуска
КН1	2	1	2-2
КН20	2	2	
ТН36	6	13	
АН2	2	11	
МН4	1	12	
ПН2	2	11	

* См. пояснительную записку

ЦНИИЭП жилища	Нач. ОТА Гл. инж. ОТА Гл. инж. пр. Рук. группы Инженер	Б. Шляпин, Н. Рожинский, Ю. Герман, Р. Адамацкая, А. Бордах	Проверил Рук. гр. Р. Адамацкая
ТК 1972	Панели группы НТ2 толщиной 350 мм		Серия 1.132-2
	Панель НТ2-10.26-35 и арматурный блок АНТ2-10.26-35		Выпуск 1-12, Лист 8

Дата, Инв. №, Взамен

12635 13

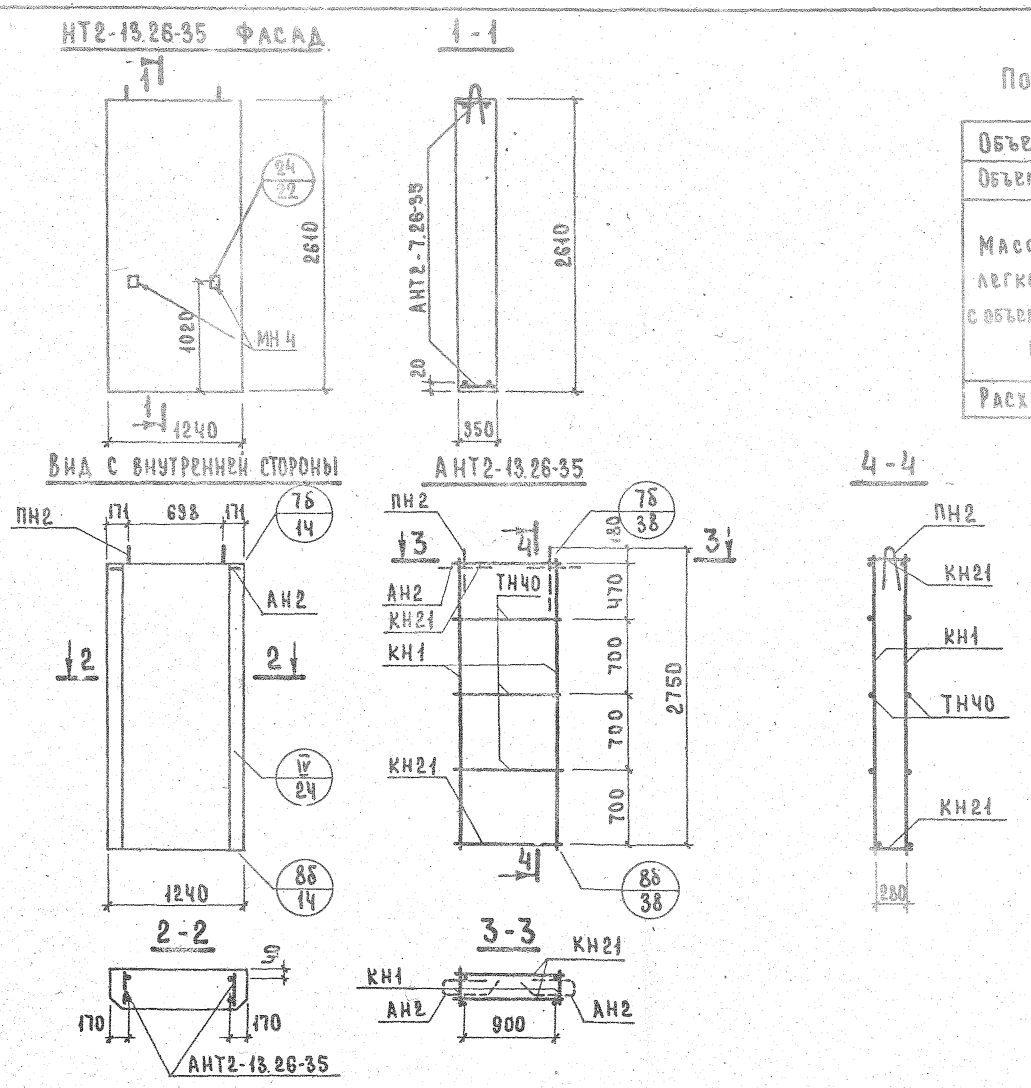

Показатели на изделие

Объем легкого бетона, м³		1.029
Объем фактурного слоя, м³		0.091
Масса при легком бетоне с объемной массой кг/м³ в кг	900	1240
	1000	1350
	1100	1460
	1200	1580
	1300	1690
Расход стали, кг		11,29

Арматурное изделие	Кол.	№ листа	№ выпуска
КН1	2	1	2-2
КН21	2	2	
ТН40	6	13	
АН2	2	11	
МН4	1	12	
ПН2	2	11	

* См. пояснительную записку

ТК	Панели группы НТ2 толщиной 350 мм	Серия 1.132-2	
1972	Панель НТ2-13.26-35 и арматурный блок АНТ2-13.26-35	Выпуск 1-12	Лист 9

ЦЕНИНТ ЖИЛИЩА

Нач. отд. 17		Б. Шляпин	Ст. техник		В. Бинчук
Гл. инж. отд.		Н. Росинский			
Гл. инж. пр.		Ю. Терман			
Рук. группы		Р. Долмацина	Рук. гр.		Р. Долмацина
Инженер		Л. Бордах			

Проверил

Дата | Инвент. № | Взамен

12635 14

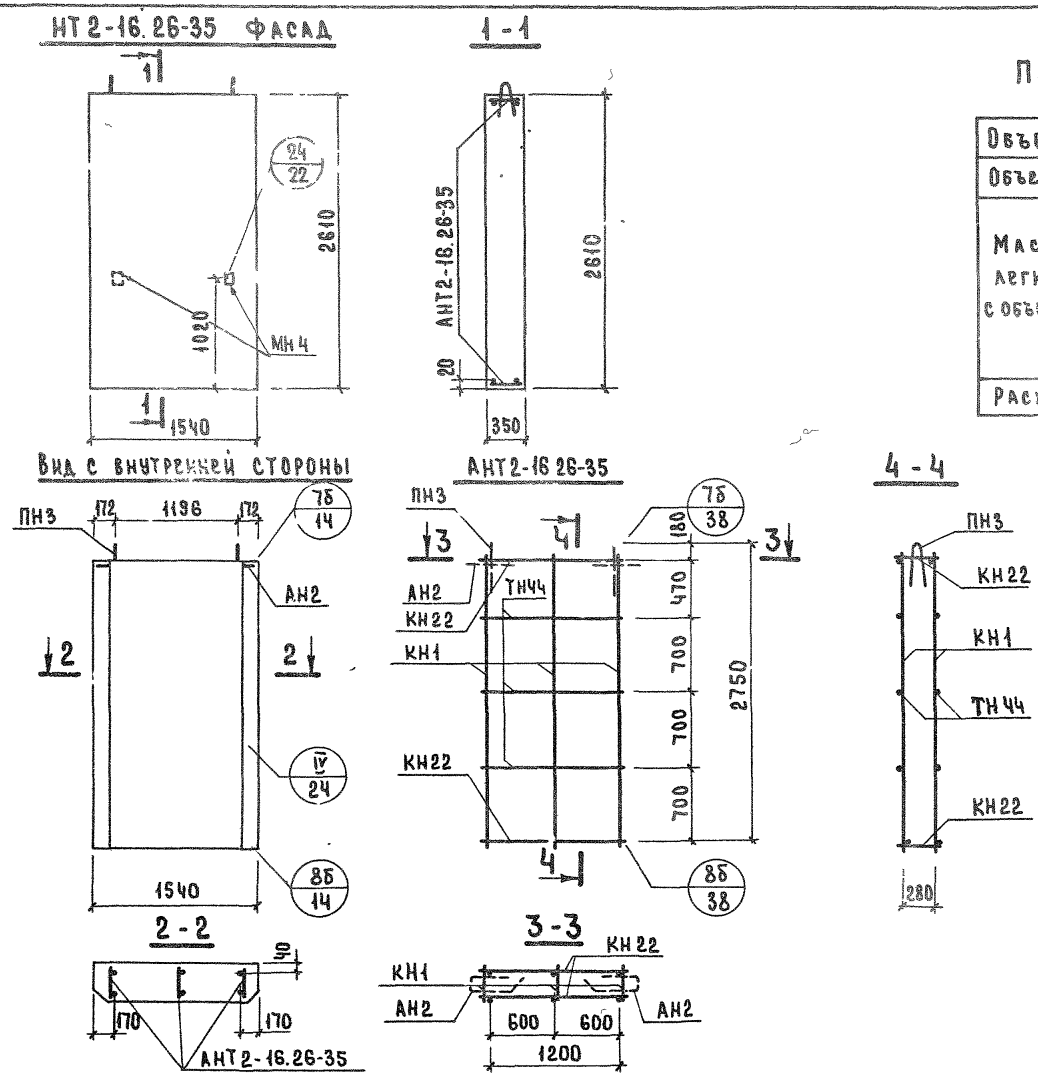

Показатели на изделие

Объем легкого бетона, м³		1.282
Объем фактурного слоя, м³		0.110
Масса при легком бетоне с объемной массой кг/м³ кг	900	1540
	1000	1680
	1100	1810
	1200	1950
	1300	2090
Расход стали, кг		14.84

Арматурное изделие	Кол.	№ листа	№ выпуска
КН1	3	1	2-2
КН22	2	2	
ТН44	6	13	
АН2	2	11	
МН4	1	12	
ПН3	2	11	

* См. пояснительную записку

ТК	Панели группы НТ2 толщиной 350 мм	Серия 1.132-2	
1972	Панель НТ2-16.26-35 и арматурный блок АНТ2-16.26-35	Выпуск 1-12	Лист 10

ЦНИИЭП ЖИЛИЩА

Нач отд. 17	Б. Шляпин	Ст. техник	В. Бинчук	Дата	
Гл инж отд	Н. Росинский			Инвент. №	
Гл инж пр	Ю. Герман			Взамен	
Рук группы	Р. Долмацина	Проверил			
Инженер	Л. Бордах	Рук. гр.	Р. Долмацина		

12635 15

НТ2-19.26-35 ФАСАД

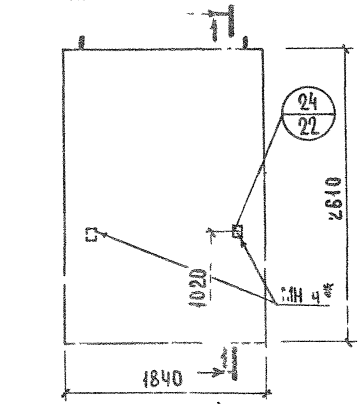

1-1

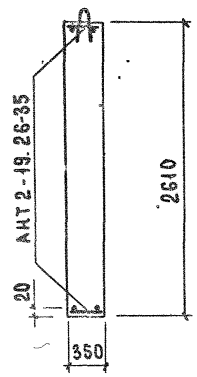

Вид с внутренней стороны

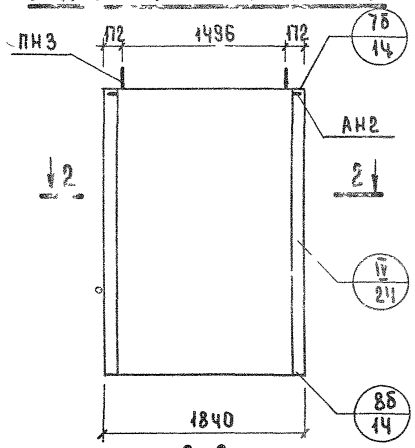

2-2

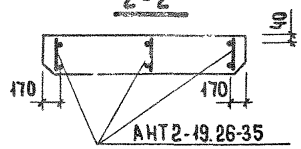

АНТ2-19.26-35

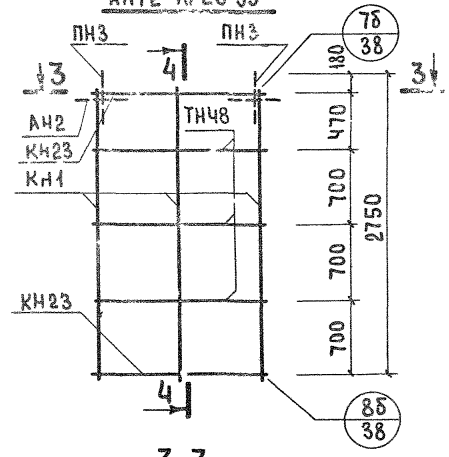

3-3

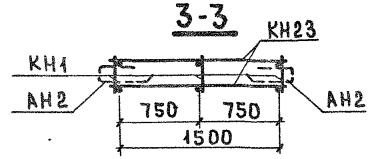

4-4

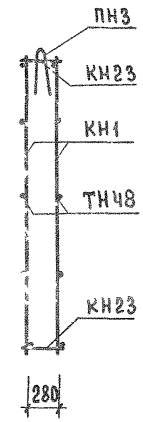

Показатели на изделие

Объем легкого бетона, м³		1.536
Объем фактурного слоя, м³		0.130
Масса при легком бетоне с объемной массой кг/м³ в кг	900	1830
	1000	2000
	1100	2170
	1200	2330
	1300	2500
Расход стали, кг		15.34

Арматурное изделие	Кол	№ листа	№ выпуска
КН1	3	1	2-2
КН23	2	2	
ТН48	6	13	
АН2	2	11	
МН4	1	12	
ПН3	2	11	

* См пояснительную записку

ГСПИ ЖИЛИЩА	ТК 1972	Панели группы НТ2 толщиной 350 мм Панель НТ2-19.26-35 и арматурный блок АНТ2-19.26-35
		Серия 1.132-2 Выпуск 1-12 Лист 11

Нач отд А.Гольцман; Гл инж отд Ю.Рудинский; Гл инж пр Ю.Терман; Рук группы Р.Адамашина; Инженер А.Бордах; Б.Шляпин; Стехник; Проверил Р.Адамашина; В.Бинчук

12635 16

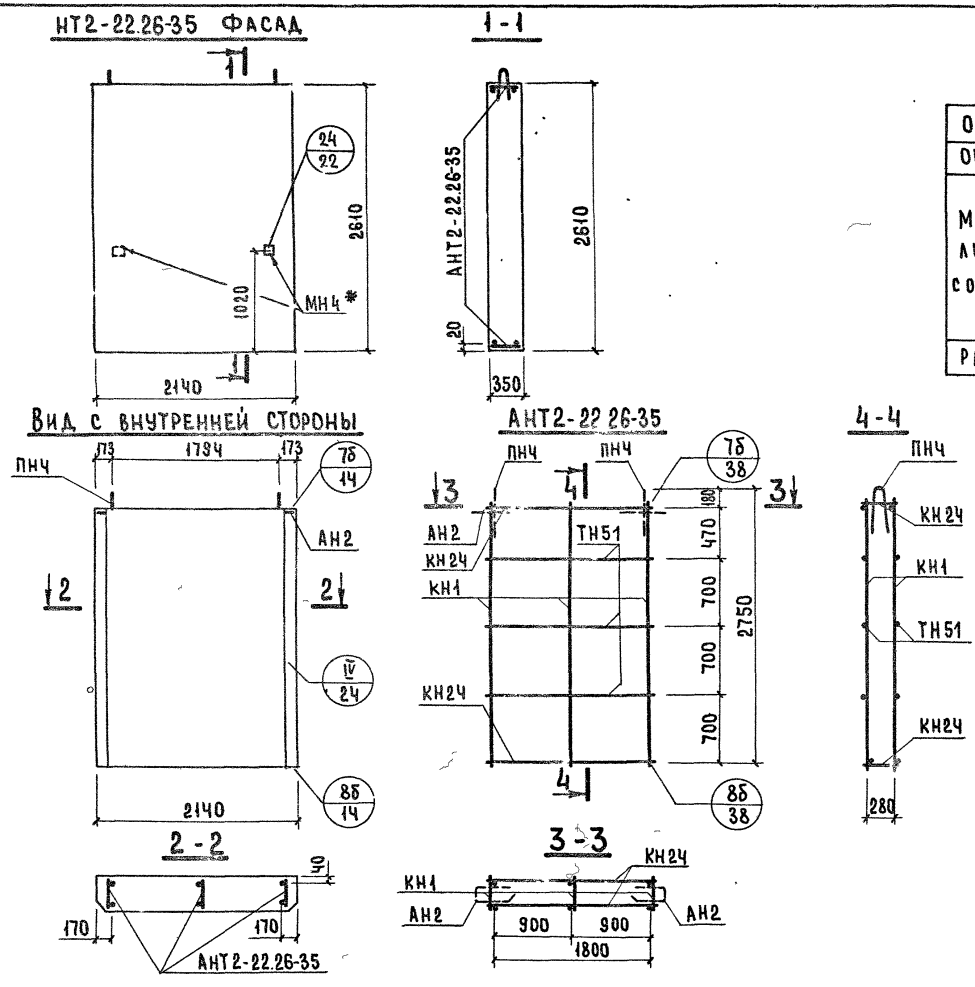

Показатели на изделие

Объем легкого бетона, м³		1.790
Объем фактурного слоя, м³		0.150
Масса при легком бетоне с объемной массой кг/м³ в кг	900	2130
	1000	2320
	1100	2520
	1200	2710
	1300	2900
Расход стали, кг		17.28

Арматурное изделие	Кол	№ листа	№ выпуска
КН 1	3	1	2-2
КН 24	2	2	
ТН 51	6	13	
АН 2	2	11	
МН4	1	12	
ПН4	2	11	

* См. пояснительную записку

ТК	Панели группы НТ2 толщиной 350 мм	Серия 1.132-2	
1972	Панель НТ2-22.26-35 и арматурный блок АНТ2-22.26-35.	Выпуск 1-12	Лист 12

ЦНИИЭП ЖИЛИЩА

Дата | Инвент. № | Взамен

Нач. отд. 17 | Гл. инж. отд. | Гл. инж. пр. | Рук группы | Инженер | Б. Шляпин | Н. Родинский | Ю. Гер | Р. Долмацкий | Л. Бордах | Проверил | Рук гр. | Р. Долмацкий

12635 17

Марка арматурного блока	Класс или марка стали	ГОСТ 5781-61*								ГОСТ 6727-53		ГОСТ 380-71		Показатели расхода стали, кг					
		А-III				А-I				В-I		В Ст. 3 кп2		На панель			На 1 м² панели нетто		
	Диаметр, профиль, мм	ф6	ф8	ф10		ф10	ф12	ф14		ф4	ф5	-80×6		Армат. изд.	Закл. дет.	Всего	Армат. изд.	Закл. дет.	Всего
АНТ2-7.29-35	Длина, м		10.40			3.00	2.40			13.86	2.40								
	Масса, кг		4.10			1.86	2.14			1.37	0.37			9.84		9.84	5.30		5.30
АНТ2-10.29-35	Длина, м	2.60	10.40			3.00	2.40			18.46	3.60								
	Масса, кг	0.58	4.10			1.86	2.14			1.82	0.55			11.05		11.05	4.05		4.05
АНТ2-13.29-35	Длина, м	3.80	10.40			3.00	2.40			23.38	4.80								
	Масса, кг	0.84	4.10			1.86	2.14			2.31	0.74			11.98		11.98	3.34		3.34
АНТ2-16.29-35	Длина, м	5.00	15.60				5.40			30.36	6.00								
	Масса, кг	1.12	6.15				4.80			2.96	0.92			15.95		15.95	3.58		3.58
АНТ2-19.29-35	Длина, м	6.20	15.60				5.40			35.28	7.20								
	Масса, кг	1.38	6.15				4.80			3.45	1.11			16.89		16.89	3.17		3.17
АНТ2-22.29-35	Длина, м	7.40	15.60				2.40	3.40		40.20	8.40								
	Масса, кг	1.64	6.15				2.14	4.10		3.93	1.29			19.25		19.25	3.10		3.10
АНТ2-7.26-35	Длина, м		10.40	0.75		3.00	2.40			8.08		0.15							
	Масса, кг		4.10	0.46		1.86	2.14			0.80		0.57		8.90	1.03	9.93	5.32	0.62	5.94
АНТ2-10.26-35	Длина, м	2.60	10.40	0.75		3.00	2.40			10.96		0.15							
	Масса, кг	0.58	4.10	0.46		1.86	2.14			1.08		0.57		9.76	1.03	10.79	3.99	0.42	4.41
АНТ2-13.26-35	Длина, м	3.80	10.40	0.75		3.00	2.40			13.38		0.15							
	Масса, кг	0.84	4.10	0.46		1.86	2.14			1.32		0.57		10.26	1.03	11.29	3.17	0.32	3.49
АНТ2-16.26-35	Длина, м	5.00	15.60	0.75			5.40			17.86		0.15							
	Масса, кг	1.12	6.15	0.46			4.80			1.74		0.57		13.81	1.03	14.84	3.44	0.26	3.70
АНТ2-19.26-35	Длина, м	6.20	15.60	0.75			5.40			20.28		0.15							
	Масса, кг	1.38	6.15	0.46			4.80			1.98		0.57		14.31	1.03	15.34	2.97	0.22	3.19
АНТ2-22.26-35	Длина, м	7.40	15.60	0.75			2.40	3.40		22.82		0.15							
	Масса, кг	1.64	6.15	0.46			2.14	4.10		2.22		0.57		16.25	1.03	17.28	2.92	0.19	3.11
	Длина, м																		
	Масса, кг																		

Согласовано: Дата; Инвент. №; Взамен

Нач. отд. 17; Гл. инж. отд.; Гл. инж. пр.; Ст. науч. сотр.; Ст. инженер

Б. Шляп...; Н. Росинский; Ю. Герман; М. Минц; А. Козьмин

Инженер; Инженер; Рук. группы

Проверил

А. Бордах; Н. Румянцева; Д. Ерошкина; Р. Долмацина

ЖИЛИЩА ЦЕНИ

ТК 972

Панели группы НТ2 толщиной 350 мм

Выборка стали

Серия 1-132-2; Выпуск 1-12; Лист 13

12635 (18)

gost.e-ecolog.ru