ГОСУДАРСТВЕННЫЙ КОМИТЕТ ПО ГРАЖДАНСКОМУ СТРОИТЕЛЬСТВУ И АРХИТЕКТУРЕ
ПРИ ГОССТРОЕ СССР

ТИПОВЫЕ КОНСТРУКЦИИ И ДЕТАЛИ ЗДАНИЙ И СООРУЖЕНИЙ

СЕРИЯ 1.132-2

ПАНЕЛИ НАРУЖНЫХ СТЕН

легкобетонные однослойные однорядной разрезки для крупнопанельных жилых зданий с шагом поперечных стен 2.4-6.6 м и высотой этажа 2.8 м (большой и смешанный шаг)

ВЫПУСК 1-11

ПАНЕЛИ ГРУППЫ НТ2 ТОЛЩИНОЙ 300 мм

12634
ЦЕНА 0-57

gost.e-ecolog.ru

Центральный институт типового проектирования просит дать Ваши замечания и предложения по улучшению качества направляемого Вам проекта.

ТИПОВОЙ ПРОЕКТ .....
(номер проекта)

Наименование проекта .. . . . .

. . . . . .

Проектная организация–автор проекта . . . . . .

Замечания о недостатках в проекте (нерациональные объемно–планировочные и конструктивные решения, ошибки, опечатки, полиграфические дефекты и т.п.) и предложения по их устранению . . . . . .

Подпись должностного лица, наименование организации и ее адрес

. . . . . .

. . . . . .

ЦЕНТРАЛЬНЫЙ ИНСТИТУТ ТИПОВОГО ПРОЕКТИРОВАНИЯ ГОССТРОЯ СССР
107066, Москва, Б–66, Спартаковская ул., 2а, корпус В
Сдано в печать 30/XI 1973 года
Заказ № 4640 Тираж 3700 экз.

ГОСУДАРСТВЕННЫЙ КОМИТЕТ ПО ГРАЖДАНСКОМУ СТРОИТЕЛЬСТВУ И АРХИТЕКТУРЕ ПРИ ГОССТРОЕ СССР

ТИПОВЫЕ КОНСТРУКЦИИ И ДЕТАЛИ ЗДАНИЙ И СООРУЖЕНИЙ

серия 1.132-2

ПАНЕЛИ НАРУЖНЫХ СТЕН

ЛЕГКОБЕТОННЫЕ ОДНОСЛОЙНЫЕ ОДНОРЯДНОЙ РАЗРЕЗКИ ДЛЯ КРУПНОПАНЕЛЬНЫХ ЖИЛЫХ ЗДАНИЙ С ШАГОМ ПОПЕРЕЧНЫХ СТЕН 2.4 - 6.6м И ВЫСОТОЙ ЭТАЖА 2.8м (БОЛЬШОЙ И СМЕШАННЫЙ ШАГ)

ВЫПУСК 1-11

ПАНЕЛИ ГРУППЫ НТ 2 ТОЛЩИНОЙ 300 мм

РАЗРАБОТАНЫ ЦНИИЭП ЖИЛИЩА ГОСУДАРСТВЕННОГО КОМИТЕТА ПО ГРАЖДАНСКОМУ СТРОИТЕЛЬСТВУ И АРХИТЕКТУРЕ ПРИ ГОССТРОЕ СССР ПРИ УЧАСТИИ ЦНИИСК им ВА Кучеренко

УТВЕРЖДЕНЫ И ВВЕДЕНЫ В ДЕЙСТВИЕ ГОСУДАРСТВЕННЫМ КОМИТЕТОМ ПО ГРАЖДАНСКОМУ СТРОИТЕЛЬСТВУ И АРХИТЕКТУРЕ ПРИ ГОССТРОЕ СССР С 1 ДЕКАБРЯ 1973г

ПРИКАЗ N246 от 19 октября 1973 г.

ЦНИИЭП ЖИЛИЩА

ЗАМ ДИРЕКТОРА РУКОТДЕЛЕН ПРОЕК. РАБ. — А. КРИППА
ГЛ. ИНЖЕНЕР ОТДЕЛЕНИЯ — Н. ДЫХОВИЧНЫЙ
ГЛ. КОНСТРУК. ОТДЕЛЕНИЯ — Б. САМИРНОВ
РУКОТДЕЛА КОНСТРУКЦ. — Б. ШЛЯПИН
ГЛ. ИНЖЕНЕР ОТДЕЛА — Н. РОСИНСКИЙ
ГЛ. ИНЖЕН ПРОЕКТА — Ю. ГЕРМАН

ЦНИИСК ИМЕНИ ВА КУЧЕРЕНКО
СОГЛАСОВАНО
ЗАМ ОТДЕЛЕНИЕМ — Н. МОРОЗОВ
ЗАГ ЛАБОРАТОРИЕЙ — В. КАМЕЙКО
ГЛ. ИНЖ. ИНТА ИНПРОСТРОМИЛ — Н. ГУЗЕНКО

1263 4 2

Наименование чертежей	№ № листов	№ № страниц
Содержание	Ic	2
Пояснительная записка	Iп	3
Номенклатура изделий	2п	4
Панель НТ2-7.29.3 и арматурный блок АНТ2-7.29.3	I	5
Панель НТ2-I0.29.3 и арматурный блок АНТ2-I0.29.3	2	6
Панель НТ2-I3.29.3 и арматурный блок АНТ2-I3.29.3	3	7
Панель НТ2-I6.29.3 и арматурный блок АНТ2-I6.29.3	4	8
Панель НТ2-I9.29.3 и арматурный блок АНТ2-I9.29.3	5	9
Панель НТ2-22.29.3 и арматурный блок АНТ2-22.29.3	6	I0
Панель НТ2-7.26.3 и арматурный блок АНТ2-7.26.3	7	II
Панель НТ2-I0.26.3 и арматурный блок АНТ2-I0.26.3	8	I2
Панель НТ2-I3.26.3 и арматурный блок АНТ2-I3.26.3	9	I3
Панель НТ2-I6.26.3 и арматурный блок АНТ2-I6.26.3	I0	I4
Панель НТ2-I9.26.3 и арматурный блок АНТ2-I9.26.3	II	I5
Панель НТ2-22.26.3 и арматурный блок АНТ2-22.26.3	I2	I6
Выборка стали	I3	I7

СОГЛАСОВАНО:

ДАТА | ИНВЕНТ № | ВЗАМЕН

ЦНИИЭП ЖИЛИЩА

НАЧ ОТА Н17 — Б ШАЯПИН
ГЛ ИНЖ ОТА — Н РОСИНСКИЙ
ГЛ ИНЖ ПР — Ю ГЕРМАН
РУК ГРУП — Р ДОМАЦИНА

ПРОВЕРИЛ
РУК ГРУП — Р ДОМАЦИНА

Серия I.132-2 входит в состав Строительного каталога унифицированных индустриальных изделий крупнопанельных жилых зданий.

В выпуске I-II серии I.132-2 представлены рабочие чертежи наружных степовых панелей группы НТ2, толщиной 300 мм. Выпуском следует пользоваться совместно с выпусками 0-I и 2-I настоящей серии.

В выпуске 0-I приведены опалубочные и арматурные детали, замаркированные на чертежах панелей и арматурных блоков настоящего выпуска область применения и основные положения, принятые при разработке панелей, сведения по конструкции панелей, применяемым материалам и допускам, указания по испытаниям, маркировке, складированию, транспортированию и монтажу панелей.

В выпуске 2-I приведены арматурны изделия /сетки, каркасы и закладные детали/, указания по их изготовлению и маркировке.

Выборка стали на панели помещена в конце настоящего выпуска.

Указания по применению при проектировании, изготовлении и строительстве

При использовании альбомов рабочих чертежей Каталога в проектах жилых зданий следует указать:

I. Вид и марку легкого бетона по прочности на сжатие и его объемную массу, устанавливаемые соответственно, на основании статического и теплотехнического расчетов здания. Объемная масса должна указываться в спецификациях к проекту и оговариваться в заказных спецификациях, передаваемых заводу-изготовителю, а марка бетона по прочности, кроме того, проставляться несмываемой краской на изделиях рядом с маркой изделия. В проектах может быть дано указание, что на изделиях проставляется только марка "75" или выше, имея в виду, что в остальных случаях, когда это особо не оговорено, изделия должны изготовляться из бетона марки "50".

2. Характер отделки фасадной поверхности панелей, что особо оговаривается при заказе панелей на заводе-изготовителей. При выполнении отделочного слоя из раствора или бетона марка его по прочности на сжатие должна быть не менее "I00".

3. Массу панелей, в соответствии с объемными массами примененных материалов. В таблицах характеристик панелей Каталога приведены объемные массы легких бетонов в высушенном до постоянной массы состоянии; массы панелей определены с коэффициентом I,I2 к объемной массе легкого бетона, учитывающим его влажность; фактурный слой принят с объемной массой 2000 кг/м3, а усредненная толщина его принята равной 25 мм; учтена масса арматурного блока.

4. Марки строповочных петель, в случае их замены, имея в виду, что в рабочих чертежах Каталога петли подобраны и размещены исходя из следующих условий:

а/ масса изделия принята для случая применения легкого бетона с объемной массой II00 кг/м3 /в высушенном до постоянной массы состоянии/;

б/ на каждую из петель приходится половина усилия.

При проектировании форм следует иметь в виду, что при применении легкого бетона с объемной массой I300 кг/м3 диаметр строповочных петель может увеличиться не более чем на 2 мм.

5. Привязку закладных деталей для крепления ограждений балконов или лоджий, одновременно указав маркировочный индекс панелей, у которых эти закладные расположены с левой стороны /смотри со стороны фасада/.

При разработке проектов допускается:

I. Изменять длину верхнего и нижнего гребней в зависимости от размеров балконов или лоджий, а также от положения панели в здании, например, при размещении балконов или лоджий, начиная со второго этажа, панели первого этажа должны делаться без верхнего гребня на длине балкона или лоджии.

2. Изменять количество и положение закладных деталей для крепления ограждений балконов или лоджий.

Изменения и дополнения к рабочим чертежам Каталога приводятся в пояснительной записке к проекту и, в случае необходимости, на специальных схематических чертежах панелей с приложением измененных спецификаций арматурных изделий и выборок стали.

ТК	ПАНЕЛИ ГРУППЫ НТ2, ТОЛЩИНОЙ 300 мм	СЕРИЯ 1.132-2	
1972	ПОЯСНИТЕЛЬНАЯ ЗАПИСКА	ВЫПУСК 1-11	ЛИСТ 1П

ШНИИЭП ЖИЛИЩА

Нач.отд. N17 | Гл.инж.отд. | Гл.инж.пр. | Рук.группы | Б.Шляпин | Н.Росинский | Ю.Гермин | Р.Долмацкий | ПРОВЕРЕНО | Рук.группы | Р.Долмацкий | СОГЛАСОВАНО | ДАТА | ИНВЕНТ N | ВЗАМЕН

12634 4

Шаг (L_0), м	Марка панели	Эскиз панели	Геометрические характеристики: Длина (ℓ), мм	Площадь, м²: Панели брутто	Площадь, м²: Проемов	Площадь, м²: Панели нетто	Показатели расхода материалов на панель: Объем легк. бет. м³	Объем декор. бет. м³	Расход стали, кг	На 1 м² панели нетто: Объем легк. бет. м³	Объем декор. бет. м³	Расход стали, кг	Масса панели из легкого бетона с объемной массой 900+1300 кг/м³, кг	4 N листа
1	2	3	4	5	6	7	8	9	10	11	12	13	14	15
	НТ2-7.29-3	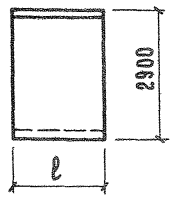	690	2.001	—	2.001	0.505	0.060	9.75	0.253	0.030	5.48	640 — 860	1
	НТ2-10.29-3		990	2.871	—	2.871	0.734	0.082	10.94	0.256	0.028	3.82	920 — 1230	2
	НТ2-13.29-3		1290	3.741	—	3.741	0.962	0.104	11.80	0.257	0.028	3.16	1190 — 1610	3
	НТ2-16.29-3		1530	4.611	—	4.611	1.191	0.125	15.77	0.258	0.027	3.42	1470 — 2000	4
	НТ2-19.29-3		1890	5.481	—	5.481	1.419	0.147	16.64	0.259	0.027	3.04	1750 — 2360	5
	НТ2-22.29-3		2190	6.351	—	6.351	1.648	0.169	18.83	0.259	0.027	2.97	2050 — 2750	6
	НТ2-7.26-3	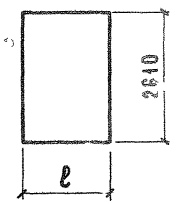	690	1.801	—	1.801	0.474	0.055	9.78	0.263	0.031	5.43	600 — 800	7
	НТ2-10.26-3		990	2.584	—	2.584	0.688	0.075	10.66	0.266	0.029	4.14	850 — 1150	8
	НТ2-13.26-3		1290	3.367	—	3.367	0.903	0.094	11.14	0.268	0.028	3.31	1110 — 1510	9
	НТ2-16.26-3		1590	4.150	—	4.150	1.117	0.114	14.71	0.269	0.027	3.55	1370 — 1850	10
	НТ2-19.26-3		1890	4.933	—	4.933	1.332	0.133	15.19	0.270	0.027	3.08	1630 — 2210	11
	НТ2-22.26-3		2190	5.716	—	5.716	1.546	0.153	16.99	0.271	0.027	2.98	1880 — 2540	12

Дата | Инвент. № | Взамен

Б. Шляпин | Н. Росинский | Ю. Герман | Р. Долмацина | Л. Бордах | Проверил: Рук. группы | Р. Долмацина

Нач. отд. № 17 | Гл. инж. отд. | Гл. инж. пр. | Рук. гр. | Инженер

ЦНИИЭП жилища

ТК	Панели группы НТ2 толщиной 300 мм	Серия 1.132-2
1972	Номенклатура изделий	Выпуск 1-11 / Лист 2 п

1263 4 5

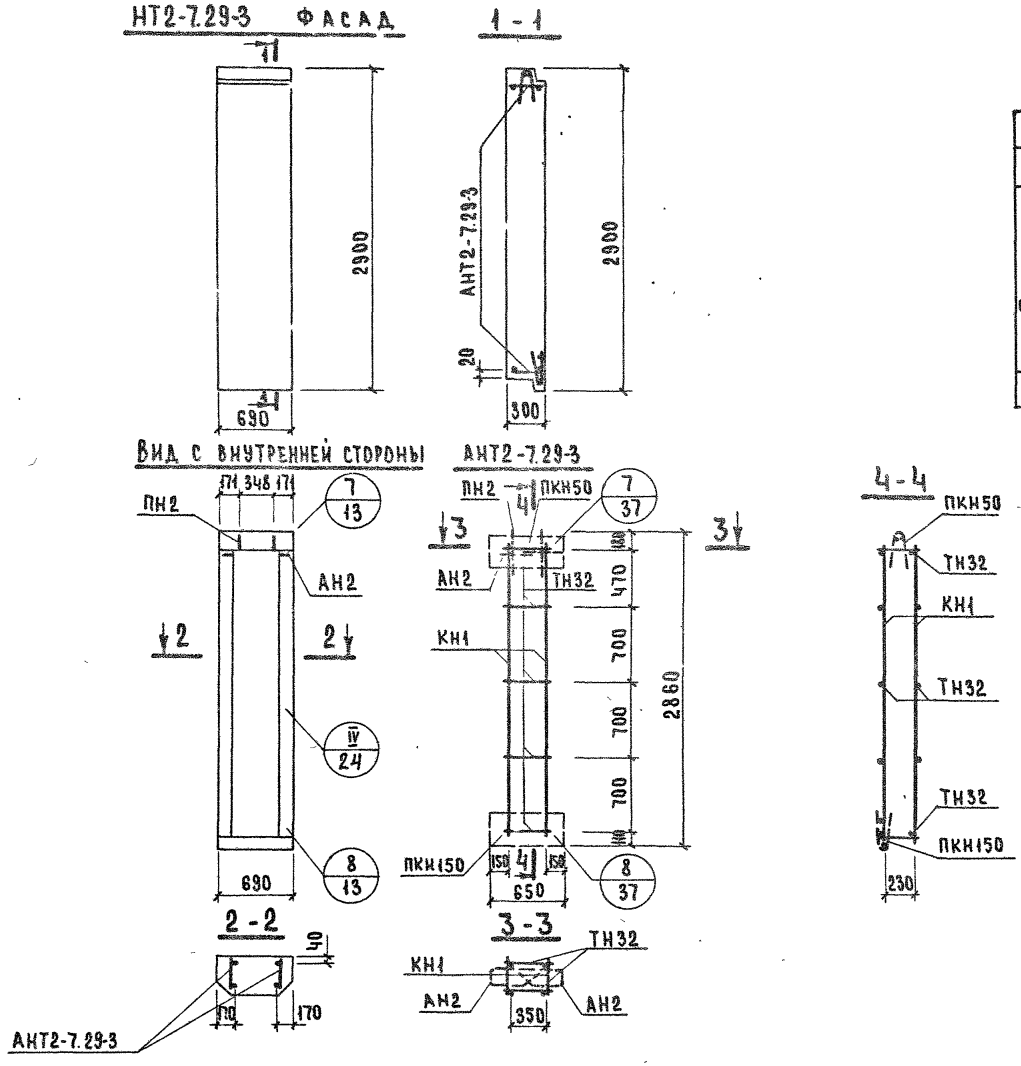

Показатели на изделие

Объем легкого бетона, м³		0.505
Объем фактурного слоя, м³		0.060
Масса при легком бетоне с объемной массой кг/м³ в кг	900	640
	1000	690
	1100	740
	1200	800
	1300	860
Расход стали, кг		9.75

Арматурное изделие	Кол.	№ листа	№ выпуска
КН1	2	1	2-1
ПКН50	1	3	
ПКН150	1	7	
ТН32	10	13	
АН2	2	11	
ПН2	2	11	

ТК	Панели группы НТ2 толщиной 300 мм	Серия 1.132-2	
1972	Панель НТ2-7.29-3 и арматурный блок АНТ2-7.29-3	Выпуск 1-11	Лист 1

ЦНИИЭП ЖИЛИЩА

Нач. отд. 17 | Гл. инж. отд. | Гл. инж. пр. | Рук. группы | Инженер | Б. Шляпин | Н. Росинский | Ю. Герман | Р. Долмацина | А. Бордах | Техник | Проверил | Рук. группы | А. Земнухова | Р. Долмацина | Дата | Инвент. № | Взамен

1263 4 6

НТ2-10 29-3 ФАСАД

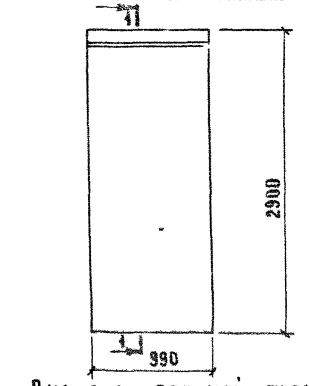

1 - 1

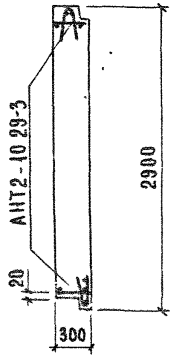

ВИД С ВНУТРЕННЕЙ СТОРОНЫ АН2-10 29-3

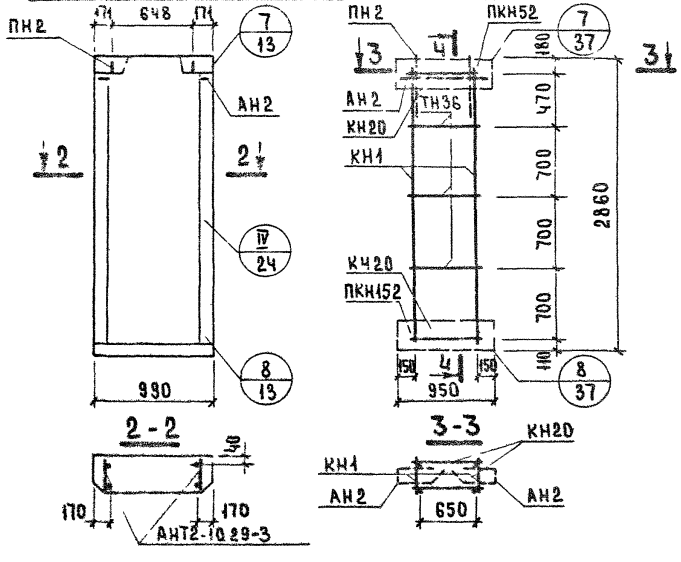

4 - 4

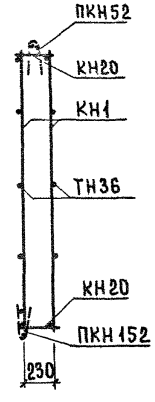

Показатели на изделие

Объем легкого бетона, м³		0,731
Объем фактурного слоя, м³		0,082
Масса при легком бетоне с объемной массой кг/м³ в кг	900	920
	1000	990
	1100	1070
	1200	1150
	1300	1230
Расход стали, кг		10,94

Арматурное изделие	Кол.	№ листа	№ выпуска
КН1	2	1	2-1
КН20	2	2	
ПКН52	1	3	
ПКН152	1	7	
ТН36	6	13	
АН2	2	11	
ПН2	2	11	

Разработано: Г. Шляхтин, Н. Родионкина, Ю. Германа, Р. Долмацкина, А. Бордах
Проверил: Р. Долмацкина
Рук. группы: Р. Долмацкина
Нач. отд. 17: Хохлов
Гл. инж. отд.: [illegible]
Гл. инж. пр.: [illegible]
Рук. группы: [illegible]
Инженер: [illegible]
Технич.: [illegible]
Н. контр.: А. Ермилова
Рук. группы: Р. Долмацкина
Инв. № подл. | Подпись и дата | Взам. инв. №

ЦИТП — Жилища

ТК 1972

Панели группы НТ2 толщиной 300 мм

Панель НТ2-10.29-3 и арматурный блок АНТ2-10.29-3

Серия 1.132-2
Выпуск 1-11
Лист 2

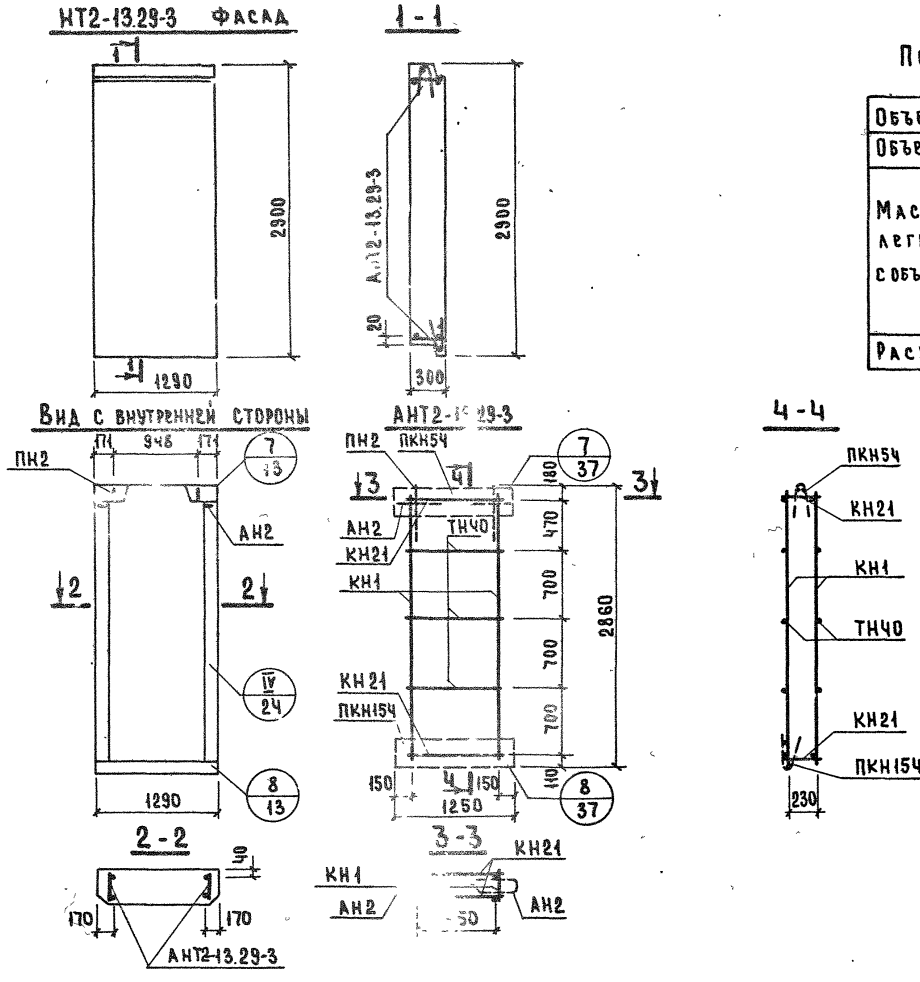

Показатели на изделие

Объем легкого бетона, м³		0.962
Объем фактурного слоя, м³		0.104
Масса при легком бетоне с объемной массой кг/м³ в кг	900	1190
	1000	1300
	1100	1400
	1200	1500
	1300	1610
Расход стали, кг		11.80

Арматурное изделие	Кол.	№ листа	№ выпуска
КН1	2	1	2-1
КН21	2	2	
ПКН54	1	3	
ПКН154	1	7	
ТН40	6	13	
АН2	2	11	
ПН2	2	11	

ТК	Панели группы НТ2 толщиной 300 мм	Серия 1.132-2	
1972	Панель НТ2-13.29-3 и арматурный блок АНТ2-13.29-3	Выпуск 1-11	Лист 3

ЦНИИЭП жилища

Нач. отд. 17	Б. Шляпин	Проверил	Р. Долмацина
Гл. инж. отд.	Н. Розинский		
Гл. инж. пр.	Ю. Герман		
Рук. группы	Р. Долмацина		
Инженер	Л. Бордах	Рук. гр.	Р. Долмацина

Дата | Инвент. № | Взамен

1263 4 8

НТ2-16.29-3 ФАСАД

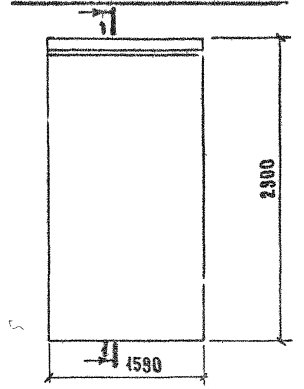

1-1

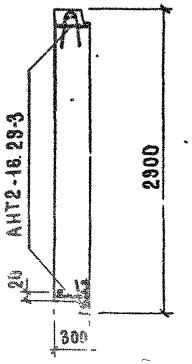

Вид с внутренней стороны

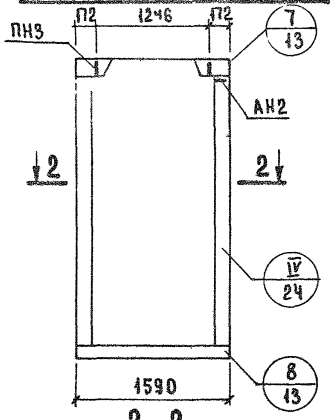

АНТ2-16.29-3

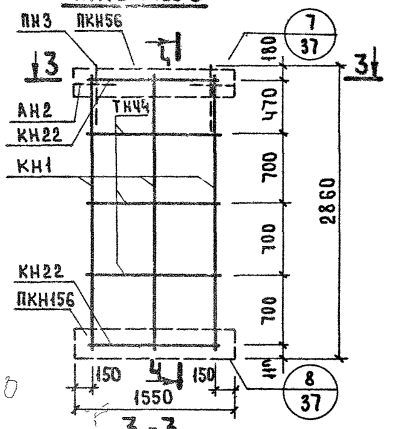

4-4

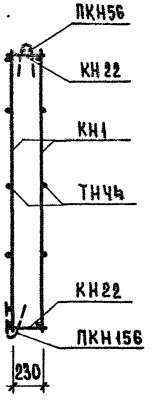

2-2

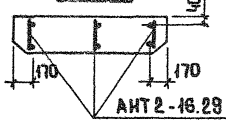

3-3

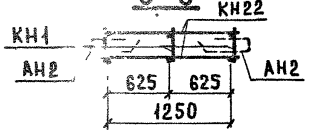

Показатели на изделие

Объем легкого бетона, м³		1.191
Объем фактурного слоя, м³		0.125
Масса при легком бетоне с объемной массой кг/м³ в кг	900	1470
	1000	1600
	1100	1730
	1200	1860
	1300	2000
Расход стали, кг		15.77

Арматурное изделие	Кол.	№ листа	№ выпуска
КН1	3	1	2-1
КН22	2	2	
ПКН56	1	3	
ПКН156	1	7	
ТНЧ4	6	13	
АН2	2	11	
ПН3	2	11	

ЦНИИЭП жилища	ТК 1972	Панели группы НТ2 толщиной 300 мм Панель НТ2-16.29-3 и арматурный блок АНТ2-16.29-3

Серия 1.132-2
Выпуск 1-11 Лист 4

12634 9

НТ2-19.29-3 ФАСАД

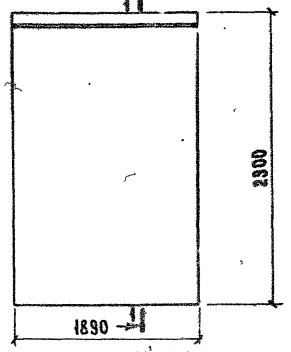

1-1

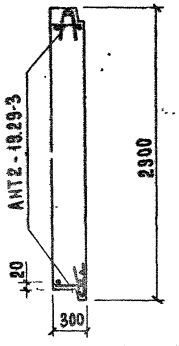

Вид с внутренней стороны

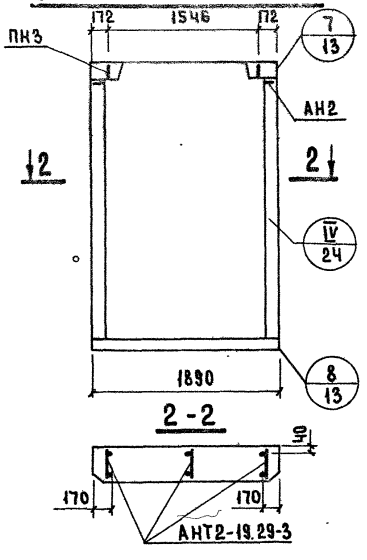

АНТ2-19.29-3

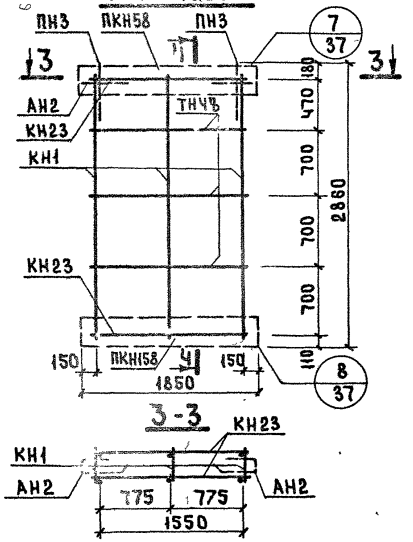

4-4

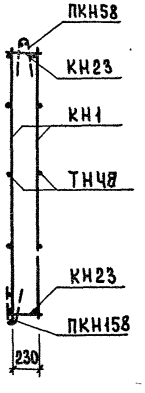

2-2

3-3

Показатели на изделие

Объем легкого бетона, м³		1.419
Объем фактурного слоя, м³		0.147
Масса при легком бетоне с объемной массой кг/м³ в кг	900	1750
	1000	1900
	1100	2050
	1200	2210
	1300	2360
Расход стали, кг		16.64

Арматурное изделие	Кол.	№ листа	№ выпуска
КН1	3	1	2-1
КН23	2	2	
ПКН58	1	3	
ПКН158	1	7	
ТН ЧВ	6	13	
АН2	2	11	
ПН3	2	11	

ТК 1972	Панели группы НТ2 толщиной 300 мм	Серия 1.132-2	
	Панель НТ2-19.29-3 и арматурный блок АНТ2-19.29-3	Выпуск 1-11	Лист 5

12534 10

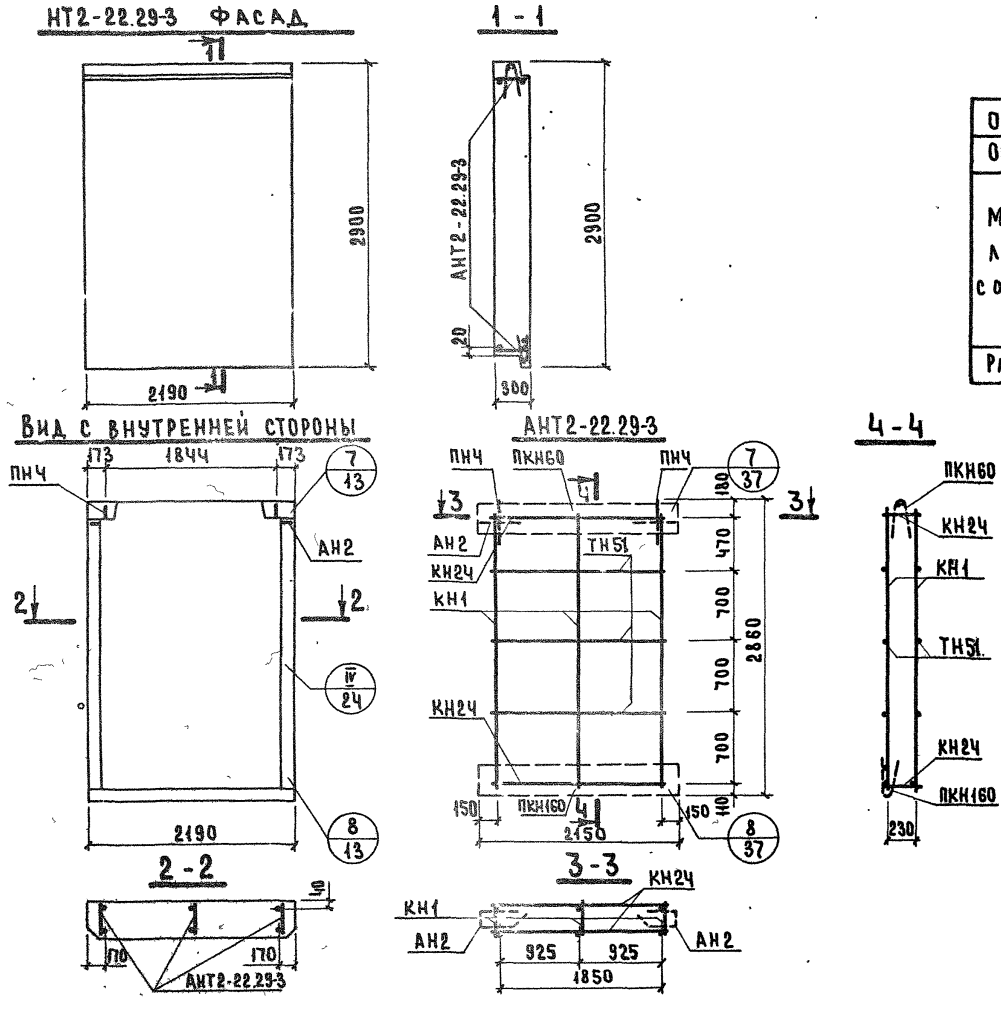

Показатели на изделие

Объем легкого бетона, м³		1.648
Объем фактурного слоя, м³		0.169
Масса при легком бетоне с объемной массой кг/м³ в кг	900	2050
	1000	2200
	1100	2380
	1200	2560
	1300	2750
Расход стали, кг		18.83

Арматурное изделие	Кол.	№ листа	№ выпуска
КН1	3	1	2-1
КН24	2	2	
ПКН60	1	3	
ПКН160	1	7	
ТН51	6	13	
АН2	2	11	
ПН4	2	11	

Нач. отд. 17	Б. Шляпин		
Гл. инж. отд.	Н. Росинский		
Гл. инж. пр.	Ю. Герман		
Рук. группы	Р. Доламацина	Рук. гр.	Р. Доламацина
Инженер	А. Бордах		

Проверил

Дата | Инвент. № | Взамен

ЦЕНИНТ ЖИЛИЩА

ТК	Панели группы НТ2 толщиной 300 мм	Серия 1.132-2	
1972	Панель НТ2-22.29-3 и арматурный блок АНТ2-22.29-3	Выпуск 1-11	Лист 6

12634 11

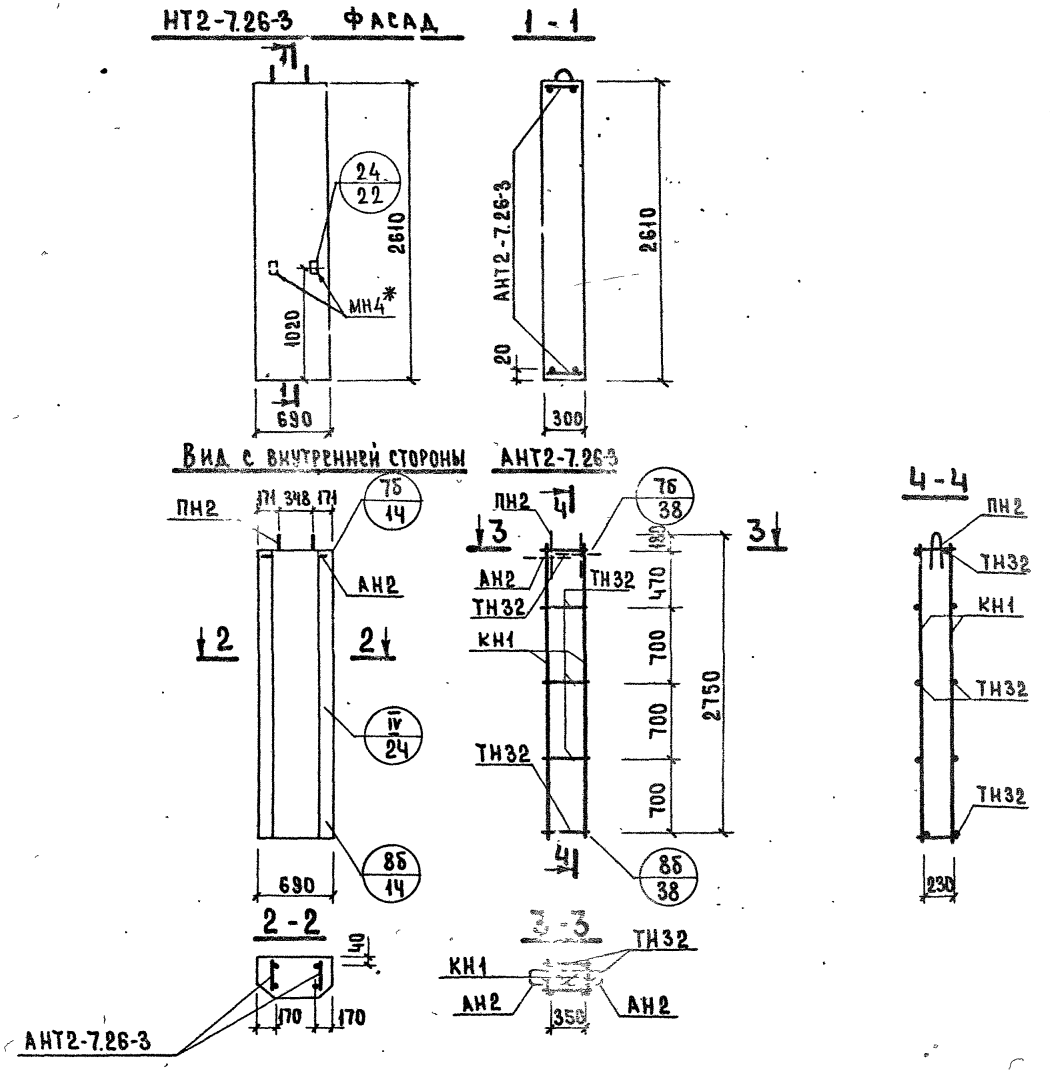

Показатели на изделие

Объем легкого бетона, м³		0.474
Объём фактурного слоя, м³		0.055
Масса при легком бетоне с объемной массой кг/м³ в кг	900	600
	1000	650
	1100	700
	1200	750
	1300	800
Расход стали, кг		9.78

Арматурное изделие	Кол.	№ листа	№ выпуска
КН1	3	1	2-1
ТН32	10	13	
АН2	2	11	
МН4	1	12	
ПН2	2	11	

* См. пояснительную записку

ТК	Панели группы НТ2 толщиной 300 мм	Серия 1.132-2	
1972	Панель НТ2-7.26-3 и арматурный блок АНТ2-7.26-3	Выпуск 1-11	Лист 7

ЦНИИЭП жилища

Нач. отд. 17	Б. Шляпин	Ст. Техник	В. Бинчук	Дата
Гл. инж. отд.	Н. Розинский			Инвент. №
Гл. инж. пр.	Ю. Герман			Взамен
Рук. группы	Р. Долмацина	Проверил		
Инженер	А. Бордах	Рук. гр.	Р. Долмацина	

12634 12

НТ2-10.26-3 ФАСАД

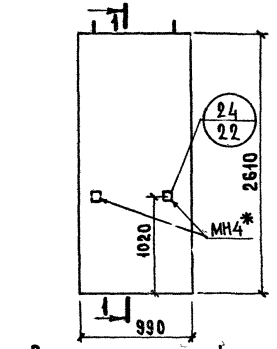

1-1

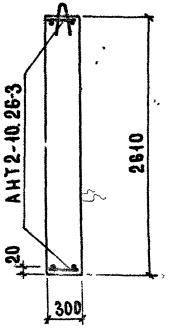

Вид с внутренней стороны АНТ2-10.26-3

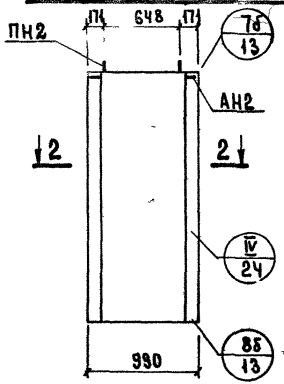

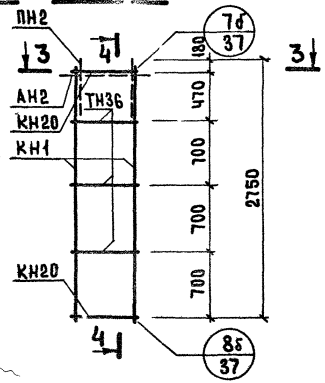

2-2

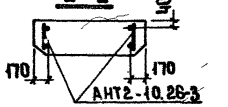

3-3



4-4

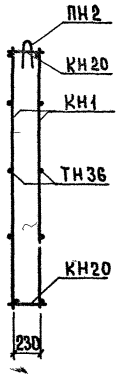

Показатели на изделие

Объем легкого бетона, м³		0.688
Объем фактурного слоя, м³		0.075
Масса при легком бетоне с объемной массой кг/м³ в кг	900	850
	1000	925
	1100	1000
	1200	1080
	1300	1150
Расход стали, кг		10.66

Арматурное изделие	Кол.	№ листа	№ выпуска
КН1	2	1	2-1
КН20	2	2	
ТН36	6	13	
АН2	2	11	
МН4	1	12	
ПН2	2	11	

* См. пояснительную записку

Нач. отд. 17	Б. Шляпин	
Гл. инж. отд.	И. Русинский	
Гл. инж. пр	Ю. Герман	
Рук. группы	Р. Домашина	Проверил Р. Домашина
Инженер	Л. Бордах	Рук. гр.

ЦНИИЭП жилища

ТК 1972

Панели группы НТ2 толщиной 300 мм

Панель НТ2-10.26-3 и арматурный блок АНТ2-10.26-3

Серия 1.132-2

Выпуск 1-11 Лист 8

12634 13

НТ2-13.26-3 ФАСАД

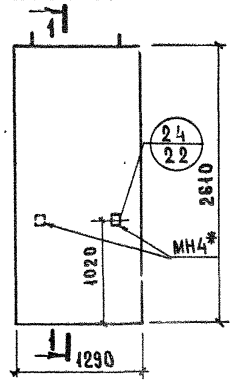

1 - 1

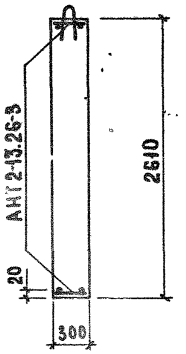

Вид с внутренней стороны

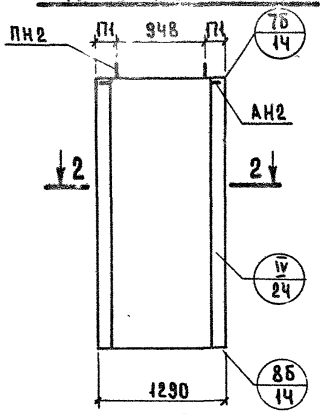

АНТ2-13.26-3

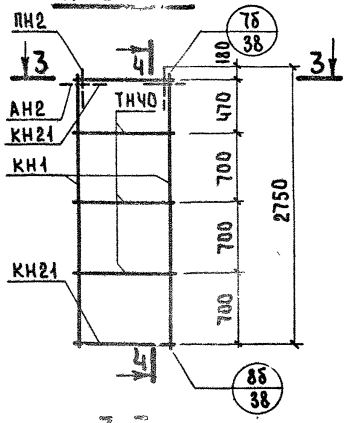

4 - 4

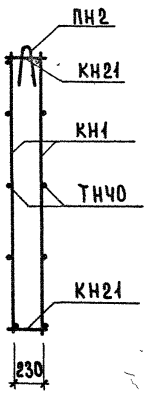

2 - 2

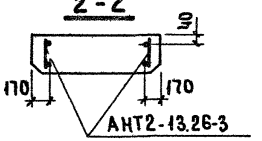

3 - 3

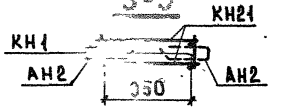

Показатели на изделие

Объем легкого бетона, м³		0.903
Объем фактурного слоя, м³		0.094
Масса при легком бетоне с объемной массой кг/м³ в кг	900	1110
	1000	1210
	1100	1310
	1200	1410
	1300	1510
Расход стали, кг		11.14

Арматурное изделие	Кол.	№ листа	№ выпуска
КН1	2	1	2-1
КН21	2	2	
ТН40	6	13	
АН2	2	11	
МН4	1	12	
ПН2	2	11	

* См. пояснительную записку

ТК	Панели группы НТ2 толщиной 300 мм	Серия 1.132-2	
1972	Панель НТ2-13.26-3 и арматурный блок АНТ2-13.26-3	Выпуск 1-11	Лист 9

ЦНИИЭП ЖИЛИЩА

Нач. отд. 17	Б. Шляпин	Ст. техник	В. Винчук	Дата	
Гл. инж. отд.	Н. Росинский			Инвент. №	
Гл. инж. пр.	Ю. Герман			Взамен	
Рук. группы	Р. Долмацкий	Проверил			
Инженер	А. Бордах	Рук. гр.	Р. Долмацкий		

12634 14

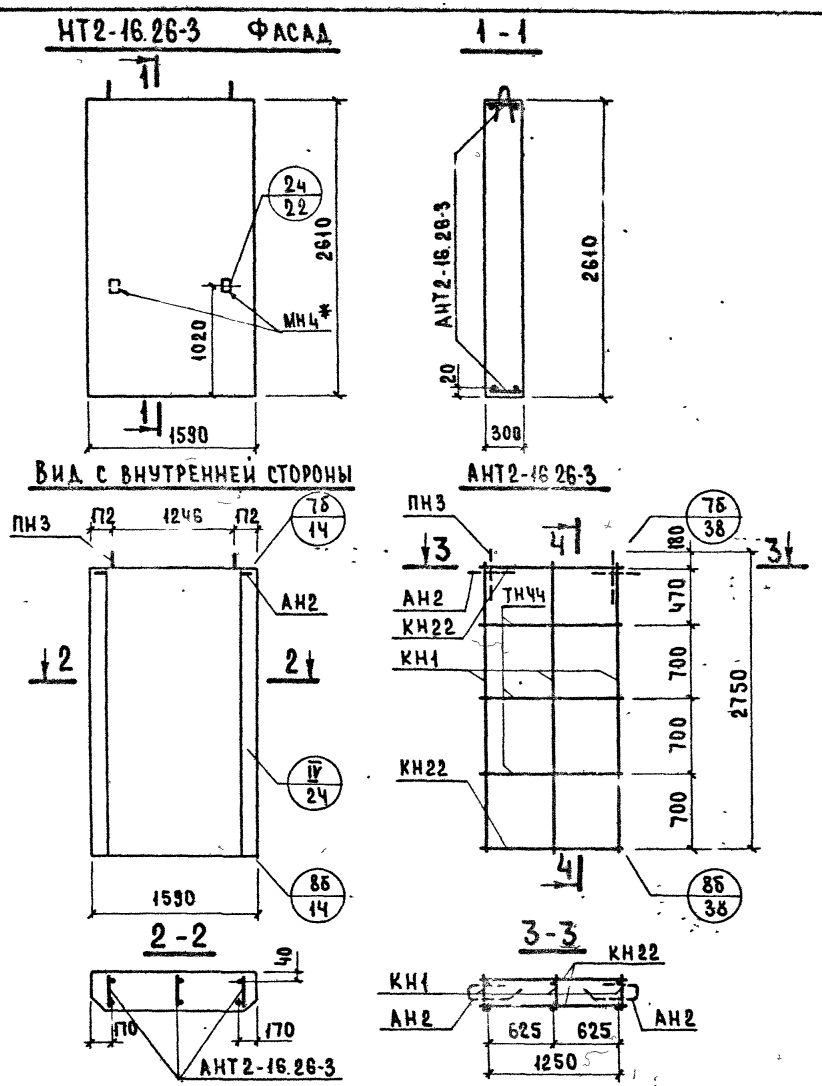

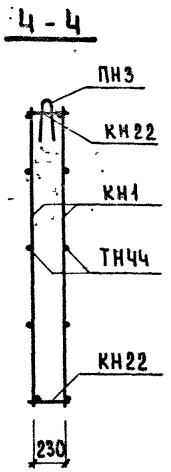

Показатели на изделие

Объем легкого бетона, м³		1.117
Объем фактурного слоя, м³		0.114
Масса при легком бетоне с объемной массой кг/м³ в кг	900	1370
	1000	1490
	1100	1610
	1200	1730
	1300	1850
Расход стали, кг		14.71

Арматурное изделие	Кол.	№ листа	№ выпуска
КН1	3	1	2-1
КН22	2	2	
ТН44	6	13	
АН2	2	11	
МН4	1	12	
ПН3	2	11	

* См. пояснительную записку

ТК	Панели группы НТ2 толщиной 300 мм	Серия 1.132-2	
1972	Панель НТ2-16.26-3 и арматурный блок АНТ2-16.26-3	Выпуск 1-11	Лист 10

ЦНИИЭП жилища

Нач отд 17		Б Шляпин	Ст техник	В Бинчук	Дата
Гл инж отд		Н Росинский			Инвент. №
Гл инж пр		Ю Герман			Взамен
Рук группы		Р Долмацина	Проверил		
Инженер		Л Бордах	Рук гр.	Р Долмацина	

12634 15

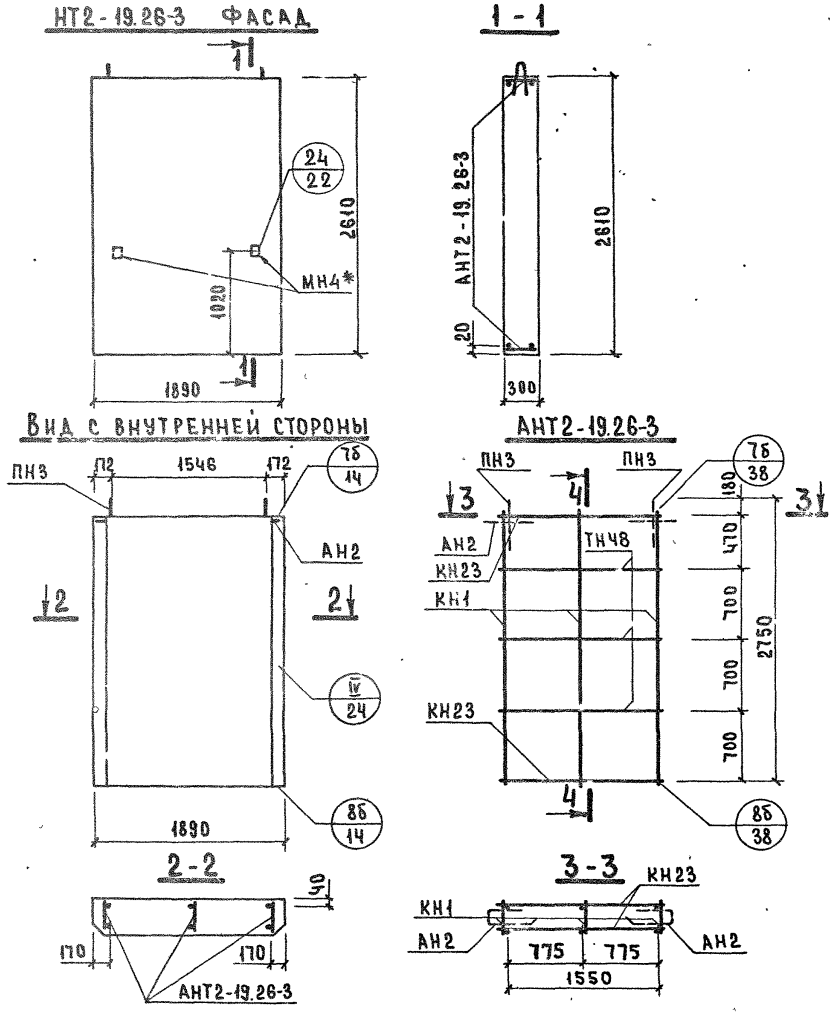

Показатели на изделие

Объем легкого бетона, м³		1,332
Объем фактурного слоя, м³		0.133
Масса при легком бетоне с объемной массой кг/м³ в кг	900	1630
	1000	1770
	1100	1920
	1200	2060
	1300	2210
Расход стали, кг		15.19

Арматурное изделие	Кол.	№ листа	№ выпуска
КН1	3	1	2-1
КН23	2	2	
ТН48	6	13	
АН2	2	11	
МН4	1	12	
ПН3	2	11	

* См. пояснительную записку

ТК	Панели группы НТ2 толщиной 300 мм	Серия 1.132-2	
1972	Панель НТ2-19.26-3 и арматурный блок АНТ2-19.26-3	Выпуск 1-11	Лист 11

ЦНИИЭП ЖИЛИЩА

Нач отд. 17		Е. Шляпин	Ст. т. хник	В. Бинчук	Дата
Гл. инж. отд.		Н. Росинский			Инвент №
Гл. инж. пр.		Ю. Герман			Взамен
Рук. группы		Р. Долмацина	Проверил		
Инженер		А. Бордах	Рук. гр.	Р. Долмацина	

1263 4 15

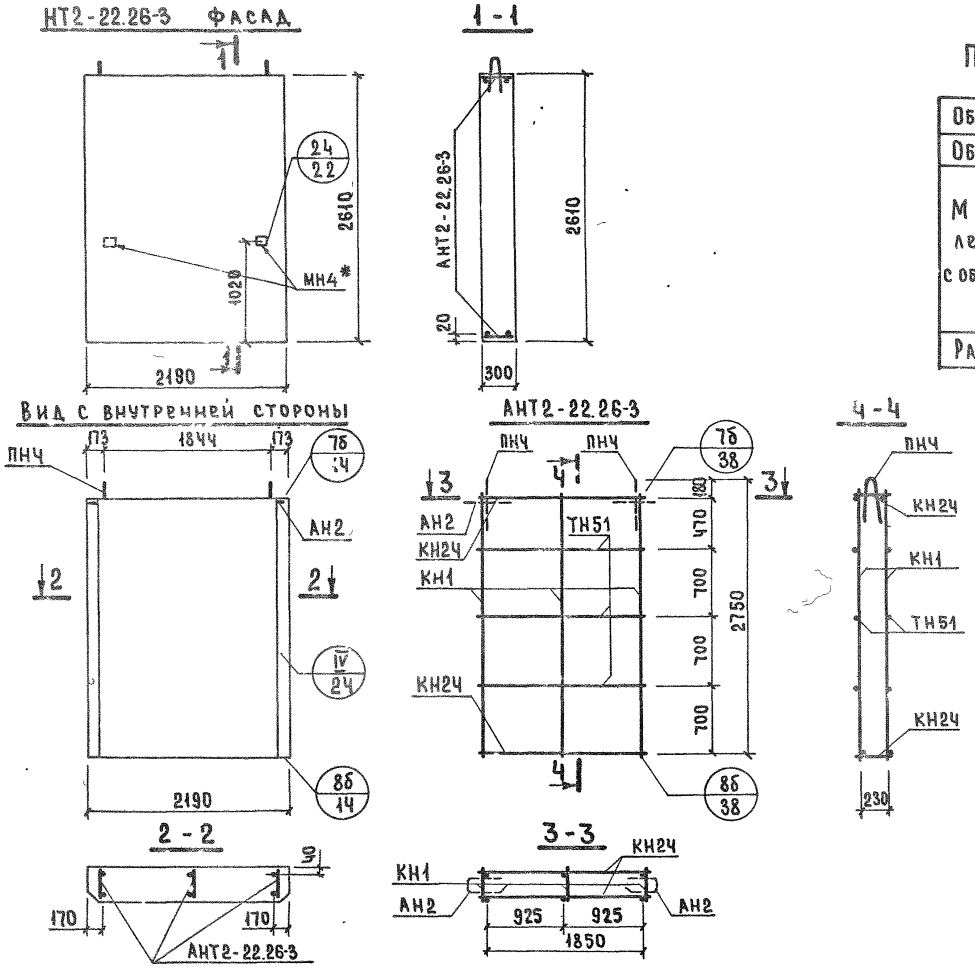

Показатели на изделие

Объем легкого бетона, м³		1.546
Объем фактурного слоя, м³		0.153
Масса при легком бетоне с объемной массой кг/м³ в кг	900	1880
	1000	2050
	1100	2220
	1200	2390
	1300	2540
Расход стали, кг		16.99

Арматурное изделие	Кол.	№ листа	№ выпуска
КН1	3	1	2-1
КН24	2	2	
ТН51	6	13	
АН2	2	11	
МН4	1	12	
ПН4	2	11	

* См. пояснительную записку

ТК	Панели группы НТ2 толщиной 300 мм	Серия 1.132-2	
1972	Панель НТ2-22.26-3 и арматурный блок АНТ2-22.26-3	Выпуск 1-11	Лист 12

ЦНИИЭП жилища

Нач отд 17 | Гл инж отд | Гл инж пр | Рук группы | Инженер | Б Шляпин | Н Росинский | Ю Герман | Р Долмацина | А Бордах | Проверил | Рук. гр | Р Долмацина | Дата | Инвент. № | Взамен

12634 17

МАРКА АРМАТУРНОГО БЛОКА	КЛАСС ИЛИ МАРКА СТАЛИ	ГОСТ 5781-61*								ГОСТ 6727-53		ГОСТ 380-71		ПОКАЗАТЕЛИ РАСХОДА СТАЛИ, КГ					
		А-III				А-I				В-I		ВСт. 3кп2		НА ПАНЕЛЬ			НА 1 м² ПАНЕЛИ НЕТТО		
	ДИАМЕТР ПРОФИЛЬ, мм	ф6	ф8	ф10		ф10	ф12	ф14		ф4	ф5	-80×8		АРМАТ. ИЗД	ЗАКЛ. ДЕТ.	ВСЕГО	АРМАТ. ИЗД.	ЗАКЛ. ДЕТ.	ВСЕГО
АНТ2-7.29-3	ДЛИНА, М		10.40			3.00	2.30			13.01	3.00								
	МАССА, КГ		4.10			1.86	2.04			1.29	0.46			9.75	.	9.75	5.48		5.48
АНТ2-10.29-3	ДЛИНА М	2.80	10.40			3.00	2.30			16.91	4.20								
	МАССА КГ	0.62	4.10			1.86	2.04			1.67	0.65			10.94		10.94	3.82		3.82
АНТ2-13.29-3	ДЛИНА, М	4.00	10.40			3.00	2.30			21.33	5.40								
	МАССА, КГ	0.88	4.10			1.86	2.04			2.09	0.83			11.80		11.80	3.16		3.16
АНТ2-16.29-3	ДЛИНА, М	5.20	15.60				5.30			27.89	6.60								
	МАССА, КГ	1.16	6.15				4.70			2.74	1.02			15.77		15.77	3.42		3.42
АНТ2-19.29-3	ДЛИНА, М	6.40	15.60				5.30			32.31	7.80								
	МАССА, КГ	1.42	6.15				4.70			3.17	1.20			16.64		16.64	3.24		3.24
АНТ2-22.29-3	ДЛИНА, М	7.20	15.60				2.30	3.40		36.33	9.00								
	МАССА, КГ	1.60	6.15				2.04	4.10		3.55	1.39			18.83		18.83	2.97		2.97
АНТ2-7.26-3	ДЛИНА, М		10.40	0.80		3.00	2.30			7.28		0.15							
	МАССА, КГ		4.10	0.49		1.86	2.04			0.72		0.57		8.72	1.06	9.78	4.85	0.59	5.44
АНТ2-10.26-3	ДЛИНА М	2.80	10.40	0.80		3.00	2.30			9.86		0.15							
	МАССА КГ	0.62	4.10	0.49		1.86	2.04			0.98		0.57		9.60	1.06	10.66	3.72	0.41	4.13
АНТ2-13.26-3	ДЛИНА М	4.00	10.40	0.80		3.00	2.30			12.18		0.15							
	МАССА	0.88	4.10	0.49		1.86	2.04			1.20		0.57		10.08	1.06	11.14	2.99	0.32	3.31
АНТ2-16.26-3	ДЛИНА, М	5.20	15.60	0.80			5.30			16.64		0.15							
	МАССА, КГ	1.16	6.15	0.49			4.70			1.64		0.57		13.65	1.06	14.71	3.29	0.26	3.55
АНТ2-19.26-3	ДЛИНА М	6.40	15.60	0.80			5.30			18.96		0.15							
	МАССА КГ	1.42	6.15	0.49			4.70			1.86		0.57		14.13	1.06	15.19	2.87	0.22	3.09
АНТ2-22.26-3	ДЛИНА, М	7.20	15.60	0.80			2.30	3.40		20.88		0.15							
	МАССА КГ	1.60	6.15	0.49			2.04	4.10		2.04		0.57		15.93	1.06	16.99	2.79	0.19	2.98

ТК 1972

ПАНЕЛИ ГРУППЫ НТ2 ТОЛЩИНОЙ 300 мм

ВЫБОРКА СТАЛИ

СЕРИЯ 1.132-2

ВЫПУСК 1-11 ЛИСТ 13

ШИМ-ЦП ЖИЛИЩА

Гл. инженер А. Бордак; Гл. инж. отд. Н. Ярмянишева; Гл. инж. пр. Е. Ерошкина; Ст. науч. сотр. Р. Домашина; Ст. инженер А. Кузьмина

Б. Шляпников; Инженер Н. Осинский; Инж. Ю. Стромилин; М. Мунц

ПРОВЕРИЛ

Рук. группы

gost.e-ecolog.ru