ГОСУДАРСТВЕННЫЙ КОМИТЕТ ПО ГРАЖДАНСКОМУ СТРОИТЕЛЬСТВУ И АРХИТЕКТУРЕ ПРИ ГОССТРОЕ СССР

ТИПОВЫЕ КОНСТРУКЦИИ И ДЕТАЛИ ЗДАНИЙ И СООРУЖЕНИЙ

СЕРИЯ 1.132-2

ПАНЕЛИ НАРУЖНЫХ СТЕН

легкобетонные однослойные однорядной разрезки для крупнопанельных жилых зданий с шагом поперечных стен 2.4-6.6 м и высотой этажа 2.8 м (большой и смешанный шаг)

ВЫПУСК 1-4

Панели группы НР2 длиной до 6.0 м и толщиной 350 мм

gost.e-ecolog.ru

Центральный институт типового проектирования просит дать Ваши замечания и предложения по улучшению качества направляемого Вам проекта

ТИПОВОЙ ПРОЕКТ _____
(номер проекта)

Наименование проекта _____

_____

_____

Проектная организация—автор проекта _____

Замечания о недостатках в проекте (нерациональные объемно-планировочные и конструктивные решения, ошибки, опечатки, полиграфические дефекты и т. п.) и предложения по их устранению _____

_____

Подпись должностного лица, наименование организации и ее адрес

_____

_____

ЦЕНТРАЛЬНЫЙ ИНСТИТУТ ТИПОВОГО ПРОЕКТИРОВАНИЯ
ГОССТРОЯ СССР

Москва, Б-66, Спартаковская ул., 2а, корпус 8

Сдано в печать 3/XII 1975 года

Заказ № 1142 Тираж 3700 экз

ГОСУДАРСТВЕННЫЙ КОМИТЕТ ПО ГРАЖДАНСКОМУ СТРОИТЕЛЬСТВУ И АРХИТЕКТУРЕ ПРИ ГОССТРОЕ СССР

ТИПОВЫЕ КОНСТРУКЦИИ И ДЕТАЛИ ЗДАНИЙ И СООРУЖЕНИЙ

Серия 1132-2

ПАНЕЛИ НАРУЖНЫХ СТЕН

ЛЕГКОБЕТОННЫЕ ОДНОСЛОЙНЫЕ ОДНОРЯДНОЙ РАЗРЕЗКИ ДЛЯ КРУПНОПАНЕЛЬНЫХ ЖИЛЫХ ЗДАНИЙ С ШАГОМ ПОПЕРЕЧНЫХ СТЕН 2.4 - 6.6м И ВЫСОТОЙ ЭТАЖА 2.8м (БОЛЬШОЙ И СМЕШАННЫЙ ШАГ)

ВЫПУСК 1-4

ПАНЕЛИ ГРУППЫ НР2 ДЛИНОЙ ДО 6.0м И ТОЛЩИНОЙ 350 мм

РАЗРАБОТАНЫ ЦНИИЭП ЖИЛИЩА ГОСУДАРСТВЕННОГО КОМИТЕТА ПО ГРАЖДАНСКОМУ СТРОИТЕЛЬСТВУ И АРХИТЕКТУРЕ ПРИ ГОССТРОЕ СССР ПРИ УЧАСТИИ ЦНИИСК им ВА Кучеренко

УТВЕРЖДЕНЫ И ВВЕДЕНЫ В ДЕЙСТВИЕ ГОСУДАРСТВЕННЫМ КОМИТЕТОМ ПО ГРАЖДАНСКОМУ СТРОИТЕЛЬСТВУ И АРХИТЕКТУРЕ ПРИ ГОССТРОЕ СССР С 1 ДЕКАБРЯ 1973 г
ПРИКАЗ N 246 ОТ 19 ОКТЯБРЯ 1973 г

ЦНИИЭП ЖИЛИЩА

ЗАМ ДИРЕКТОРА РУК ОТДЕЛЕНИЯ ПРОЕК. РАБ.	А Криппа	РУК ОТДЕЛА КОНСТРУКЦ	Б. Шляпин	ЦНИИСК ИМЕНИ ВА Кучеренко	ЗАМ ОТДЕЛЕНИЕМ
ГЛ ИНЖЕНЕР ОТДЕЛЕНИЯ	Н Дыховичный	ГЛ ИНЖЕНЕР ОТДЕЛА	Н. Росинский	ЗАВ. ЛАБОРАТОРИЕЙ	Н. Морозов
ГЛ КОНСТРУК ОТДЕЛЕНИЯ	Б. Смирнов	ГЛ ИНЖЕН ПРОЕКТА	Ю. Герман	СОГЛАСОВАНО ГЛ ИНЖ ИН-ТА ГИПРОСТРОММАС	В. Каменко
					Н. Гузенко

12627 2

Наименование чертежей	№ листов	№ страниц
Содержание	Iс-2с	2-3
Пояснительная записка	Iп	4
Номенклатура изделий	2п-3п	5-6
Фасады и схема армирования панелей НР2-34.29.35-2 и НР2л-34.29.35-2	I	7
Арматурные блоки АНР2-34.29.35-2 и АНР2л-34.29.35-2	2	8
Фасады и схема армирования панелей НР2-34.29.35-3 и НР2л-34.29.35-3	3	9
Арматурные блоки АНР2-34.29.35-3 и АНР2л-34.29.35-3	4	I0
Фасады и схема армирования панелей НР2-34.26.35-3б и НР2л-34.26.35-3б	5	II
Арматурные блоки АНР2-34.26.35-3б и АНР2л.26.35-3б	6	I2
Фасады и схема армирования панелей НР2-34.29.35-7 и НР2л-34.29.35-7	7	I3
Арматурные блоки АНР2-34.29.35-7 и АНР2л-34.29.35-7	8	I4
Фасады и схема армирования панелей НР2-37.29.35-2 и НР2л-37.29.35-2	9	I5
Арматурные блоки АНР2-37.29.35-2 и АНР2л-37.29.35-2	I0	I6
Фасады и схема армирования панелей НР2-37.29.35-3 и НР2л-37.29.35-3	II	I7
Арматурные блоки АНР2-37.29.35-3 и АНР2л-37.29.35-3	I2	I8
Фасады и схема армирования панелей НР2-37.29.35-6 и НР2-37.29.35-6	I3	I9
Арматурные блоки АНР2-37.29.35-6 и АНР2л-37.29.35-6	I4	20
Фасады и схема армирования панелей НР2-37.26.35-3б и НР2л-37.26.35-3б	I5	2I
Арматурные блокаи АНР2-37.26.35-3б и АНР2л-37.26.35-3б	I6	22
Фасады и схема армирования панелей НР2-37.26.35-6б и НР2л-37.26.35-6б	I7	23
Арматурные блоки АНР2-37.26.35-6б и АНР2л-37.26.35-6б	I8	24
Фасады и схема армирования панелей НР2-40.29.35-2 и НР2л-40.29.35-2	I9	25
Арматурные блоки АНР2-40.29.35-2 и АНР2л-40.29.35-2	20	26
Фасады и схема армирования панелей НР2-40.29.35-3 и НР2л-40.29.35-3	2I	27
Арматурные блоки АНР2-40.29.35-3 и АНР2л-40.29.35-3	22	28
Фасады и схема армирования панелей НР2-40.29.35-6 и НР2л-40.29.35-6	23	29
Арматурные блоки АНР2-40.29.35-6 и АНР2л-40.29.35-6	24	30
Фасады и схема армирования панелей НР2-40.26.35-3б и НР2л-40.26.35-3б	25	3I
Арматурные блоки АНР2-40.26.35-3б и АНР2л-40.26.35-3б	26	32
Фасады и схема армирования панелей НР2-40.26.35-6б и НР2л-40.26.35-6б	27	33
Арматурные блоки АНР2-40.26.35-6б и АНР2л-40.26.35-6б	28	34
Фасады и схема армирования панелей НР2-49.29.35-6 и НР2л-49.29.-35-6	29	35
Арматурный блок АНР2-49.29.35-6	30	36
Арматурный блок АНР2л-49.29.35-6	3I	37

Наименование чертежей	№ листов	№ стр.
Фасады и схема армирования панелей НР2-49.26.35-6б и НР2-49.26.35-6б	32	38
Арматурный блок АНР2-49.26.35-6б	33	39
Арматурный блок АНР2л-49.26.35-6б	34	40
Фасады и схема армирования панелей НР2-49.29.35-9 и НР2л-49.29.35-9	35	4Т
Арматурный блок АНР2-49.29.35-9	36	42
Арматурный блок АНР2л-49.29.35-9	37	43
Фасады и схема армирования панелей НР2-52.29.35-6 и НР2л-52.29.35-6	38	44
Арматурный блок АНР2-52.29.35-6	39	45
Арматурный блок АНР2л-52.29.35-6	40	46
Фасады и схема армирований панелей НР2-52.26.35-6б и НР2л-52.26.35-6б	4Т	47
Арматурный блок АНР2-52.26.35-6б	42	48
Арматурный блок АНР2л-52.26.35.6б	43	49
Фасады и схема армирования панелей НР2-52.29.35-9 и НР2л-52.29.35-9	44	50
Арматурный блок АНР2-52.29.35-9	45	5I
Арматурный блок АНР2л-52.29.35-9	46	52
Схемы заполнения оконных и балконных проемов, спецификация	47,48	53,54
Выборки стали	49,50	55,56

ИНВ N | ВЗАМЕН

ПРОВЕРИЛ И ШАТИНСКАЯ
РУК ГРУП. И ШАТИНСКАЯ

ГИ ИНЖ ОТД Н ГЛОСИНСКАЯ
ГИ ИНЖ ПР Ю ГЕРМАН
РУК ГРУП И ШАТИНСКАЯ

ЦНИИЭП ЖИЛИЩА

ТК 1972 — ПАНЕЛИ ГРУППЫ НР2 ДЛИНОЙ ДО 6.0М И ТОЛЩИНОЙ 350 ММ

СОДЕРЖАНИЕ

СЕРИЯ 1.132-2
ВЫПУСК 1-4 ЛИСТ 2С

Серия I.132-2 входит в состав Строительного каталога унифицированных индустриальных изделий.

В альбоме серии I.132-2 выпуск I-4 представлены рабочие чертежи наружных стеновых панелей группы НР2 длиной до 6,0 м и толщиной 350 мм; альбомом следует пользоваться совместно с выпусками 0-2 и 2-2 настоящей серии.

В выпуске 0-2 приведены опалубочные и арматурные детали, область применения и основные положения, принятые при разработке панелей, сведения по конструкции панелей, применяемым материалам и допускам, указания по испытаниям, маркировке, складированию, транспортированию и монтажу панелей.

В выпуске 2-2 приведены арматурные изделия /сетки, каркасы и закладные детали/, указания по их изготовлению и маркировке.

Выборки стали на панели помещены в конце настоящего выпуска.

УКАЗАНИЯ ПО ПРИМЕНЕНИЮ ПРИ ПРОЕКТИРОВАНИИ, ИЗГОТОВЛЕНИИ И СТРОИТЕЛЬСТВЕ

При пользовании альбомами рабочих чертежей Каталога в проектах жилых зданий следует указать:

I. Вид и марку легкого бетона по прочности на сжатие и его объемную массу, устанавливаемые, соответственно, на основании статического и теплотехнического расчетов здания. Объемная масса должна указываться в спецификациях к проекту и оговариваться в заказных спецификациях, передаваемых заводу-изготовителю, а марка бетона по прочности, кроме того, проставляться несмываемой краской на изделиях домом с маркой изделия. В проекиах может быть дано указание, что на изделиях проставляется только марка "75" или выше, имея в виду, что в остальных случаях, когда это особо не оговорено, изделия должны изготовляться из бетона марки "50".

2. Характер отделки фасадной поверхности панелей, что особо оговаривается при заказе панелей на заводе- изготовителе.

При выполнении отделочного слоя из раствора или бетона марка его по прочности на сжатие должна быть не менее "100".

3: Массу панелей, в соответствии с объемными массами примененных материалов. В таблицах характеристик панелей Каталога приведены объемные массы легких бетонов в высушенном до постоянного веса состоянии; массы панелей определены с коэффициентом I,I2 к объемной массе легкого бетона, учитывающим его влажность;фактурный слой принят с объемной массой 2000 кг/м3;учтены массы арматурного блока и столярных изделий.

4. Марки строповочных петель в случае их замены,имея в виду, что в рабочих чертежах каталога петли подобраны и размещены исходя из следующих условий:

а/ вес изделий принят для случая применения легкого бетона с объемной массой II00кг/м3 /в высушенном до постоянного весе состоянии/;

б/ применяемые траверсы обеспечивают равномерную нагрузку на все петли и вертикальность строп.

При применении траверс, не обеспечивающих приведенного выше условия, необходим перерасчет петель.

При проектировании форм следует иметь в виду, что при применении легкого бетона с объемной массой I300кг/м3 диаметр строповочных петель может увеличиться не более чем на 2 мм.

При разработке проектов допускается:

I. Изменять длину верхнего и нижнего гребней в зависимости от размеров плит балконов и лоджий,а также от положения панели в стене здания. Например, при размещении балконов или лоджий, начиная со второго этажа, панели первого этажа должны делаться без верхнего гребня на длину панели балкона или лоджии; при этом армирование перемычек над оконными проемами на участках, где исключен гребень,должно быть скорректировано с учетом увеличения нагрузки на перемычки.

2.Изменять в отдельных случаях положение оконных и балконных проемов в плане в пределах, допускаемых несущей способностью простенков.

3.Применять оконные и балконные блоки,не предусмотренные в рабочих чертежах Каталога,если это оправдано архитектурными или иными соображениями /при этом необходимым условием является проверка расчетом перемычек и простенков панели/.Применение индивидуальных столярных изделий должно быть согласовано с утверждающей инстанцией при рассмотрении технического проекта.

4. Изменять количество и положение закладных деталей для крепления ограждений балконов и лоджий.

Изменения и дополнения к рабочим чертежам Каталога приводятся в пояснительной записке к проекту и, в случае необходимости, на специальных схематических чертежах панелей с приложением измененных спецификаций арматурных изделий и выборок стали.

ТК	ПАНЕЛИ ГРУППЫ НР2 ДЛИНОЙ ДО 6.0 М И ТОЛЩИНОЙ 350 ММ	СЕРИЯ 1.132-2	
1972	ПОЯСНИТЕЛЬНАЯ ЗАПИСКА	Выпуск 1-4	Лист 1п

ЦНИИЭП ЖИЛИЩА

Взамен | Проверил | Рук. группы | М.Шатинская | Рук. группы | М.Шатинская

12627

5

ЦНИИЭП жилища

Шаг (L_0), м	Марка панели	Эскиз панели	Геометрические характеристики: Длина (ℓ), мм	Площадь, м²: Панели брутто	Проемов	Панели нетто	Показатели расхода материалов на панель: Объем легк. бет., м³	Объем декор. бет., м³	Расход стали, кг	На 1 м² панели нетто: Объем легк. бет., м³	Объем декор. бет., м³	Расход стали, кг	Масса панели из легкого бетона с объемной массой 900÷1300 кг/м³, кг	№ листа
1	2	3	4	5	6	7	8	9	10	11	12	13	14	15
3.0	НР2-34.29.35-2	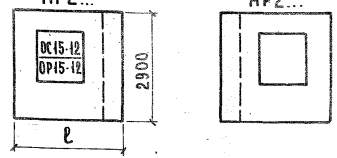	3445	9.99	1.58	8.41	2.463	0.252	41.41	0.257	0.03	4.93	2900 ÷ 3850	1,2
	НР2л-34.29.35-2													
3.3	НР2-37.29.35-2		3745	10.86	1.58	9.28	2.427	0.274	44.62	0.262	0.029	4.80	3200 ÷ 4250	9,10
	НР2л-37.29.35-2													
3.6	НР2-40.29.35-2		4045	11.73	1.58	10.15	2.691	0.296	46.05	0.265	0.029	4.55	3550 ÷ 4700	19,20
	НР2л-40.29.35-2													
3.0	НР2-34.29.35-3	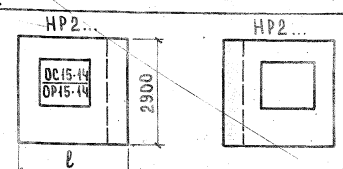	3445	9.99	1.8	8.19	2.098	0.248	41.27	0.256	0.03	5.07	2850 ÷ 3750	3,4
	НР2л-34.29.35-3													
3.3	НР2-37.29.35-3		3745	10.86	1.8	9.06	2.362	0.269	42.84	0.261	0.03	4.72	3100 ÷ 4250	11,12
	НР2л-37.29.35-3													
3.6	НР2-40.29.35-3		4045	11.73	1.8	9.93	2.626	0.291	46.19	0.264	0.029	4.67	3500 ÷ 4600	21,22
	НР2л-40.29.35-3													
3.3	НР2-37.29.35-6	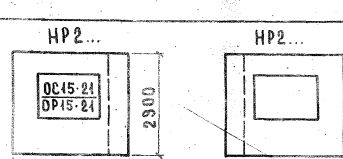	3745	10.86	2.85	8.01	1.983	0.249	47.83	0.247	0.031	6.00	2800 ÷ 3650	13,14
	НР2л-37.29.35-6													
3.6	НР2-40.29.35-6		4045	11.73	2.85	8.88	2.247	0.27	52.21	0.253	0.03	5.83	3100 ÷ 4100	23,24
	НР2л-40.29.35-6													
4.5	НР2-49.29.35-6		4945	14.34	2.85	11.49	3.039	0.336	55.93	0.264	0.029	4.86	4050 ÷ 5350	29-31
	НР2л-49.29.35-6													
4.8	НР2-52.29.35-6		5245	15.21	2.85	12.36	3.303	0.357	57.39	0.267	0.029	4.60	4350 ÷ 5800	38-40
	НР2л-52.29.35-6													

Разраб. отд. №1 Е. Балтин; Гл. инж. отд. И. Решимов; Гл. арх. пр. А. Фридман; Гл. конс. пр. Н. Герман; Рук. группы М. Шатинская

Согласовано: Н. Оганесова; М. Катинский

Проверил: Рук. группы М. Шатинская

ТК 1972

Панели группы НР2 длиной до 6.0 м и толщиной 350 мм

Номенклатура изделий альбома

Серия 1.132-2

Выпуск 1-4

Лист 2п

5 — № листа

12639 6

1	2	3	4	5	6	7	8	9	10	11	12	13	14	15
3.0	НР2-34.26.35-3б	НР2... НР2л...	3445	8.991	2.37	6.621	1.996	0.226	43.20	0.319	0.03	6.53	2800 ÷ 3700	5,6
	НР2л-34.26.35-3б													
3.3	НР2-37.26.35-3б		3745	9.774	2.37	7.404	2.48	0.252	44.24	0.335	0.034	6.00	3150 ÷ 4250	15,16
	НР2л-37.26.35-3б													
3.6	НР2-40.26.35-3б		4045	10.557	2.37	8.187	2.563	0.254	45.39	0.314	0.03	5.53	3350 ÷ 4450	25,26
	НР2л-40.26.35-3б													
3.3	НР2-37.26.35-6б	НР2... НР2л...	3745	9.774	3.3	6.474	1.677	0.216	48.02	0.259	0.033	7.45	2450 ÷ 3200	17,18
	НР2л-37.26.35-6б													
4.5	НР2-40.26.35-6б		4045	10.557	3.3	7.257	1.931	0.235	50.52	0.266	0.032	7.88	2750 ÷ 3600	27,28
	НР2л-40.26.35-6б													
4.5	НР2-49.26.35-6б		4945	12.906	3.3	9.606	2.692	0.294	56.48	0.280	0.031	6.20	3650 ÷ 4850	32-34
	НР2л-49.26.35-6б													
4.8	НР2-52.26.35-6б		5245	13.689	3.3	10.389	2.946	0.314	57.49	0.284	0.03	5.56	3950 ÷ 5250	41-43
	НР2л-52.26.35-6б													
3.0	НР2-34.29.35-7	НР2... НР2л...	3445	9.99	4.03	8.96	2.629	0.242	39.84	0.293	0.027	4.43	3350 ÷ 4450	7,8
	НР2л-34.29.35-7													
4.5	НР2-49.29.35-9	НР2... НР2...	4945	14.34	2.15	12.19	3.317	0.364	46.48	0.292	0.027	3.84	4200 ÷ 5750	35-37
	НР2л-49.29.35-9													
4.8	НР2-52.29.35-9		5245	15.21	2.15	13.06	3.561	0.406	47.47	0.272	0.031	3.64	4750 ÷ 6300	44-46
	НР2л-52.29.35-9													

ТК 1972

ПАНЕЛИ ГРУППЫ НР2 ДЛИНОЙ ДО 6.0 м И ТОЛЩИНОЙ 350 мм

НОМЕНКЛАТУРА ИЗДЕЛИЙ АЛЬБОМА

Серия 1.132-2
Выпуск 1-4 Лист 3п

12627 7

НР2-34.29.35-2 ФАСАД

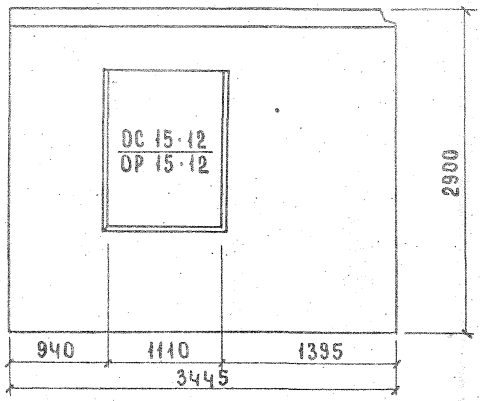

НР2л-34.29.35-2 СХЕМА ФАСАДА

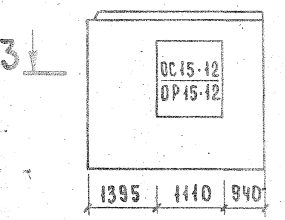

3-3



Вид с внутренней стороны

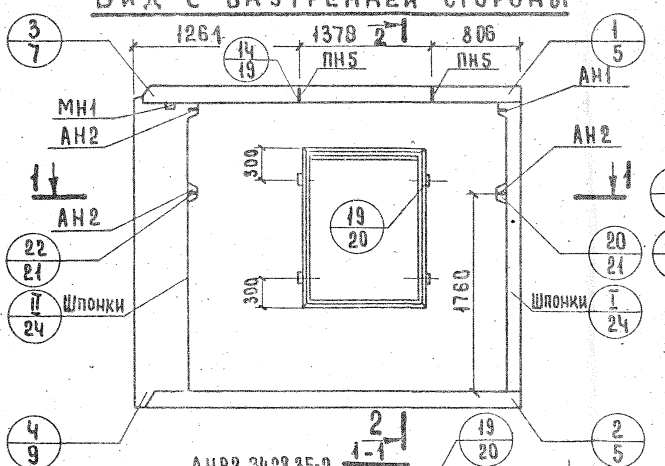

2-2

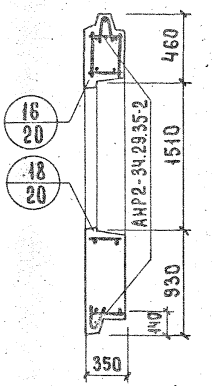

Показатели на изделие

Объем легкого бетона, м³		2.163
Объем фактурного слоя, м³		0.252
Масса при легком бетоне с объемной массой кг/м³ в кг	900	2900
	1000	3150
	1100	3350
	1200	3600
	1300	3850
Расход стали, кг		41.41

Арматурные блоки панелей НР2-34.29.35-2 и НР2л-34.29.35-2 см. на листе 2.

ТК 1972	Панели группы НР2 длиной до 6.0 м и толщиной 350 мм. Фасады и схема армирования панелей НР2-34.29.35-2 и НР2л-34.29.35-2	Серия 1.132-2	Выпуск 1-4 / Лист 1

12627-8

СОГЛАСОВАНО
Инв. № подл. | Подпись и дата | Взам. инв. №
Гл. инж. ОТА Шляпин
Гл. инж. пр. Чубинский
Рук. гр. Германн
Чертил Шатинская
Н. контр. Чижевская
Рук. гр. Чижевская
ПРОВЕРИЛ Шатинская

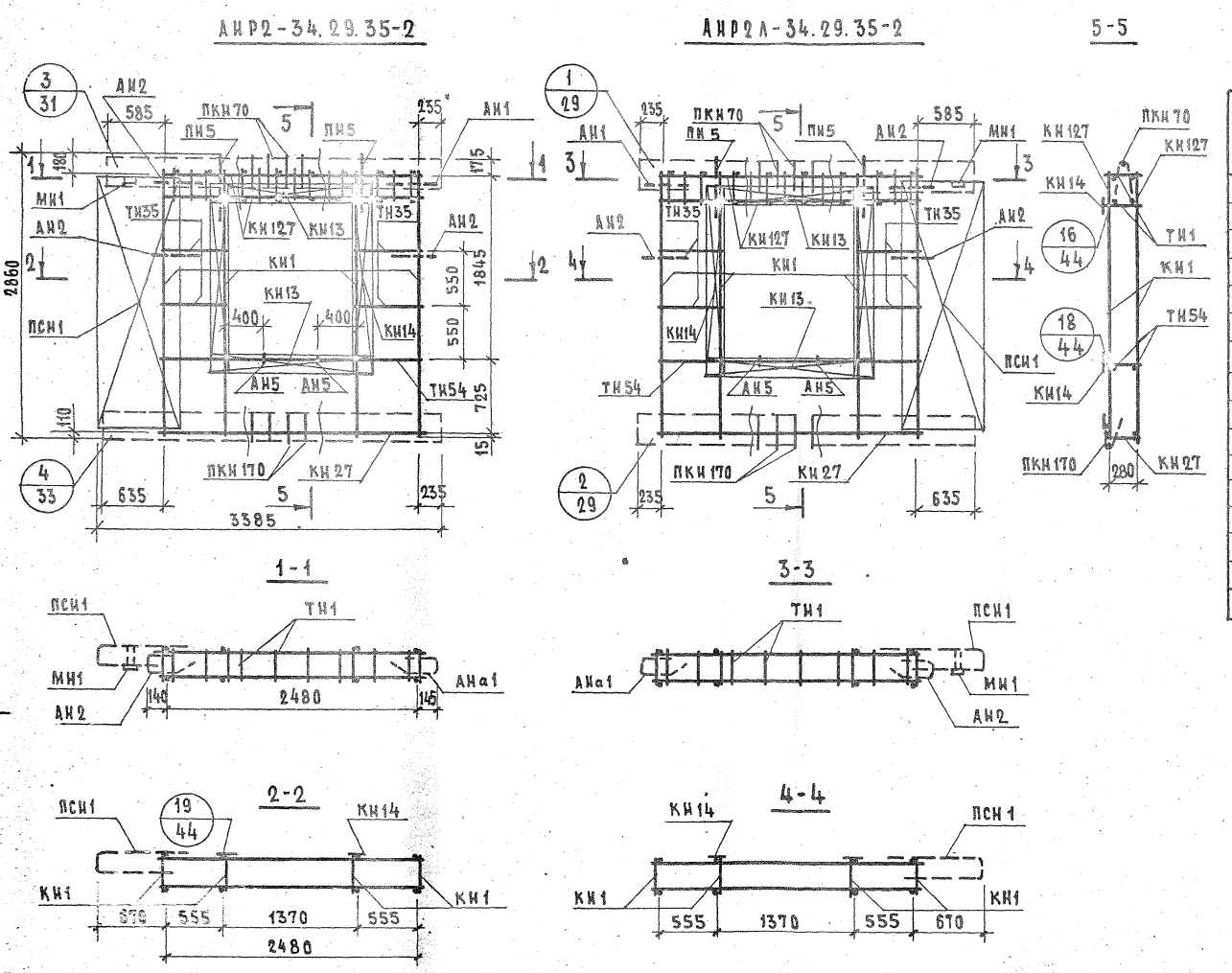

АРМАТУРНОЕ ИЗДЕЛИЕ	КОЛ.	ЛИСТ	ВЫПУСК
КН1	4	1	2-2
КН13	2	1	
КН14	2	1	
КН27	1	2	
КН127	2	5	
ПКН70	1	4	
ПКН170	1	8	
ТН1	18	13	
ТН35	8	13	
ТН54	2	13	
ПСН1	1	10	
ПН5	2	11	
АН1	1	11	
АН2	3	11	
АН5	2	11	
МН1	1	12	

ВЗАМЕН

ИНЖЕНЕР Е.ЧУКАВИНА РУК. ГРУППЫ М.ШАТИНСКАЯ

ТК	ПАНЕЛИ ГРУППЫ НР2 ДЛИНОЙ ДО 6.0М И ТОЛЩИНОЙ 350 ММ.	СЕРИЯ 1.132-2	
1972	АРМАТУРНЫЕ БЛОКИ АНР2-34.29.35-2 И АНР2Л-34.29.35-2	ВЫПУСК 1-4	ЛИСТ 2

НР2-34.29.35-3 ФАСАД

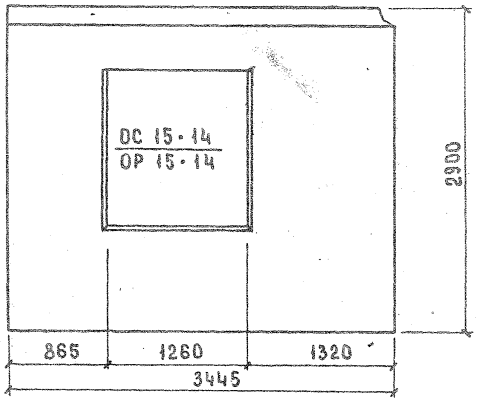

НР2л-34.29.35-3 СХЕМА ФАСАДА

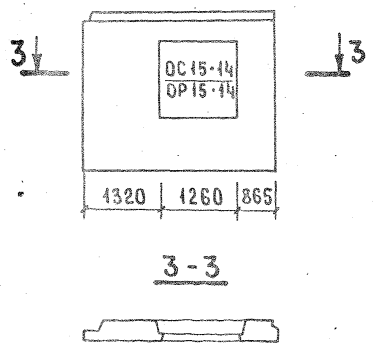

3-3

Вид с внутренней стороны

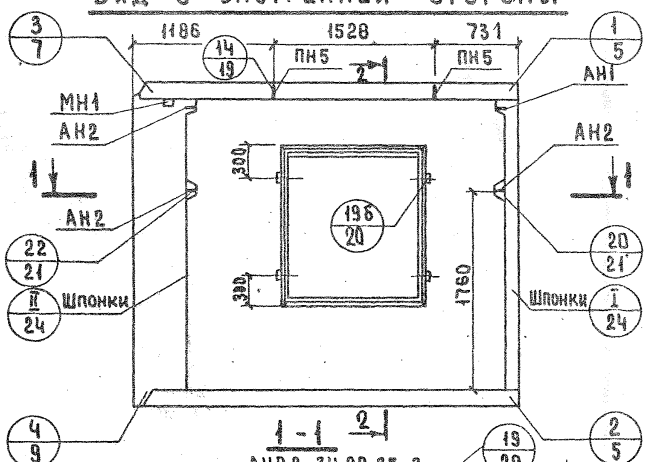

2-2

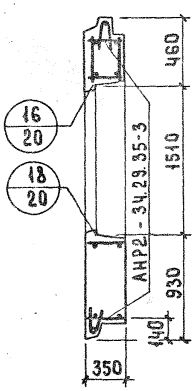

Показатели на изделие

Объем легкого бетона, м³		2.098
Объем фактурного слоя, м³		0.248
Масса при легком бетоне с объемной массой кг/м³ в кг.	900	2850
	1000	3100
	1100	3300
	1200	3550
	1300	3750
Расход стали, кг		41.27

Арматурные блоки панелей НР2-34.29.35-3 и НР2л-34.29.35-3 см. на листе 4.

ЦНИИЭП жилища

Нач. отд. 17	Р. Шапиро		
Гл. инж. отд.	Н. Росинский		
Гл. инж. пр.	Ю. Герман		
Рук. гр.	М. Шатинская	Проверил	М. Шатинская
Инженер	Е. Чукавина	Рук. гр.	

Инвент. № | Взамен

ТК 1972 — Панели группы НР2 длиной до 6.0м и толщиной 350 мм. Фасады и схема армирования панелей НР2-34.29.35-3 и НР2л-34.29.35-3

Серия 1.132-2 | Выпуск 1-4 | Лист 3

АНР2-34.29.35-3

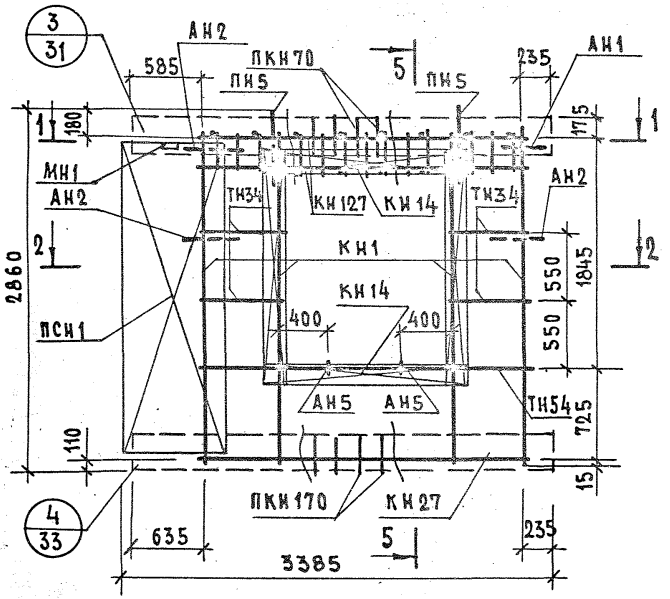

АНР2А-34.29.35-3

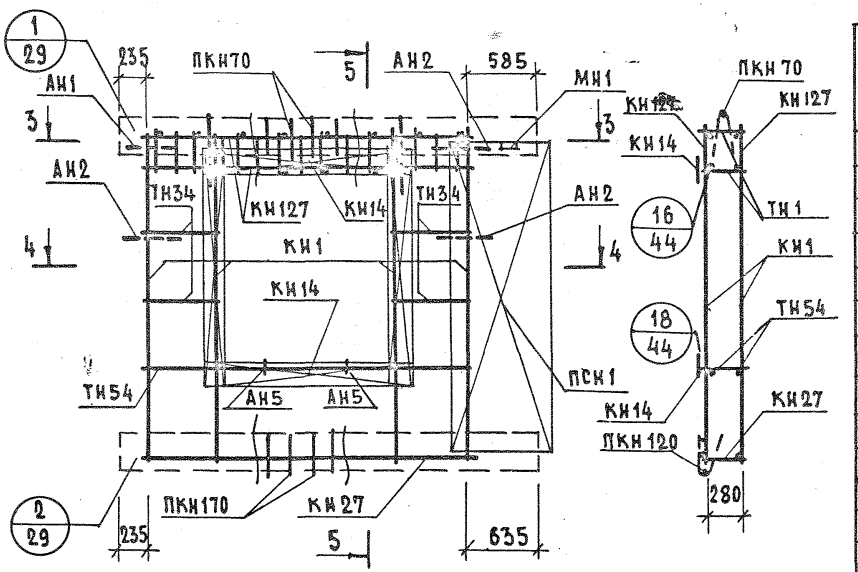

5-5

АРМАТУРНОЕ ИЗДЕЛИЕ	КОЛ.	ЛИСТ	ВЫПУСК
КН1	4	1	2-2
КН14	4	1	
КН27	1	2	
КН127	2	5	
ПКН70	1	4	
ПКН170	1	8	
ТН1	18	13	
ТН34	8	13	
ТН54	2	13	
ПСН1	1	10	
ПН5	2	11	
АН1	1	11	
АН2	3	11	
АН5	2	11	
МН1	1	12	

1-1

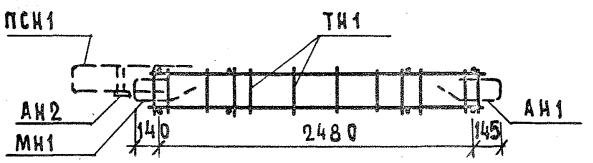

3-3

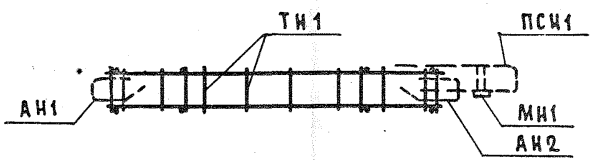

2-2

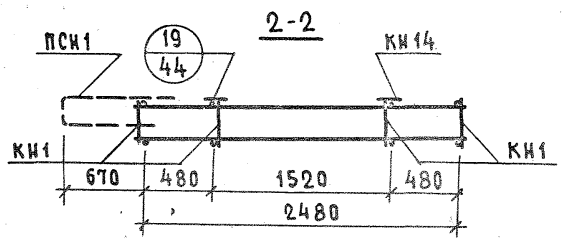

4-4

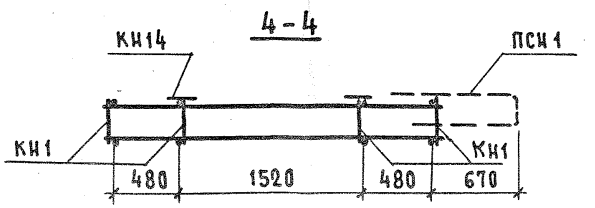

ТК 1972	ПАНЕЛИ ГРУППЫ НР2 ДЛИНОЙ ДО 6,0М И ТОЛЩИНОЙ 350 ММ	СЕРИЯ 1.132-2	
	АРМАТУРНЫЕ БЛОКИ АНР2-34.29.35-3 И АНР2А-34.29.35-3	ВЫПУСК 1-4	ЛИСТ 4

НР2-34.26.35-3б ФАСАД

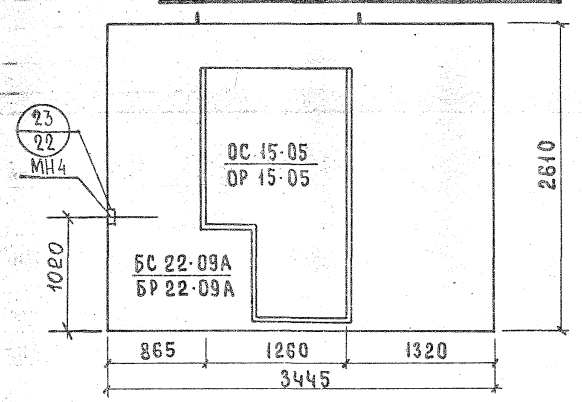

НР2л-34.26.35-3б Схема фасада

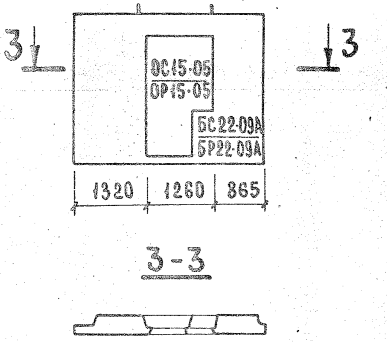

Вид с внутренней стороны

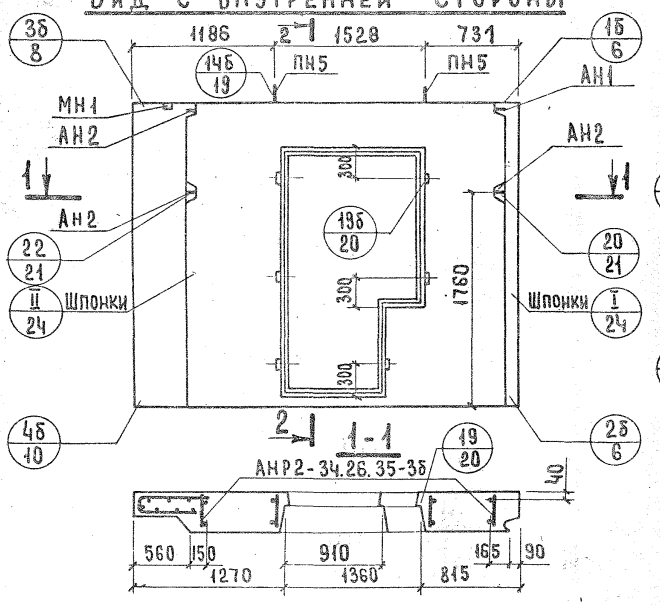
3б
8
1186
1528
731
1б
6
1
1
1

АНР2-34.26.35-3б

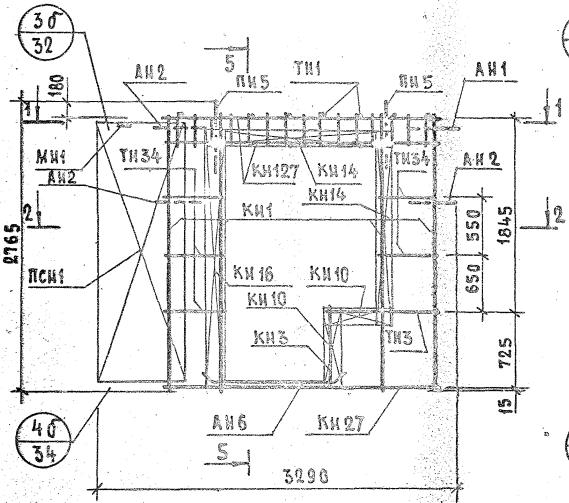

АНР2А-34.26.35-3б

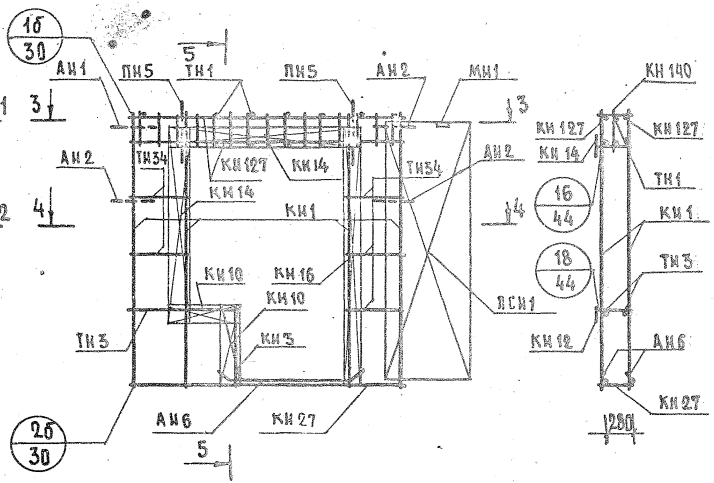

5-5

Арматурное изделие	кол.	лист	выпуск
КН1	1	1	2-2
КН3	1	1	
КН10	2	1	
КН14	2	1	
КН16	1	1	
КН27	1	2	
КН127	2	5	
ТН1	16	13	
ТН3	2	13	
ТН34	10	15	
ПСН1	1	10	
ПН5	2	11	
АН1	1	11	
АН2	3	11	
АН6	2	11	
МН1	1	12	
* МН4	1	12	
КН140	1	6	

Установки МН4 производить по опалубочному чертежу фасада панели.

1-1

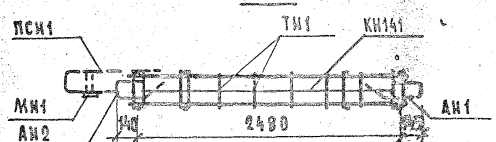

3-3

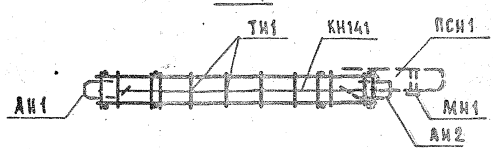

2-2

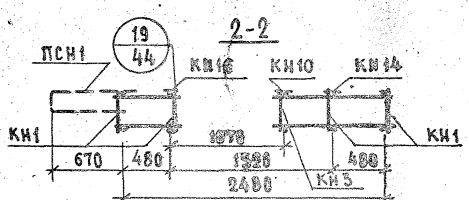

4-4

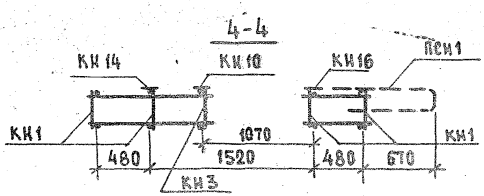

ТК 1972

Панели группы НР2 длиной до 6,0м и толщиной 350 мм

Арматурные блоки АНР2-34.26.35-3б и АНР2А-34.26.35-3б

Серия 1.132-2 | Выпуск 1-4 | Лист 6

Инженер Сидя Чукавина | Рук. группы Шапинская

НР2-34.29.35-7 ФАСАД

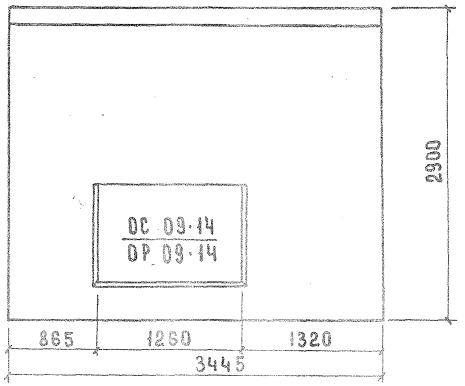

Вид с внутренней стороны

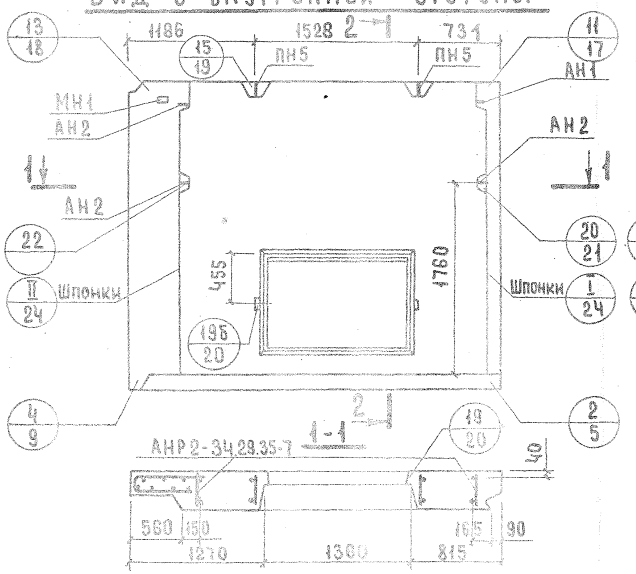

2-2

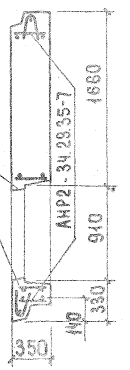

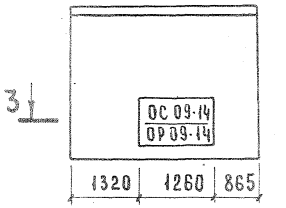

3-3

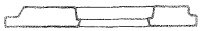

Показатели на изделие

Объем легкого бетона, м³		2.629
Объем фактурного слоя, м³		0.242
Масса при легком бетоне с объемной массой кг/м³ в кг	900	3150
	1000	3450
	1100	3700
	1200	4000
	1300	4300
Расход стали, кг		37.81

Арматурные блоки панелей НР2-34.29.35-7 и НР2л-34.29.35-7 см. на листе 8.

ТК 1972	Панели группы НР2 длиной до 6.0м. и толщиной 350 мм Фасады и схема армирования панелей НР2-34.29.35-7 и НР2л-34.29.35-7	Серия 1.132-2	
		Выпуск 1-4	Лист 7

Согласовано
Инв. № подл. | Подп. и дата | Взам. инв. №
Инв. № | Дата
Гл. инж. ОТА
Рук. гр.
Инженер
Гл. инж. пр.
Рук. гр.
Н. контр.
Гипрогражданстройиндустрия
Проверил
Разраб.
Ш. Шаялин
Н. Росинский
Н. Терман
М. Шатинская
Е. Чукавина
М. Шатинская

АНР2-34.29.35-7

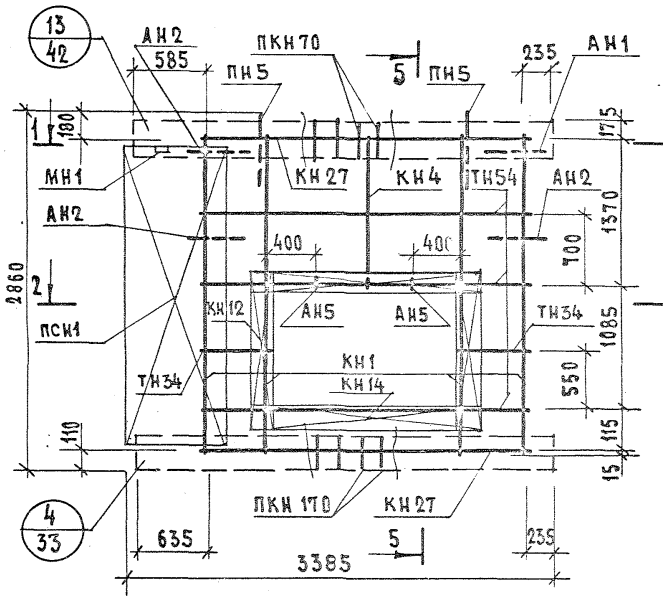

АНР2А-34.29.35-7

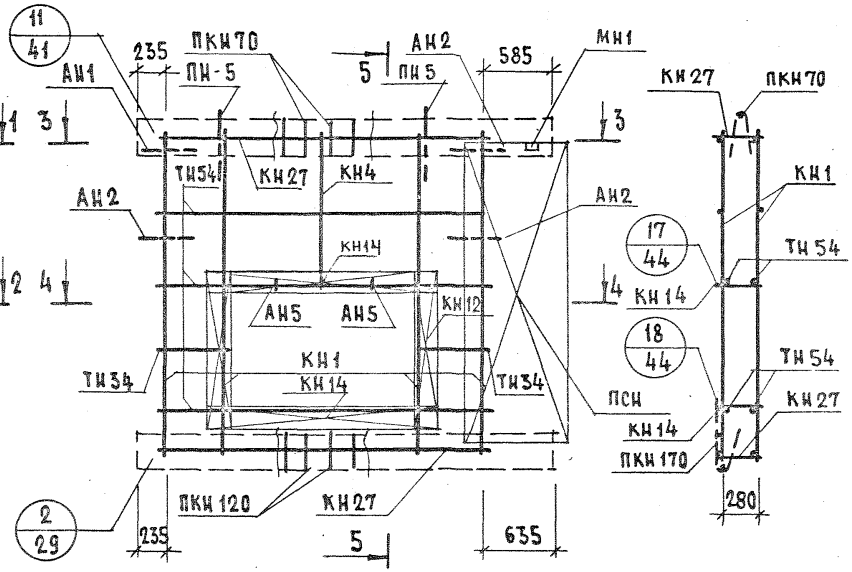

5-5

АРМАТУРНОЕ ИЗДЕЛИЕ	КОЛ.	ЛИСТ	ВЫПУСК
КН1	4	1	2-2
КН4	1	1	
КН12	2	1	
КН14	2	1	
КН27	2	2	
ПКН70	1	4	
ПКН170	1	8	
ТН34	4	13	
ТН54	6	13	
ПСН1	1	10	
ПН5	2	11	
АН1	1	11	
АН2	3	11	
АН5	2	11	
МН1	1	12	

1-1

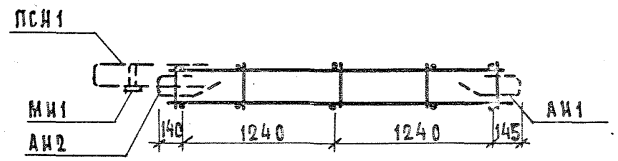

3-3

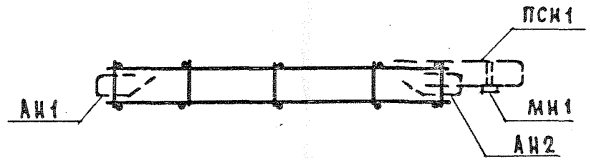

2-2

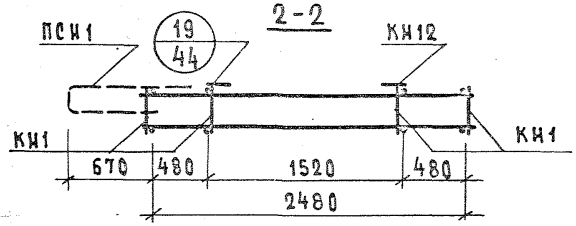

4-4

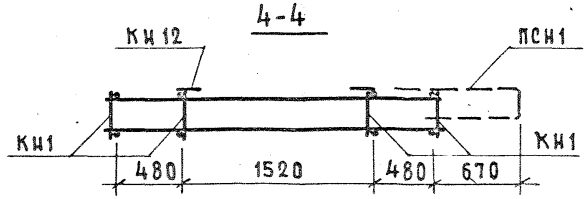

ТК	ПАНЕЛИ ГРУППЫ НР2 ДЛИНОЙ ДО 60М И ТОЛЩИНОЙ 350ММ	СЕРИЯ 1.132-2	
1972	АРМАТУРНЫЕ БЛОКИ АНР2-34.29.35-7 И АНР2А-34.29.35-7	ВЫПУСК 1-4	ЛИСТ 8

НР2-37.29.35-2 ФАСАД

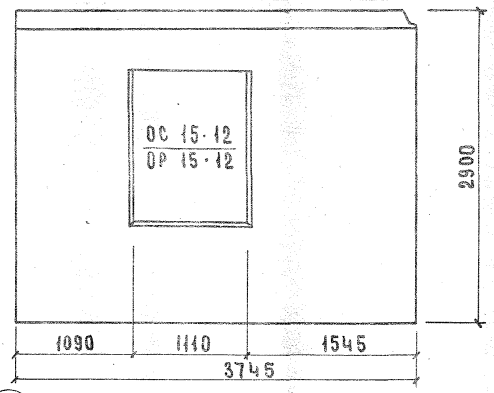

НР2л-37.29.35-2 Схема фасада

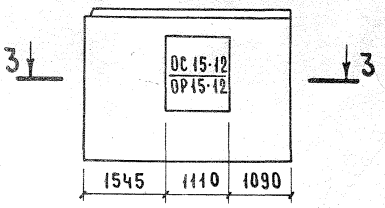

3-3

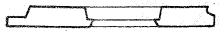

Вид с внутренней стороны

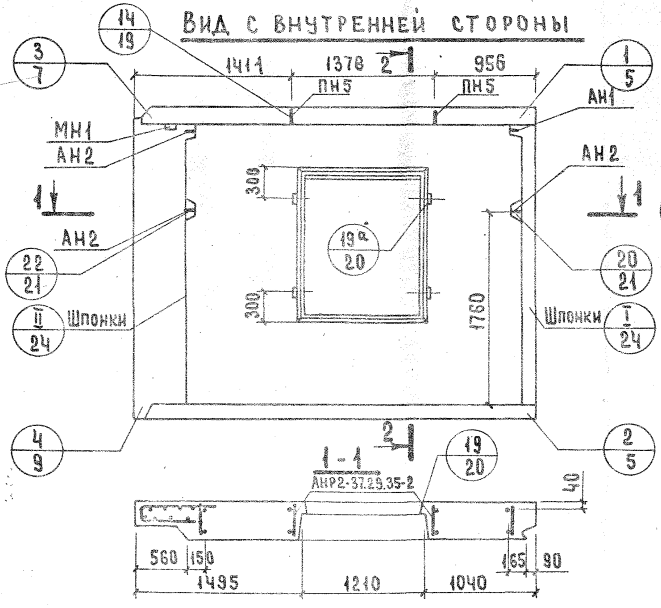

2-2

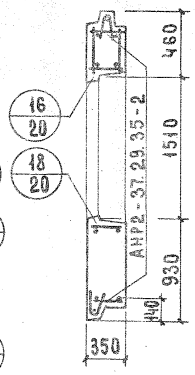

Показатели на изделие

Объем легкого бетона, м³		2.427
Объем фактурного слоя, м³		0.274
Масса при легком бетоне с объемной массой кг/м³ в кг	900	3050
	1000	3300
	1100	3550
	1200	3850
	1300	4100
Расход стали, кг		42.62

Арматурные блоки панелей НР2-37.29.35-2 и НР2л-37.29.35-2 см. на листе 1.

ТК 1972	Панели группы НР2 длиной до 6.0 м и толщиной 350 мм	Серия 1.132-2	
	Фасад и схема армирования панелей НР2-37.29.35-2 и НР2л-37.29.35-2	Выпуск 1-4	Лист 9

ЦНИИЭП жилища

Нач. отд. Г.Б. Шляпин; Гл. инж. отд. Н. Росинский; Гл. инж. пр. Ю. Герман; Рук. гр. М. Шатинский; Инженер Е. Чукавина; Проверил М. Шатинская; Согласовано; Дата; Инв. № подл.; Взам. инв. №

АНР2-37.29.35-2

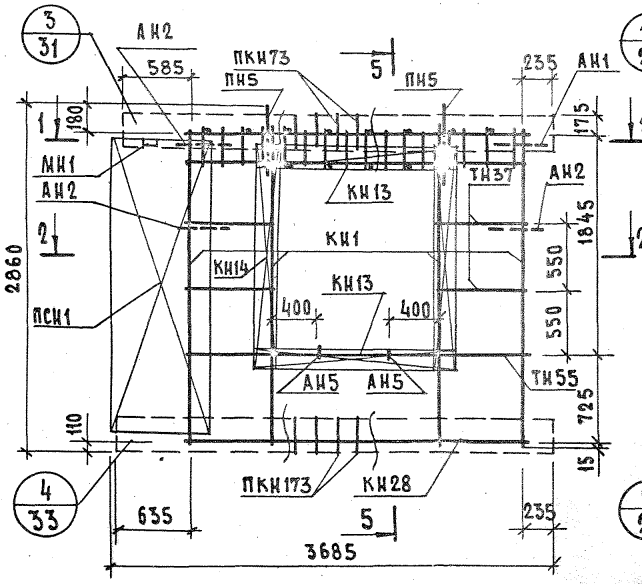

АНР2Л-37.29.35-2

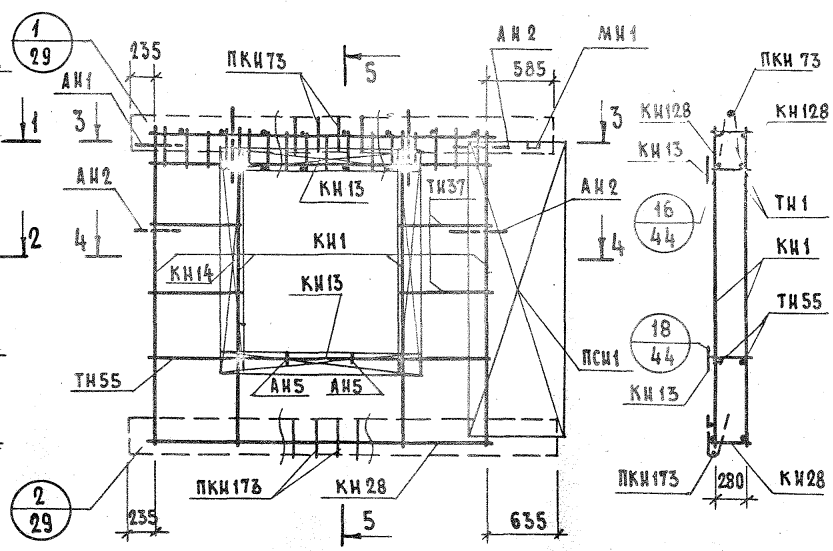

5-5

АРМАТУРНОЕ ИЗДЕЛИЕ	КОЛ.	ЛИСТ	ВЫПУСК
КИ1	4	1	2-2
КИ13	2	1	
КИ14	2	1	
КИ28	1	2	
КИ128	2	5	
ПКИ73	1	4	
ПКИ173	1	8	
ТН1	18	13	
ТИ37	8	13	
ТИ55	2	13	
ПСИ1	1	10	
ПН5	2	11	
АН1	1	11	
АН2	3	11	
АН5	2	11	
МН1	1	12	

1-1

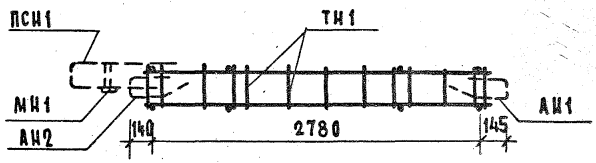

3-3

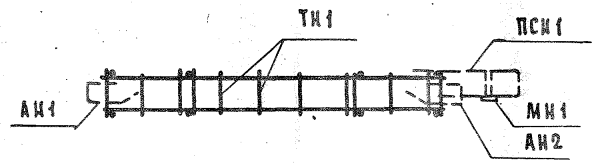

2-2

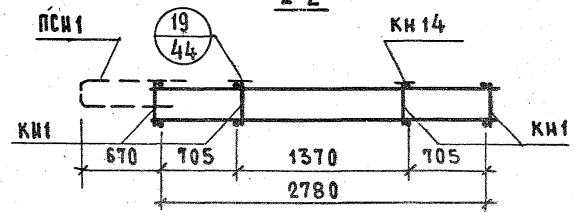

4-4

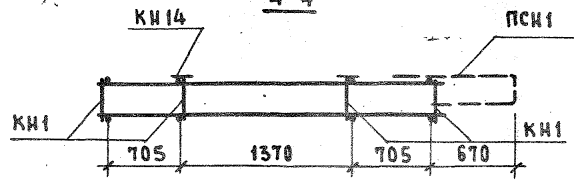

НР2-37.29.35-3 ФАСАД

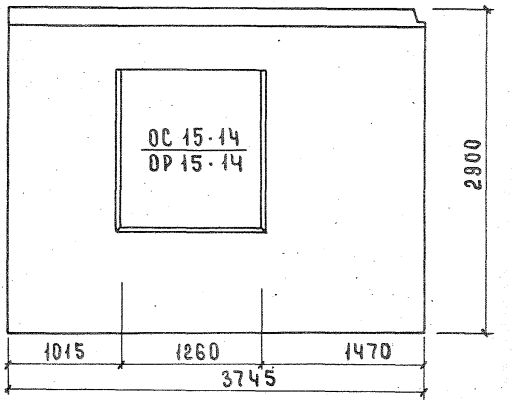

НР2л-37.29.35-3 СХЕМА ФАСАДА

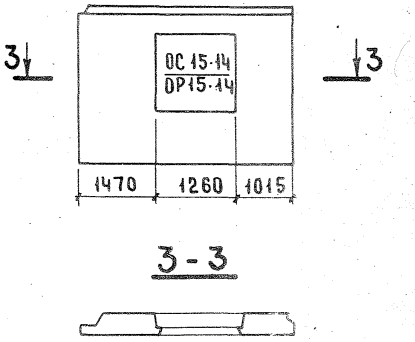

Вид с внутренней стороны

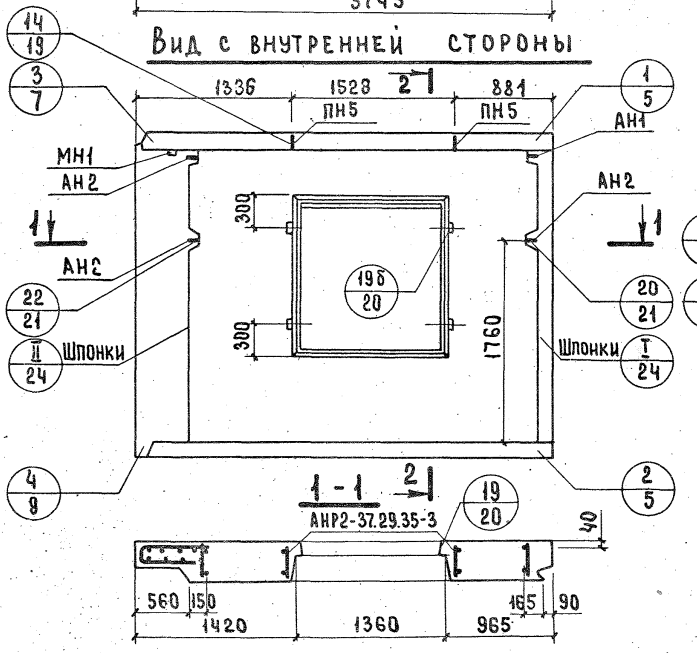

2-2

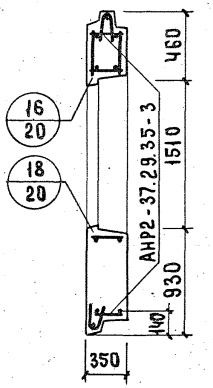

Показатели на изделие

Объем легкого бетона, м³		2.362
Объем фактурного слоя, м³		0.269
Масса при легком бетоне с объемной массой кг/м³ в кг.	900	3000
	1000	3250
	1100	3500
	1200	3750
	1300	4000
Расход стали, кг		42.84

Арматурные блоки панелей НР2-37.29.35-3 и НР2л-37.29.35-3 см. на листе 12.

ТК	Панели группы НР2 длиной до 6,0 м и толщиной 350 мм.	Серия 1.132-2
1972	Фасад и схема армирования панелей НР2-37.29.35-3 и НР2л-37.29.35-3	Выпуск 1-4 / Лист 11

ЦЕНИНЦ ЖИЛИЩА

Нач. отд. №17	Б. Шляпин		
Гл. инж. отд.	Н. Росинский		
Гл. инж. пр.	Ю. Герман		
Рук. груп.	М. Шатинская		
Инженер	Е. Чукавина		

ПРОВЕРИЛ

Рук. груп.	М. Шатинская

СОГЛАСОВАНО

Дата	
Инвент. №	
Взамен	

12627 18

АНР2-37.29.35-3

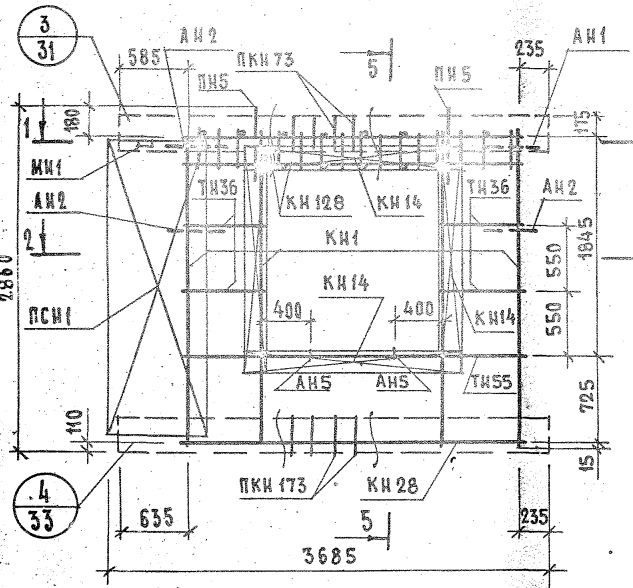

1-1

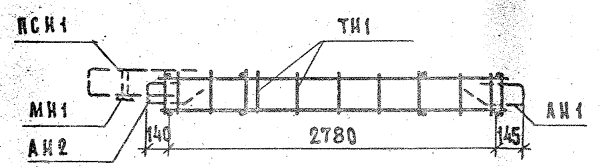

2-2

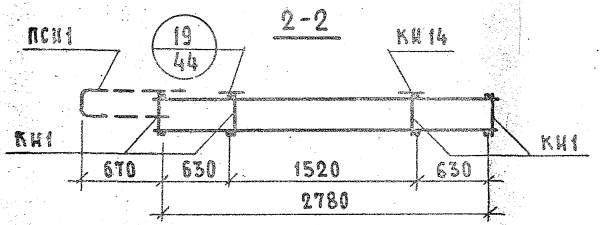

АНР2Л-37.29.35-3

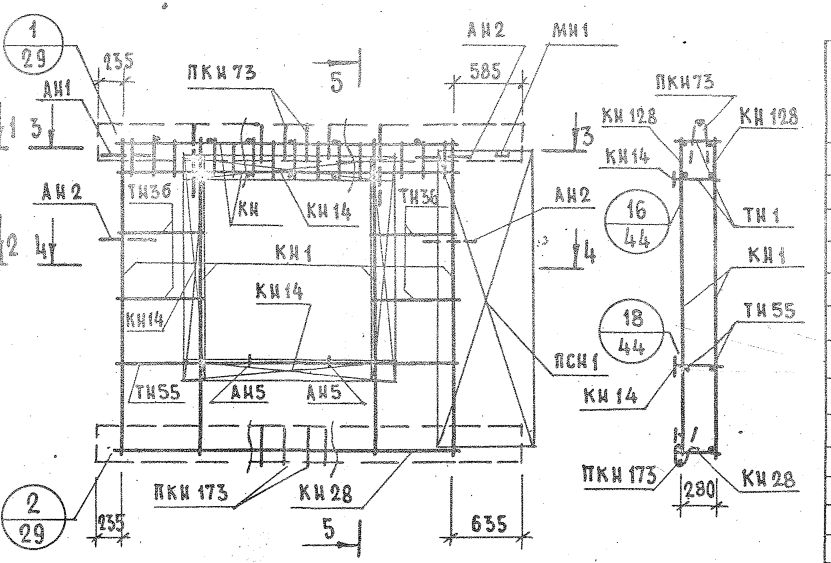

5-5

3-3

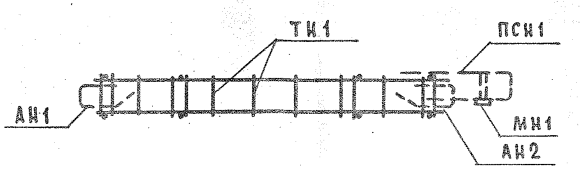

4-4

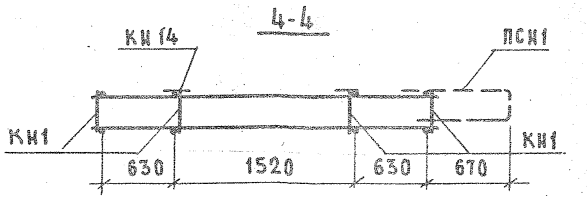

Арматурное изделие	Кол.	Лист	Выпуск
КИ1	4	1	2-2
КИ14	4	1	
КИ28	1	2	
КИ128	2	5	
ПКИ73	1	4	
ПКИ173	1	8	
ТН1	18	13	
ТН36	8	13	
ТН55	2	13	
ПСН1	1	10	
ПН5	2	11	
АН1	1	11	
АН2	3	11	
АН5	2	11	
МН1	1	12	

ТК 1972

Панели группы НР2 длиной до 6,0м и толщиной 350 мм

Арматурные блоки АНР2-37.29.35-3 и АНР2Л-37.29.35-3

Серия 1.132-2

Выпуск 1-4 | Лист 12

НР2-37.29.35-6 Фасад

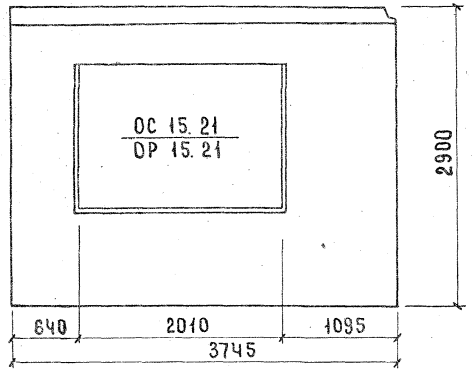

НР2л-37.29.35-6 Схема фасада

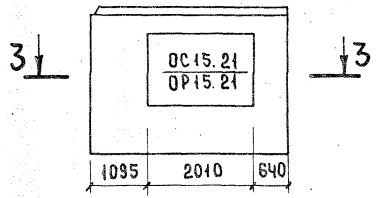

3-3



Вид с внутренней стороны

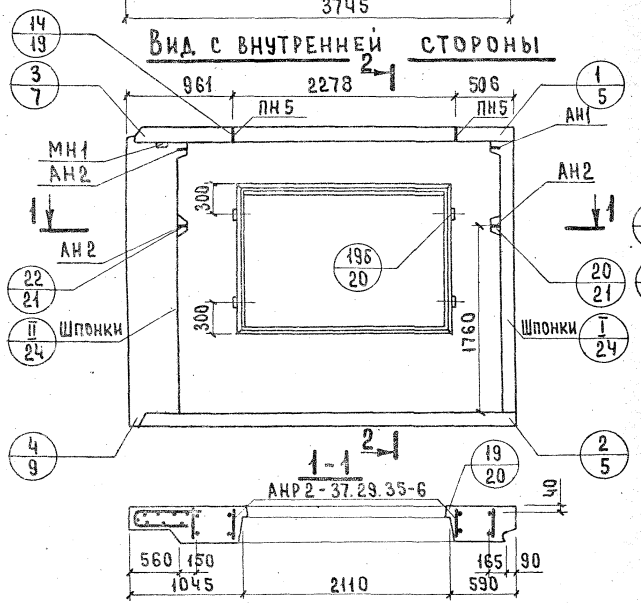

2-2

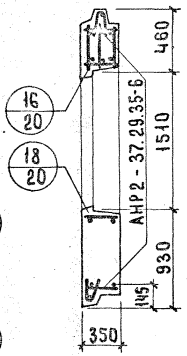

Показатели на изделие

Объем легкого бетона, м³		1.983
Объем фактурного слоя, м³		0.249
Масса при легком бетоне с объемной массой кг/м³ в кг	900	2650
	1000	2850
	1100	3050
	1200	3300
	1300	3500
Расход стали, кг		43.03

Арматурные блоки панелей НР2-37.29.35-6 и НР2л-37.29.35-6 см. на листе 14.

ТК	Панели группы НР2 длиной до 6.0м и толщиной 350 мм	Серия 1.132-2	
1972	Фасад и схема армирования панелей НР2-37.29.35-6 и НР2л-37.29.35-6	Выпуск 1-4	Лист 13

ЦНИИЭП жилища

Нач. отд. 17	Б. Шляпин	Проверил	
Гл. инж. отд.	Н. Росинский		
Гл. инж. пр.	Ю. Герман		
Рук. группы	М. Шатинская	Рук. гр.	М. Шатинская
Инженер	Е. Чукавина		

Согласовано

Дата

Инвент. №

Взамен

12627 20

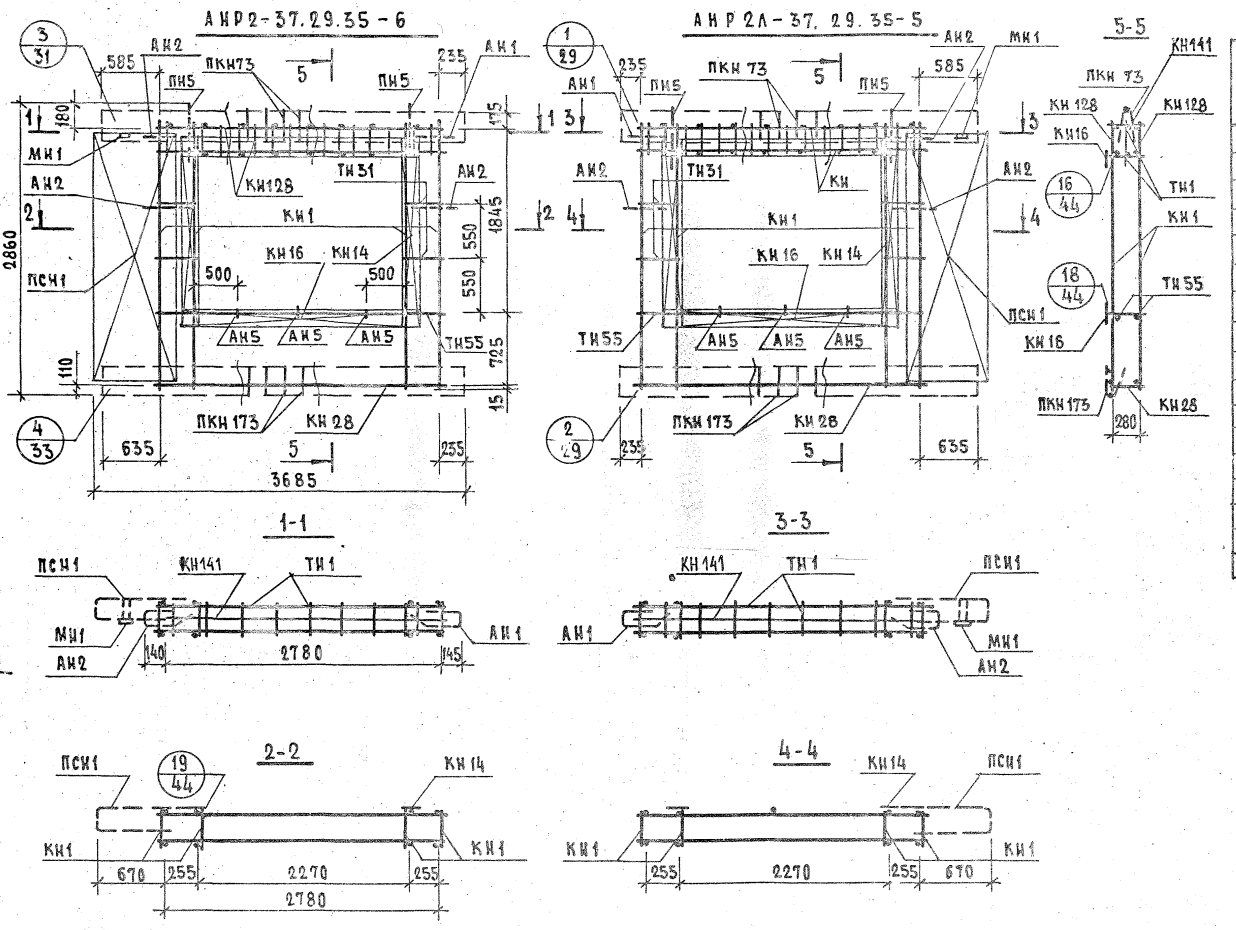

АРМАТУРНОЕ ИЗДЕЛИЕ	КОЛ.	ЛИСТ	ВЫПУСК
КН1	4	1	2-2
КН14	2	1	
КН16	2	1	
КН28	1	2	
КН128	2	5	
ПКН73	1	4	
ПКН173	1	8	
ТН1	18	13	
ТН31	8	13	
ТН55	2	13	
ПСН1	1	10	
ПН5	2	11	
АН1	1	11	
АН2	3	11	
АН5	3	11	
МН1	1	12	
КН141	1	6	

ТК	ПАНЕЛИ ГРУППЫ НР2 ДЛИНОЙ ДО 60М И ТОЛЩИНОЙ 350 ММ.	СЕРИЯ 1.132-2	
1972	АРМАТУРНЫЕ БЛОКИ АНР2-37.29.35-6 И АНР2Л-37.29.35-6	ВЫПУСК 1-4	ЛИСТ 14

ИНЖ. Е.ЧУКАВИНА РУК ГРУППЫ М.ШАТИНСКАЯ

12627 21

НР2-37.26.35-3б Фасад

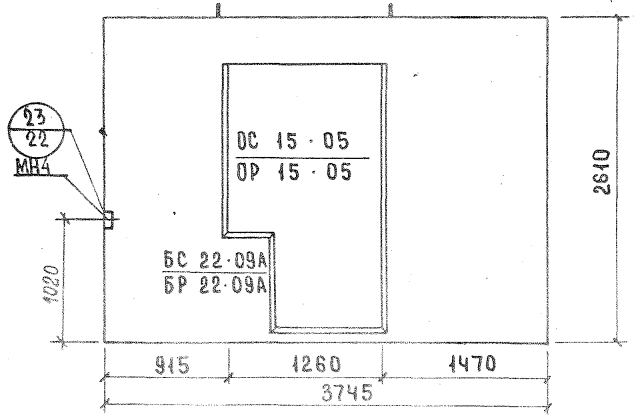

НР2л-37.26.35-3б Схема фасада

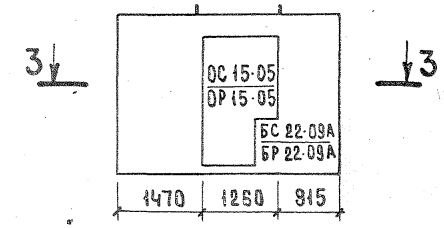

3-3

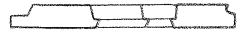

Вид с внутренней стороны

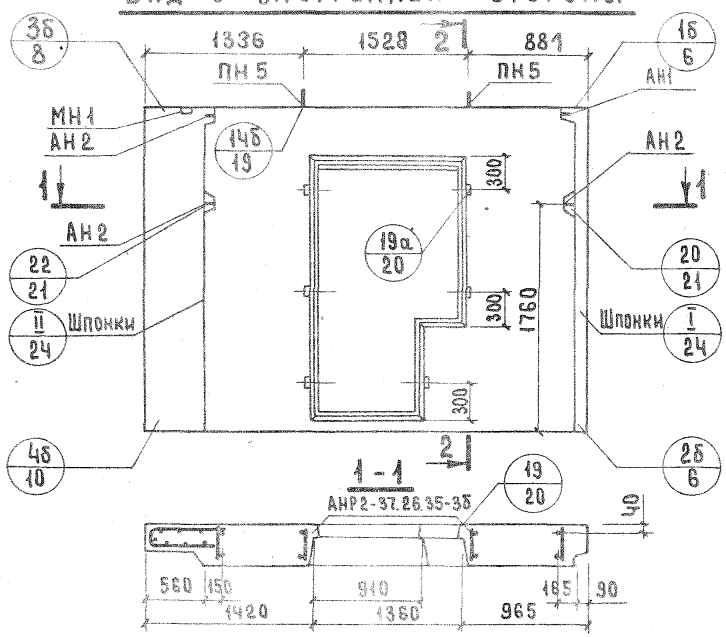

2-2

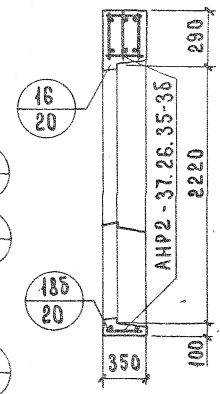

Показатели на изделие

Объем легкого бетона, м³		2.480
Объем фактурного слоя, м³		0.252
Масса при легком бетоне с объемной массой кг/м³ в кг.	900	3000
	1000	3250
	1100	3550
	1200	3800
	1300	4100
Расход стали, кг		38.51

Арматурные блоки панелей НР2-37.26.35-3б и НР2л-37.26.35-3б см. на листе 16.

ТК	Панели группы НР2, длиной до 6.0м и толщиной 350 мм	Серия 1.132-2
1972	Фасад и схема армирования панелей НР2-37.26.35-3б и НР2л-37.26.35-3б	Выпуск 1-4 / Лист 15

Согласовано

Дата | Инвент. № | Взамен

Б. Шляпин | Н. Росинский | Ю. Герман | М. Шатинская | Е. Чукавина | Рук. гр. | Инженер | Нач. отд. 17 | Гл. инж. отд. | Гл. инж. пр. | Рук. гр. | Инженер

Проверил: М. Шатинская

ЦНИИЭП жилища

АНР2-37.26.35-3б

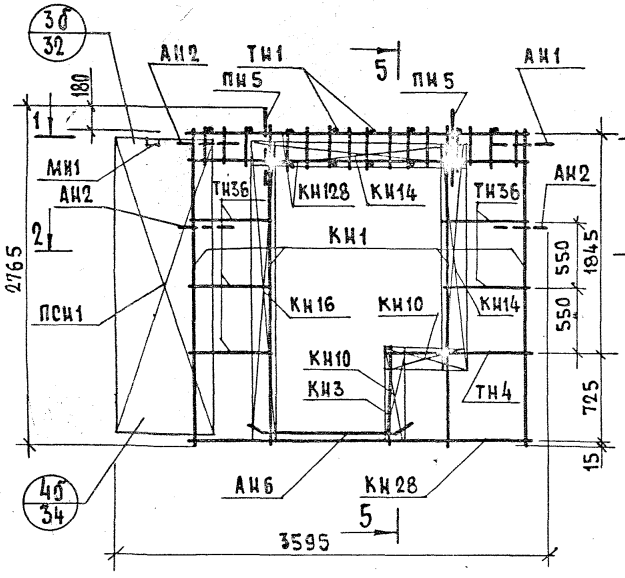

АНР2Л-37.26.35-3б

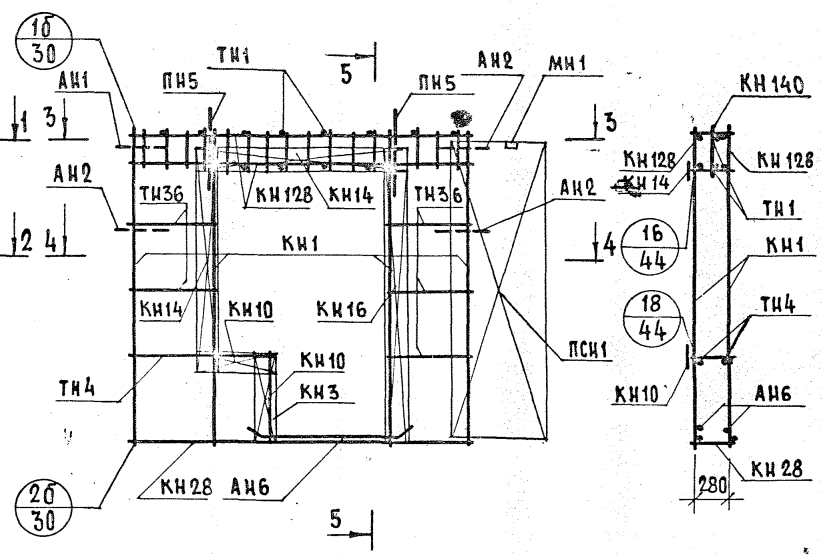

5-5

1-1

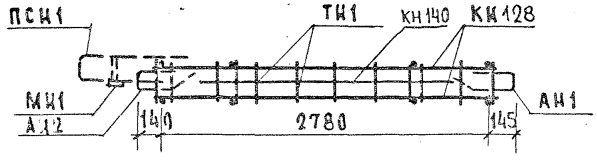

3-3

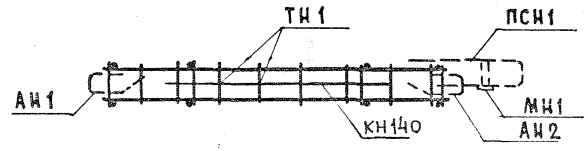

2-2

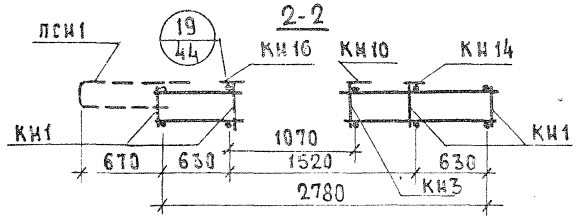

4-4

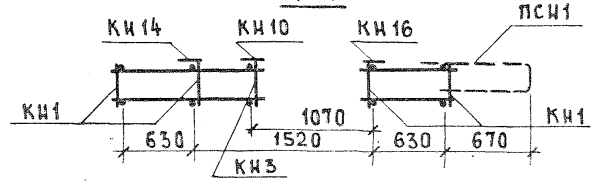

Арматурное изделие	Кол.	Лист	Выпуск
КН1	4	1	2-2
КН3	1	1	
КН10	2	1	
КН14	2	1	
КН16	1	1	
КН28	1	2	
КН128	2	5	
ТН1	16	13	
ТН4	2	13	
ТН36	10	13	
ПСН1	1	10	
ПН5	2	11	
АН1	1	11	
АН2	3	11	
АН6	2	11	
МН1	1	12	
* МН4	1	12	
КН140	1	6	

* Установку МН4 производить по опалубочному чертежу фасада панели.

НР2-37.26.35-6б Фасад

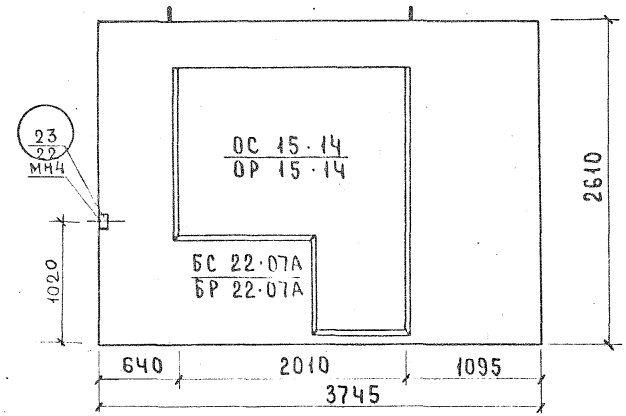

НР2л-37.26.35-6б Схема фасада

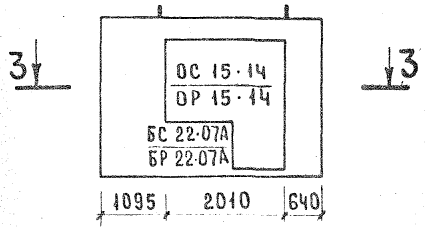

3-3



Вид с внутренней стороны

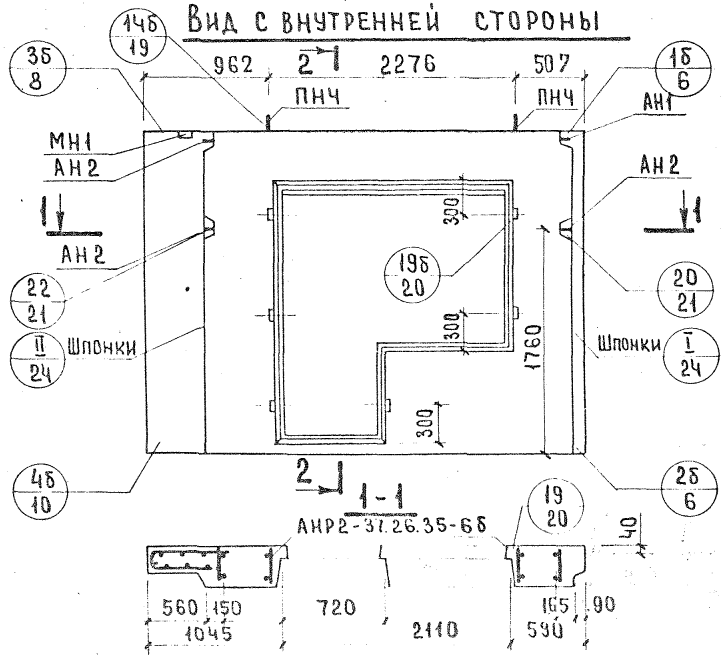

2-2

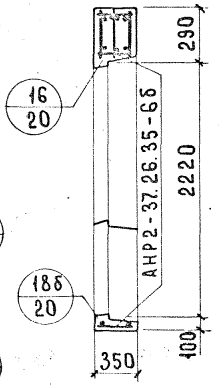

Показатели на изделие

Объем легкого бетона, м³		1.677
Объем фактурного слоя, м³		0.216
Масса при легком бетоне с объемной массой кг/м³ в кг	900	2450
	1000	2650
	1100	2850
	1200	3000
	1300	3200
Расход стали, кг		48.02

Арматурные блоки панелей НР2-37.26.35-6б и НР2л-37.26.35-6б см. на листе 18.

ТК	Панели группы НР2 длиной до 6.0м и толщиной 350 мм.	Серия 1.132-2
1972	Фасад и схема армирования панелей НР2-37.26.35-6б и НР2л-37.26.35-6б	Выпуск 1-4 / Лист 17

Согласовано | Дата | Инвент. № | В замен | Проверил | Рук. гр. | М. Шатинская | Б. Шляпин | Н. Росинский | Ю. Герман | М. Шатинская | Е. Чукавина | Нач. отд. 17 | Гл. инж. отд. | Гл. инж. пр. | Рук. группы | Инженер | Жилища

12629 24

АИР2-37.26.35-6б

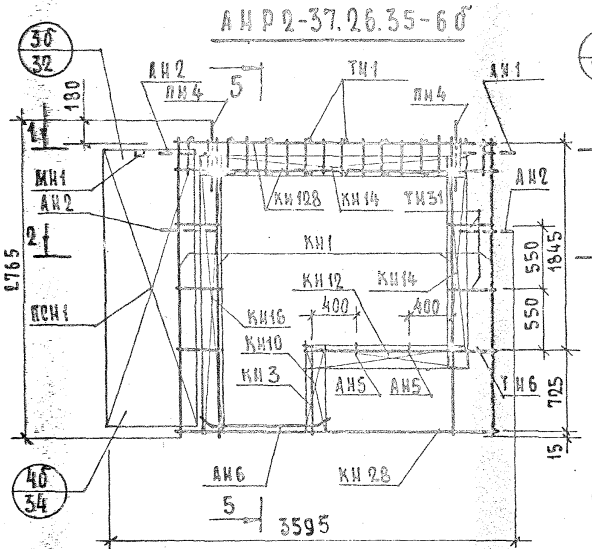

АИР2Л-37.26.35-6б

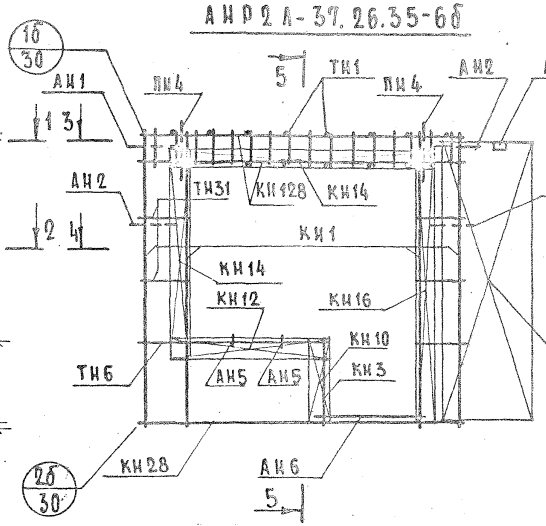

5-5

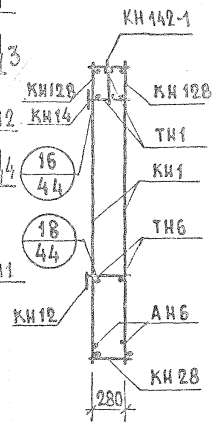

Арматурное изделие	Кол.	Лист	Выпуск
КИ1	4	1	2-2
КИ3	1	1	
КИ10	1	1	
КИ12	1	1	
КИ14	1	1	
КИ16	2	1	
КИ28	1	2	
КИ128	2	5	
ТН1	16	13	
ТН6	2	13	
ТН31	10	13	
ПСН1	1	10	
ПН4	2	11	
АН1	1	11	
АН2	3	11	
АН5	2	11	
АН6	2	11	
МИ1	1	12	
* МИ4	1	12	
КН142-1	1	6	

1-1

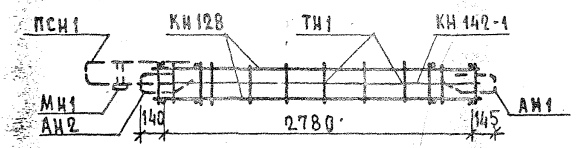

3-3

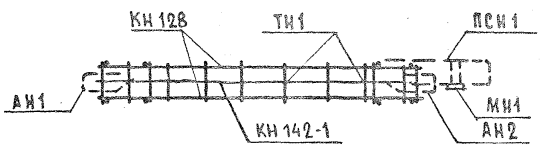

2-2

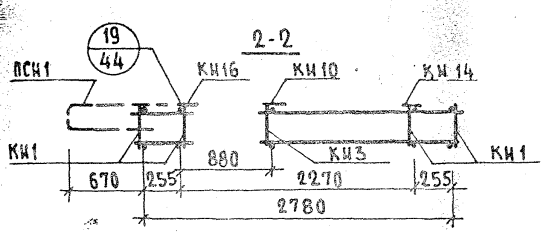

4-4

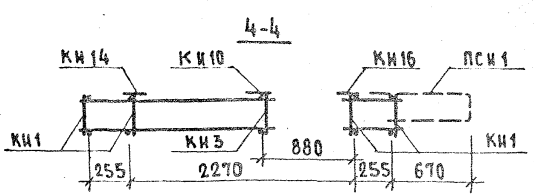

НР2-40.29.35-2 ФАСАД

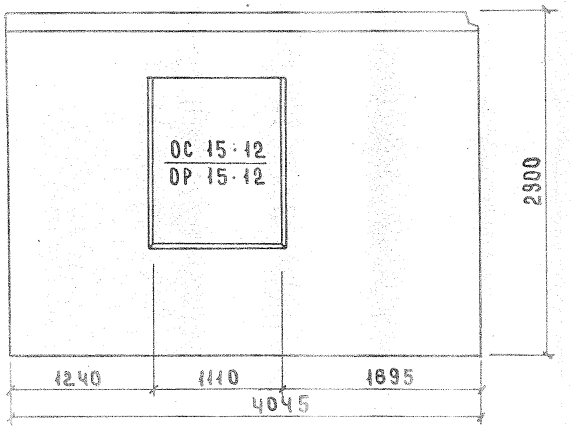

НР2л-40.29.35-2 СХЕМА ФАСАДА

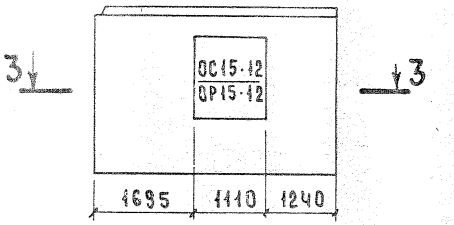

3-3



Вид с внутренней стороны

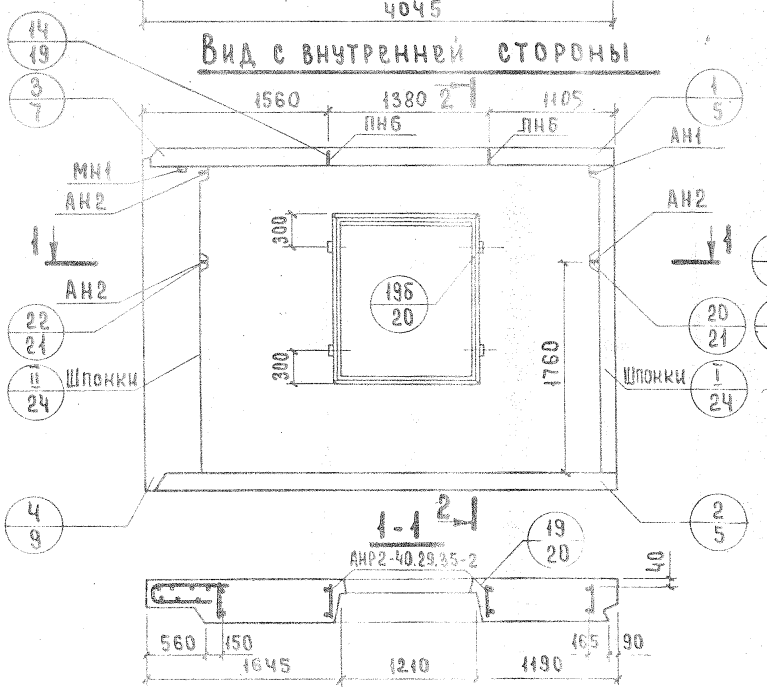

2-2

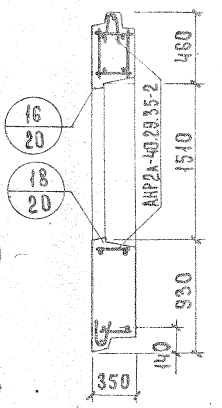

Показатели на изделие

Объем легкого бетона, м³		2.691
Объем фактурного слоя, м³		0.296
Масса при легком бетоне с объемной массой кг/м³ в кг	900	3550
	1000	3800
	1100	4100
	1200	4400
	1300	4700
Расход стали, кг		46.05

Арматурные блоки панелей НР2-40.29.35-2 и НР2л-40.29.35-2 см. на листе 20.

ТК	Панели группы НР2 длиной до 6,0м и толщиной 350 мм	Серия 1.132-2	
1972	Фасад и схема армирования панелей НР2-40.29.35-2 и НР2л-40.29.35-2	Выпуск 1-4	Лист 19

ЦНИИЭП ЖИЛИЩА

Нач. отд. №17		Б. Шляпин	
Гл. инж. отд.		Н. Росинский	
Гл. инж. пр.		Ю. Герман	
Рук. груп.		М. Шатинская	
Инженер		Е. Чукавина	

Согласовано

Проверил: Рук. груп. М. Шатинская

Инвент. №

Взамен

Дата

АНР-2-40.29.35-2

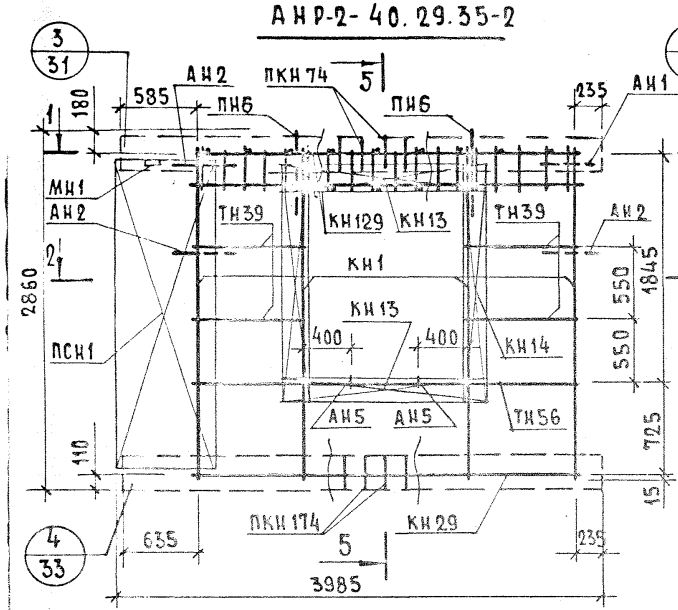

АНР2л-40.29.35-2

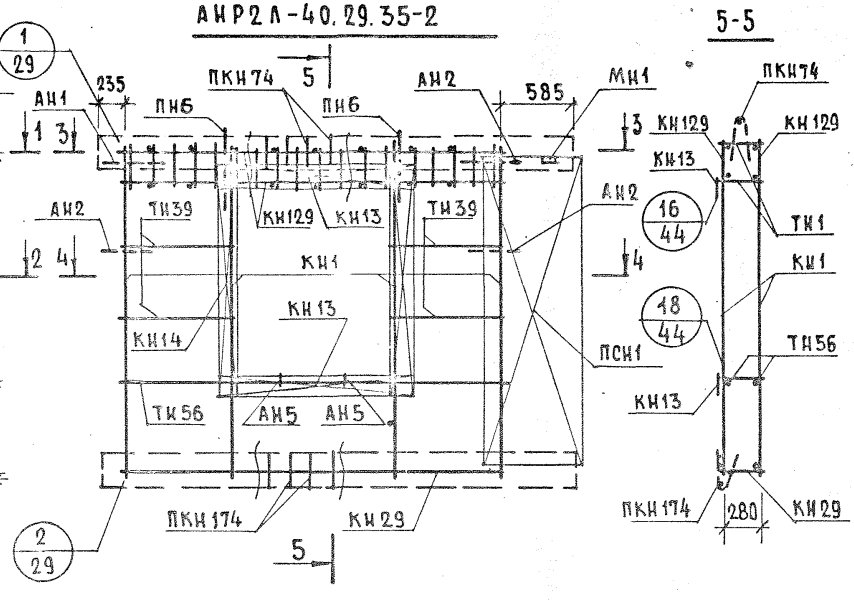

5-5

Арматурное изделие	Кол.	Лист	Выпуск
КН1	4	1	2-2
КН13	2	1	
КН14	2	1	
КН29	1	2	
КН129	2	5	
ПКН74	1	4	
ПКН174	1	8	
ТН1	18	13	
ТН39	8	13	
ТН56	2	13	
ПСН1	1	10	
ПН6	2	11	
АН1	1	11	
АН2	3	11	
АН5	2	11	
МН1	1	12	

1-1

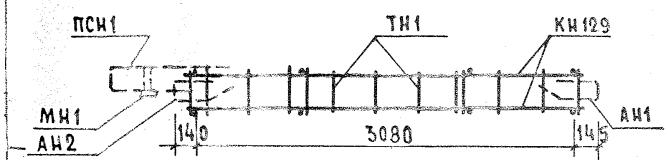

3-3

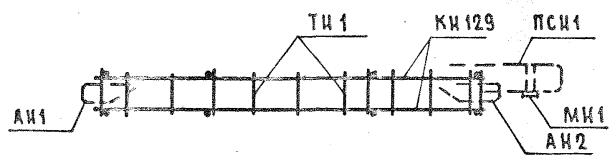

2-2

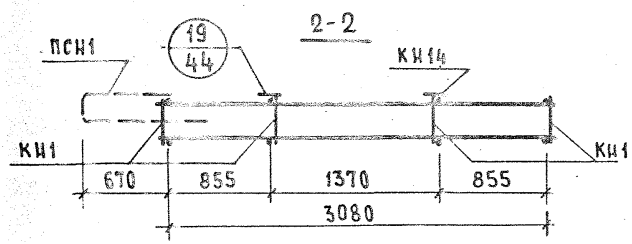

4-4

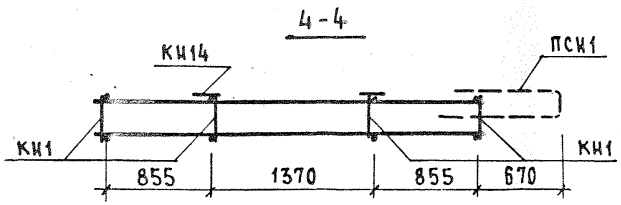

ТК 1972	ПАНЕЛИ ГРУППЫ НР2 ДЛИНОЙ ДО 6,0м И ТОЛЩИНОЙ 350 мм АРМАТУРНЫЕ БЛОКИ АНР2-40.29.35-2 И АНР2л-40.29.35-2	СЕРИЯ 1.132-2 Выпуск 1-4 / Лист 20

НР2 - 40.29.35-3 ФАСАД

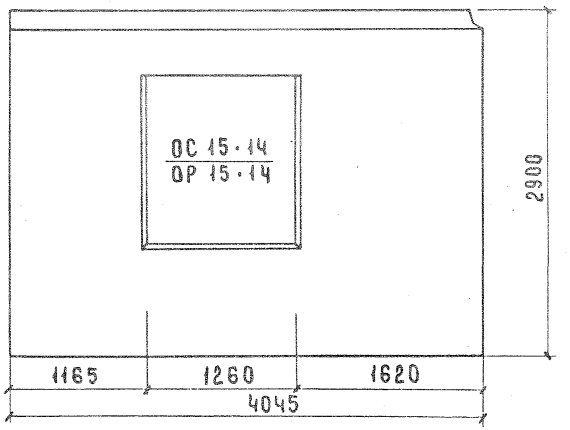

НР2л-40.29.35-3л- СХЕМА ФАСАДА

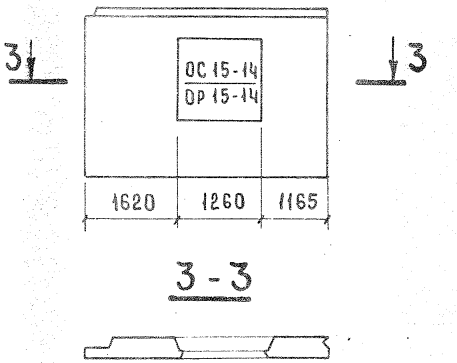

Вид с внутренней стороны

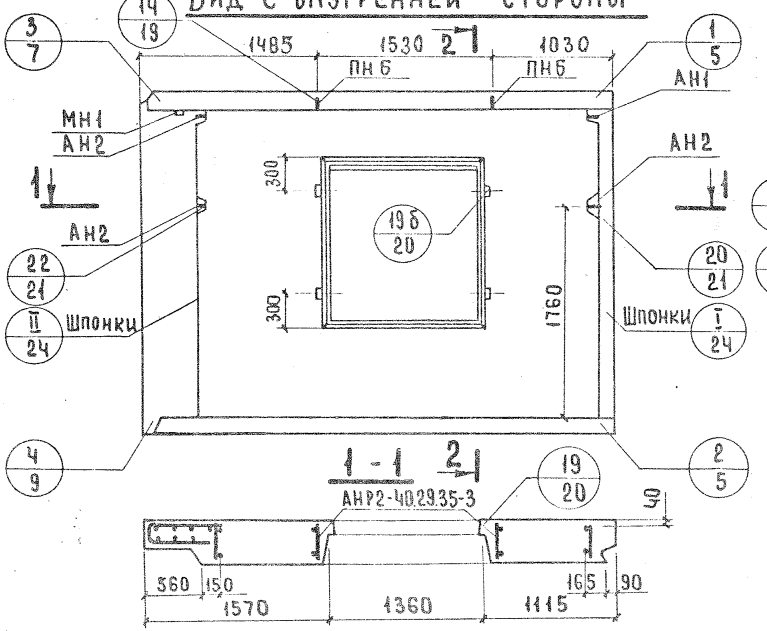

2-2

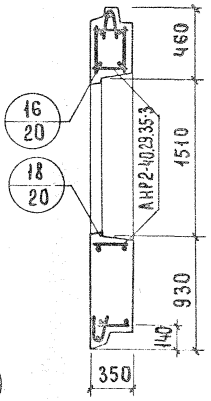

Показатели на изделие

Объем легкого бетона, м³		2.626
Объем фактурного слоя, м³		0.291
Масса при легком бетоне с объемной массой кг/м³ в кг.	900	3.500
	1000	3750
	1100	4050
	1200	4350
	1300	4600
Расход стали, кг		46.19

Арматурные блоки панелей НР2-40.29.35-3 и НР2л-40.29.35-3 см. на листе 22.

ТК	Панели группы НР2 длиной до 6.0м и толщиной 350 мм.	Серия 1.132-2	
1972	Фасад и схема армирования панелей НР2-40.29.35-3 и НР2л-40.29.35-3	Выпуск 1-4	Лист 21

ЦНИИЭП ЖИЛИЩА

Нач. отд. N17		Б. Шаяпин	
Гл. инж. отд.		Н. Росинский	
Гл. инж. пр.		Ю. Герман	
Рук. груп.		М. Шатинская	
Инженер		Е. Чукавина	

Проверил: Рук. груп. М. Шатинская

Согласовано

Дата | Инвент. № | Взамен

АНР2-37.26.35-6б

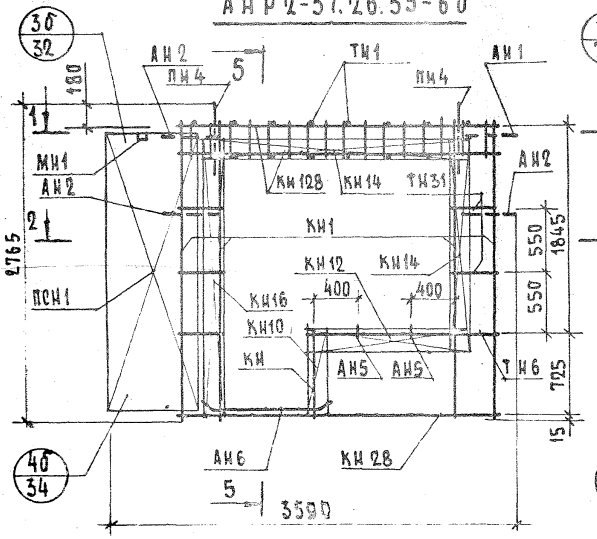

АНР2Л-37.26.35-6б

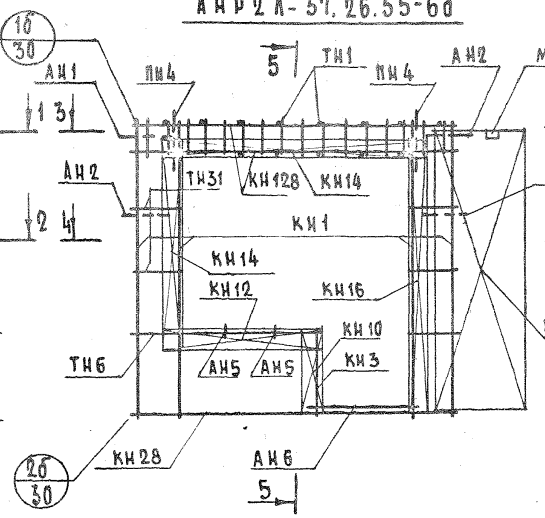

5-5

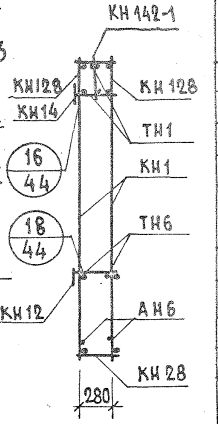

Арматурное изделие	Кол.	Лист	Выпуск
КН1	4	1	2-2
КН3	1	1	
КН10	1	1	
КН12	1	1	
КН14	1	1	
КН16	2	1	
КН28	1	2	
КН128	2	5	
ТН1	16	13	
ТН6	2	13	
ТН31	10	13	
ПСН1	1	10	
ПН4	2	11	
АН1	1	11	
АН2	3	11	
АН5	2	11	
АН6	2	11	
МН1	1	12	
* МН4	1	12	
КН142-1	1	6	

1-1

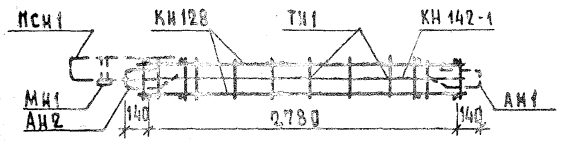

3-3

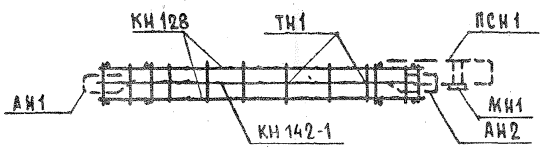

2-2

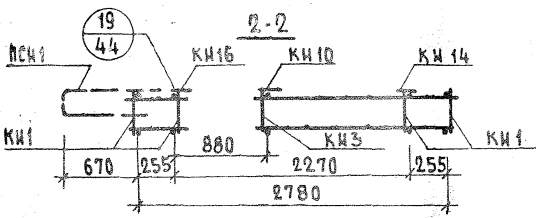

4-4

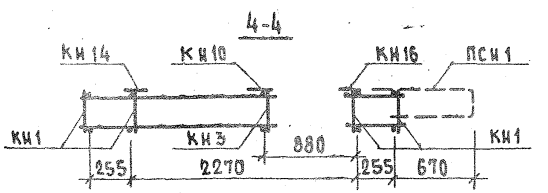

НР2-40.29.35-6 ФАСАД

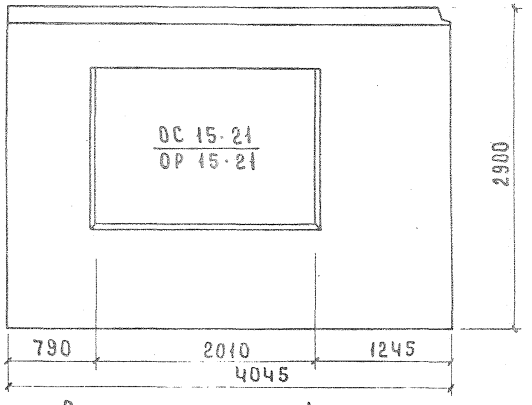

НР2л-40.29.35-6 СХЕМА ФАСАДА

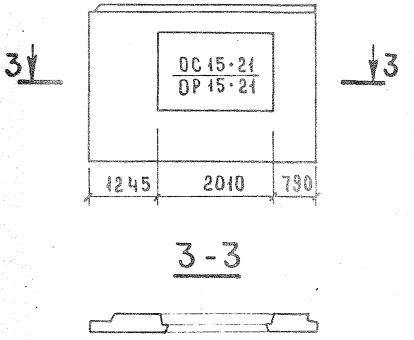

Вид с внутренней стороны

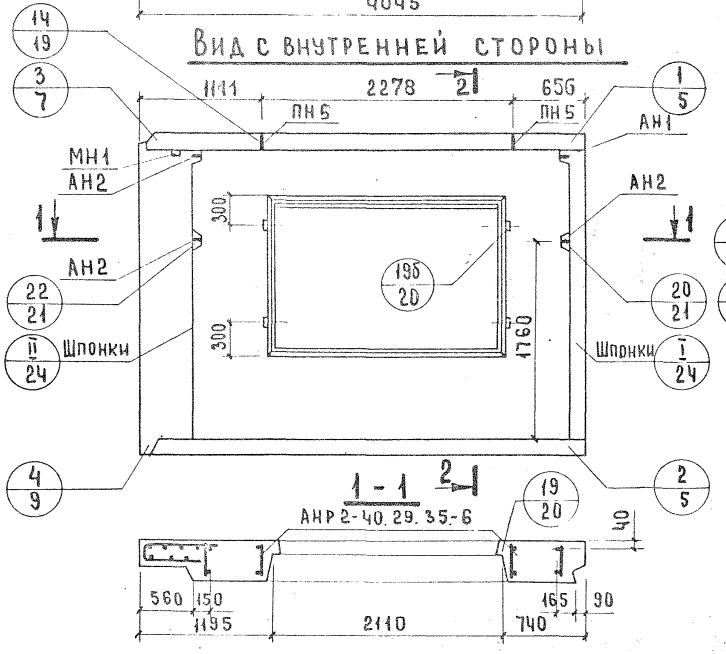

2-2

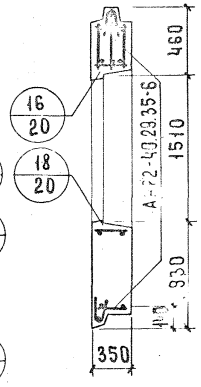

Показатели на изделие

Объем легкого бетона, м³		2.247
Объем фактурного слоя, м³		0.27
Масса при легком бетоне с объемной массой кг/м³ в кг.	900	3100
	1000	3350
	1100	3580
	1200	3700
	1300	4100
Расход стали, кг		52.21

Арматурные блоки панелей НР2-40.29.35-6 и НР2л-40.29.35-6 см. на листе 24.

ТК	Панели группы НР2 длиной до 6.0 м и толщиной 350 мм.	Серия 1.132-2	
1972	Фасад и схема армирования панелей НР2-40.29.35-6 и НР2л-40.29.35-6	Выпуск 1-4	Лист 23

ЦНИИЭП жилища

Нач.отд.№17		Б.Шляпин	
Гл.инж.отд.		Н.Росинский	
Гл.инж.пр.		Ю.Герман	
Рук.груп.		М.Шатинская	
Инженер		Е.Чукавина	
Рук.груп.		М.Шатинская	

Согласовано

Дата | Инвент. № | В замен

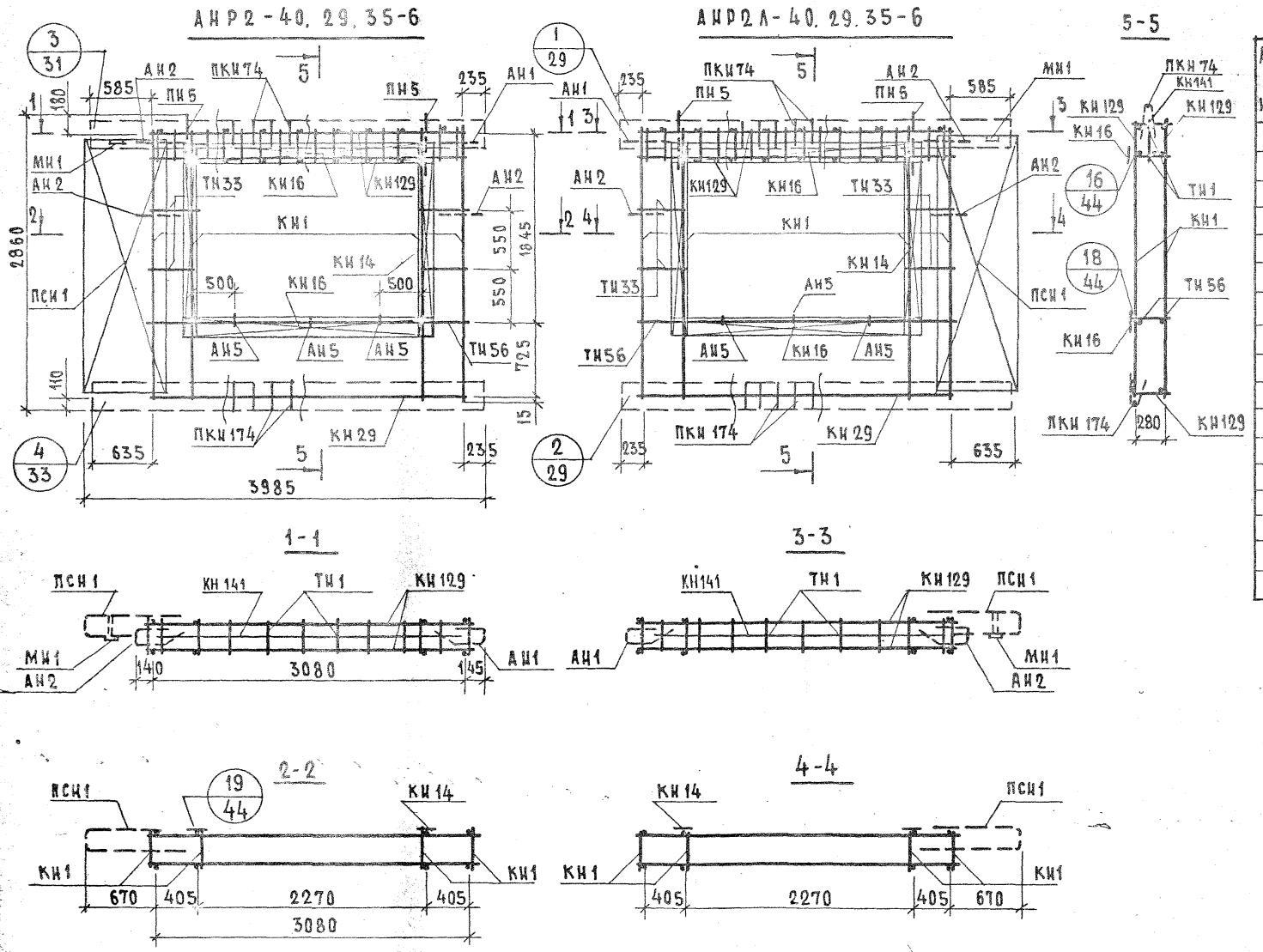

Арматурное изделие	Кол.	Лист	Выпуск
КН1	4	1	2-2
КН14	2	1	
КН16	2	1	
КН29	1	2	
КН129	2	5	
ПКН74	1	4	
ПКН174	1	8	
ТН1	18	13	
ТН33	8	13	
ТН56	2	13	
ПСН1	1	10	
ПН5	2	11	
АН1	1	11	
АН2	3	11	
АН5	3	11	
МН1	1	12	
КН141	1	6	

ТК	Панели группы НР2 длиной до 6м и толщиной 350 мм	Серия 1.132-2	
1972	Арматурные блоки АНР2-40.29.35-6 и АНР2Л-40.29.35-6	Выпуск 1-4	Лист 24

ЖИЛИЩА

Гл. инж. пр. Ю. Герман
Рук. группы М. Шатинский
Инженер Е. Чукавина
Проверил Рук. группы М. Шатинская
Взамен

42627 31

НР2-40.26.35-3б ФАСАД

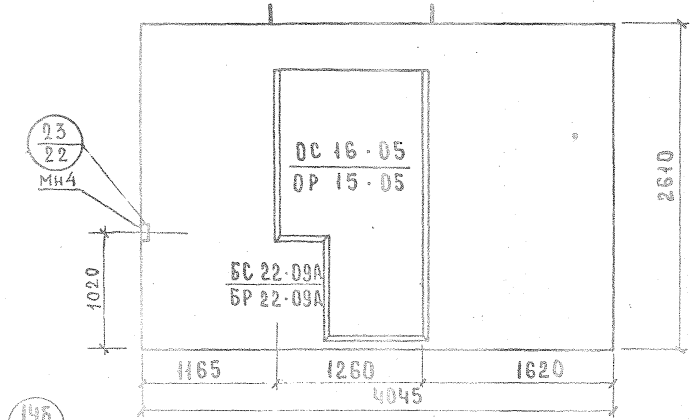

Вид с внутренней стороны

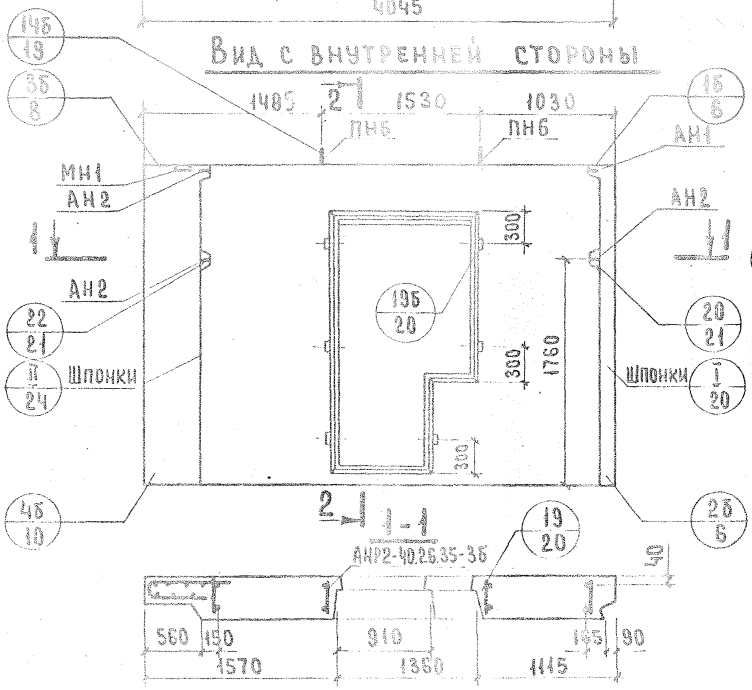

НР2л-40.26-35-3б Схема фасада

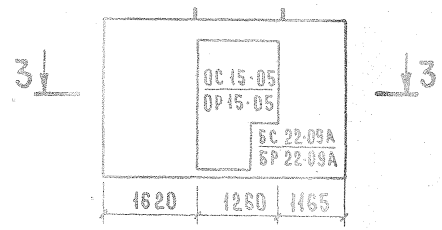

3-3



Показатели на изделие

Объем легкого бетона, м³		2.563
Объем фактурного слоя, м³		0.254
Масса при легком бетоне с объемной массой кг/м³ в кг	900	3350
	1000	3550
	1100	3950
	1200	4200
	1300	4450
Расход стали, кг		45.39

Арматурные блоки панелей НР2-40.26.35-3б и НР2л-40.26.35-3б см. на листе 26.

ТК	Панели группы НР2 длиной до 6.0 м. и толщиной 350 мм.	Серия 1.132-2	
1972	Фасад и схема армирования панелей НР2-40.26.35-3б и НР2л-40.26.35-3б	Выпуск 1-4	Лист 25

12627 32

АНР2-40.26.35-3б

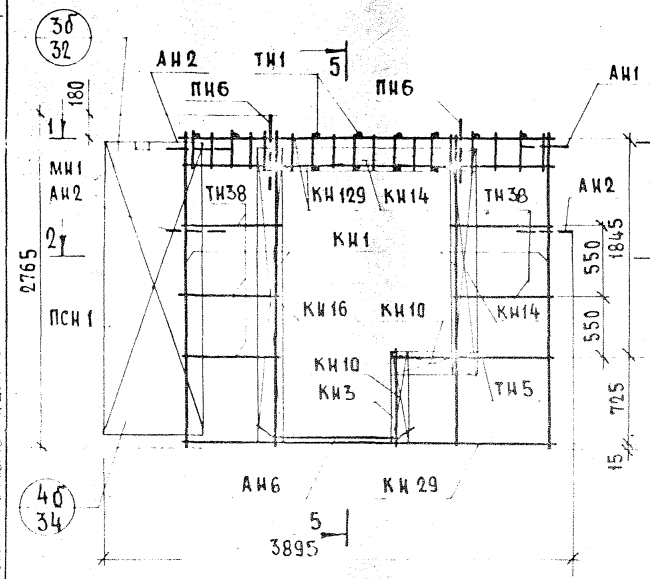

АНР2А-40.26.35-3б

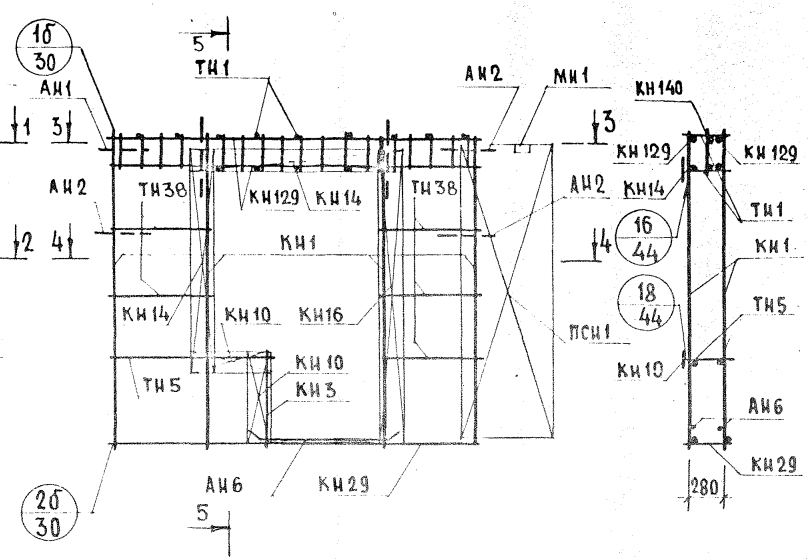

5-5

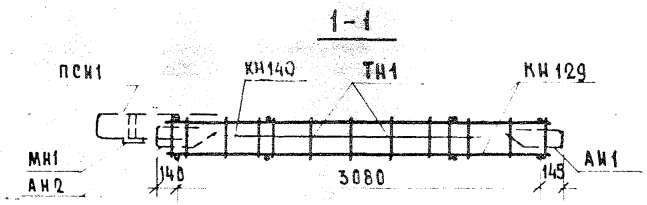

1-1

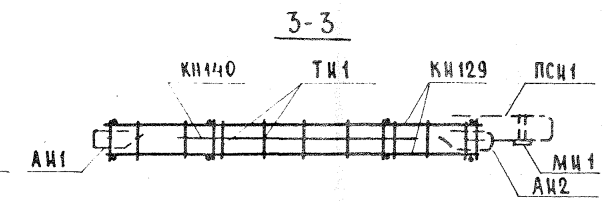

3-3

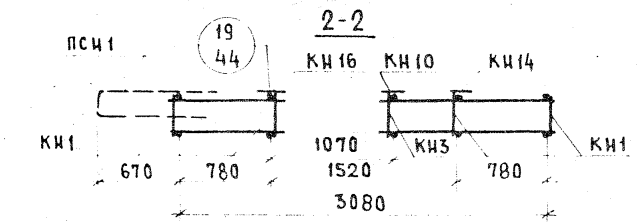

2-2

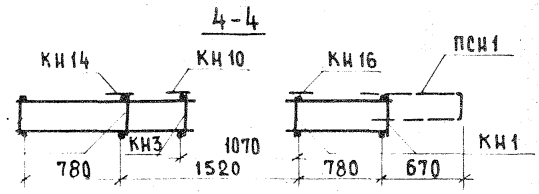

4-4

АРМАТУРНОЕ ИЗДЕЛИЕ	КОЛ.	ЛИСТ	ВЫПУСК
КН1	4	1	2-2
КН3	1	1	
КН10	2	1	
КН14	2	1	
КН16	1	1	
КН29	1	2	
КН129	2	5	
ТН1	18	13	
ТН5	2	13	
ТН38	10	13	
ПСН1	1	10	
ПН6	2	11	
АН1	1	11	
АН2	3	11	
АН6	2	11	
МН1	1	12	
* МН4	1	12	
КН140	1	6	

Установку МН4 производить по опалубочному чертежу фасада панели.

НР2-40.26.35-6б ФАСАД

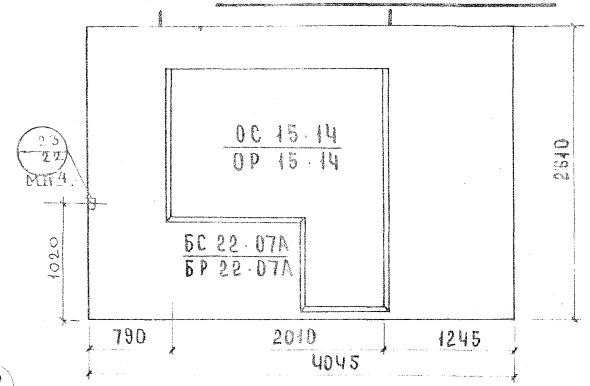

Схема фасада НР2л-40.26.35-6б

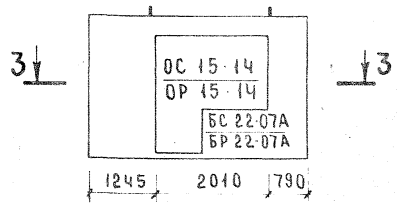

3-3

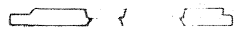

Вид с внутренней стороны

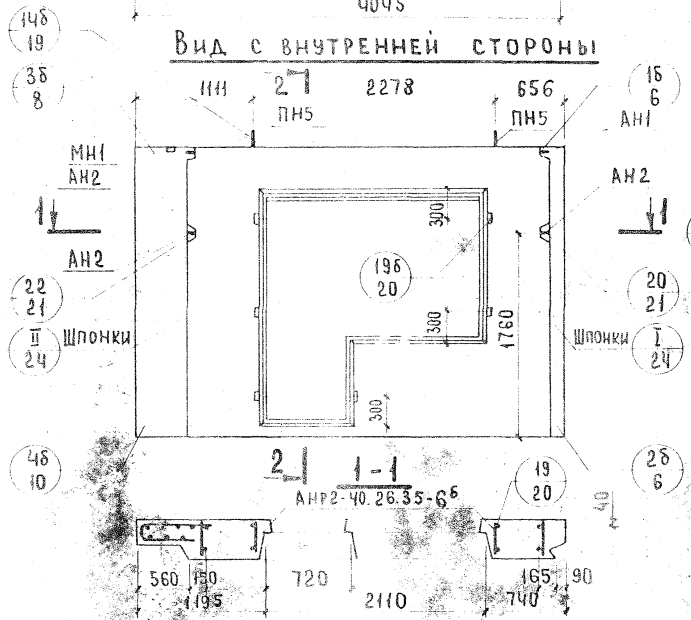

2-2

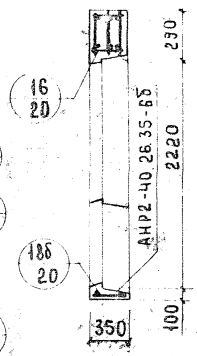

Показатели на изделие

Объем легкого бетона, м³		1.931
Объем фактурного слоя, м³		0.235
Масса при легком бетоне с объемной массой кг/м³ в кг:	900	2750
	1000	2950
	1100	3200
	1200	3400
	1300	3600
Расход стали, кг		50.52

Арматурные блоки панелей НР2-40.26.35-6б и НР2л-40.26.35-6б на листе 28

ТК	Панели группы НР2 длиной до 6.0 м и толщиной 350 мм.	Серия 1.132-2	
1972	Фасад и схема армирования панелей НР2-40.26.35-6б и НР2л-40.26.35-6б	Выпуск 1-4	Лист 27

ЦНИИЭП ЖИЛИЩА

Нач. отд. №17 | Гл. инж. отд. | Гл. инж. пр. | Рук. груп. | Инженер | Б. Шляпин | Н. Росинский | Ю. Герман | М. Шатинская | Е. Чукавина | Рук. груп. | М. Шатинская | Проверил | Согласовано | Дата | Инвент. № | Взамен

АНР2-40.26.35-6б

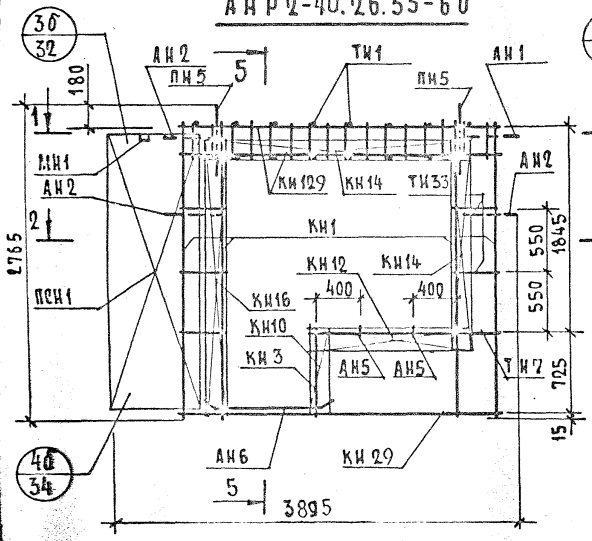

АНР2Л-40.26.35-6б

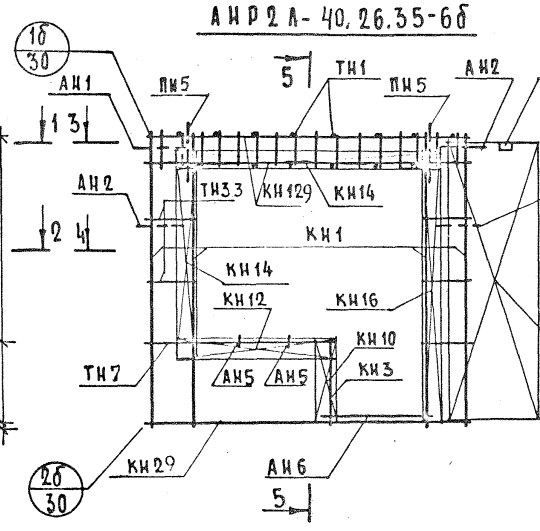

5-5

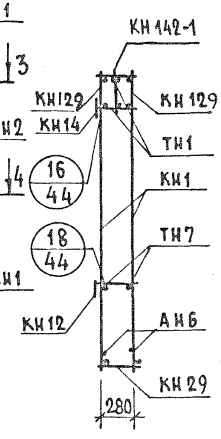

АРМАТУРНОЕ ИЗДЕЛИЕ	КОЛ.	ЛИСТ	ВЫПУСК
КН1	4	1	2-2
КН3	1	1	
КН10	1	1	
КН12	1	1	
КН14	1	1	
КН16	2	1	
КН29	1	2	
КН129	2	5	
ТН1	16	13	
ТН7	2	13	
ТН33	10	13	
ПСН1	1	10	
ПН5	2	11	
АН1	1	11	
АН2	3	11	
АН5	2	11	
АН6	2	11	
МН1	1	12	
* МН4	1	12	
КН142-1	1	6	

1-1

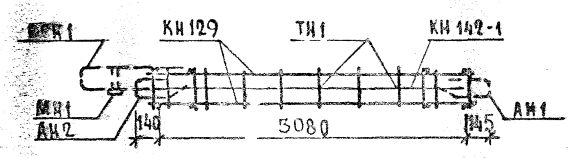

3-3

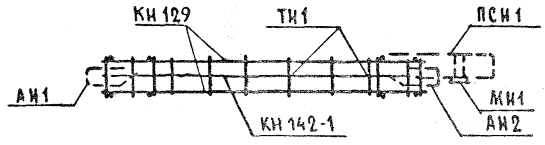

2-2

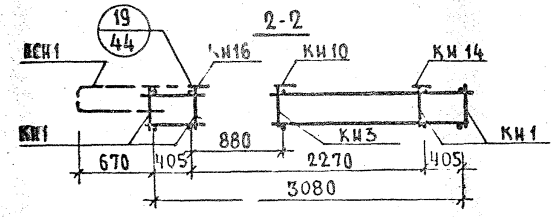

4-4

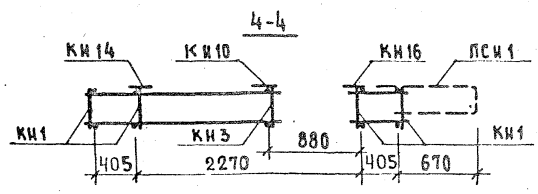

* Установку МН4 производить по опалубочному чертежу фасада панели.

НР2-49.29.35-6 Фасад

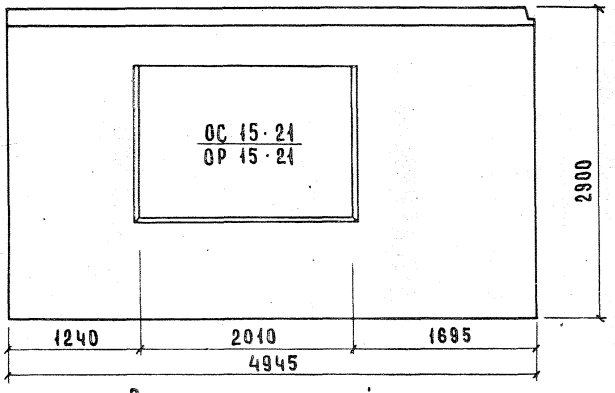

НР2л-49.29.35-6 Схема фасада

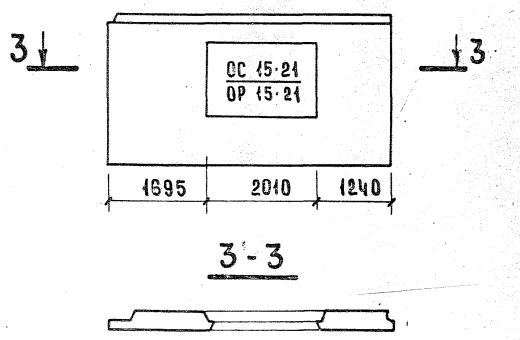

Вид с внутренней стороны

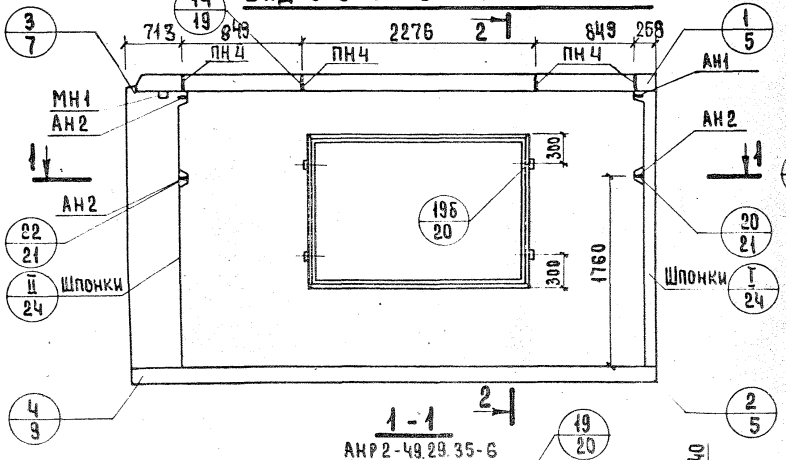

2-2

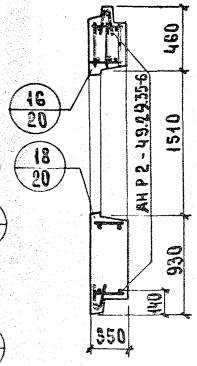

1-1



Показатели на изделие

Объем легкого бетона, м³		3.039
Объем фактурного слоя, м³		0.336
Масса при легком бетоне с объемной массой кг/м³ в кг	900	4050
	1000	4400
	1100	4700
	1200	5050
	1300	5350
Расход стали, кг		55.93

Арматурные блоки панелей НР2-49.29.35-6 и НР2л-49.29.35-6 см. листы 30, 31

ТК	Панели группы НР2, длиной до 6 м. и толщиной 350 мм.	Серия 1.132-2	
1972	Фасад и схема армирования панелей НР2-49.29.35-6 и НР2л-49.29.35-6	Выпуск 1-4	Лист 29

Нач. отд. №17	Б. Шляпин	Согласовано	Дата
Гл. инж. отд.	Н. Росинский		Инвент. №
Гл. инж. пр.	Ю. Герман		Взамен
Рук. гр.	М. Шатинская	Проверил	
Инженер	Л. Чукавина	Рук. гр. М. Шатинская	

ЖИЛИЩА

АНР2 - 49.29.35-6

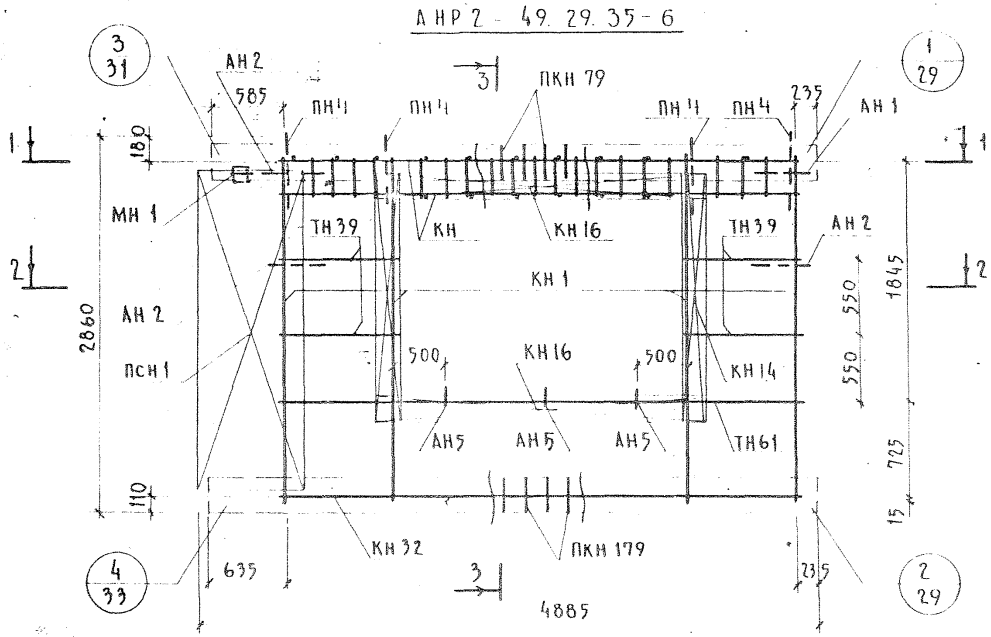

3-3

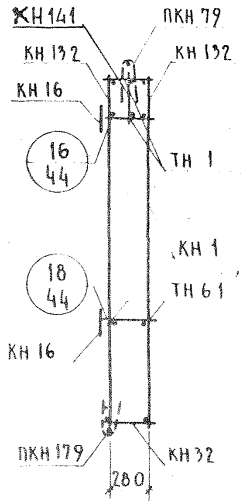

1-1

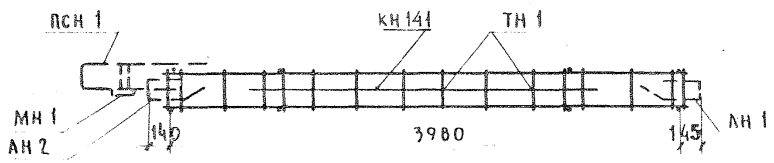

2-2

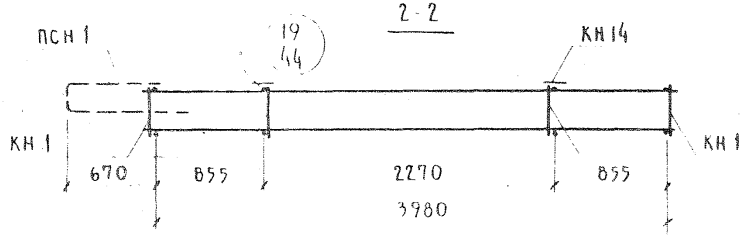

Арматурное изделие	Кол	Лист	Выпуск
КН 1	1	1	
КН 14	2	1	
КН 16	2	1	
КН 32	1	2	
КН 132	2	5	
ПКН 79	1	4	
ПКН 179	1	8	2-2
ТН 1	24	13	
ТН 39	8	13	
ТН 61	2	13	
ПСН 1	1	10	
ПН 4	4	11	
АН 1	1	11	
АН 2	3	11	
АН 5	3	11	
МН 1	1	12	
КН141	1	6	

ТК	Панели группы НР2 длиной до 6,0м и толщиной 350 мм	Серия 1.132-2
1972	Арматурный блок АНР2-49.29.35-6	Выпуск 1-4 / Лист 30

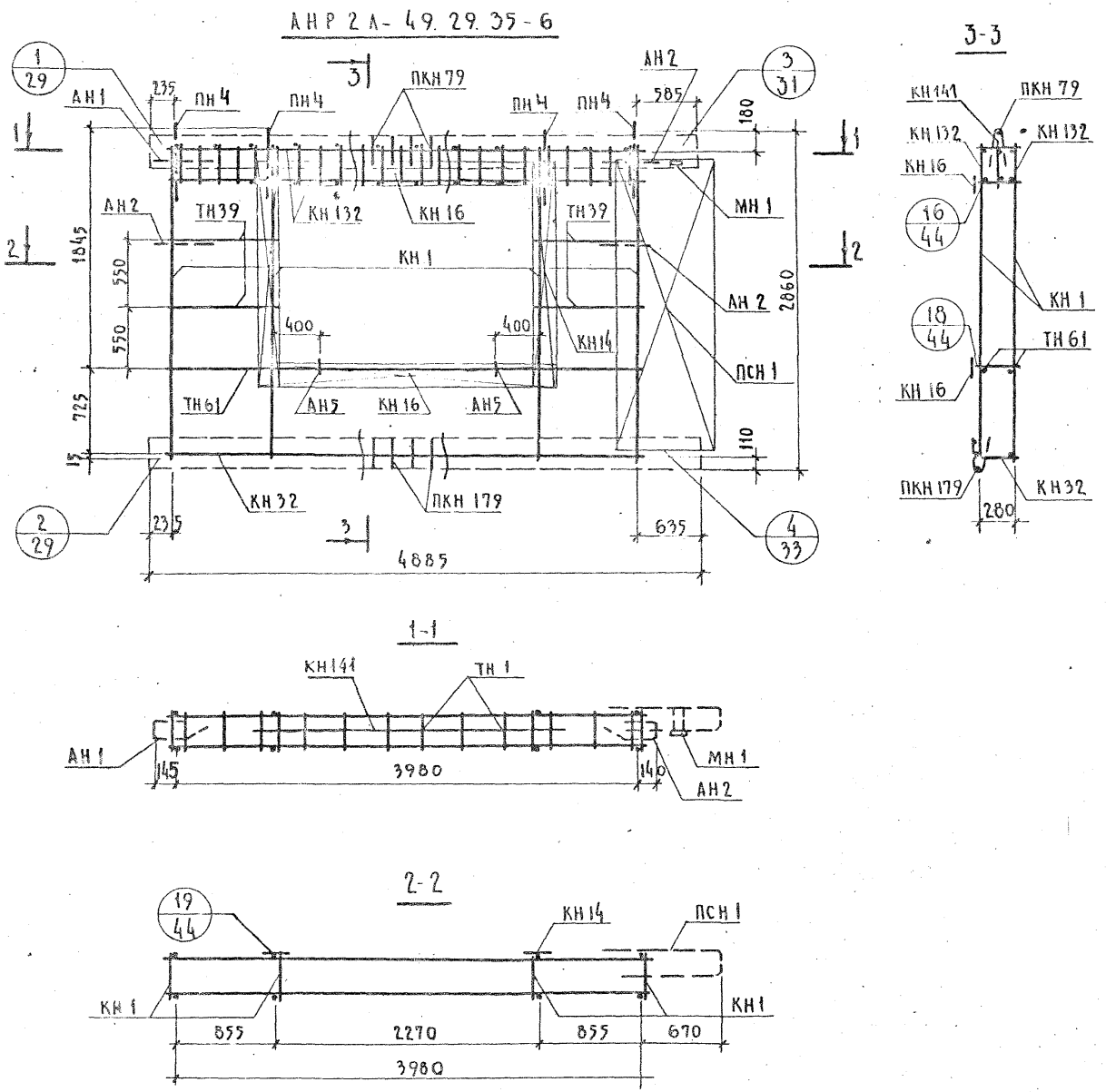

Арматурное изделие	Кол.	Лист	Выпуск
КН 1	4	1	2-2
КН 14	2	1	
КН 16	2	1	
КН 32	1	2	
КН 132	2	5	
ПКН 79	1	4	
ПКН 179	1	8	
ТН 1	24	13	
ТН 39	8	13	
ТН 61	2	13	
ПСН 1	1	10	
ПН 4	4	11	
АН 1	1	11	
АН 2	3	11	
АН 5	3	11	
МН 1	1	12	
КН141	1	6	

ТК 1972	Панели группы НР2 длиной до 6.0м и толщиной 350 мм	Серия 1.132-2	
	Арматурный блок АНР 2Л-49.29.35-6	Выпуск 1-4	Лист 31

ЦНИИЭП жилища

Нач. отд. 17 | Гл. инж. отд. | Гл. инж. пр. | Рук. группы | Инженер. | Б. Шляпин | Н. Росинский | Ю. Герман | М. Шатинская | Е. Чукавина | Проверил | Рук. группы | М. Шатинская | Согласовано | Дата | Инвент. № | Взамен

12627 38

НР2-49.26.35-6б Фасад

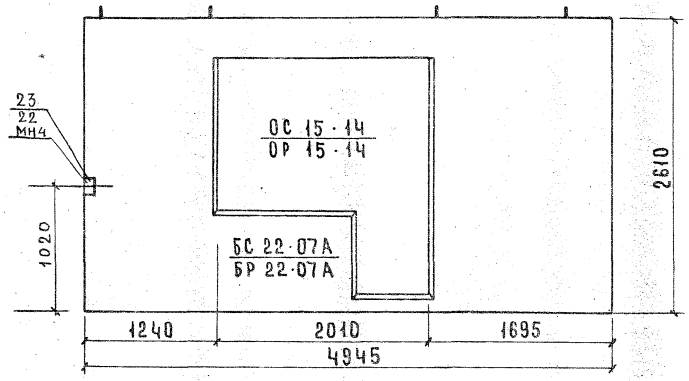

Вид с внутренней стороны

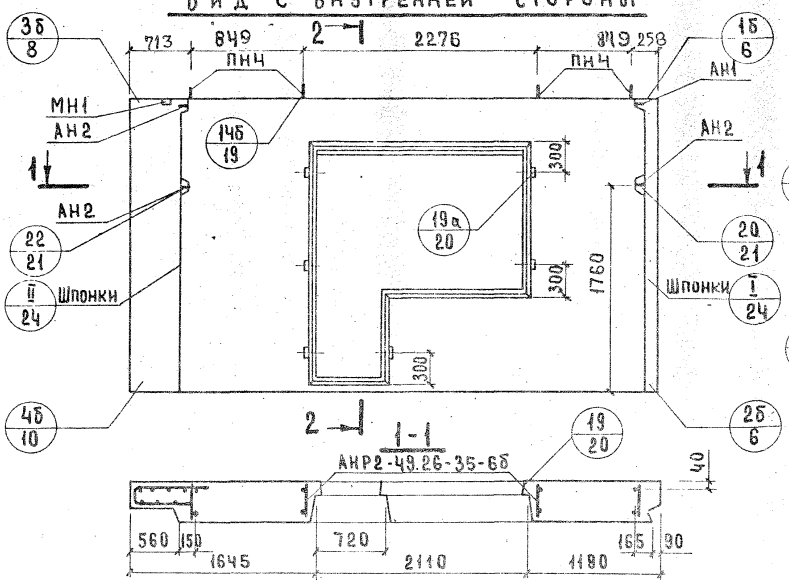

2-2

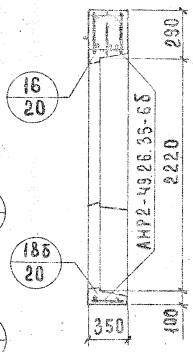

НР2л-49.26.35-6б Схема фасада

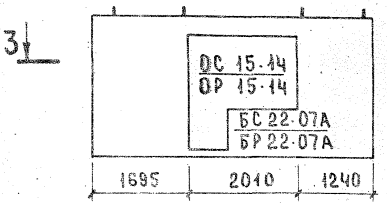

3-3

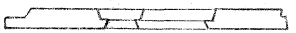

Показатели на изделие

Объем легкого бетона, м³		2.692
Объем фактурного слоя, м³		0.294
Масса при легком бетоне с объемной массой кг/м³ в кг	900	3650
	1000	3950
	1100	4250
	1200	4550
	1300	4850
Расход стали, кг		56.48

Арматурные блоки панелей НР2-49.26.35-6б и НР2л-49.26.35-6б см. на листах 33, 34

АНР 2 - 49.26.35-6б

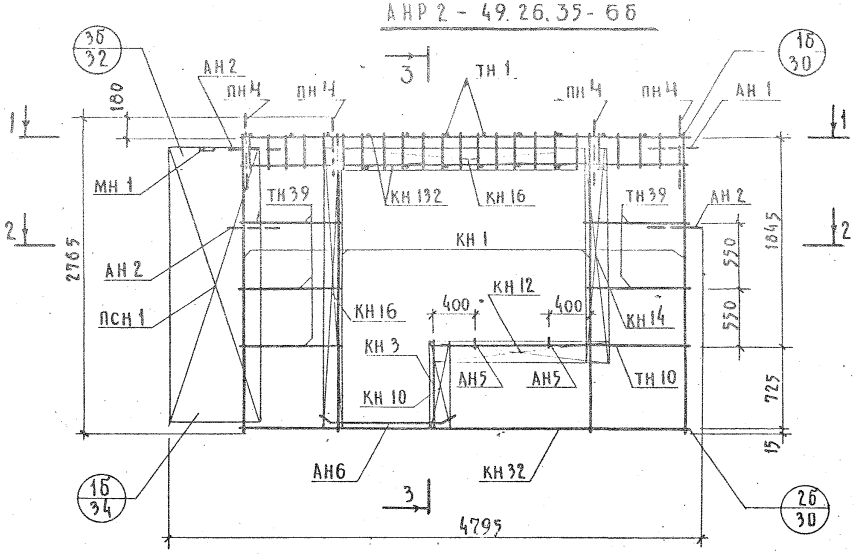

3-3

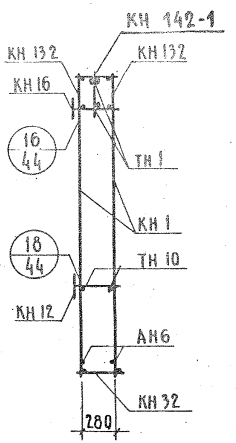

1-1

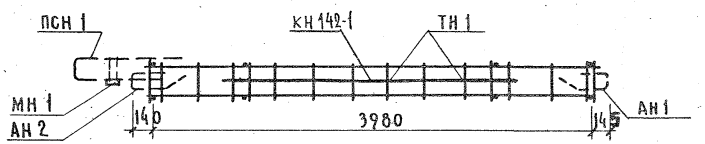

2-2

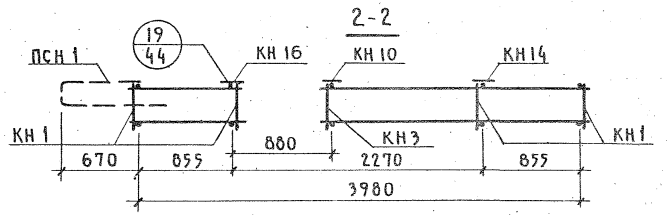

Арматурное изделие	Кол.	Лист	Выпуск
КН 1	4	1	
КН 3	1	1	
КН 10	1	1	
КН 12	1	1	
КН 14	1	1	
КН 16	2	1	
КН 32	1	2	
КН 132	2	5	2-2
ТН 1	24	13	
ТН 10	2	13	
ТН 39	10	13	
ПСН 1	1	10	
ПН 4	4	11	
АН 1	1	11	
АН 2	3	11	
АН 5	2	11	
АН 6	2	11	
МН 1	1	12	
* МН 4	1	12	
КН142-1	1	6	

* Установку МН4 производить по опалубочному чертежу фасада панели.

ТК	Панели группы НР2 длиной до 6.0м и толщиной 350 мм	Серия 1.132	
1972	Арматурный блок АНР2-49.26.35-6б	Выпуск 1-4	03

ЦНИИЭП жилища

Нач. отд. 17		Б. Шляпин	
Гл. инж. отд.		Н. Росинский	
Гл. инж. пр.		Ю. Герман	
Рук. групп.		М. Шатинская	Проверил
Инженер		Е. Чукавина	Рук. группы М. Шатинская

Согласовано

Дата

Инвен. №

Взамен

12627 40

АНР 2Л-49.26.35-6б

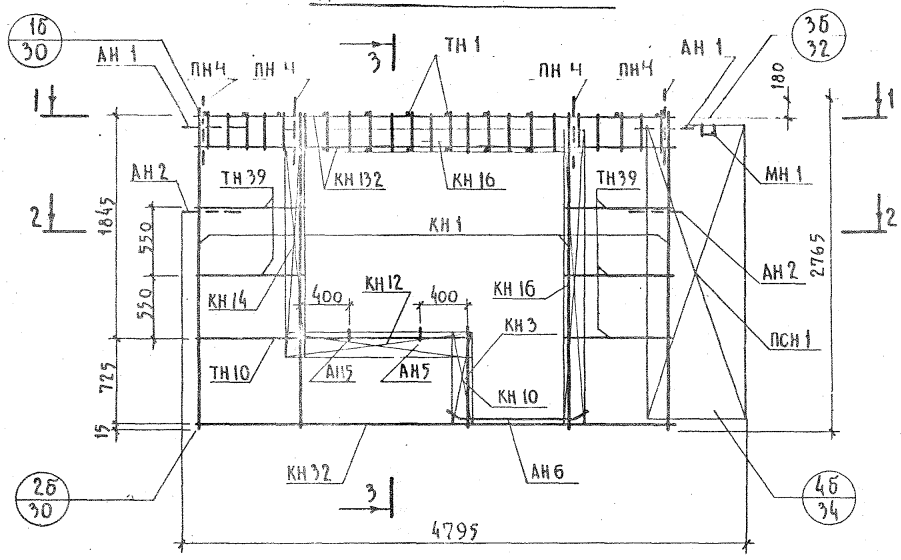

3-3

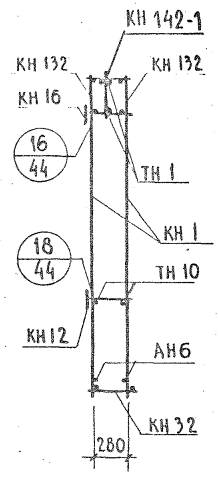

1-1

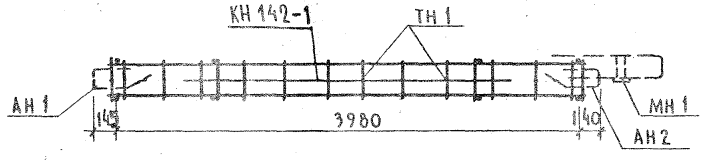

2-2

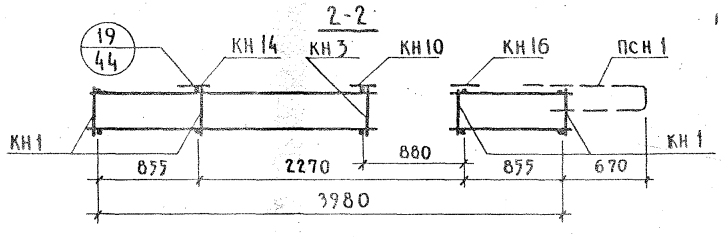

Арматурное изделие	Кол.	Лист	Выпуск
КН 1	4	1	
КН 3	1	1	
КН 10	1	1	
КН 12	1	1	
КН 14	1	1	
КН 16	2	1	
КН 32	1	2	
КН 132	2	5	
ТН 1	24	13	2-2
ТН 10	2	13	
ТН 39	10	13	
ПСН 1	1	10	
ПН 4	4	11	
АН 1	1	11	
АН 2	3	11	
АН 5	2	11	
АН 6	2	11	
МН 1	1	12	
* МН 4	1	12	
КН142-1	1	6	

* Установку МН4 производить по опалубочному чертежу фасада панели.

ТК	Панели группы НР2 длиной до 6.0м и толщиной 350 мм	Серия 1.132-2
1972	Арматурный блок АНР 2Л-49.26.35-6б	Выпуск 1-4 / Лист 34

ЦНИИЭП жилища

Инженер Е.Чукавина Рук. группы М.Шатинская

12627 41

НР2-49.29.35-9. ФАСАД

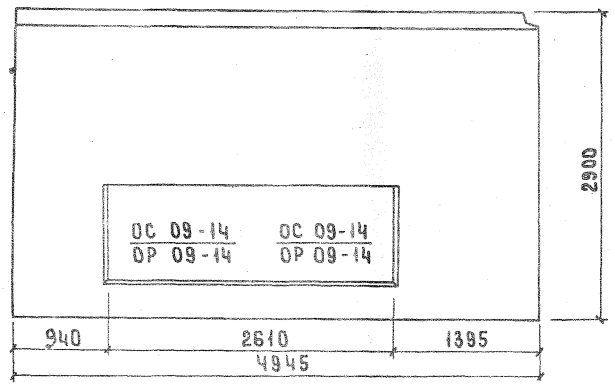

НР2л-49.29.35-9. СХЕМА ФАСАДА

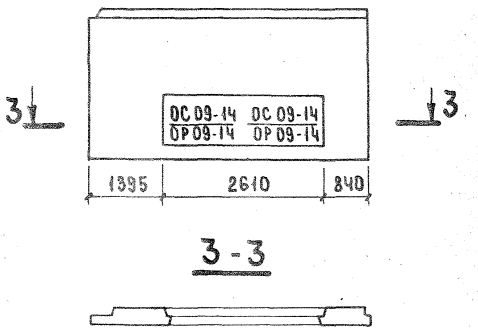

ВИД С ВНУТРЕННЕЙ СТОРОНЫ

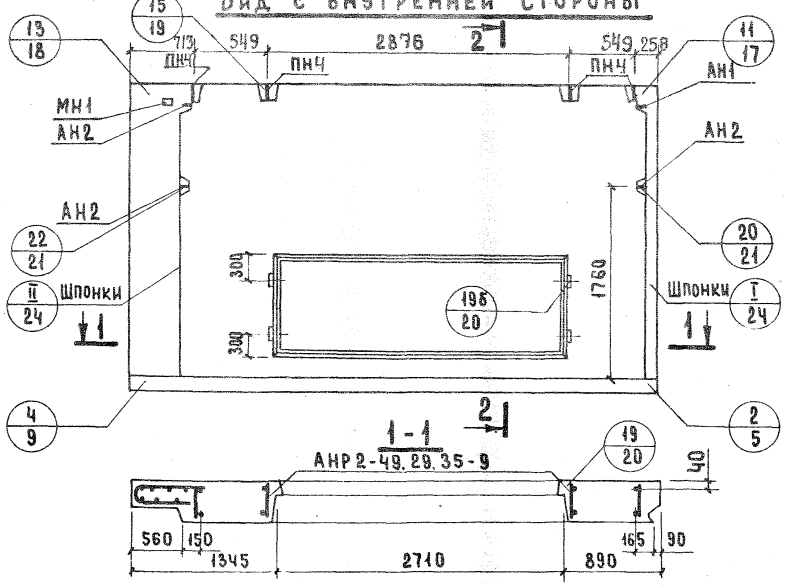

2-2

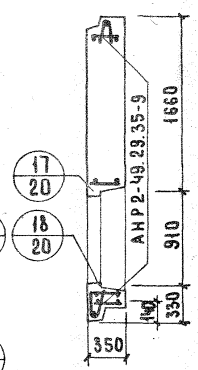

ПОКАЗАТЕЛИ НА ИЗДЕЛИЕ

Объем легкого бетона, м³		3.317
Объем фактурного слоя, м³		0.364
Масса при легком бетоне с объемной массой кг/м³ в кг	900	4200
	1000	4600
	1100	4950
	1200	5350
	1300	5750
Расход стали		46.48

Арматурные блоки панелей НР2-49.29.35-9 и НР2л-49.29.35-9 см. на листе 36,37

ТК	Панели группы НР2 длиной до 6.0 м. и толщиной 350 мм	Серия 1.132-2	
1972	Фасад и схема армирования панелей НР2-49.29.35-9 и НР2л-49.29.35-9	Выпуск 1-4	Лист 35

ЦНИИЭП ЖИЛИЩА

Нач.отд. 17	Б.Шляпин	Согласовано	Дата
Гл.инж.отд.	Н.Росинский		Инвент. №
Гл.инж.пр.	Ю.Герман		Взамен
Рук.груп.	М.Шатинская	Проверил	
Инженер	Е.Чукавина	Рук.груп.	М.Шатинская

12627 42

АНР2-49.29.35-9

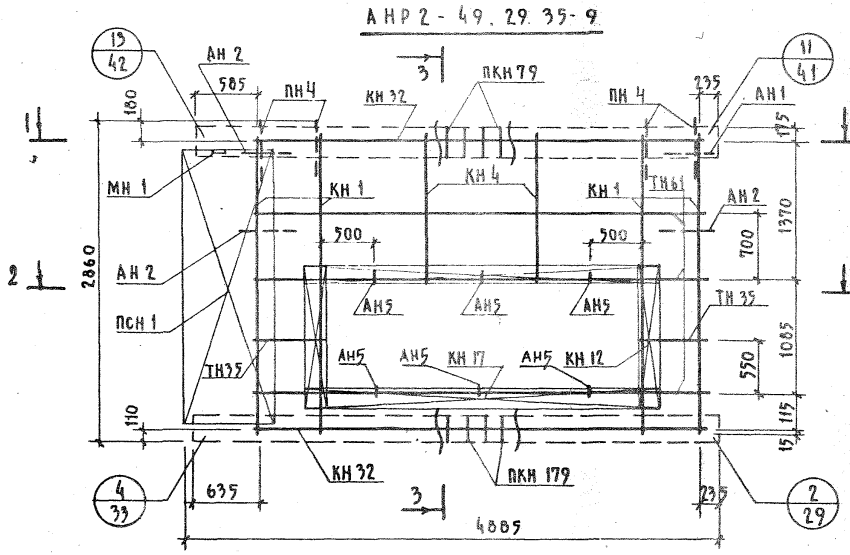

3-3

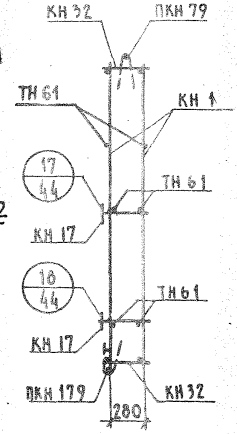

1-1

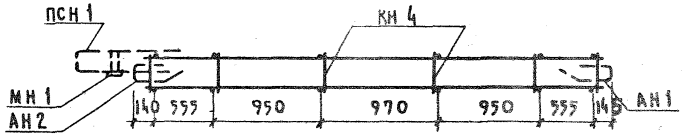

2-2

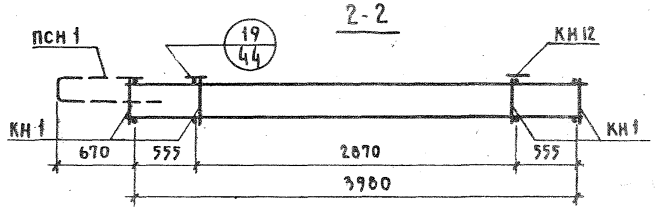

Арматурное изделие	Кол.	Лист	Выпуск
КН 1	4	1	
КН 4	2	1	
КН 12	2	1	
КН 17	2	1	
КН 32	2	2	
ПКН 79	1	4	
ПКН 179	1	8	
ТН 35	4	13	2-2
ТН 61	6	13	
ПСН 1	1	10	
ПН 4	4	11	
АН 1	1	11	
АН 2	3	11	
АН 5	6	11	
МН 1	1	12	

ТК	ПАНЕЛИ ГРУППЫ НР2 ДЛИНОЙ ДО 6,0м И ТОЛЩИНОЙ 350 мм	Серия 1.132-2	
972	АРМАТУРНЫЙ БЛОК АНР2-49.29.35-9.	Выпуск 1-4	Лист 36

СОГЛАСОВАНО
ДАТА
ИНВЕНТ. №
ВЗАМЕН
Б. Шляпин
Н. Росинский
Ю. Герман
М. Шатинская
Е. Чукавина
М. Шатинская
НАЧ. ОТД. 17
ГЛ. ИНЖ. ОТД.
ГЛ. ИНЖ. ПР.
РУК. ГРУППЫ
ИНЖ.
ПРОВЕРИЛ
РУК. ГРУППЫ

АНР 2л-49.29.35-9

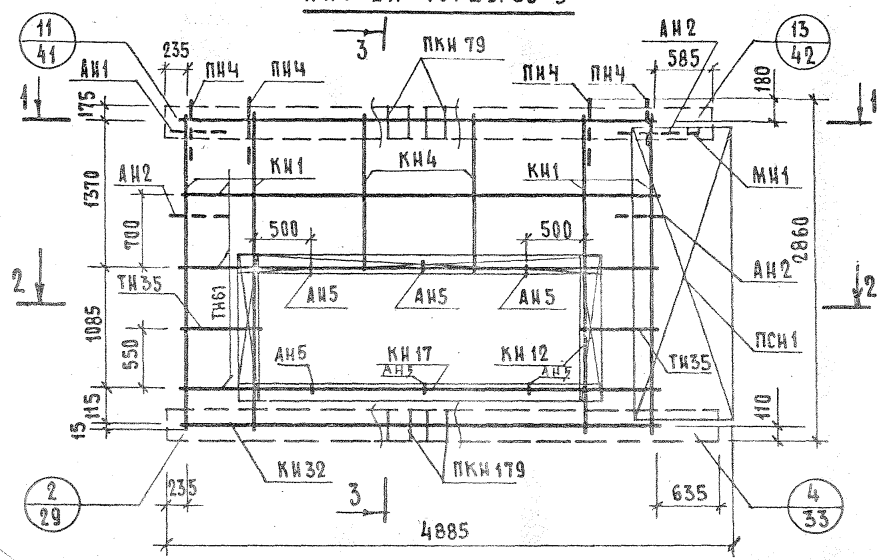

3-3

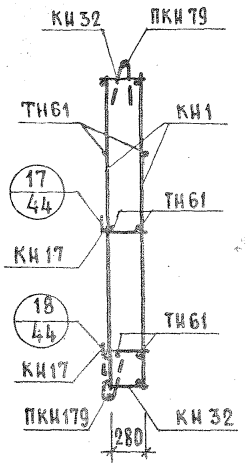

1-1

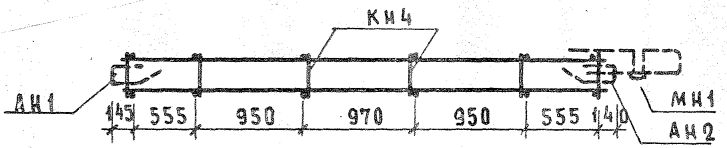

2-2

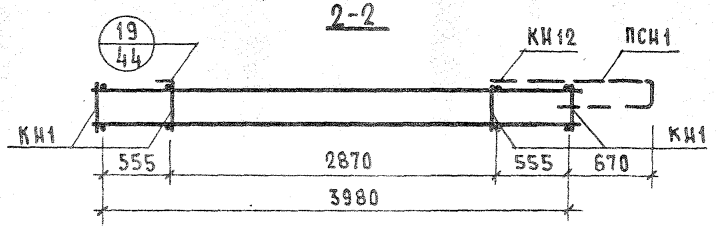

АРМАТУРНОЕ ИЗДЕЛИЕ	КОЛ.	ЛИСТ	ВЫПУСК
КН1	4	1	2-2
КН4	2	1	
КН12	2	1	
КН17	2	1	
КН32	2	2	
ПКН7	1	4	
ПКН179	1	8	
ТН35	4	13	
ТН61	6	13	
ПСН1	1	10	
ПН4	4	11	
АН1	1	11	
АН2	3	11	
АН5	6	11	
МН1	1	12	

НР2-52.29.35-6

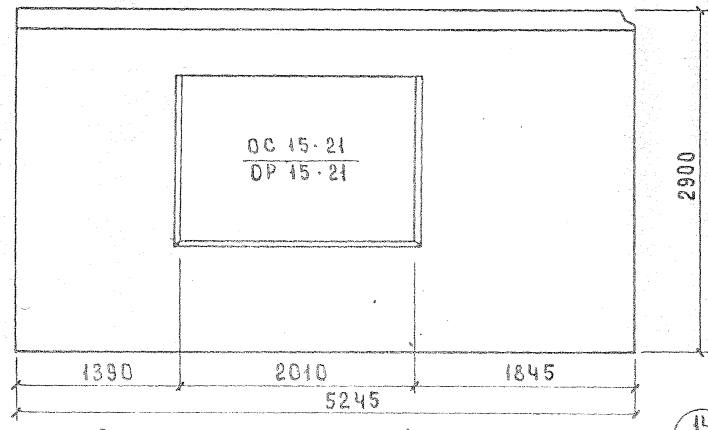

Вид с внутренней стороны

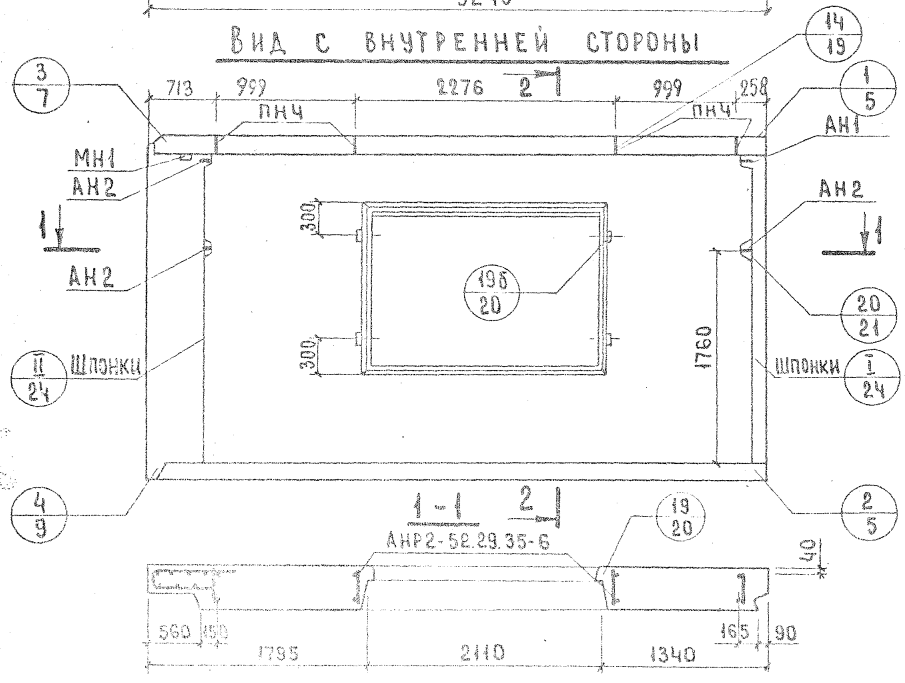

2-2

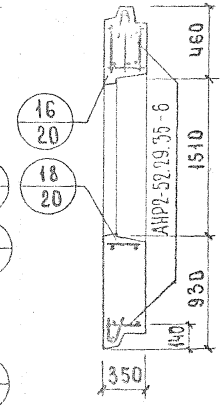

НР2л-52.29.35-6

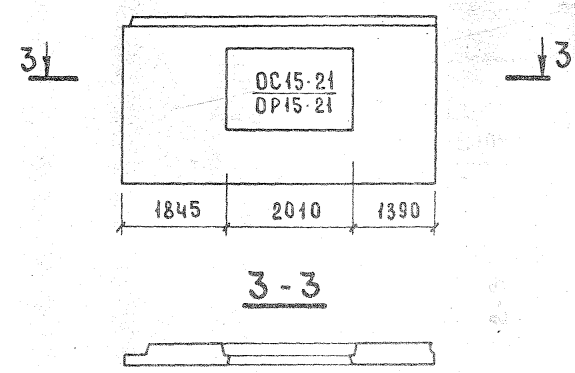

3-3

Показатели на изделие

Объем легкого бетона		м³	3.303
Объем фактурного слоя			0.357
Масса при легком бетоне с объемной массой кг/м³ в кг	900	кг	4350
	1000		4750
	1100		5100
	1200		5450
	1300		5800
Расход стали		кг	57.39

Арматурные блоки панелей НР2-52.29.35-6 и НР2л-52.29.35-6 см. на листе 39,40

СОГЛАСОВАНО
Дата
Инвент. №
Взамен
Нач. ОТД. 17 — Б. Шляпин
Гл. инж. ОТД. — Н. Росинский
Гл. инж. пр. — Ю. Герман
Рук. группы — М. Шатинская
Инженер — Е. Чукавина
ПРОВЕРИЛ
Рук. группы — М. Шатинская

АНР2-52.29.35-6

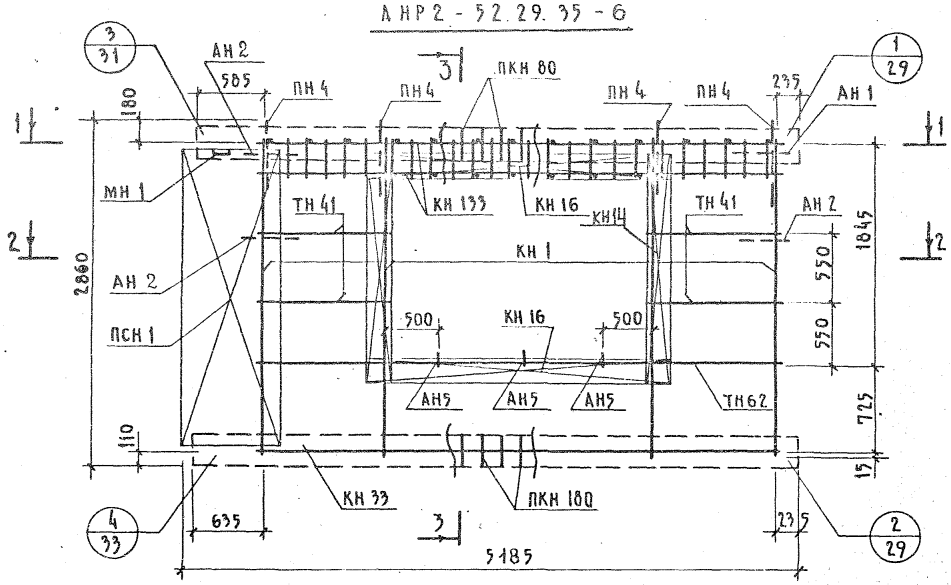

3-3

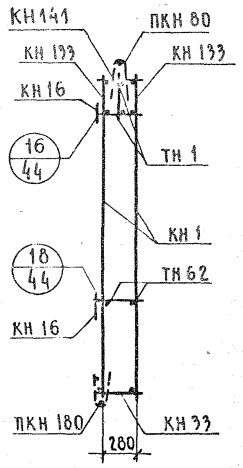

1-1

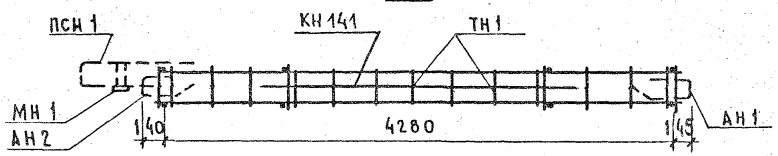

2-2

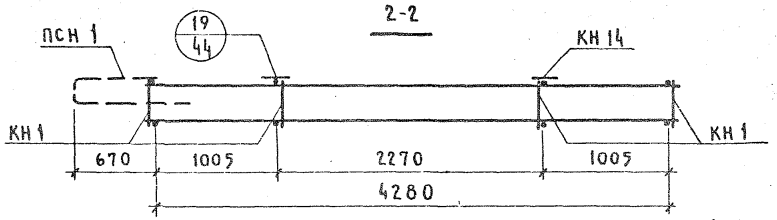

Арматурное изделие	Кол.	Лист	Выпуск
КН 1	4	1	2-2
КН 14	2	1	
КН 16	2	1	
КН 33	1	2	
КН 133	2	5	
ПКН 80	1	4	
ПКН 180	1	9	
ТН 1	26	13	
ТН 41	8	13	
ТН 62	2	13	
ПСН 1	1	10	
ПН 4	4	11	
АН 1	3	11	
АН 2	1	11	
АН 5	3	11	
МН 1	1	12	
КН 141	1	6	

ЦНИИЭП жилища

ТК 1972

Панели группы НР 2 длиной до 6,0м и толщиной 350 мм

Арматурный блок НР2-52.29.35-6

Серия 1.132-2

Выпуск 1-4 | Лист 39

АНР2А-52.29.35-6

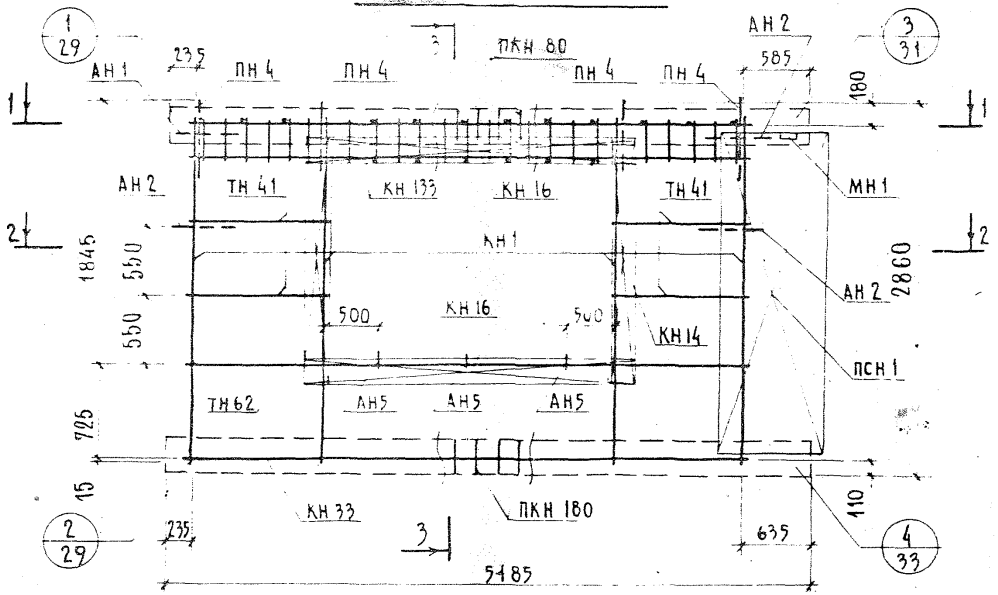

3-3

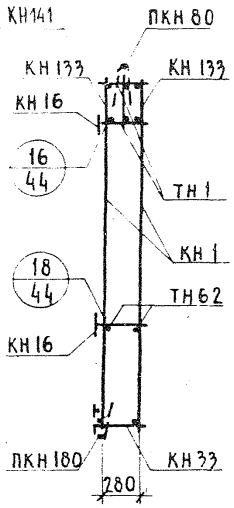

1-1

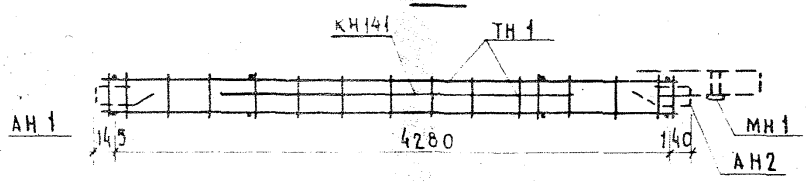

2-2

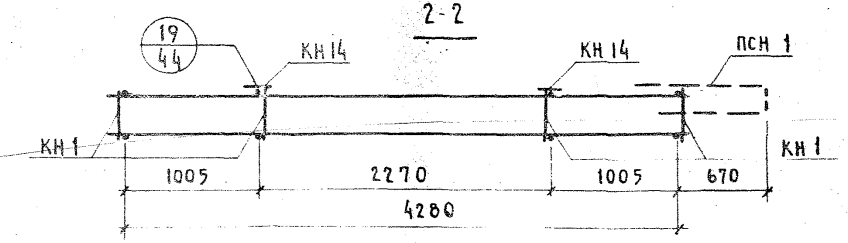

Арматурное изделие	Кол	Лист	Выпуск
КН 1	4	1	2-2
КН 14	2	1	
КН 16	2	1	
КН 33	1	2	
КН 133	2	5	
ПКН 80	1	4	
ПКН 180	1	9	
ТН 1	26	13	
ТН 41	8	13	
ТН 62	2	13	
ПСН 1	1	10	
ПН 4	4	11	
АН 1	1	11	
АН 2	3	11	
АН 5	3	11	
МН 1	1	12	
КН 141	1	6	

НР2-52.26.35-6б

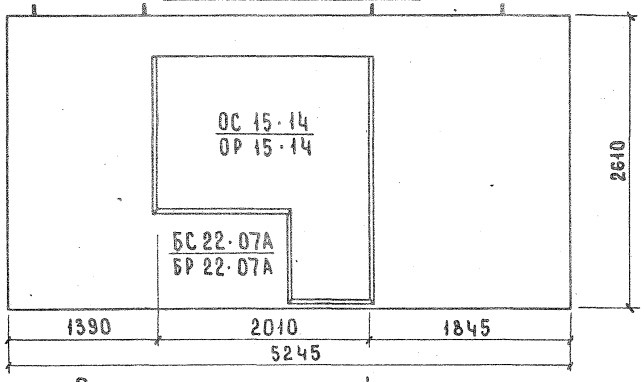

НР2л-52.26.35-6б

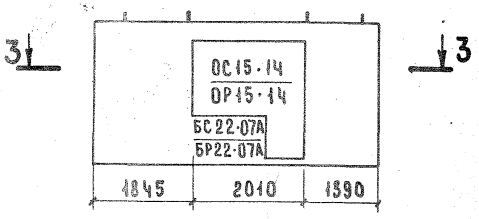

3-3

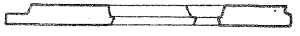

Вид с внутренней стороны

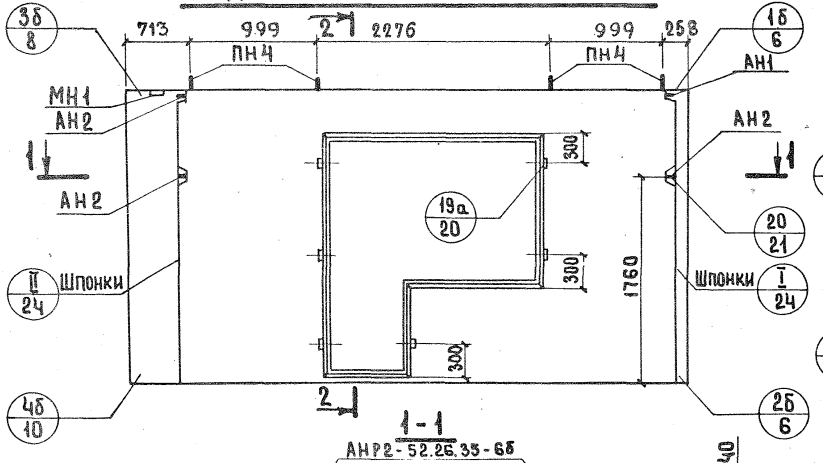

2-2

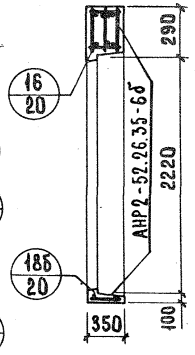

1-1

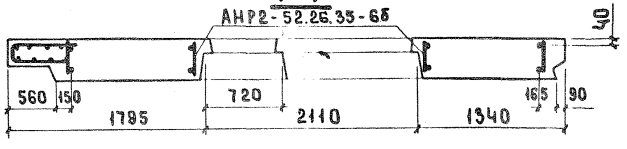

Показатели на изделие

Объем легкого бетона		м³	2.946
Объем фактурного слоя			0.314
Масса при легком бетоне с объемной массой кг/м³ в кг	900	кг	3950
	1000		4300
	1100		4600
	1200		4900
	1300		5250
Расход стали		кг	5749

Арматурные блоки панелей НР2-52.26.35.6б и НР2л-52.26.35-6б см. на листах 42, 43

ТК	Панели группы НР2 длиной до 6.0 м и толщиной 350 мм.	Серия 1.132-2	
1972	Фасад и схема армирования панелей НР2-52.26.35-6б и НР2л-52.26.35-6б	Выпуск 1-4	Лист 41

Согласовано

Дата | Инвент. № | Взамен

Проверил: М. Шатинская | Рук. группы | Е. Чукавина | М. Шатинская | Ю. Герман | Н. Росинский | Б. Шляпин

Нач. отд. 17 | Гл. инж. отд. | Гл. инж. пр. | Рук. гр. | Инженер

ЦНИИЭП жилища

12627 48

АНР2-52,26.35-6б

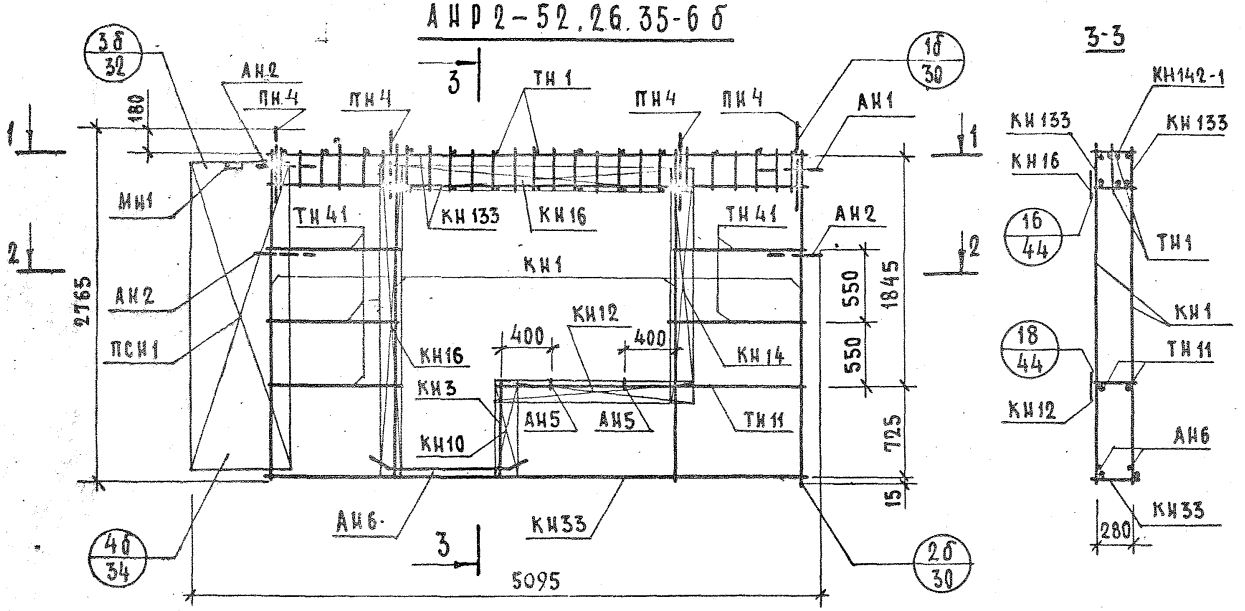

3-3

1-1

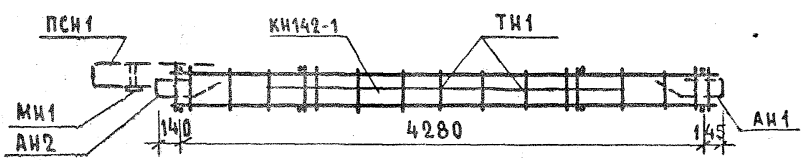

2-2

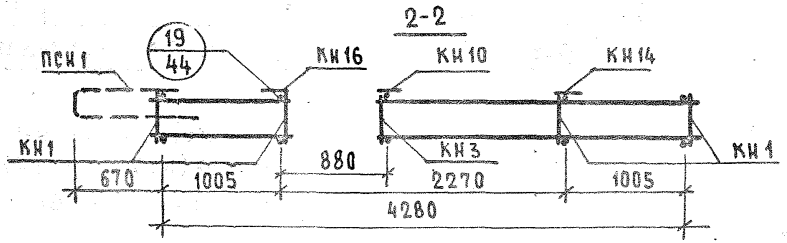

Арматурное изделие	Кол	Лист	Выпуск
КН1	4	1	2-2
КН3	1	1	
КН10	1	1	
КН12	1	1	
КН14	1	1	
КН16	2	1	
КН33	1	2	
КН133	2	5	
ТН1	26	13	
ТН11	2	13	
ТН41	10	13	
ПСН1	1	10	
ПН4	4	11	
АН1	1	11	
АН2	3	11	
АН5	2	11	
АН6	2	11	
МН1	1	12	
МН4	1	12	
КН142-1	1	6	

Установка МН4 производить по опалубочному чертежу фасада панели.

Инв. № подл. | Подпись и дата | Взам. инв. №
Гипрогражданниипроект
Рук. группы М.Шапинская
Н.контр. Е.Чукавина
Гип. Шапинская
Инв. № подл. | Подпись и дата | Взам. инв. №

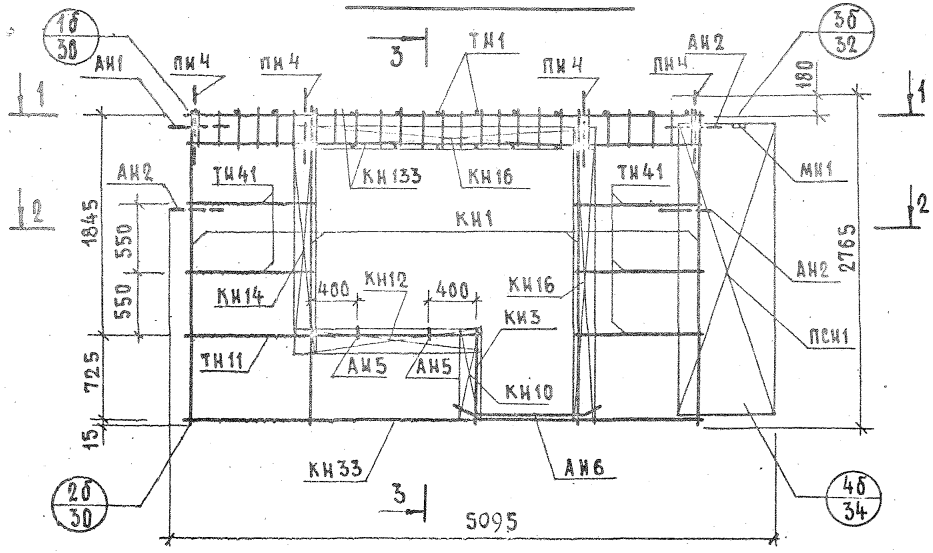

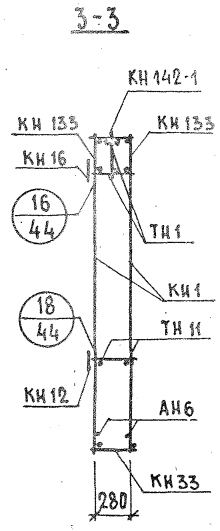

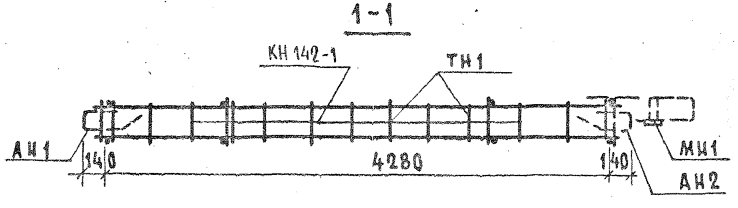

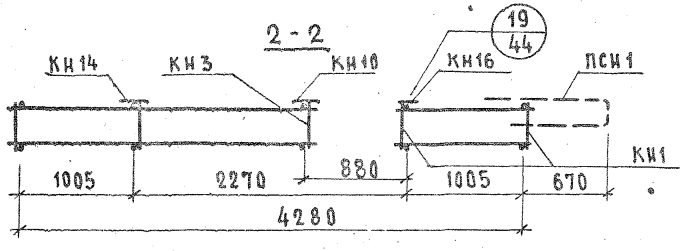

АРМАТУРНОЕ ИЗДЕЛИЕ	КОЛ.	ЛИСТ	ВЫПУСК
КН1	4	1	2-2
КН3	1	1	
КН10	1	1	
КН12	1	1	
КН14	1	1	
КН16	2	1	
КН33	1	2	
КН133	2	5	
ТН1	26	13	
ТН11	2	13	
ТН41	10	13	
ПСН1	1	10	
ПН4	4	11	
АН1	1	11	
АН2	3	11	
АН5	2	11	
АН6	2	11	
МН1	1	12	
*МН4	1	12	
КН142-1	1	6	

* Установку МН4 производить по опалубочному чертежу фасада панели.

ТК	ПАНЕЛИ ГРУППЫ НР2 ДЛИНОЙ ДО 6.0м ТОЛЩИНОЙ 350мм	СЕРИЯ 1.132-2	
1972	АРМАТУРНЫЙ БЛОК АНР2Л-52.26.35-6б	ВЫПУСК 1-4	ЛИСТ 43

ЦНИИЭП ЖИЛИЩА
РУК. ГРУППЫ М.ШАТИНСКАЯ ПРОВЕРИЛ М.ШАТИНСКАЯ
ИНЖЕНЕР Е.ЧУКАВИНА РУК. ГРУППЫ М.ШАТИНСКАЯ
ВЗАМЕН

НР2-52.29.35-9

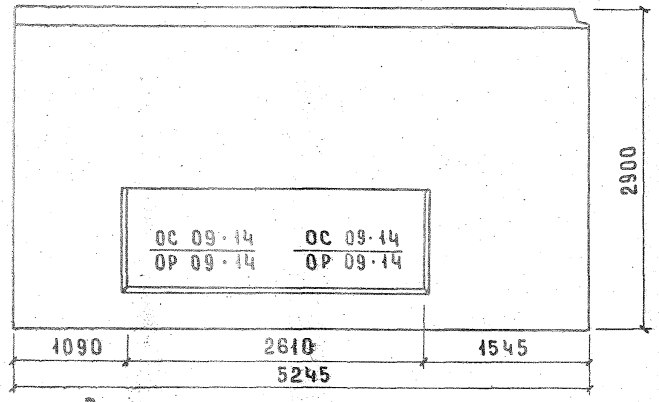

Вид с внутренней стороны

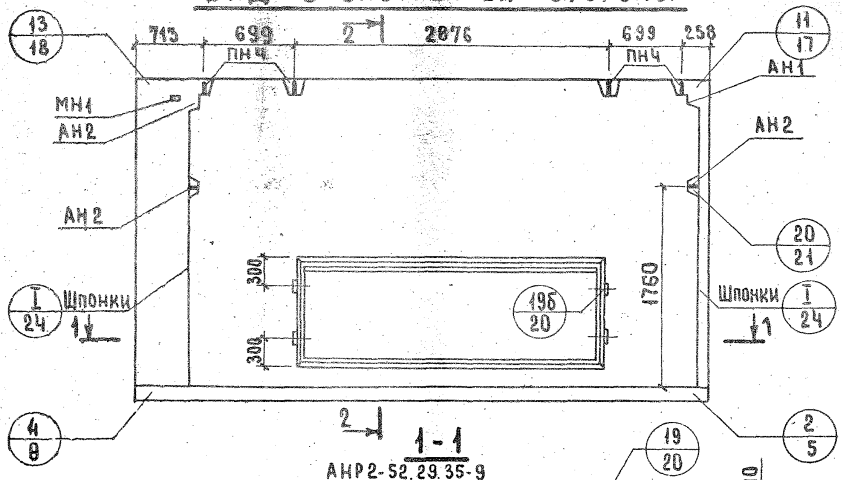

2-2

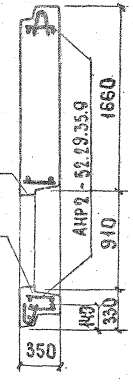

НР2л-52.29.35-9

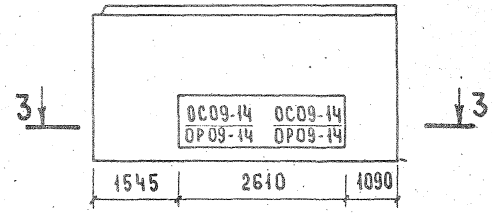

3-3



Показатели на изделие

Объем легкого бетона.		м³	3.56
Объем фактурного слоя			0.41
Масса при легком бетоне с объемной массой кг/м³ в кг.	900	кг	4750
	1000		5150
	1100		5500
	1200		5900
	1300		6300
РАСХОД СТАЛИ		кг	47.47

Арматурные блоки панелей НР2-52.29.35-9 и НР2л-52.29.35-9 см. на листах 45,46

ТК 1972	Панели группы НР2 длиной до 6.0 м. и толщиной 350 мм.	Серия 1.132-2	
	Фасад и схема армирования панелей НР2-52.29.35-9 и НР2л-52.29.35-9	Выпуск 1-4	Лист 44

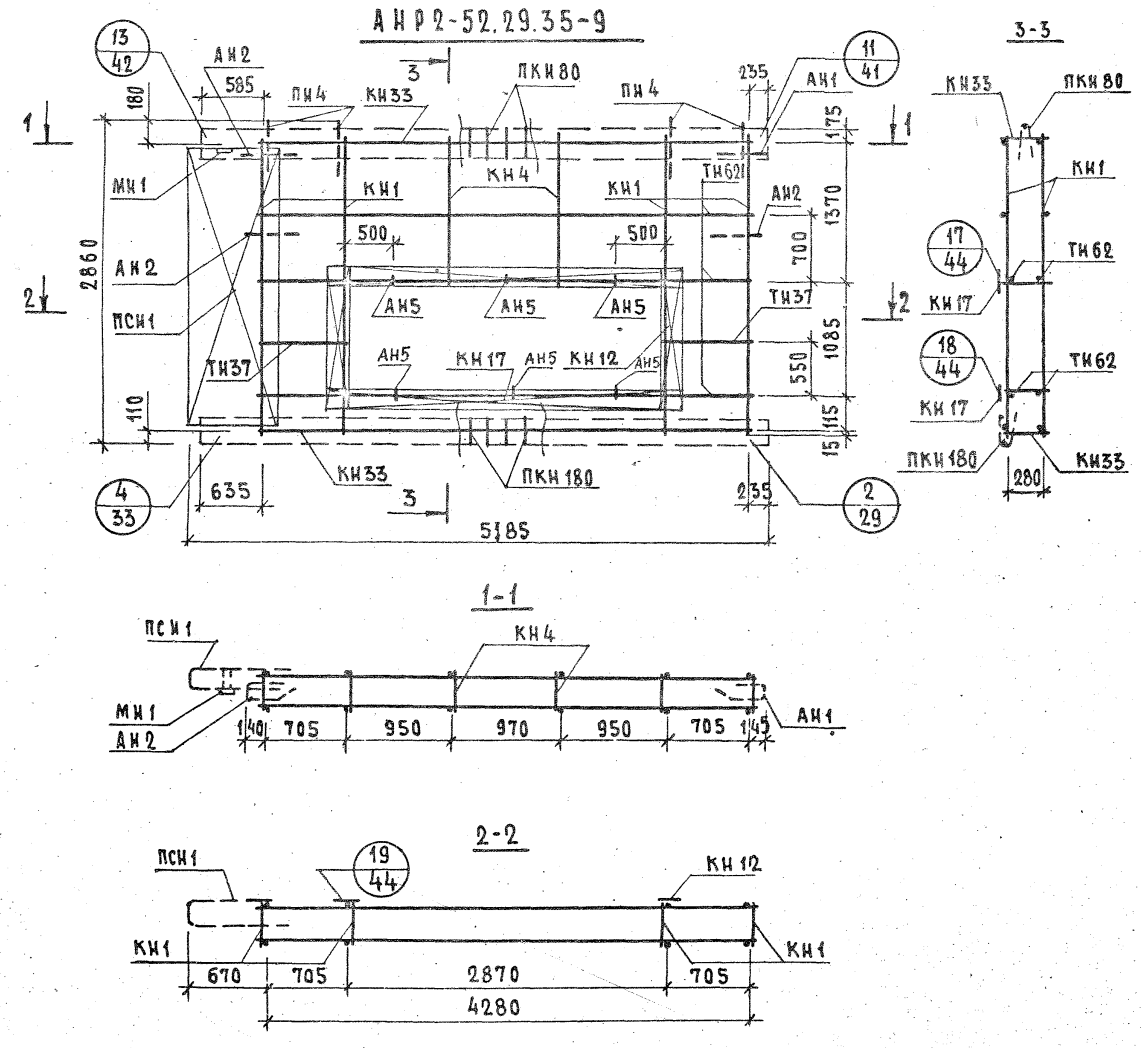

АРМАТУРНОЕ ИЗДЕЛИЕ	КОЛ.	ЛИСТ	ВЫПУСК
КН1	4	1	2-2
КН4	2	1	
КН12	2	1	
КН17	2	1	
КН33	2	2	
ПКН80	1	4	
ПКН180	1	9	
ТН37	4	13	
ТН62	6	13	
ПСН1	1	10	
ПН4	4	11	
АН1	1	11	
АН2-	3	11	
АН5	6	11	
МН1	1	12	

ТК	ПАНЕЛИ ГРУППЫ НР2 ДЛИНОЙ ДО 6,0М И ТОЛЩИНОЙ 350 ММ	СЕРИЯ 1.132-2	
1972	АРМАТУРНЫЙ БЛОК АНР2-52.29.35-9	ВЫПУСК 1-4	ЛИСТ 45

ЖИЛИЩА

ГЛ.ИНЖ.ПР. Ю.ГЕРМАН
РУК.ГРУППЫ М.ШАТИНСКАЯ
ИНЖ. Е.ЧУКАВИНА
ПРОВЕРИЛ
РУК.ГРУППЫ М.ШАТИНСКАЯ
ВЗАМЕН

12627 52

АНР 2 л-52.29.35-9

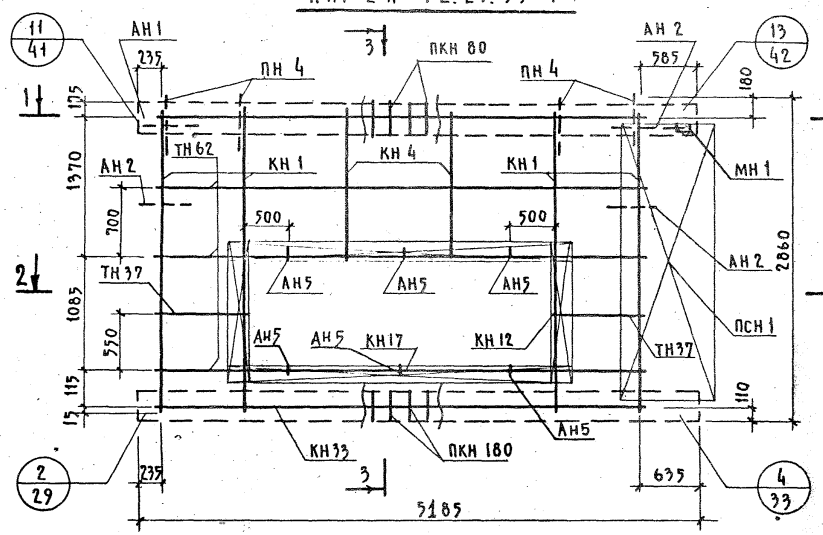

3-3

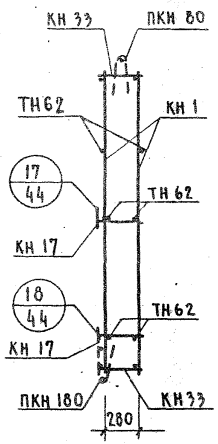

1-1

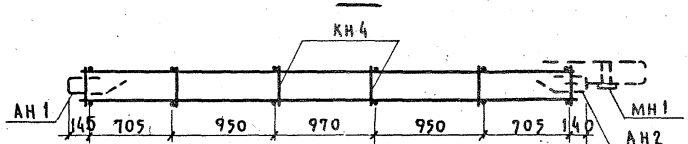

2-2

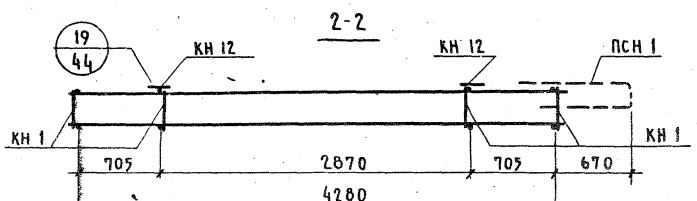

Арматурное изделие	Кол	Лист	Выпуск
КН 1	4	1	
КН 4	2	1	
КН 12	2	1	
КН 17	2	1	
КН 33	2	2	
ПКН 80	1	4	
ПКН 180	1	9	
ТН 37	4	13	2-2
ТН 62	6	13	
ПСН 1	1	10	
ПН 4	4	11	
АН 1	1	11	
АН 2	3	11	
АН 5	6	11	
МН 1	1	12	

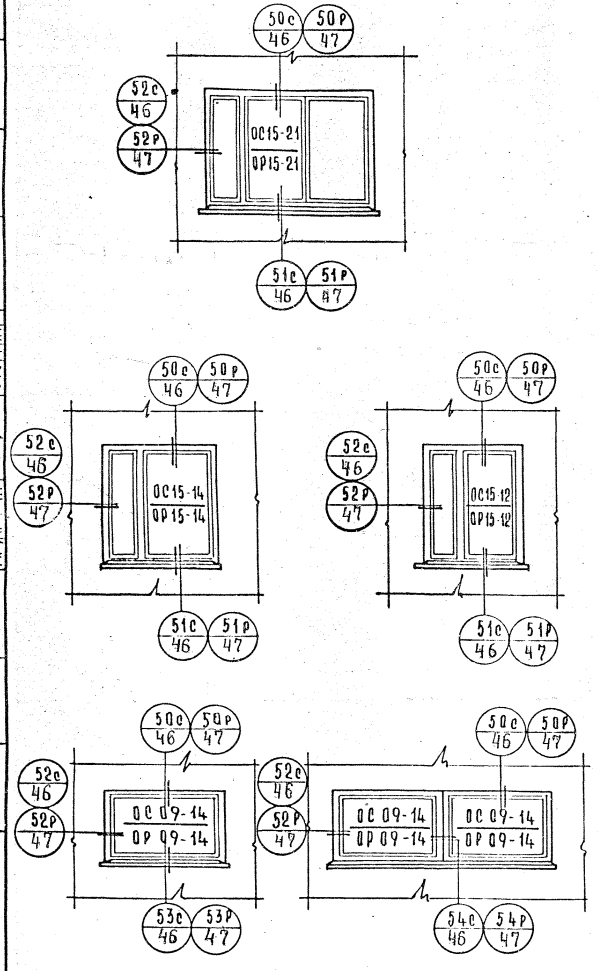

Спецификация элементов заполнения проемов

53

Вид проема	Наименование элементов	Марка элемента	Ед. изм	Кол-во	Масса кг	ГОСТ
ОКНО ОС 15-21	Оконный блок	ОС 15-21	шт.	1	89	11214-65
	Подоконная доска	ПД 22-20	"	1	12	17280-71
	Наличник	3	п.м.	5.1	2	8242-63
	Металлический слив		"	2.05	1.5	
	Стекло		м²	4.47	39.4	
	Итого 143.9					
ОКНО ОР 15-21	Оконный блок	ОР 15-21	шт.	1	110	11214-65
	Подоконная доска	ПД 22-15	"	1	9	17280-71
	Наличник	3	п.м.	5.1	2	8242-63
	Металлический слив		"	2.05	1.6	
	Стекло		м²	4.21	37.0	
	Итого 159.6					
ОКНО ОС 15-14	Оконный блок	ОС 15-14	шт.	1	66	11214-65
	Подоконная доска	ПД 14-20	"	1	8	17280-71
	Наличник	3	п.м.	5.5	2.3	8242-63
	Металлический слив		"	1.70	1.5	
	Стекло		м²	2.8	24.6	
	Итого 102.4					
ОКНО ОР 15-14	Оконный блок	ОР 15-14	шт.	1	86	11214-65
	Подоконная доска	ПД 14-15	"	1	6	17280-71
	Наличник	3	п.м.	5.9	2.3	8242-63
	Металлический слив		"	1.70	1.5	
	Стекло		м²	2.61	23.0	
	Итого 118.8					
ОКНО ОС 15-12	Оконный блок	ОС 15-12	шт.	1	64	11214-65
	Подоконная доска	ПД 13-20	"	1	7	17280-71
	Наличник	3	п.м.	5.55	2.2	8242-63
	Металлический слив		"	1.45	1.3	
	Стекло		м²	2.28	20.1	
	Итого 94.6					
ОКНО ОР 15-12	Оконный блок	ОР 15-12	шт.	1	83	11214-65
	Подоконная доска	ПД 13-15	"	1	6	17280-71
	Наличник		п.м.	5.55	2.2	8242-63
	Металлический слив		"	1.45	1.3	
	Стекло		м²	2.11	18.6	
	Итого 111.1					
ОКНО ОС 09-14	Оконный блок	ОС 09-14	шт.	1	35	11214-65
	Наличник	3	п.м.	3.7	1.6	8242-63
	Плинтус		"	1.4	1.0	8242-63
	Металлический слив		"	1.70	1.5	
	Стекло		м²	1.47	14.7	
	Итого 53.8					
ОКНО ОР 09-14	Оконный блок	ОР 09-14	шт.	1	47	11214-65
	Наличник		п.м.	3.7	1.6	8242-63
	Плинтус		"	1.4	1.0	8242-63
	Металлический слив		"	1.70	1.5	
	Стекло		м²	1.57	13.8	
					64.9	
БЛОК ОС09-14 ОС09-14	Оконный блок	ОС 09-14	шт.	1	35	11214-65
	Оконный блок	ОС 09-14	"	1	35	11214-65
	Наличник	2	п.м.	1.8	1.1	8242-63
	Наличник	3	"	4.7	2	8242-63
	Плинтус		"	2.8	2	8242-63
	Металлический слив		"	2.9	2.4	
	Стекло		м²	3.34	29.4	
	Итого 106.9					
БЛОК ОР09-14 ОР09-14	Оконный блок	ОР 09-14	шт	1	47	11214-65
	Оконный блок	ОР09-14	"	1	47	11214-65
	Наличник	2	п.м	1.8	1.1	8242-63
	Наличник	3	"	4.7	2	8242-63
	Плинтус		"	2.8	2	8242-63
	Металлический слив		"	2.9	2.4	
	Стекло		м²	3.14	27.6	
	Итого 129.1					

Детали 50 ÷ 54 см. выпуск 0-2

ТК 1972	Панели группы НР2 длиной до 6.0 м и толщиной 350 мм	Серия 1.132-2	
	Схемы заполнения оконных проемов, спецификации	Выпуск 1-4	Лист 47

ЦНИИЭП жилища

Согласовано

Инв. № подл. | Дата | Взам. инв. №

Гл. инж. пр. Гаинян | Гл. арх. пр. Ю. Герман

Проверил Ю. Герман

Нач. отд. Гаинян | Рук. групп Мшатинская

Н. Росинский

Б. Шляпин

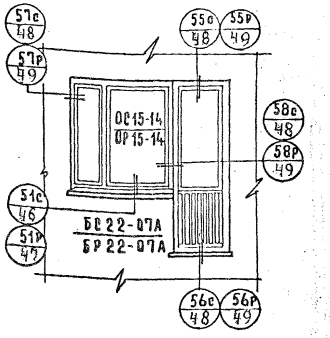

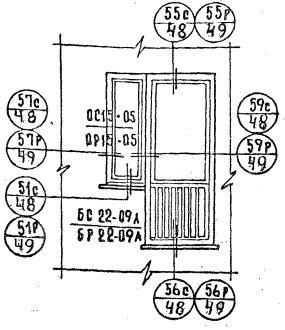

Спецификация элементов заполнения проемов

Вид проема	Наименование элементов	Марка элемента	Един. изм.	Кол.	Масса кг	ГОСТ
ОС15-14 / БС22-07А — БЛОК	Оконный блок	ОС15-14	шт.	1	66	11214-65
	Дверной балкон. блок	БС22-07А	"	1	67	11214-65
	Подоконная доска	ПД14-20	"	1	8	17280-71
	Наличник	1	п.м	3.0	2.4	8242-63
	Наличник	3	"	6.4	3	8242-63
	Брусок	44×120мм	"	1.5	6.3	
	Плинтус		"	0.75	0.5	8242-63
	Металлический слив		"	1.70	1.5	
	Стекло		м²	4.16	36.6	
	Итого: 191.3					
ОС15-05 / БС22-09А — БЛОК	Оконный блок	ОС15-05	шт.	1	33	11214-65
	Дверной балкон. блок	БС22-09А	"	1	79	11214-65
	Подоконная доска	ПД6-20	"	1	4	17280-71
	Наличник	2	п.м	3.0	2.4	8242-63
	Наличник	3	"	5.2	2.5	8242-63
	Плинтус		"	0.95	0.64	8242-63
	Металлический слив		"	0.70	0.6	
	Стекло		м²	2.60	22.9	
	Итого: 145.1					

Вид проема	Наименование элементов	Марка элемента	Един. изм.	Кол.	Масса кг	ГОСТ
ОР15-14 / БР22-07А — БЛОК	Оконный блок	ОР15-14	шт.	1	86	11214-65
	Дверной балкон. блок	БР22-07А	"	1	83	11214-65
	Подоконная доска	ПД14-15	"	1	6	17280-71
	Наличник	1	п.м	1.5	1.2	8242-63
	Наличник	2	"	1.5	1	8242-63
	Наличник	3	"	6.4	3	8242-63
	Брусок	37×120мм	"	1.5	5.3	
	Плинтус		"	0.75	0.5	
	Металлический слив		"	1.70	1.5	
	Стекло		м²	3.89	34.2	
	Итого: 221.7					
ОР15-05 / БР22-09А — БЛОК	Оконный блок	ОР15-05	шт.	1	41	11214-65
	Дверной балкон. блок	БР22-09А	"	1	93	11214-65
	Подоконная доска	ПД6-15	"	1	3	17280-71
	Наличник	2	"	3.0	2.4	8242-63
	Наличник	3	"	5.2	2.5	8242-63
	Плинтус		"	0.95	0.64	8242-63
	Металлический слив		"	0.70	0.6	
	Стекло		м²	2.43	21.4	
	Итого: 164.6					

Детали 51 и 55÷59 см. выпуск 0-2

Марка панели / Марка арматурного блока	Класс или марка стали	ГОСТ 5781-61								ГОСТ 6727-53		ГОСТ 380-71		Показатели расхода стали, кг					
		А-III				А-I				В-I		Вст. 3 кп.		На панель			На 1 м² панели		
	Диаметр, профиль, мм	6	8	10	12	12	14	16	18	ф 4	ф 5	-60×6	-80×6	Армат. изд.	Закл. дет.	Всего	Армат. изд.	Закл. дет.	Всего
АНР2-34.29.35-2	Длина, м	5.04	30.88	0.60		4.8		3.8		131.36	27.88	0.10							
	Масса, кг	1.12	12.18	0.37		4.28		6.0		12.84	4.33	0.29		40.75	0.66	41.41	4.85	0.08	4.93
АНР2-34.29.35-3	Длина, м	5.04	30.88	0.60		4.8		3.8		129.60	27.88	0.10							
	Масса, кг	1.12	12.18	0.37		4.28		6.0		12.70	4.33	0.29		40.61	0.66	41.27	4.96	0.08	5.07
АНР2-34.29.35-7	Длина, м	12.88	20.8	0.60		4.8			4.0	139.70	13.8	0.1							
	Масса, кг	2.86	8.2	0.37		4.28			8.0	13.68	2.13	0.29		39.15	0.66	39.81	4.36	0.07	4.43
АНР2-34.26.35-3б	Длина, м	10.33	37.64	1.35	2.22	4.8		3.8		100.09	14.98	0.1	0.15						
	Масса, кг	2.30	14.80	0.83	1.98	4.28		6.0		9.77	2.38	0.29	0.57	41.51	1.69	43.20	8.27	0.26	8.53
АНР2-37.29.35-2	Длина, м	5.64	32.08	0.60		4.8			4.0	134.09	30.08	0.1							
	Масса, кг	1.25	12.66	0.37		4.28			8.0	13.10	4.67	0.29		43.96	0.66	44.62	4.73	0.07	4.80
АНР2-37.29.35-3	Длина, м	5.64	32.08	0.60		4.8		3.8		136.01	30.08	0.1							
	Масса, кг	1.25	12.66	0.37		4.28		6.0		13.32	4.67	0.29		42.18	0.66	42.84	4.65	0.07	4.72
АНР2-37.29.35-6	Длина, м	8.46	34.90	0.60	5.25	4.8		3.8		138.04	30.08	0.1							
	Масса, кг	3.76	13.78	0.37	1.17	4.28		6.0		13.51	4.67	0.29		47.17	0.66	47.83	5.92	0.08	6.00
АНР2-37.26.35-6б	Длина, м	12.43	38.06	1.35	8.46	4.8	3.4			104.60	14.06	0.1	0.15						
	Масса, кг	2.76	15.02	0.83	7.52	4.28	4.1			10.23	2.42	0.29	0.57	46.33	1.69	48.02	7.45	0.26	7.45
АНР2-37.26.35-3б	Длина, м	10.93	38.14	1.35	2.22	4.8		3.8		102.10	14.06	0.10	0.15						
	Масса	2.43	15.44	0.83	1.98	4.28		6.0		10.00	2.42	0.29	0.57	42.55	1.69	44.24	5.71	0.23	6.0
АНР2-40.29.35-2	Длина, м	6.24	33.28	0.60		4.8		4.0		138.76	32.28	0.1							
	Масса, кг	1.39	13.12	0.37		4.28		8.0		13.59	5.01	0.29		45.39	0.66	46.05	4.26	0.07	4.55
АНР2-40.29.35.3	Длина, м	6.24	33.28	0.60		4.8		4.0		140.52	32.28	0.1							
	Масса, кг	1.39	13.12	0.37		4.28		8.0		13.73	5.01	0.29		45.53	0.66	46.19	4.6	0.07	4.67
АНР2-40.29.35-6	Длина, м	9.06	36.10	0.60	5.25	4.8			4.0	142.71	32.28	0.1							
	Масса, кг	4.90	14.24	0.37	1.17	4.28			8.0	13.92	5.04	0.29		51.55	0.66	52.21	5.76	0.07	5.83
АНР2-40-26.35-3б	Длина, м	11.53	40.64	1.35		4.8			4.0	103.71	16.98	0.1	0.15						
	Масса, кг	2.57	16.02	0.83		4.28			8.0	10.13	2.70	0.29	0.57	43.70	1.69	45.39	5.3	0.23	5.53

Согласовано | Дата | Инвент. № | Взамен

Инв. № подл. | Подпись и дата | Взам. инв. №

Нач. отд. 17 Б.Вылапин | Инженер Н.Рожанская
Гл. инж. отд. Н.Росинский | Инженер Н.Румянцева
Гл. инж. пр. Ю.Герман | А.Ерошкина
Ст. науч. сотр. М.Минц | Рук. группы М.Шатинская
Ст. инженер А.Козьмин | Проверил

ГПИ Промстальконструкция — Жилища

ТК 1972

Панели группы НР2 длиной до 6.0 м и толщиной 350 мм.

Выборка стали

Серия 1.132-2
Выпуск 1-4
Лист 49

12627 56

Марка панели / Марка арматурного блока	Класс или марка стали	ГОСТ 5781-61								ГОСТ 6727-53		ГОСТ 380-71		Показатели расхода стали, кг					
		А-III				А-I				В-I		Вст. 3кп.		На панель			На 1 м² панели		
	Диаметр, профиль, мм	6	8	10	12	12	14	16	18	ф4	ф5	-80×6	-80×6	Армат. изд.	Закл. дет.	Всего	Армат. изд.	Закл. дет.	Всего
АНР2-40.26.35-6б	Длина, м	13.09	38.26	1.35	8.46	4.80		3.80		106.41	16.98	0.10	0.15						
	Масса, кг	2.90	15.07	0.83	7.52	4.28		6.00		10.36	2.70	0.29	0.57	48.83	1.69	50.52	7.65	0.23	7.88
АНР2-49.29.35-6	Длина, м	10.86	39.70	0.60	5.25	4.80	6.80			156.50	40.74	0.10							
	Масса, кг	4.29	15.68	0.37	1.17	4.28	8.20			15.32	6.33	0.29		55.27	0.66	55.93	4.80	0.06	4.86
АНР2-49.26.35-6б	Длина, м	14.83	44.06	1.35	8.46	4.80	6.80			111.84	19.98	0.10	0.15						
	Масса, кг	3.29	17.38	0.83	7.52	4.28	8.20			10.96	3.16	0.29	0.57	54.70	1.69	56.48	6.02	0.18	6.20
АНР2-49.29.35-9	Длина, м	21.68	20.80	0.60		4.80	6.80			176.82	19.80	0.10							
	Масса, кг	4.80	8.20	0.37		4.28	8.20			17.29	3.05	0.29		45.82	0.66	46.48	3.75	0.06	3.81
АНР2-52.29.35-6	Длина, м	11.46	40.90	0.60	5.25	4.80	6.80			161.27	43.56	0.10							
	Масса, кг	4.43	16.14	0.37	1.17	4.28	8.20			15.74	6.77	0.29		56.73	0.66	57.39	4.54	0.06	4.60
АНР2-52.26.35-6б	Длина, м	15.43	45.56	1.35	8.46	4.80	6.80			113.85	20.98	0.10	0.15						
	Масса, кг	3.43	17.96	0.83	7.52	4.28	8.20			11.09	3.32	0.29	0.57	55.80	1.69	57.49	5.40	0.16	5.56
АНР2-52.29.35-9	Длина, м	22.88	20.80	0.60		4.80	6.80			182.34	21.0	0.10	0.15						
	Масса, кг	5.08	8.2	0.37		4.28	8.20			17.82	3.23	0.29	0.57	46.81	0.66	47.47	3.58	0.06	3.64
	Длина, м																		
	Масса, кг																		
	Длина, м																		
	Масса,																		
	Длина, м																		
	Масса, кг																		
	Длина, м																		
	Масса, кг																		
	Длина, м																		
	Масса, кг																		
	Длина, м																		
	Масса, кг																		

Изм. Кол. Уч. Лист № док. Подпись Дата

Гл. инж. отд. Г.Ефимовский | Инженер Н.Рогожникова
Гл. инж. пр. Ю.Герман | Инженер А.Ерошкина
Ст. науч. сотр. М.Минц | Рук. группы М.Мартинский
Ст. инженер А.Козьмин | Проверил

ЖИЛИЩА

ТК 1972

Панели группы НР2 длиной до 6.0 м. и толщиной 350 мм

Выборка стали

Серия 1.132-2

Выпуск 1-4 | Лист 50

gost.e-ecolog.ru