ТИПОВОЙ ПРОЕКТ

813-2-49.88

ХРАНИЛИЩЕ ПРОДОВОЛЬСТВЕННОЙ МОРКОВИ /С ОХЛАЖДЕНИЕМ/ ВМЕСТИМОСТЬЮ 1000 ТОНН

АЛЬБОМ III

Строительные изделия

23076-03
ЦЕНА 5-02

gost.e-ecolog.ru

Привязан	
Инв. №	

ТИПОВОЙ ПРОЕКТ

813-2-49.88

ХРАНИЛИЩЕ ПРОДОВОЛЬСТВЕННОЙ МОРКОВИ /С ОХЛАЖДЕНИЕМ/ ВМЕСТИМОСТЬЮ 1000 ТОНН

АЛЬБОМ III

Строительные изделия

Разработан
институтом „Гипронисельпром"
Госагропрома СССР

Утвержден и введен в
действие институтом
„Гипронисельпром"
Госагропрома СССР
Приказ от 25.12.87 № 184

© ЦИТП Госстроя СССР, 1988

Привязан

Инв. №

Альбом III

Обозначение	Наименование	Стр.
ДС	Содержание альбома (начало)	2
ДС	Содержание альбома (окончание)	3
АРЦ.0100	Изделие соединительное МД1	4
АРЦ.0200	Решетка для вытирания ног МД2	4
АРЦ.0300	Изделие соединительное МД3	5
АРЦ.0400	Изделие соединительное МД4	5
АРЦ.0500	Изделие соединительное (МД5... МД8)	6
АРЦ.0500 СБ	Изделие соединительное (МД5... МД8) СБ	7
КЖЦ. ДО	Документ описания	8
КЖЦ.010000	Лоток (ЛТ2, ЛТ9)	9
КЖЦ.020000	Лоток ЛТ3	10
КЖЦ.03000000	Перемычка ПР3	11
КЖЦ.03010000	Каркас пространственный КП1	12
КЖЦ.03010100	Каркас плоский КР1	12
КЖЦ.040000	Колонна (К3, К4, К6)	13
КЖЦ. 050000	Колонна К5	14
КЖЦ. 060000	Колонна К7	15
КЖЦ. 070000	Колонна К8	16
КЖЦ.080000	Колонна (К9, К10)	17
КЖЦ.090000	Колонна (К11, К12)	18
КЖЦ. 100000	Колонна К13	19
КЖЦ. 110000	Колонна (К14, К15, К16)	20
КЖЦ. 120000	Колонна (К17, К18)	21
КЖЦ.130000	Колонна К19	22
КЖЦ.140000	Колонна К20	23
КЖЦ. 150000	Колонна (К21, К22)	24
КЖЦ.160000	Колонна К24	25
КЖЦ.170000	Балка Б1.	26
КЖЦ. 180000	Балка Б2	27
КЖЦ.190000	Балка (Б3, Б4)	28

Инв.№ подл. | Подпись и дата | Взам. инв.№

Инв.№			
Н.контр.	Ткач		14.12.87
Нач.отд.	Иглина		14.12.87
ГИП	Коротков	Стор.	14.12.87

Привязан:

Т.п. 813-2-49.88 ДС

Содержание альбома

Стадия	Лист	Листов
РП	1	2

ГИПРОНИСЕЛЬПРОМ г. Орел.

Копировал Иноземцева Формат А3

Альбом III

Обозначение	Наименование	Стр.
КЖИ.200000	Плита П2	29
КЖИ. 210000	Плита (П3, П4)	30
КЖИ.220000	Плита (П5, П6)	31
КЖИ.230000	Плита П7	32
КЖИ.240000	Панель стеновая ПС3	33
КЖИ.250000	Панель стеновая ПС4	34
КЖИ.260000	Панель стеновая ПС6	35
КЖИ.270000Сб	Панель стеновая ПС7. Сборочный чертеж	36
КЖИ.280000Сб	Панель стеновая ПС8. Сборочный чертеж	36
КЖИ.290000	Панель стеновая ПС9	37
КЖИ. 300000	Панель стеновая ПС10	38
КЖИ.310000	Панель стеновая ПС11.	39
КЖИ.320000	Панель стеновая ПС12	40
КЖИ.330000	Панель стеновая (ПС13, ПС15, ПС23, ПС29, ПС31)	41
КЖИ. 340000	Панель стеновая (ПС17, ПС25, ПС33, ПС39)	42
КЖИ.350000	Панель стеновая (ПС18, ПС34)	43
КЖИ.360000	Панель стеновая (ПС19, ПС35)	44
КЖИ.370000	Панель стеновая (ПС20, ПС36)	45
КЖИ.380000Сб	Панель стеновая (ПС21, ПС37). Сборочный чертеж	46
КЖИ.390000Сб	Панель стеновая (ПС22, ПС38). Сборочный чертеж	46
КЖИ.400000Сб	Панель стеновая (ПС28, ПС42) Сборочный чертеж	47
КЖИ.410000Сб	Панель стеновая ПС43. Сборочный чертеж	47
КЖИ.420000	Насадка (НФ3, НФ4).	48

Обозначение	Наименование	Стр
КЖИ. 430000	Насадка НФ 5	49
КЖИ.440000	Изделие закладное МН1	49
КЖИ. 450000	Изделие соединительное МС1	50
КЖИ. 460000	Изделие соединительное (МС2, МС3)	50
КЖИ.470000	Изделие соединительное (МС4, МС5)	51
КЖИ.480000	Изделие соединительное МС6	52
КЖИ.490000	Изделие соединительное (МС7, МС8)	53
КЖИ.500000	Изделие соединительное (МС9, МС17)	54
КЖИ.510000	Изделие соединительное МС10	55
КЖИ.520000	Изделие соединительное МС11	55
КЖИ. 530000	Изделие соединительное (МС12... МС15, МС18)	56
КЖИ. 540000	Изделие соединительное МС16	56
КЖИ.550000	Изделие соединительное МС19	57
КЖИ.560000	Сетка С1	58
КЖИ.570000	Сетка С2	58
КЖИ.580000	Шибер Ш6 1	59
КЖИ. 590000	Шибер Ш6 2	60
КДИ.600000	Щит (Щ1, Щ3)	61
КДИ. 610000	Щит (Щ2, Щ4)	62
КДИ. 620000	Изделие соединительное МС20	63
КДИ. 630000	Изделие соединительное МС21	63
КДИ. 640000	Изделие закладное МН4	64

Инв.№ подл. | Подпись и дата | Взам.инв.№

Привязан

Инв.№

т.п. 813-2-49.88 ДС

Лист 2

23076-03 4

копировал Иноземцева

Формат А3

Альбом III

Типовой проект

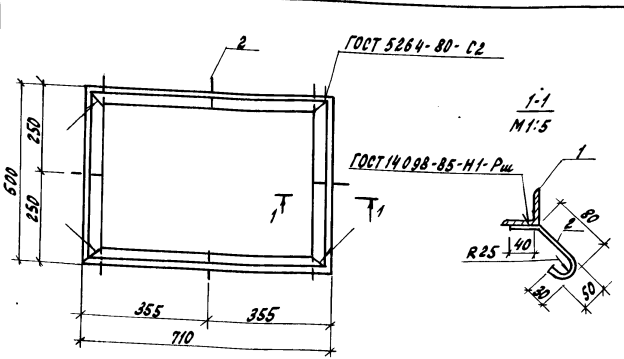

Формат	Зона	Поз.	Обозначение	Наименование	Кол.	Примечание
				Детали		
Б4		1	АРИ 0101	Уголок 50×50×5-Б ГОСТ 8509-86 Ст3сп ГОСТ 535-79 ℓ=2420	1	9,12 кг
Б4		2	АРИ 0102	А-I-Б ГОСТ 5781-82, ℓ=200	2	0,044 кг

Покрытие-эмаль ПФ-133 серая ГОСТ 926-82 VII; 4//-Л
Грунт ГФ-021 ГОСТ 25129-82

Привязан

Инв. N

Подпись и дата | Взам. инв. N

Н. контр.	Ткач		21.12.88
Гл. специал.	Репало		15.12.88
Рук. гр.	Сачков		15.12.88
Арх.	Шкарпета		15.12.88
Пров.	Журавлева		15.12.88

Т.п. 813-2-49.88 АРИ 0100

Изделие соединительное МА1

Стадия	Масса	Масштаб
РП	9,47	1:10
Лист 1	Листов 1	

ГИПРОНИСЕЛЬПРОМ г. Орёл

Инв. N подл. | Подпись и дата | Взам. инв. N

Копировал Ахромова Формат А4

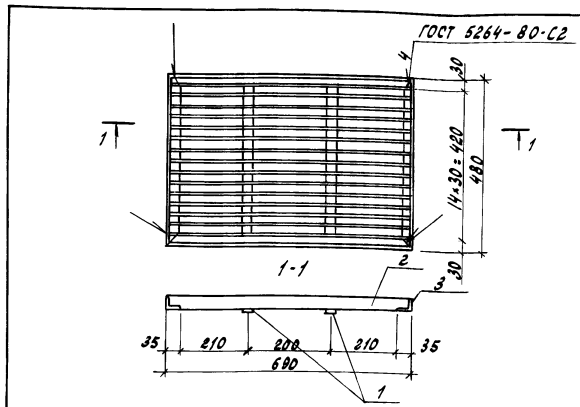

Формат	Зона	Поз.	Обозначение	Наименование	Кол.	Примечание
				Детали		
Б4		1	АРИ 0201	Полоса 4×40-Б ГОСТ 103-76 Ст3сп ГОСТ 535-79 ℓ=410	2	0,52
Б4		2	АРИ 0202	Полоса 4×40-Б ГОСТ 103-76 Ст3сп ГОСТ 535-79 ℓ=680	15	0,86
Б4		3	АРИ 0203	Уголок 35×35×4-Б ГОСТ 8509-86 Ст3сп ГОСТ 535-79 ℓ=2340	1	5,05

Покрытие-эмаль ПФ-133 серая ГОСТ 926-82 VII; 4//-Л
Грунт ГФ-021 ГОСТ 25129-82
Сварка необозначенных швов по ГОСТ 5264-80-тип Т1 катет 4 мм

Привязан

Инв. N

Подпись и дата | Взам. инв. N

Н. контр.	Ткач		21.12.88
Гл. специал.	Репало		15.12.88
Рук. гр.	Сачков		15.12.88
Арх.	Шкарпета		15.12.88
Пров.	Журавлева		15.12.88

Т.п. 813-2-49.88 АРИ 0200

Решетка для вытирания ног МА2

Стадия	Масса	Масштаб
РП	18,99	1:10
Лист	Листов 1	

ГИПРОНИСЕЛЬПРОМ г. Орел

Копировал Ахромова Формат А4

Типовой проект Альбом III

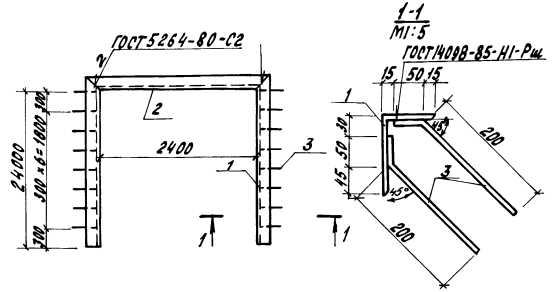

Формат	Зона	Поз.	Обозначение	Наименование	Кол.	Примечание
				Детали		
Б4		1	АРИ 0301	Уголок 125×80×8-Б ГОСТ 8510-86 / Вст3кп2 ГОСТ 535-79 ℓ=2525	2	31,56 кг
Б4		2	АРИ 0302	Уголок 125×80×8-Б ГОСТ 8510-86 / Вст3кп2 ГОСТ 535-79 ℓ=2680	1	33,13 кг
Б4		3	АРИ 0303	А-I-10 ГОСТ 5781-82 ℓ=250	16	0,154

Покрытие эмаль ПФ-133 серая ГОСТ 926-82 VIII; Ч/1-Л
Грунт ГФ-021 ГОСТ 25129-82

Привязан:

Инв. №

Взам. инв. № | Подп. и дата | Инв. № подл.

Н. контр.	Ткач		20.12.87
Гл. спец.	Репало		15.12.87
Рук. гр.	Сачков		15.12.87
Арх.	Шкарпета		15.12.87
Пров.	Журавлева		15.12.87

Т.п. 813-2-49.88 АРИ 0300

Изделие соединительное МД3

Стадия	Масса	Масштаб
РП	131.85	1:50
Лист	Листов 1	

ГИПРОНИСЕЛЬПРОМ г. Орёл

Копировал Ахромова Формат А4

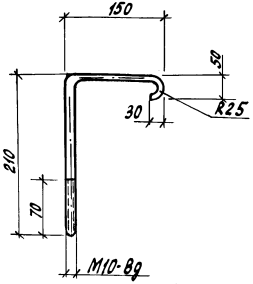

Покрытие - эмаль ПФ-133 серая ГОСТ 926-82 VIII; Ч/1-Л
Грунт ГФ-021 ГОСТ 25129-82

Привязан

Инв. №

Взам. инв. № | Подп. и дата | Инв. № подл.

Н. контр.	Ткач		20.12.87
Гл. спец.	Репало		15.12.87
Рук. гр.	Сачков		15.12.87
Арх.	Шкарпета		15.12.87
Пров.	Журавлева		15.12.87

Т.п. 813-2-49.88 АРИ 0400

Изделие соединительное МД4

Стадия	Масса	Масштаб
РП	0,20	1:5
Лист	Листов 1	

А-1-10 ГОСТ 5781-82

ГИПРОНИСЕЛЬПРОМ г. Орел

23076-03 6

Копировал Ахромова Формат А4

Типовой проект

Формат	Зона	Поз.	Обозначение	Наименование	Кол.	Примечание
				Документация		
А4			АРИ 0500. СБ.	Сборочный чертеж		
				АРИ 0500		
				Детали		
Б4		1	АРИ 0501	А-I-Б ГОСТ 5781-82 ℓ=250	13	0,55кг
Б4		2	АРИ 0502	Уголок 63×63×5-Б ГОСТ 8509-86 Ст3сп ГОСТ 535-79 ℓ=1381	2	6.64кг
Б4		3	АРИ 0503	Уголок 63×63×5-Б ГОСТ 8509-86 Ст3сп ГОСТ 535-79 ℓ=531	2	3.04кг
				АРИ 0500-01		
				Детали		
Б4		1	АРИ 0501-01	А-I-Б ГОСТ 5781-82 ℓ=250	11	0,55кг
Б4		2	АРИ 0502-01	Уголок 50×50×5-Б ГОСТ 8509-86 Ст3сп ГОСТ 535-79 ℓ=1100	2	4,15кг
Б4		3	АРИ 0503-01	Уголок 50×50×5-Б ГОСТ 8509-86 Ст3сп ГОСТ 535-79 ℓ=1100	2	4,15кг
				АРИ 0500-01		
				Детали		
Б4		1	АРИ 0501-02	А-I-Б ГОСТ 5781-82 ℓ=250	19	0,55кг
Б4		2	АРИ 0502-02	Уголок 50×50×5-Б ГОСТ 8509-86 Ст3сп ГОСТ 535-79 ℓ=2220	2	8,37кг

Привязан

Инв. №

Инв. № подл. | Подпись и дата | Взам. инв. №

Н. контр.	Ткач		7.12.87
Гл. спец.	Репало		15.12.87
Рук. гр.	Сачков		15.12.87
Арх.	Шкарпета		15.12.87

т. п. 813-2-49.88 АРИ 0500

Изделие соединительное МД 5...МД 8

Стадия	Лист	Листов
РП	1	2

ГИПРОНИСЕЛЬПРОМ г. Орел

Копировал Ахротова Формат А4

Формат	Зона	Поз.	Обозначение	Наименование	Кол.	Примечание
Б4		3	АРИ 0503-02	Уголок 50×50×5-Б ГОСТ 8509-86 Ст3сп ГОСТ 535-79 ℓ=834	2	3,14кг
				АРИ 0500-03		
				Детали		
Б4		1	АРИ 0501-03	А-I-Б ГОСТ 5781-82, ℓ=250	11	0.55кг
Б4		2	АРИ 0502-03	Уголок 50×50×5-Б ГОСТ 8509-86 Ст3сп ГОСТ 535-79 ℓ=1010	2	3.81кг
Б4		3	АРИ 0503-03	Уголок 50×50×5-Б ГОСТ 8509-86 Ст3сп ГОСТ 535-79 ℓ=1000	2	3,77кг

Привязан

Инв. №

Инв. № подл. | Подпись и дата | Взам. инв. №

АРИ 0500

Лист 2

Копировал Ахротова Формат А4

Альбом III

Типовой проект

Рис.1

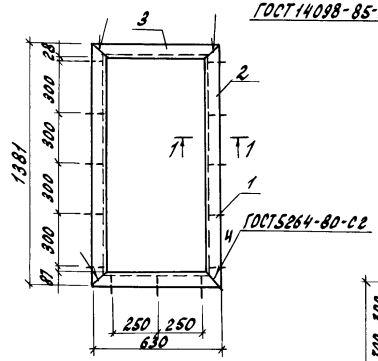

1-1
М1:5

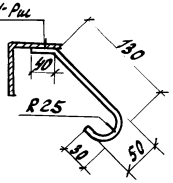

Обозначение	Марка	Рис	Масса кг
АРИ 0500	МД5	1	19,7
-01	МД6	2	16,95
-02	МД7	3	23,37
-03	МД8	4	15,66

Рис.2
остальное см. рис.1

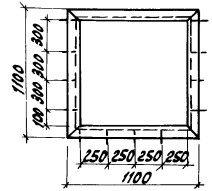

Рис. 3
Остальное см. рис.1

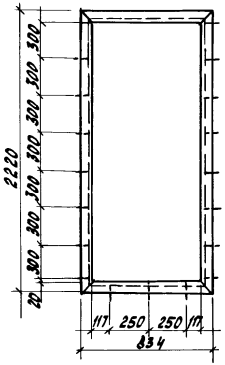

Покрытие - эмаль ПФ-133 серая ГОСТ 926-82 VII, 4/1-Л
Грунт ГФ-021 ГОСТ 25129-82

Рис.4
Остальное см. рис.1

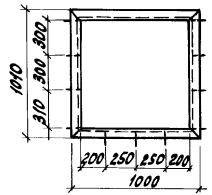

Н.контр.	Ткач		2.12.87
Гл.спец.	Репало		15.12.87
Рук.гр.	Сачков		15.12.87
Арх.	Шкарпета		15.12.87
Провер.	Журавлева		15.12.87

Т. п. 813-2-49.88 АРИ 0500-СБ

Изделие соединительное (МД5... МД8)
Сборочный чертеж

Стадия	Масса	Масштаб
РП	см. таблицу	1:10
Лист	Листов 1	

ГИПРОНИСЕЛЬПРОМ г.Орел

Привязан

Инв. №

Инв. № подл. | Подпись и дата | Взам. инв. №

23076-03 8

Копировал Ахромова

Формат А3

Альбом III

1. Знак Ⓐ на балках и колоннах нанести несмываемой краской.

2. Закладные детали железобетонных изделий (колонн, балок, плит покрытия и стеновых панелей) на глубину 50мм от поверхности железобетонного изделия должны быть покрыты слоем цинка толщиной 0,12 мм (способом металлизации) согласно требованиям СНиП 2.03.11-85.

3. Для колонн К3...К18 марку бетона по морозостойкости принять F100, по водонепроницаемости - W4 с водоцементным отношением не более 0,55.

4. Материал стеновых панелей по сериям 1.832.1-9 и 1.832.1-10- керамзитобетон объемной плотностью 1000 кг/м³.

5. Марка стали для изготовления закладных изделий Вст3кп2 по ГОСТ 380-71. Класс стали С38/23, а монтажных петель - Вст3СП2 или Вст.3пс2 ГОСТ 380-71 класса АI.

6. Марка легкого бетона по морозостойкости для изготовления стеновых панелей по сериям 1.832.1-9 и 1.832.1-10-F25.

7. Марка тяжелого бетона по морозостойкости для изготовления стеновых панелей по шифру 1481, вып.1-F100, W4.

8. Для балок покрытия, плит П2...П7 и перемычек ПР3 марку бетона по морозостойкости принять F100, по водонепроницаемости - W4.

Инв.№ подл. | Подпись и дата | Взам. инв.№

Н.контр.	Ткач		21.12.87
Гл.спец.отд.	Релало		14.12.87
Гл.констр.	Тимошенко		14.12.87
Рук.гр.	Карленкова	К.К.	14.12.87
Вед.инж.	Щепетильникова		14.12.87
Пров.	Карленкова	К.К.	14.12.87

Привязан

Инв.№

Т.п. 813-2-49.88 Кж.И. Д0

Стадия	Лист	Листов
РП		1

Документ описания.

ГИПРОНИСЕЛЬПРОМ г.Орел

23076-03 9

Копировал Муратова

Формат А3

Альбом III

Рис.1

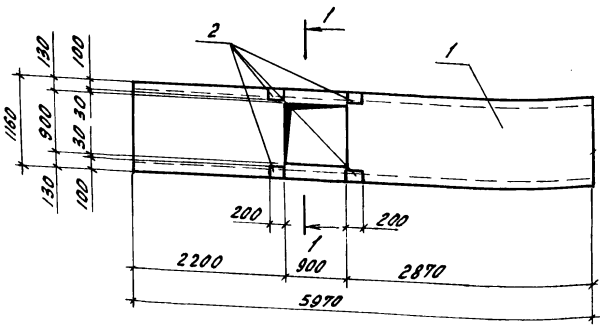

Формат	Зона	Поз.	Обозначение	Наименование	Кол. на испол. —	Кол. на испол. 01	Примечание
				Документация			
А3			-КЖИ. ДО	Документ описания			
				Сборочные единицы			
		1	3.006.1-2/82.1-1-08.0	Лоток Л8-5-А	1	–	
		1	3.006.1-2/82.1-1-08.0	Лоток Л8-5-В	–	1	
		2	1.400-15 В1.120-17	Изделие закладное МН107-6	4	–	

Рис.2

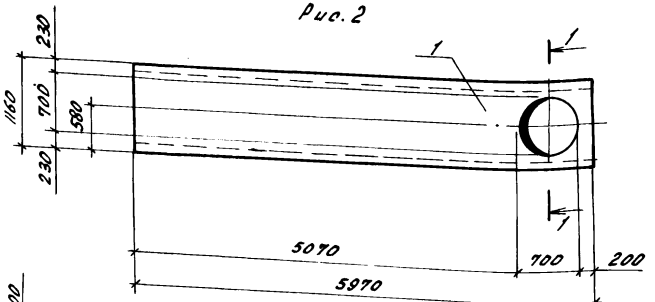

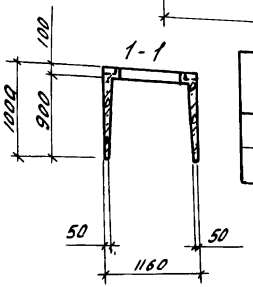

Ведомость расхода стали на дополнительные закладные изделия, кг

Марка элемента	Изделия закладные: Арматура класса А-III ГОСТ 5781-82 ⌀8		Итого	Прокат марки Вст 3кп2 ГОСТ 19903-74 δ=6	δ=8	Итого	Всего	Общий расход
Л8-5-А	0,48		0,48	3,6	1,6	5,2	5,68	5,68

1. Лотки Л8-5-А; Л8-5-В отличаются от лотка Л8-5 по серии 3.006.1-2/82, вып. 1.1 наличием дополнительных закладных деталей и отверстий.
2. Сетку в месте отверстия вырезать по месту.

Обозначение	Марка по проекту	Марка по серии	Масса кг
КЖИ.010000	ЛТ2	Л8-5-А	3.700
-01	ЛТ9	Л8-5-В	3.800

Н.контр.	Ткач		11.12.87
Гл.спец.отд.	Репало		14.12.87
Гл.констр.	Тимошенко		14.12.87
Рук.гр.	Карпенкова		14.12.87
Вед.инж.	Щепелькиков		14.12.87
Пров.	Салегин		14.12.87

Т.п. 813-2-49.88 КЖИ.010000

Лоток (ЛТ2, ЛТ9)

Стадия	Масса	Масштаб
РП	см. табл.	1:50
Лист	Листов 1	

ГИПРОНИСЕЛЬПРОМ г. Орел

Привязан

Инв.№ подл. | Подпись и дата | Взам.инв.№

Инв.№

23076-03 10

Копировал Иноземцево Формат А3

Альбом III

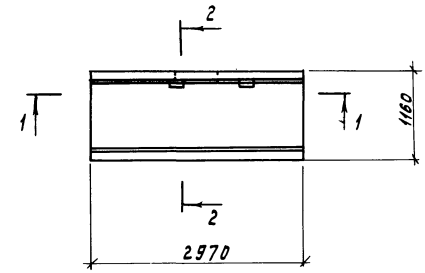

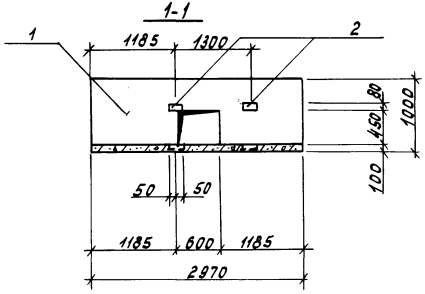

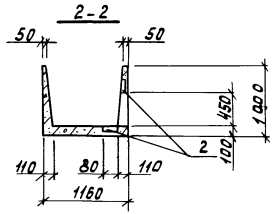

Формат	Зона	Поз	Обозначение	Наименование	Кол.	Примечание
				Сборочные единицы		
		1	3.006.1-2/82.1-1-08.0	Лоток Л8-5-Б	1	
		2	3.006.1-2/82.1-3-12.0-1	Изделие закладное		
				М5	4	0,8 кг

Ведомость расхода стали на дополнительные закладные изделия, кг

Марка элемента	Изделия закладные							Всего	Общий расход
	Арматура класса А-III				Прокат марки Вст3кп2				
	ГОСТ 5781-82				ГОСТ 19903-74				
	Ф8			Итого	Б=6		Итого		
Л8-5-Б	1,6			1,6	1,6		1,6	3,2	3,2

Лоток Л8-5-Б отличается от лотка Л8-5 по серии 3.006.1-2/82 Вып. 1-1 наличием закладных деталей, отверстия и длиной. Сетку в месте отверстия вырезать по месту.

Н.контр.	Ткач		21.12.87
Гл.спец.отд.	Релало		21.12.87
Гл.констр.	Тимошенко		21.12.87
Рук.гр.	Карпенкова		21.12.87
Вед.инж.	Шепетильникова		21.12.87
Пров.	Салегин		21.12.87

Привязан

Инв.№

т.п. 813-2-49.88 КЖИ.020000

Лоток ЛТ3

Стадия	Масса	Масштаб
РП	1,88т	1:50
Лист	Листов 1	

ГИПРОНИСЕЛЬПРОМ г. Орел

Инв.№подл. | Подпись и дата | Взам.инв.№

23076-03 11

Копировал Муратова

Формат А3

Альбом III

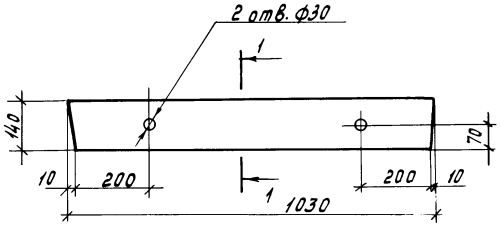

1-1
М1:5

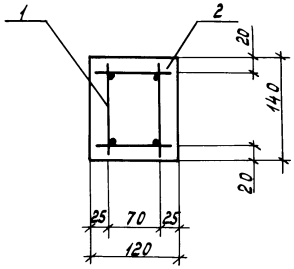

Перемычка ПР3 выполняется в опалубке перемычки 2ПБ10-1 серии 1.038.1-1, вып.1.

Формат	Зона	Поз.	Обозначение	Наименование	Кол.	Примечание
				Документация		
			1.038.1-1.1 000 000 ТО	Техническое описание		
				Сборочные единицы		
А3		1	-КЖН.03010000	Каркас пространственный КП1	1	
				Материалы		
		2		Бетон класса В15		0,017 м³

Ведомость расхода стали на элемент, кг

Марка элемента	Изделия арматурные								Общий расход
	Арматура класса							Всего	
	А-III				Вр-у				
	ГОСТ 5781-82				ТУ14-4-1336-85				
	ф10			Итого	ф5		Итого		
ПР3	2,48			2,48	1,04		1,04	3,52	3,52

Н.контр.	Ткач		14.12.87
Гл.специал.	Репало		14.12.87
Гл.констр.	Тимошенко		14.12.87
Рук.гр.	Карпенкова	К.К.	14.12.87
Вед.инж.	Щепетильникова		14.12.87
Пров.	Сапегин		14.12.87

Т.п. 813-2-49.88 КЖ.И. 03 000 000

Перемычка ПР3.

Стадия	Масса	Масштаб
Р.П.	43,0	1:10
Лист	Листов 1	

ГИПРОНИСЕЛЬПРОМ г. Орел

Привязан

Инв. №

Инв.№ подл. | Подпись и дата | Взам.инв.№

Копировал Муратова

23076-03 12

Формат А3

Альбом III

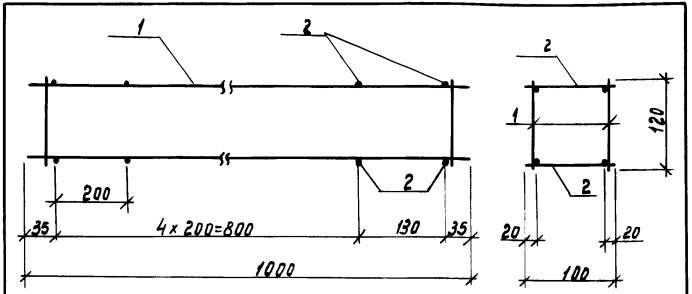

Формат	Зона	Поз.	Обозначение	Наименование	Кол.	Примечание
				Сборочные единицы		
А3		1	-КЖИ.03010100	Каркас плоский Кр1	2	1,64кг
				Детали		
Б4		2	-КЖИ.03010001	Вру-1-5 ТУ14-4-1336-85, ℓ=100	12	0,02кг

Сварка по ГОСТ 14098-85, тип соединения К1, способ сварки Кт.

Привязан

Инв.№

Н.контр.	Ткач		21.12.87
Гл.спец.отд.	Репало		14.12.87
Гл.констр.	Тимошенко		14.12.87
Рук.гр.	Карпенкова	К.К.	14.12.87
Вед.инж.	Шепетильников		14.12.87
Пров.	Салецкий		14.12.87

Т.п. 813-2-49.88 КЖИ.03010000

Каркас пространственный КП1.

Стадия	Масса	Масштаб
РП	3,52	1:5
Лист	Листов 1	

ГИПРОНИСЕЛЬПРОМ г.Орел

Копировал Муратова

Формат А4

Взам.инв.№ | Подпись и дата | Инв.№подл.

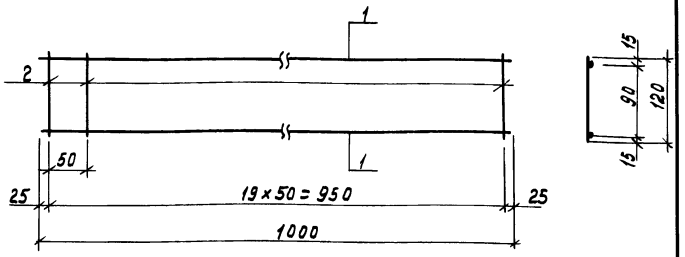

Формат	Зона	Поз.	Обозначение	Наименование	Кол.	Примечание
				Детали		
Б4		1	-КЖИ.03010101	А-III-10 ГОСТ 5781-82, ℓ=1000	2	0,62кг
Б4		2	-КЖИ.03010102	Вру-1-5 ТУ14-4-1336-85, ℓ=120	20	0,02кг

Сварка по ГОСТ 14098-85, тип соединения К1, способ сварки Кт.

Привязан

Инв.№

Н.контр.	Ткач		21.12.87
Гл.спец.отд.	Репало		14.12.87
Гл.констр.	Тимошенко		14.12.87
Рук.гр.	Карпенкова	К.К.	14.12.87
Вед.инж.	Шепетильников		14.12.87
Пров.	Салецкий		14.12.87

Т.п. 813-2-49.88 КЖИ. 03 01 01 00

Каркас плоский Кр1

Стадия	Масса	Масштаб
РП	1,64	1:5
Лист	Листов 1	

ГИПРОНИСЕЛЬПРОМ г.Орел

Копировал Муратова

Формат А4

Взам.инв.№ | Подпись и дата | Инв.№подл.

Альбом III

Рис. 1

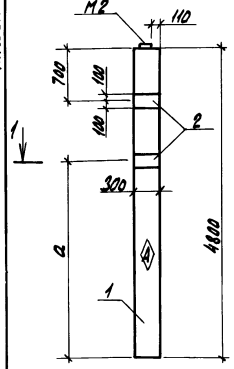

Рис. 2

Остальное- см. рис. 1

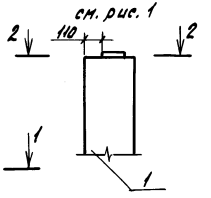

Рис. 3

Остальное- см. рис. 1

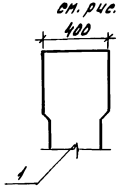

Формат	Зона	Поз.	Обозначение	Наименование	Кол. на испол. -01	Кол. на испол. -02	Примечание
				Документация			
А3			КЖИ. АО	Документ описания			
			1.400-6/76, Вып. 1	Унифицированные закладные детали сборных железобетонных конструкций зданий промышленных предприятий			
				Сборочные единицы			
		1	1.823.1-2.1 100-19	Колонна 1К48.3-2-А	1	—	—	
		1	1.823.1-2.1 100-18	Колонна 1К48.3-2-Б	—	1	—	
		1	1.823.1-2.1 200-15	Колонна 2К48.3-2-А	—	—	1	
		2	1.400-6/76, Вып.1, лист 54	Изделие закладное М1-12	2	2	2	
				Детали				
Б4		3	КЖИ.040001	А-III-6 ГОСТ 5781-82, ℓ=280	4	4	4	0,06 кг

1-1
М1:20



Вид 2-2
М1:20

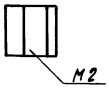

Ведомость расхода стали на дополнительные закладные изделия, кг

Марка элемента	Изделия закладные								Всего	Общий расход
	Арматура класса А-III ГОСТ 5781-82				Прокат марки Вст3кп2 ГОСТ 19903-74					
	Ф6	Ф12		Итого	δ=10			Итого		
1К48.3-2-А										
1К48.3-2-Б	0,24	2,8		3,04	9,2			9,2	12,24	12,24
2К48.3-2-А										

Обозначение	Марка	Рис.	Q, мм	Масса кг
КЖИ.040000	К3	1	3050	1080
-01	К4	2		
-02	К5	3	2850	1100

Привязан

Инв. N

Н. контр.	Ткач		11.12.87
Гл. спец. отд.	Репало		11.12.87
Гл. констр.	Тимошенко		11.12.87
Рук. сект.	Медлазов		11.12.87
Рук. гр.	Карпенкова	К.К	11.12.87
Инж.	Крохина	Крохина	11.12.87
Пров.	Карпенкова	К.К	11.12.87

Т. п. 813-2-49.88 КЖИ.040000

Колонна (К3, К4, К5)

Стадия	Масса	Масштаб
РП	см. табл.	1:50
Лист	Листов 1	

ГИПРОНИСЕЛЬПРОМ г. Орел

Копировал Николаева 23076-03 14 Формат А3

Инв. N подл. | Подпись и дата | Взам. инв. N

Альбом III

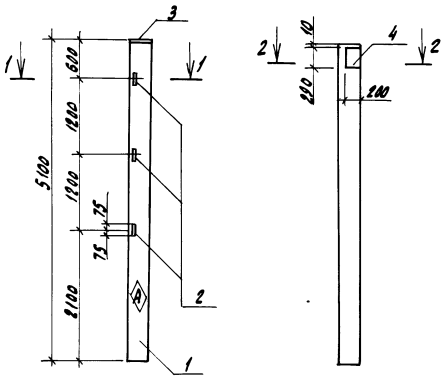

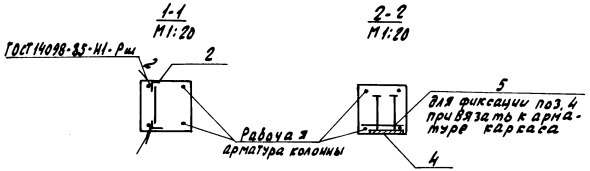

Закладную деталь М2 из колонны исключить

Формат	Зона	Поз.	Обозначение	Наименование	Кол.	Примечание
				Документация		
А3			КЖИ. АО	Документ описания		
			1.400-6/76. Вып.1	Унифицированные закладные детали сборных железобетонных конструкций зданий промышленных предприятий		
				Сборочные единицы		
		1	1.823.1-2.1 100-22	Колонна 1К51.3-2-А	1	
		2	1.400-6/76. Вып.1 лист 54	Изделие закладное М1-13	3	
		3	1.400-6/76. Вып.1 лист 60	Изделие закладное М2-14	1	
		4	1.400-6/76. Вып.1 лист 53	Изделие закладное М1.11.3	1	
				Детали		
Б4		5	КЖИ.050001	А-III-6 ГОСТ 5781-82, l=280	2	0,06 кг

Ведомость расхода стали на дополнительные закладные изделия, кг

Марка элемента	Изделия закладные									Общий расход
	Арматура класса А-III					Прокат марки Вст 3 кп 2			Всего	
	ГОСТ 5781-82					ГОСТ 8509-86		ГОСТ 19903-74		
	ф6	ф12	ф14	ф16	Итого	<63х5		δ=10	Итого	
1К51.3-2-А	0,12	0,6	1,3	2,5	4,52	4,5		12,0	16,5	21,02	21,02

Н.контр.	Ткач		21.12.87
Гл.спец.пр.	Репало		21.12.87
Гл.констр.	Тимошенко		21.12.87
Рук.сект.	Недолазов		21.12.87
Рук.гр.	Карпенкова	К. К.	21.12.87
Инж.	Крохина	Крохина	21.12.87
Пров.	Карпенкова	К. К.	21.12.87

Т.п. 813-2-49.88 КЖИ.050000

Колонна К5

Стадия	Масса	Масштаб
РП	1,15т	1:50
Лист	Листов 1	

ГИПРОНИСЕЛЬПРОМ г. Орел

Привязан

Инв. №

Инв.№ подл. | Подпись и дата | Взам.инв.№

Копировал Николаева 23076-03 15 Формат А3

Альбом III

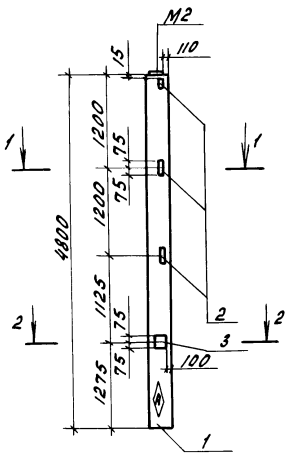

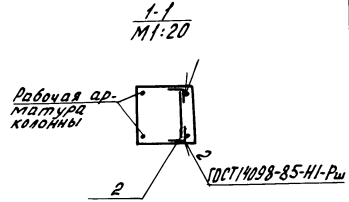

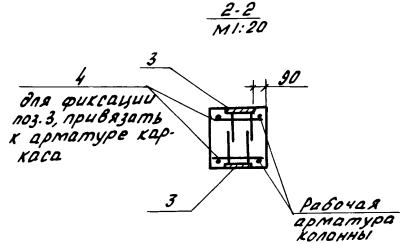

Формат	Зона	Поз.	Обозначение	Наименование	Кол.	Примечание
				Документация		
А3			КЖИ. ДО	Документ описания		
			1.400-6/76, Вып.1	Унифицированные закладные детали сборных железобетонных конструкций зданий промышленных предприятий		
				Сборочные единицы		
		1	1.823.1-2.1 100-19	Колонна 1К48.3-2-В	1	
		2	1.400-6/76, Вып.1, лист 54	Изделие закладное М1-13	3	
		3	1.400-6/76, Вып.1, лист 96	Изделие закладное М6-1	2	
				Детали		
54		4	КЖИ. 060001	А-III-6 ГОСТ 5781-82, ℓ=280	4	0,06 кг

Ведомость расхода стали на дополнительные закладные изделия, кг

Марка элемента	Изделия закладные											Общий расход
	Арматура класса А-III ГОСТ 5781-82					Прокат марки Вст3кп2 ГОСТ 19903-74			ГОСТ 8509-86		Всего	
	ф6	ф10	ф12		Итого	δ=6	δ=8	Итого	L63×5	Итого		
1К48-3-2-В	0,24	0,8	0,6		1,64	0,6	2,8	3,4	4,5	4,5	9,54	9,54

Н.контр.	Ткач		21.12.84
Гл.спец.отд	Репало		21.12.84
Гл.констр.	Тимошенко		21.12.84
Рук.гр.	Карпенкова	К. К	21.12.84
Инж.	Крохина	Крох	21.12.84
Пров	Карпенкова	К. К	21.12.84

Привязан

Инв.N

Т.П. 813-2-49.88 КЖИ. 060000

Колонна К7

Стадия	Масса	Масштаб
РП	1,08т	1:50
Лист	Листов 1	

ГИПРОНИСЕЛЬПРОМ г. Орел

Инв.N подл. | Подпись и дата | Взам.инв.N

23076-03 16

Копировал Иноземцева

Формат А3

Альбом III

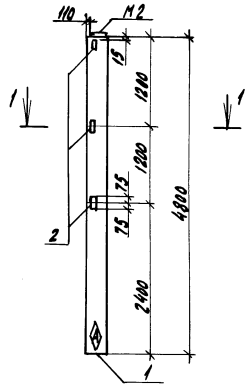

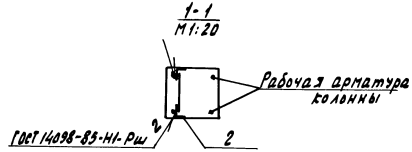

Формат	Зона	Поз.	Обозначение	Наименование	Кол.	Примечание
				Документация		
А3			КЖИ. ДО	Документ описания		
			1.400-6/76, вып. 1	Унифицированные закладные детали сборных железобетонных конструкций зданий промышленных предприятий сборочные единицы		
		1	1.823.1-2.1 100-19	Колонна 1К48.3-2-Г	1	
		2	1.400-6/76, Вып.1, лист 54	Изделие закладное МI-13	3	

Ведомость расхода стали на дополнительные закладные изделия, кг

Марка элемента	Изделия закладные									Всего	Общий расход
	Арматура класса А-III ГОСТ 5781-82				Прокат марки Вст3 кп 2 ГОСТ 8509-86						
	ф12			Итого	∠63×5				Итого		
1К48.3-2-Г	0.6			0.6	4.5				4.5	5.1	5.1

Н. контр.	Ткач		21.12.87
Исполн.	Репало		21.12.87
Гл. констр.	Тимошенко		21.12.87
Рук. сект.	Медолазов		21.12.87
Рук. гр.	Карпенкова	К.К.	21.12.87
Инж.	Брехина	Крох	21.12.87
Пров.	Карпенкова	К.К.	21.12.87

Т. п. 813-2-49.88 КЖИ. 070000

Колонна К8

Стадия	Масса	Масштаб
РП	1.08т	1:50
Лист	Листов 1	

ГИПРОНИСЕЛЬПРОМ г. Орел

Привязан

Инв. №

Инв. № подл. | Подпись и дата | Взам. инв. №

Копировал Николаева 23076-03 17 Формат А3

Альбом III

КЖИ.080000 - изображено

КЖИ.080000-01 - зеркальное отражение

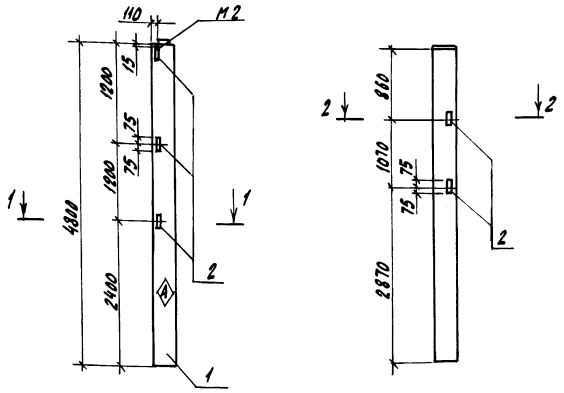

Формат	Зона	Поз.	Обозначение	Наименование	Кол.	Примечание
				Документация		
А3			КЖИ. АО	Документ описания		
			1.400-6/76, Вып. 1	Унифицированные закладные детали сборных железобетонных конструкций зданий промышленных предприятий		
				Сварочные единицы		
		1	1.823.1-2.1. 100-19	Колонна 1К 48.3-2	1	
		2	1.400-6/76, Вып.1, лист 54	Изделие закладное М1-13	5	

Ведомость расхода стали на дополнительные закладные изделия, кг

Марка элемента	Изделия закладные						Всего	Общий расход
	Арматура класса А-III ГОСТ 5781-82			Прокат марки Вст3кп2 ГОСТ 8509-86				
	Ф12		Итого	∠63×5		Итого		
1К48.3-2-Д 1К48.3-2-Е	1.0		1.0	7,5		7,5	8,5	8,5

Обозначение	Марка по серии	Марка по проекту
-КЖИ-080000	1К48.3-2-Д	К9
-01	1К48.3-2-Е	К10

Н. контр.	Теач		11.12.87
Гл. специал.	Репало		11.12.87
Гл. констр.	Титришенко		11.12.87
Рук. сект.	Медолазов		11.12.87
Рук. гр.	Карпенкова	К.К.	11.12.87
Инж.	Крохина	Крохина	11.12.87
Пров.	Карпенкова	К.К.	11.12.87

Т.п. 813-2-49.88 КЖИ. 080000

Колонна (К9, К10)

Стадия	Масса	Масштаб
РП	1.08т	1:50
Лист	Листов 1	

ГИПРОНИСЕЛЬПРОМ г. Орел

Привязан

Инв. №

Инв. № подл. | Подпись и дата | Взам. инв. №

Копировал Николаева

Альбом III

Рис. 1

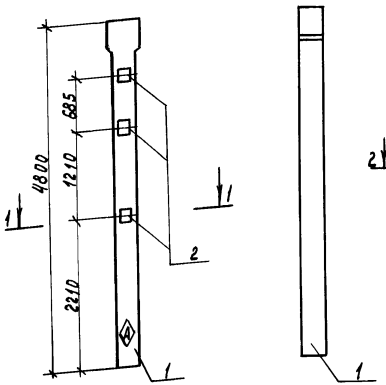

Рис. 2
Остальное-
см. рис. 1

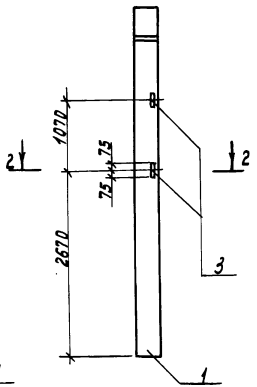

Формат	Зона	Поз.	Обозначение	Наименование	Кол. на исп. —	Кол. на исп. 01	Примечание
				Документация			
А3			КЖИ.ДО	Документ описания			
			1.400-6/76, Вып.1	Унифицированные закладные детали сборных железобетонных конструкций зданий промышленных предприятий			
				Сборочные единицы			
		1	1.823.1-2, 1 200-15	Колонна 2К 48.3-2-Б	1	-	
		1	1.823.1-2,1 200-15	Колонна 2К 48.3-2-В	-	1	
		2	1.400-6/76, Вып.1, лист 24	Изделие закладное М-6-1	6	6	
		3	1.400-6/76, Вып.1, лист 54	Изделие закладное М1-13	-	2	
				Детали			
Б4		4	КЖИ.09 00 01	А-III-6 ГОСТ 5781-82, l=280	12	12	0,06кг

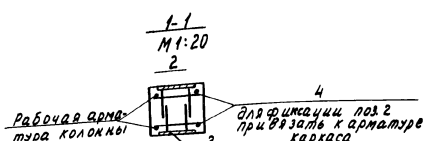

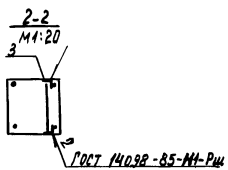

Ведомость расхода стали на дополнительные закладные изделия, кг

Марка элемента	Изделия закладные										Общий расход
	Арматура класса А-III				Прокат марки Вст3кп2					Всего	
	ГОСТ 5781-82				ГОСТ 19903-74			ГОСТ 8509-86			
	ф6	ф12	ф14	Итого	б=6	б=8	Итого	L63×5	Итого		
2К48.3-1-Б	0,72	-	7,8	8,52	1,8	8,4	10,4	-	-	18,92	18,92
2К48.3-1-В	0,72	0,4	7,8	8,92	1,8	8,4	10,4	3,0	3,0	22,32	22,32

Обозначение	Марка	Рис
- КЖИ-09 00 00	К11	1
- 01	К12	2

Н. контр.	Ткач		21.12.87
Гл. спец. отд.	Репало		14.12.87
Гл. констр.	Тимошенко		14.12.87
Рук. сект.	Медалазов		14.12.87
Рук. гр.	Карпенкова	К.К.	14.12.87
Инж.	Крохина	Крохи	14.12.87
Пров.	Карпенкова	К.К.	14.12.87

Т.п. 813-2-49.88 КЖИ.09 00 00

Колонна (К11, К12)

Стадия	Масса	Масштаб
РП	1,10т	1:50

Лист | Листов 1

ГИПРОНИСЕЛЬПРОМ г. Орел

Привязан

Инв. №

Инв. № подл. | Подпись и дата | Взам. инв. №

23076-03 19

Копировал Муратова

Формат А3

Альбом III

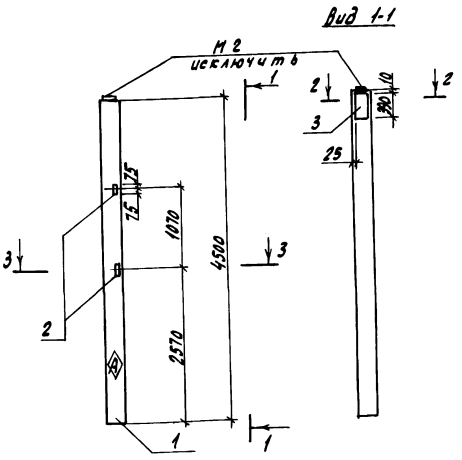

Формат	Зона	Поз.	Обозначение	Наименование	Кол.	Примечание
				Документация		
А3			КЖИ. ДО	Документ описания		
			1.400-6/76, Вып. 1	Унифицированные закладные детали сборных железобетонных конструкций зданий промышленных предприятий		
				Сборочные единицы		
		1	1.823.1-2.1 100-15	Колонна 1К 45.3-2-А	1	
		2	1.400-6/76, Вып.1, лист 54	Изделие закладное М1-13	2	
		3	1.400-6/76, Вып.1, лист 43	Изделие закладное М1-4-3	1	
				Детали		
Б4		4	КЖИ. 100001	А-III-6 ГОСТ 5781-82, ℓ=280	2	0,06 кг

Ведомость расхода стали на дополнительные закладные изделия, кг

Марка элемента	Изделия закладные								Всего	Общий расход
	Арматура класса А-III ГОСТ 5781-82			Прокат марки Вст 3 кп 2 ГОСТ 8509-86		ГОСТ 19903-74				
	ф6	ф12	Итого	∠63×5	Итого	δ=8	δ=10	Итого		
1К 45.3-2-А	0,12	1,8	1,92	3,0	3,0	1,0	7,7	8,7	13,62	13,62

2-2
М1:20

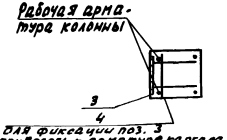

3-3
М1:20

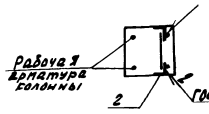

Н. контр.	Ткач		14.12.87
Гл. специал.	Репало		14.12.87
Гл. конст.	Тимошенко		14.12.87
Рук. сект.	Медлазов		14.12.87
Рук. гр.	Карпенкова	К.К.	14.12.87
Инж.	Крохина	Крох	14.12.87
Пров.	Карпенкова	К.К.	14.12.87

Т. п. 813-2-49.88 КЖИ. 100000

Колонна К13

Стадия	Масса	Масштаб
РП	1.037т	1:50
Лист	Листов 1	

ГИПРОНИСЕЛЬПРОМ г. Орел

Привязан

Инв. N

Инв. N подл. | Подпись и дата | Взам. инв. N

Альбом III

Рис. 1

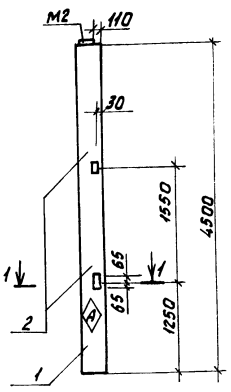

Рис 2
остальное - см. рис. 1

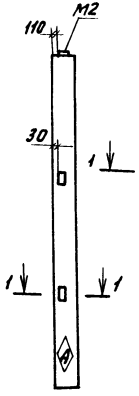

Рис. 3
остальное - см. рис. 1

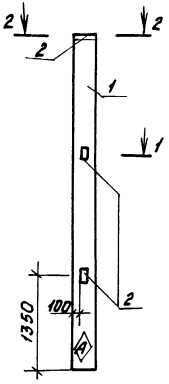

1-1
М1:20

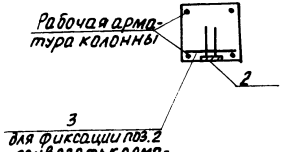

Вид 2-2
М1:20

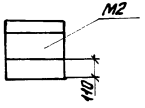

Формат	Зона	Поз.	Обозначение	Наименование	Кол. на испол. –	-01	-02	Примечание
				Документация				
А3			КНИЦ. ДО	Документ описания				
			1.400-6/76, Вып.1	Унифицированные закладные детали сборных железобетонных конструкций зданий промышленных предприятий				
				Сборочные единицы				
		1	1.823.1-2.1 100-14	Колонна 1К45.3-1-А	1	–	–	
		1	1.823.1-2.1 100-14	Колонна 1К45.3-1-Б	–	1	–	
		1	1.823.1-2.1-100-14	Колонна 1К45.3-1-В	–	–	1	
		2	1.400-6/76, Вып.1, лист 107	Изделие закладное М8-4	2	2	2	
				Детали				
Б4		3	КНИ.110001	А-III-6 ГОСТ 5781-82, ℓ=280	4	4	4	0,06 кг

Ведомость расхода стали на дополнительные закладные изделия, кг

Марка элемента	Изделия закладные						Всего	Общий расход
	Арматура класса А-III ГОСТ 5781-82			Прокат марки Вст 3 кп2 ГОСТ 19903-74				
	ф 6	ф 10	Итого	δ = 8		Итого		
1К45.3-1-А 1К45.3-1-Б 1К45.3-1-В	0,24	0,8	1,04	1,6		1,6	2,64	2,64

Обозначение	Марка	Рис.
-КНИ.110000	К14	1
-01	К15	2
-02	К16	3

Привязан

Инв. №

Н. контр.	Ткач		21.12.87
Гл. спец. отд.	Релало		14.12.87
Гл. констр.	Тимошенко		14.12.87
Рук. сект.	Медолазов		14.12.87
Рук. гр.	Карпенкова	К. К.	13.12.87
Инж.	Крохина	Крохина	14.12.87
Пров.	Карпенкова	К. К.	14.12.87

Т. п. 813-2-49.88 КНИ. 110000

Колонна (К14, К15, К16)

Стадия	Масса	Масштаб
РП	1,03т	1:50
Лист	Листов 1	

ГИПРОНИСЕЛЬПРОМ г. Орел

23076-03 21

Копировал Фомушкина

Формат А3

Инв. № подл. | Подпись и дата | Взам. инв. №

Альбом III

КЖИ. 120000 - изображено

КЖИ. 120000-01 - зеркальное отражение

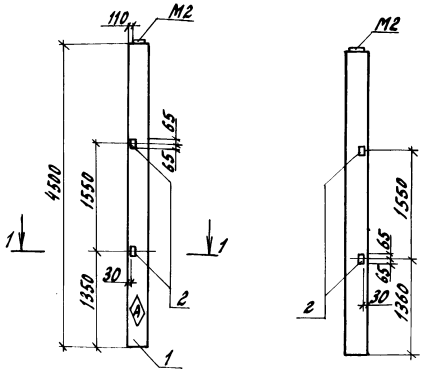

1-1
М1:20

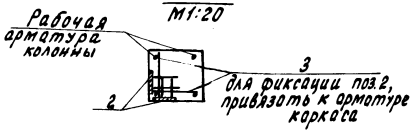

Обозначение	Марка по серии	Марка по проекту
-КЖИ. 120000	1К45.3-1-Г	К17
-01	1К45.3-1-Д	К18

Формат	Зона	Поз.	Обозначение	Наименование	Кол.	Примечание
				Документация		
А3			КЖИ. ДО	Документ описания		
			1.400-6/76, вып.1	Унифицированные закладные детали сборных железобетонных конструкций зданий промышленных предприятий		
				Сборочные единицы		
		1	1.823.1-2.1 100-14	Колонна 1К45.3-1	1	
		2	1.400-6/76, вып1, лист107	Изделие закладное МВ-4	4	
				Детали		
Б4		3	-КЖИ. 120001	А-III-6 ГОСТ5781-82, ℓ=280	4	0,06кг

Ведомость расхода стали на дополнительные закладные изделия, кг

Марка элемента	Изделия закладные									Всего	Общий расход
	Арматура класса А-III ГОСТ 5781-82				Прокат марки Вст3 кп2 ГОСТ 19903-74						
	ф6	ф10		Итого	δ=8				Итого		
1К45.3-1-Г 1К45.3-1-Д	0,24	1,6		1,84	3,2				3,2	5,04	5,04

Н.контр.	Ткач		21.12.87
Л.спец.	Репало		14.12.87
Гл.констр.	Тимошенко		14.12.87
Рук.сект.	Медолазов		14.12.87
Рук. гр.	Карпенкова	К.К.	14.12.87
Инж.	Крохина	Крох	14.12.87
Пров.	Карпенкова	К.К.	14.12.87

Т.п. 813-2-49.88 КЖИ.120000

Колонна (К17, К18)

Стадия	Масса	Масштаб
РП	1.03т	1:50

Лист | Листов 1

ГИПРОНИСЕЛЬПРОМ г. ОРЁЛ

Привязан

Инв. N

Инв. N подл. | Подпись и дата | Взам. инв. N

23076-03 22

Копировал Ахромова

Формат А3

Альбом III

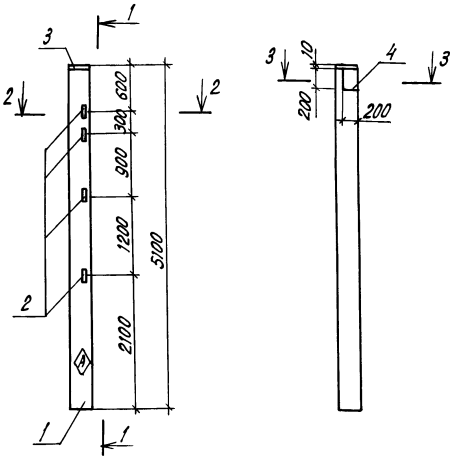

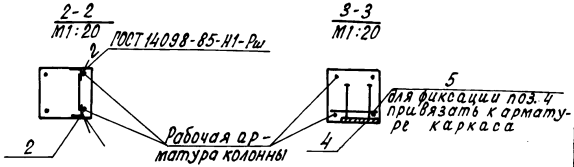

Закладную деталь М2 из колонны исключить.

Формат	Зона	Поз.	Обозначение	Наименование	Кол.	Примечание
				Документация		
А3			КЖИ. ДО	Документ описания		
			1.400-6/76, вып. 1	Унифицированные закладные детали сборных железобетонных конструкций зданий промышленных предприятий		
				Сборочные единицы		
		1	1.823.1-2.1 100-21	Колонна 1К51.3-1-А	1	
		2	1.400-6/76, вып.1, лист 54	Изделие закладное М1-13	4	
		3	1.400-6/76, вып.1, лист 60	Изделие закладное М2-14	1	
		4	1.400-6/76, вып.1, лист 53	Изделие закладное М1-11-3	1	
				Детали		
БЧ		5	КЖИ. 130001	А-III-6 ГОСТ 5781-82, l=280	2	0,06 кг

Ведомость расхода стали на дополнительные закладные изделия, кг

Марка элемента	Изделия закладные									Всего	Общий расход
	Арматура класса А-III ГОСТ 5781-82					Прокат марки Вст3кп2 ГОСТ 19903-74		ГОСТ 8509-86			
	ф6	ф12	ф14	ф16	Итого	δ=10	Итого	Б3×5	Итого		
1К51.3-1-А	0,12	0,8	1,3	2,5	4,72	12,0	12,0	6,0	6,0	22,72	22,72

Н. контр.	Ткач		21.12.87
Гл. спец.	Репало		14.12.87
Гл. констр.	Тимошенко		14.12.87
Рук. гр.	Карпенкова	К.К.	14.12.87
Инж.	Крохина		14.12.87
Пров.	Карпенкова	К.К.	14.12.87

Т. п. 813-2-49.88 КЖИ. 130000

Колонна К19

Стадия	Масса	Масштаб
РП	1,15т	М1:50
Лист	Листов 1	

ГИПРОНИСЕЛЬПРОМ г. Орел

Привязан

Инв. N

Инв. N подл. | Подпись и дата | Взам. инв. N

23076-03 23

Копировал Кухтинова

Формат А3

Альбом III

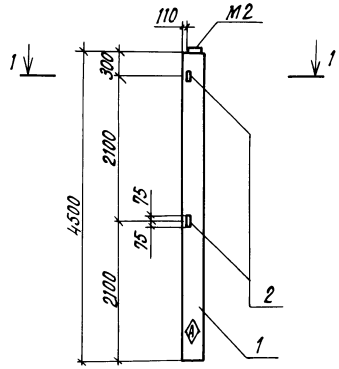

1-1
М1:20

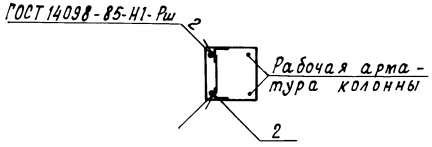

Формат	Зона	Поз.	Обозначение	Наименование	Кол.	Примечание
				Документация		
А3			КЖИ. ДО	Документ описания		
			1.400-6/76, вып.1	Унифицированные закладные детали сборных железобетонных конструкций зданий промышленных предприятий		
				Сборочные единицы		
		1	1.823.1-2.1 100-14	Колонна 1К45.3-1-Ж	1	
		2	1.400-6/76, вып.1, лист 54	Изделие закладное М1-13	2	

Ведомость расхода стали на дополнительные закладные изделия, кг

Марка элемента	Изделия закладные										Общий расход
	Арматура класса				Прокат марки					Всего	
	А-III				Вст3кп2						
	ГОСТ 5781-82				ГОСТ 8509-86						
	ф12			Итого	L63×5				Итого		
1К45.3-1-Ж	0,4			0,4	3,0				3,0	3,4	3,4

Н.контр.	Ткач		21.12.82
Гл.спец.отд.	Репало		14.12.82
Гл.констр.	Тимошенко		14.12.82
Рук.гр.	Карпенкова	К.К.	14.12.82
Инж.	Крохина	Крохин	14.12.82
Пров.	Карпенкова	К.К.	14.12.82

Т.п. 813-2-49.88 КЖИ. 140000

Колонна К20

Стадия	Масса	Масштаб
РП	1,03т	1:50
Лист	Листов 1	

ГИПРОНИСЕЛЬПРОМ г.Орел

Привязан

Инв. N

Инв. N подл. | Подпись и дата | Взам. инв. N

23076-03 24

Копировал Кухтинова

Формат А3

Альбом III

Рис.1

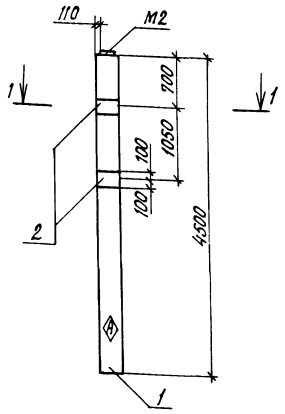

Рис.2
Остальное-
см. рис.1

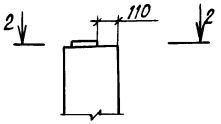

1-1
М1:20

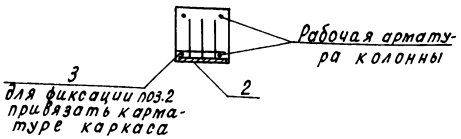

2-2
М1:20

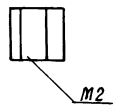

Обозначение	Марка по серии	Марка по проекту
-КЖИ.150000	1К45.3-1-И	К21
-01	1К45.3-1-К	К22

Формат	Зона	Поз.	Обозначение	Наименование	Кол.	Примечание
				Документация		
А3			КЖИ. ДО	Документ описания		
			1.400-6/76, вып.1	Унифицированные закладные детали сборных железобетонных конструкций зданий промышленных предприятий		
				Сборочные единицы		
		1	1.823.1-2 1 100-14	Колонна 1К45.3-1	1	
		2	1.400-6/76, вып.1, лист 54	Изделие закладное М1-12	2	
				Детали		
Б4		3	КЖИ.150001	А-III-6 ГОСТ 5781-82, l=280	4	0,06 кг

Ведомость расхода стали на дополнительные закладные изделия, кг.

Марка элемента	Изделия закладные								Всего	Общий расход
	Арматура класса А-III ГОСТ 5781-82			Прокат марки Вст3кп2 ГОСТ 19903-74						
	ф6	ф12	Итого	δ=10				Итого		
1К45.3-1-И	0,24	2,8	3,04	9,2				9,2	12,24	12,24
1К45.3-1-К										

Н.контр.	Ткач		21.12.87
Гл.специал.	Репало		14.12.87
Гл.конст.	Литошенко		14.12.87
Рук.гр.	Карпенкова	К.К.	14.12.87
Инж.	Крохина	Крох	14.12.87
Пров.	Карпенкова	К.К.	14.12.87

Привязан

Инв.№

т.п. 813-2-49.88 КЖИ.150000

Колонна (К21, К22)

Стадия	Масса	Масштаб
РП	1,03т	1:50
Лист	Листов 1	

ГИПРОНИСЕЛЬПРОМ г. Орел

Инв.№ подл. | Подпись и дата | Взам.инв.№

23076-03 25

Копировал Кухтинова

Формат А3

Альбом III

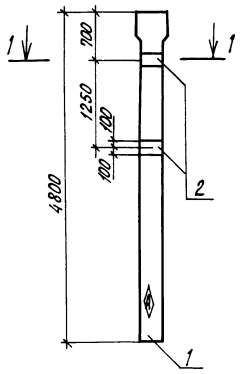

1-1
М1:20

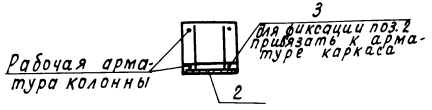

Формат	Зона	Поз.	Обозначение	Наименование	Кол.	Примечание
				Документация		
А3			КНИ. ДО	Документ описания		
			1.400-6/76, вып.1	Унифицированные закладные детали сборных железобетонных конструкций зданий промышленных предприятий		
				Сборочные единицы		
		1	1.823.1-2.1 200-15	Колонна 2К48.3-1-А	1	
		2	1.400-6/76, вып.1, лист 24	Изделие закладное м1-12	2	
				Детали		
Б4		3	-КНИ.160001	А-III-6 ГОСТ 5781-82, δ=280	4	0,06 кг

Ведомость расхода стали на дополнительные закладные изделия, кг

Марка элемента	Изделия закладные								Всего	Общий расход
	Арматура класса А-III ГОСТ 5781-82				Прокат марки Вст3кп2 ГОСТ 19903-74					
	ф6	ф12		Итого	δ=10			Итого		
2К48.3-1-А	0,24	2,8		3,04	9,2			9,2	12,24	12,24

Н.контр.	Ткач		
Гл.специал.	Репало		
Гл.констр.	Тимошенко		
Рук. гр.	Карпенкова		
Инж.	Крохина		
Пров.	Карпенкова		

Т.п.813-2-49.88 КНИ.160000

Колонна К24

Стадия	Масса	Масштаб
РП	1,10т	1:50
Лист	Листов 1	

ГИПРОНИСЕЛЬПРОМ г.Орел

Привязан

Инв.№

Инв.№ подл. | Подпись и дата | Взам.инв.№

23076-03 26

Копировал Кухтинова

Формат А3

Альбом III

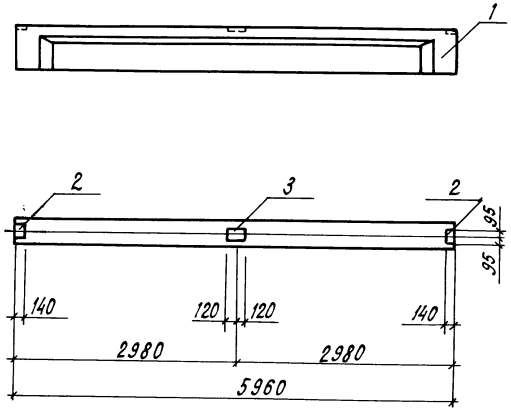

Формат	Зона	Поз.	Обозначение	Наименование	Кол.	Примечание
				Документация		
А3			КЖИ.ДО	Документ описания		
				Сборочные единицы		
		1	1.462.1-10/80.1-1	Балка 1БСТ6-1АIIIТ-а	1	
		2	1.462.1-10/80.2-110	Изделие закладное М5	2	
		3	1.462.1-10/80.2-100	Изделие закладное М6	1	

Ведомость расхода стали на дополнительные закладные детали, кг

Марка элемента	Изделия закладные								Всего	Общий расход
	Арматура класса А-III ГОСТ 5781-82				Прокат марки Ст3кп2 ГОСТ 19903-74					
	ф8			Итого	δ=6	δ=8		Итого		
1БСТ6-1АIIIТ-а	0,60			0,60	1,25	4,30		5,55	6,15	6,15

Н. контр.	Ткач		14.12.88
Гл. спец-та	Репало		14.12.88
Гл. констр.	Гитошенко		14.12.88
Рук. гр.	Карпенкова	К.К.	14.12.88
Инж.	Крохина	Крох	14.12.88
Пров.	Карпенкова	К.К.	14.12.88

Т.п.813-2-4.88 - КЖИ. 170000

Балка Б1

Стадия	Масса	Масштаб
РП	1,15т	1:50
Лист	Листов 1	

ГИПРОНИСЕЛЬПРОМ г. Орел

Привязан

Инв. N подл. | Подпись и дата | Взам. инв. N

Инв. N

23076-03 27

Копировал Кухтинова

Формат А3

Альбом III

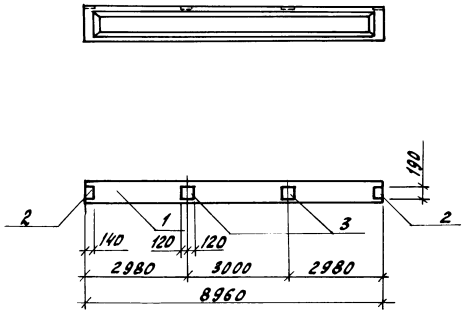

Формат	Зона	Поз.	Обозначение	Наименование	Кол.	Примечание
				Документация		
			КЖИ. ДО	Документ описания		
				Сборочные единицы		
		1	1.462.1-10/80.1-2	Балка 1БСД9-1АIVТ-а	1	
		2	1.462.1-10/80.2-100	Изделие закладное М5	2	
		3	1.462.1-10/80.2-110	Изделие закладное М6	2	

Ведомость расхода стали на дополнительные закладные детали, кг

Марка элемента	Изделия закладные								Общий расход
	Арматура класса			Прокат марки				Всего	
	А-III			В ст 3 кп2					
	ГОСТ 5781-82			ГОСТ 19903-74					
	ф8		Итого	δ=6			Итого		
1БСД9-1АIVТ-а	0,72		0,72	6,8			6,8	7,52	7,52

Привязан			
Инв. №			

Н. контр.	Ткач		21.12.87
Гл. спец. отд.	Репало		14.12.87
Гл. констр.	Тимошенко		14.12.87
Рук. сект.	Медолахов		14.12.87
Рук. гр.	Карпенкова	К.К	14.12.87
Инж.	Крохина		14.12.87
Пров.	Карпенкова	К.К	14.12.87

Т.п. 813-2-49.88 КЖИ. 180 000

Балка Б2

Стадия	Масса	Масштаб
РП	2,75т	1:10
Лист	Листов 1	

ГИПРОНИСЕЛЬПРОМ г. Орел

Инв. N подл. | Подпись и дата | Взам. инв. N

23076-03 28

Копировал Ахромова

Формат А3

Альбом III

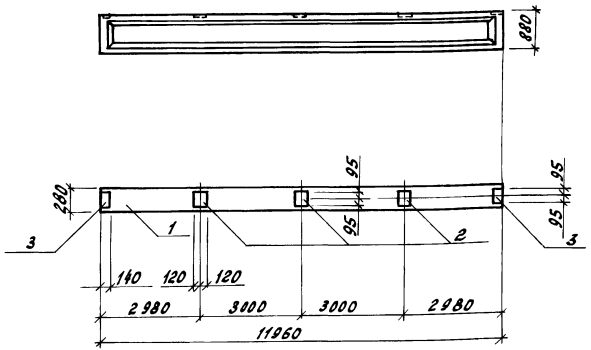

Формат	Зона	Поз.	Обозначение	Наименование	Кол-во на испол. –	Кол-во на испол. 01	Примечание
				Документация			
				Документ описания			
			1.400-6/76, Вып.1	Унифицированные закладные детали сборных ж.б. конструкций зданий промышленных предприятий			
				Сборочные единицы			
		1	1.462.1-1/81.01-1-07	Балка 1БСП12-1АIV-Н-а	1	–	
		1	1.462.1-1/81.01-1-18	Балка 1БСП12-2АIV-Н-а	–	1	
		2	1.400-6/76, Вып.1, л.85	Изделие закладное М4-3	3	3	
		3	1.400-6/76, Вып.1, л.84	Изделие закладное М4-1	2	2	

Ведомость расхода стали на дополнительные закладные изделия, кг

Марка элемента	Изделия закладные: Арматура класса А-III ГОСТ 5781-82 ф8		Итого	Прокат марки Вст3кп2 ГОСТ 19903-74 δ=6			Итого	Всего	Общий расход
1БСП12-1АIV-Н-а	0,8		0,8	9,2			9,2	10,0	10,0
1БСП12-2АIV-Н-а									

Обозначение	Марка по проекту	Марка по сериа
КЖИ.190000	Б3	1БСП12-1АIV-Н-а
-01	Б4	1БСП12-2АIV-Н-а

Н.контр.	Ткач		21.12.87
Гл.спец.	Репало		20.12.87
Гл.констр.	Титошенко		14.12.87
Рук.сект.	Медалазов		14.12.87
Рук.гр.	Корпенкова		11.12.87
Инж.	Крохина		11.12.87
Пров.	Корпенкова		14.12.87

Привязан

Инв. №

Т.п. 813-2-49.88 КЖИ.190000

Балка (Б3, Б4)

Стадия	Масса	Масштаб
РП	4,5т	1:100
Лист	Листов 1	

ГИПРОНИСЕЛЬПРОМ г.Орёл

Инв. № подл. | Подпись и дата | Взам. инв. №

23076-03 29

Копировал Ахротова

Формат А3

Альбом VIII

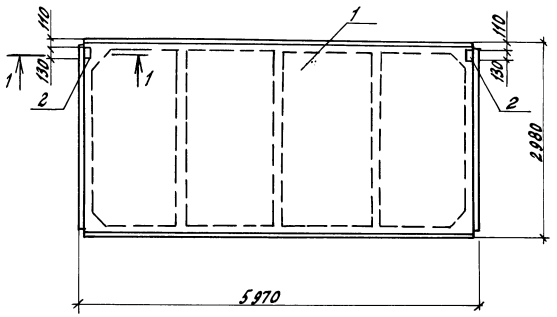

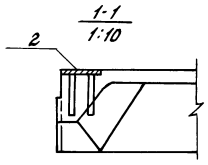

Формат	Зона	Поз.	Обозначение	Наименование	Кол.	Примечание
				Документация		
А3			-КЖИ. АО	Документ описания		
				Сборочные единицы		
		1	1.865.1-4/84.1-1-01	Плита 1ПГ-2АIV-Т-Н-а	1	
		2	1.865.1-4/84.2-180	Изделие закладное М10	2	

Ведомость расхода стали на дополнительные изделия закладные, кг

Марка элемента	Изделия закладные				Всего	Общий расход
	Арматура класса А-IV ГОСТ 5781-82		Прокат марки Вст 3кп2 ГОСТ 19903-74			
	ф10	Итого	δ=8	Итого		
1ПГ2АIV-Т-Н-а	0,8	0,8	1,8	1,8	2,6	2,6

Н. контр.	Ткач		11.87
Гл. спец. отд.	Репало		11.87
Гл. констр.	Тимошенко		11.87
Рук. гр.	Корпенкова	К. К.	11.87
Ст. инж.	Салегин		11.87
Пров.	Щепетильников		11.87

Т.п. 813-2-49.88 КЖИ. 200000

Плита П2

Стадия	Масса	Масштаб
РП	2.25т	1:50
Лист	Листов 1	

ГИПРОНИСЕЛЬПРОМ г. Орел

Привязан

Инв. №

Инв. № подл. | Подпись и дата | Взам. инв. №

Копировал Ахромова Формат А3

Альбом IV

КЖИ. 210000 - изображено
КЖИ. 210000-01 - зеркальное отражение

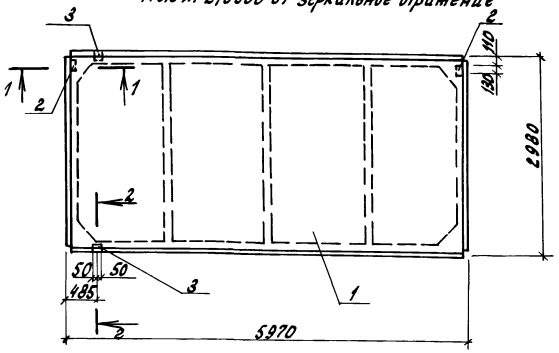

1-1
М1:10

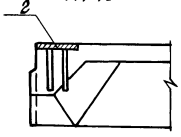

2-2
М1:10

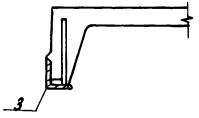

Формат	Зона	Поз.	Обозначение	Наименование	Кол.	Примечание
				Документация		
А3			-КЖИ. АО	Документ описания		
				Сборочные единицы		
		1	1.865.1-4/84.1-1-01	Плита 1ПГ-2АIV-Т-Н	1	
		2	1.865.1-4/84.2-180	Изделие закладное М10	2	
		3	1.865.1-4/84.2-190	Изделие закладное М11	2	

Ведомость расхода стали на дополнительные изделия закладные, кг

Марка элемента	Изделия закладные						Всего	Общий расход
	Арматура класса А-III		Прокат марки Вст3кп2					
	ГОСТ 5781-82		ГОСТ 19903-74		ГОСТ 8509-86			
	ф10	Итого	δ=8	Итого	L70×6	Итого		
1ПГ-2АIV-Т-Н-б 1ПГ-2АIV-Т-Н-в	1,2	1,2	1,96	1,96	1,2	1,2	4,36	4,36

Обозначение	Марка по проекту	Марка по серии
КЖИ.210000	П3	1ПГ-2АIV-Т-Н-б
-01	П4	1ПГ-2АIV-Т-Н-в

Н.контр.	Ткач		14.12.87
Гл.спец.отд.	Репало		14.12.87
Гл.констр.	Тимошенко		14.12.87
Рук. гр.	Карпенкова		14.12.87
Ст.инж.	Сапегин		14.12.87
Пров.	Щепетильникова		14.12.87

Т.п. 813-2-49.88 КЖИ. 210000

Плита (П3, П4)

Стадия	Масса	Масштаб
РП	2,25т	1:50

Лист | Листов 1

ГИПРОНИСЕЛЬПРОМ г. Орёл

Привязан

Инв. №

Инв. № подл. | Подпись и дата | Взам. инв. №

23076-03 31

Копировал Ахромова

Формат А3

Альбом III

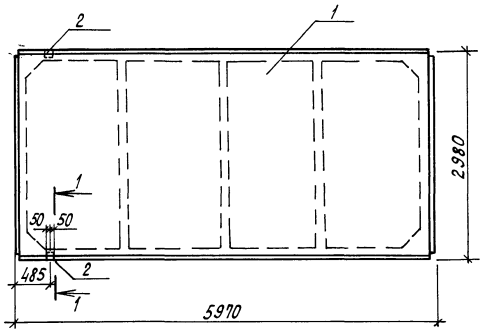

1-1
М 1:10

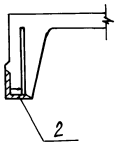

Формат	Зона	Поз.	Обозначение	Наименование	Кол. на исполн. –	Кол. на исполн. -01	Примечание
				Документация			
А3			- КЖИ. АО	Документ описания			
				Сборочные единицы			
		1	1.865.1-4/84. 1-1-01	Плита 1ПГ-2АIV-Т-Н-г	1	–	
		1	1.865.1-4/84. 1-1-02	Плита 1ПГ-3АIV-Т-Н-а	–	1	
		2	1.865.1-4/84. 2-190	Изделие закладное М11	2	2	

Ведомость расхода стали на дополнительные изделия закладные, кг

Марка элемента	Изделия закладные						Всего	Общий расход
	Арматура класса А-III ГОСТ 5781-82		Прокат марки Вст3кп2 ГОСТ 19903-74		ГОСТ 8509-86			
	ф10	Итого	δ=8	Итого	L70×6	Итого		
1ПГ-2АIV-Т-Н-г 1ПГ-3АIV-Т-Н-а	0,4	0,4	0,16	0,16	1,2	1,2	1,76	1,76

Обозначение	Марка
КЖИ.220000	П5
-01	П6

Н. контр.	Ткач		21.12.87
Гл. специал.	Репало		14.12.87
Гл. констр.	Тимошенко		14.12.87
Рук. гр.	Карпенкова		14.12.87
Ст. инж.	Сапегин		14.12.87
Пров.	Цепетильников		14.12.87

Привязан

Инв. №

Т.п. 813-2-49.88 КЖИ. 220000

Плита (П5, П6)

Стадия	Масса	Масштаб
РП	2,25т	1:50
Лист	Листов 1	

ГИПРОНИСЕЛЬПРОМ г. Орел

Инв. № подл. | Подпись и дата | Взам. инв. №

Копировал Кухтинова

Формат А3

Альбом III

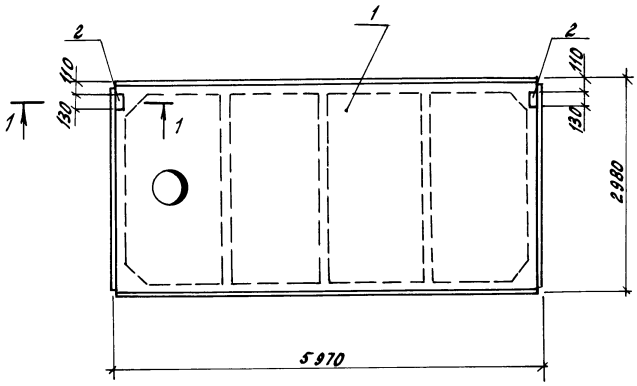

Формат	Зона	Поз.	Обозначение	Наименование	Кол.	Примечание
				Документация		
А3			-КНН. ДО	Документ описания		
				Сборочные единицы		
		1	1.865.1-4/84.1-2-02	1ПВ4-ЗАIV-Т-Н-а	1	
		2	1.865.1-4/84.2-180	Изделие закладное М10	2	

1-1
М1:10

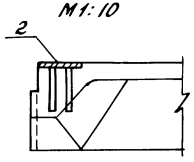

Ведомость расхода стали на дополнительные изделия закладные, кг

Марка элемента	Изделия закладные				Всего	Общий расход
	Арматура класса A-III		Прокат марки Вст3 кп2			
	ГОСТ 5781-82		ГОСТ 19903-74			
	ф10	Итого	δ=8	Итого		
1ПВ4-ЗАIV-Т-Н-а	0,8	0,8	1,8	1,8	2,6	2,6

Н. контр.	Ткач		14.12.87
Гл. специал.	Релало		14.12.87
Гл. констр.	Тимошенко		14.12.87
Рук. гр.	Карпенкова	К. К.	14.12.87
Ст. инж.	Сапегин		14.12.87
Пров.	Цепелинникова		14.12.87

Т.п.813-2-49.88 КНИ. 230000

Плита П7

Стадия	Масса	Масштаб
РП	2,9т	1:50
Лист	Листов 1	

ГИПРОНИСЕЛЬПРОМ г. Орел

Привязан

Инв. N

Инв. N подл. | Подпись и дата | Взам. инв. N

Копировал Ахротова

Формат А3

Альбом III

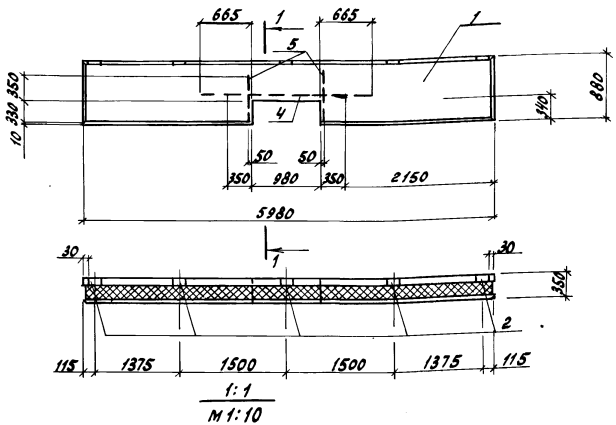

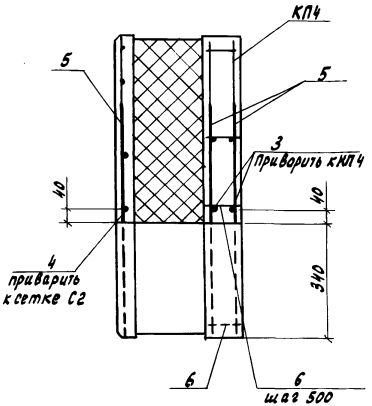

1. Сетку С2 и каркас КП4 вырезать по месту и приварить к ним поз. 3 и поз. 4

Формат	Зона	Поз.	Обозначение	Наименование	Кол.	Примечание
				Документация		
А3			КЖИ. ДО	Документ описания		
				Сборочные единицы		
		1	1481.1-03000-08	ПСТ 60.9.35-ТП-а	1	
		2	1.030.1-1.1-3 33-02	Изделие закладное М15	5	
				Детали		
Б4		3	КЖИ. 240001	А-III-10 ГОСТ5781-82, ℓ=2310	2	
Б4		4	КЖИ. 240002	А-III-10 ГОСТ5781-82, ℓ=1680	1	
Б4		5	КЖИ. 240003	А-III-10 ГОСТ5781-82, ℓ=680	6	
Б4		6	КЖИ. 240004	А-I-6 ГОСТ5781-82, ℓ=80	7	

Ведомость расхода стали на дополнительные арматурные и закладные изделия, кг

Марка элемента	Изделия арматурные					Изделия закладные							Общий расход
	Арматура класса				Всего	Арматура класса			Прокат марки			Всего	
	А-I		А-III			А-III			Вст3кп2				
	ГОСТ5781-82		ГОСТ5781-82			ГОСТ5781-82			ГОСТ19903-74				
	ф6	Итого	ф10	Итого		ф10		Итого	δ=8		Итого		
ПСТ60.9.35-ТП-а	0,13	0,13	6,42	6,42	6,55	5,3		5,3	5,35		5,35	10,65	17,20

2. Панель ПС3 (ПСТ60, 9,35-ТП-а) отличается от панели ПСТ60.9.35-ТП по шифру 1481, вып.1, наличием проема, дополнительных изделий закладных М15, арматурных стержней и отсутствием изделий закладных М3 (2 шт)

3. Сварка по ГОСТ 14098-85, тип соединения - К1, способ сварки КТ.

Н. контр.	Ткач		21.12.87
Гл. спец. отд.	Репало		14.12.87
Гл. констр.	Тимошенко		14.12.87
Рук. гр.	Карпенкова	К.К	14.12.87
Инж.	Белкин		14.12.87
Пров.	Сапегин		14.12.87

Т.п. 813-2-49.88 КЖИ. 240000

Панель стеновая ПС3

Стадия	Масса	Масштаб
РП	1,9т	1:50
Лист	Листов 1	

ГИПРОНИСЕЛЬПРОМ г. Орел

Привязан

Инв. N

Инв. N подл. | Подпись и дата | Взам. инв. N

23076-03 34

Копировал Ахромова

Формат А3

Альбом III

Формат	Зона	Поз.	Обозначение	Наименование	Кол.	Примечание
				Документация		
А3			КЖИ. АО	Документ описания		
				Сборочные единицы		
		1	1481.1-03000-08	ПСТ 60.9.35-тп-б	1	
		2	1.030.1-1.1-3 33-02	Изделие закладное М15	5	

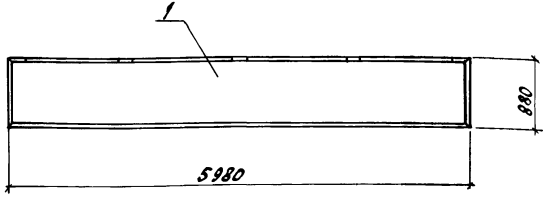

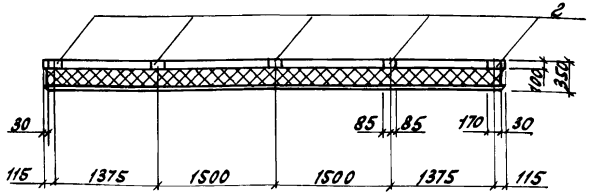

Ведомость расхода стали на дополнительные закладные изделия, кг

Марка элемента	Изделия закладные: Арматура класса А-III ГОСТ 5781-82 ф10		Итого	Прокат марки Вст3кп2 ГОСТ 19903-74 в=8		Итого	Всего	Общий расход
ПСТ60.9.35-тп-б	5.3		5.3	5.35		5.35	10.65	10.65

Панель ПС4 отличается от серийной отсутствием изделий закладных М3 (2шт.) и наличием дополнительных изделий закладных М15.

Н.контр.	Ткач		14.12.87
Л.спец.ОВ	Репало		14.12.87
Л.констр.	Тимошенко		14.12.87
Рук. гр	Корпенкова	К.К.	14.12.87
Инж.	Белкин		14.12.87
Пров.	Солегин		14.12.87

Привязан

Инв. N

Т.п. 813-2-49.88 КЖИ. 250000

Панель стеновая ПС4

Стадия	Масса	Масштаб
РП	1.9т	1:50,

Лист | Листов 1

ГИПРОНИСЕЛЬПРОМ г. Орёл

Инв. N подл. | Подп. и дата | Взам. инв. N

Копировал Ахротова

Формат А3

Альбом III

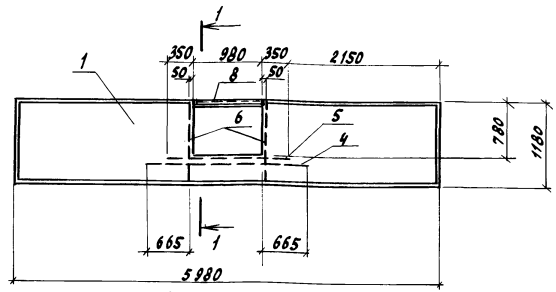

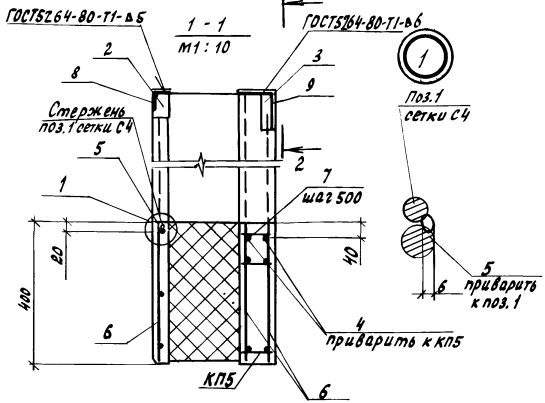

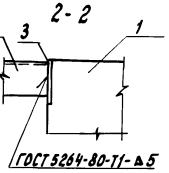

Формат	Зона	Поз.	Обозначение	Наименование	Кол.	Примечание
				Документация		
А3			КЖИ. АО	Документ описания		
				Сборочные единицы		
		1	1481.1-04000-04	ПСТ60.12.35-ТП-а	1	
				Изделия закладные		
		2	1.030.1-1.2-10.09.0	МН1	2	
		3	1481.2-14010	М3	2	
				Детали		
Б4		4	КЖИ. 260001	А-III-10 ГОСТ 5781-82, ℓ=2310	2	
Б4		5	КЖИ. 260002	А-III-10 ГОСТ 5781-82, ℓ=1680	1	
Б4		6	КЖИ. 260003	А-III-10 ГОСТ 5781-82, ℓ=1120	6	
Б4		7	КЖИ. 260004	А-I-6 ГОСТ 5781-82, ℓ=80	7	
Б4		8	КЖИ. 260005	Уголок 50×50×5-Б ГОСТ 8509-86 / Вст3кп2 ГОСТ 535-79, ℓ=580	1	
Б4		9	КЖИ. 260006	Уголок 100×100×8-Б ГОСТ 8509-86 / Вст3кп2 ГОСТ 535-79, ℓ=980	1	

Ведомость расхода стали на дополнительные арматурные и закладные изделия, кг

Марка элемента	Изделия арматурные					Изделия закладные								Всего	Общий расход
	Арматура класса					Арматура класса			Прокат марки						
	А-I		А-III			А-III			Вст3кп2-I				Вст3кп2		
	ГОСТ 5781-82		ГОСТ 5781-82			ГОСТ 5781-82			ГОСТ 8509-86				ГОСТ 19903-74		
	ф6	Итого	ф10	Итого		ф8	ф10	Итого	50×5	63×5	100×8	Итого	-б-6	Итого		
ПСТ60.12.35-ТП-а	0,13	0,13	8,03	8,03	8,16	0,48	0,72	1,2	3,7	2,2	11,96	17,86	0,84	0,84	19,9	28,06

1. Панель ПС6 отличается от серийной наличием проема и дополнительных арматурных стержней.
2. Сварку поз.4;5;6;7 выполнить по ГОСТ 14098-85, тип соединения К1, способ сварки Кт.
3. Сетку С4 и каркас КП5 вырезать по месту и приварить к ним поз. 4 и поз. 5

Н.контр.	Ткач		21.12.87
Гл.спец.отд.	Репало		14.12.87
Гл.констр.	Тимошенко		14.12.87
Рук.гр.	Карпенкова	К.К.	14.12.87
Инж.	Бракин		14.12.87
Пров.	Сапегин		14.12.87

Привязан

Инв. N

Т.п. 813-2-49.88 КЖИ. 260000

Панель стеновая ПС6

Стадия	Масса	Масштаб
РП	2,7т	1:50
Лист	Листов 1	

ГИПРОНИСЕЛЬПРОМ г. Орел

Инв.№ подл. | Подпись и дата | Взам.инв.№

Копировал Ахромова

Формат А3

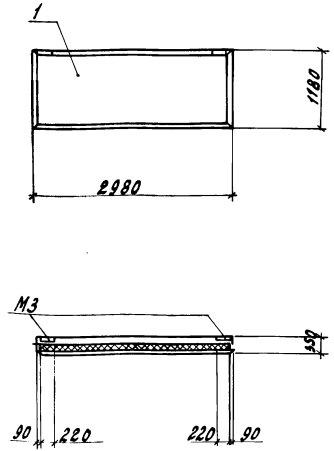

Панель ПС7 отличается от панели ПСТ 30.12.35-ТП по шифру 1481 вып.1; расположением изделий закладных М3

Привязан

Инв.№

Н.контр.	Ткач		21.12.87
Гл.спец.отд.	Репало		
Гл.констр.	Тимошенко		
Рук.гр.	Карпенкова		
Инж.	Белкин		
Пров.	Салегин		

КЖИ. 270000СБ

Панель стеновая ПС7, Сборочный чертеж.

Стадия	Масса	Масштаб
РП	1,3т	1:50
Лист	Листов 1	

ГИПРОНИСЕЛЬПРОМ г. Орёл

Копировал Ахромова Формат А4

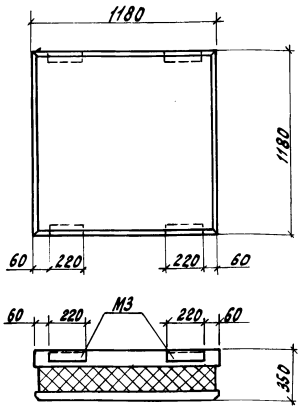

Панель ПС8 отличается от панели ПСТ 12.12.35-ТП по шифру 1481 вып. 1, расположеннем изделий закладных М3

Привязан

Инв.№

Н.контр.	Ткач		21.12.87
Гл.спец.отд.	Репало		
Гл.констр.	Тимошенко		
Рук.гр.	Карпенкова		
Инж.	Белкин		
Пров.	Салегин		

Т.п.813-2-49.88 КЖИ. 280000СБ

Панель стеновая ПС8. Сборочный чертеж

Стадия	Масса	Масштаб
РП	0,52т	1:20
Лист	Листов 1	

ГИПРОНИСЕЛЬПРОМ г. Орел

Копировал Ахромова Формат А4

Альбом III

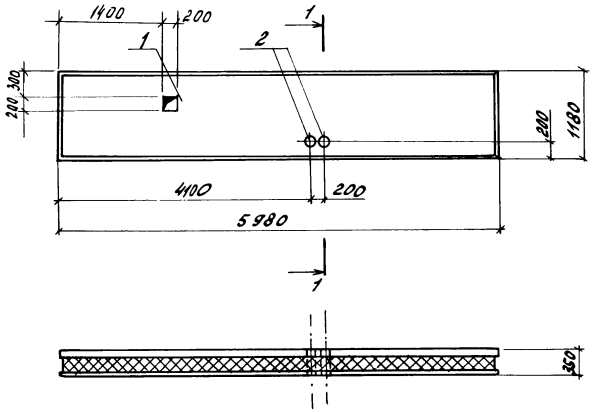

1-1
М1:10

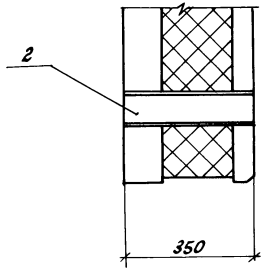

Формат	Зона	Поз.	Обозначение	Наименование	Кол.	Примечание
				Документация		
А3			КЖИ. ДО	Документ описония		
				Сборочные единицы		
		1	1481.1-04000-04	ПСГ 60.12.35-ТП-б	1	
				Детали		
Б4		2	КЖИ.29 0001	Труба 89×3,5 ГОСТ 8732-78 / В 10 ГОСТ 8731-74		
				С=350	2	2.58 кг

Ведомость расхода стали на дополнительные детали, кг.

Марка элемента	Детали закладные			Всего	Общий расход
	Прокат марки В10 ГОСТ 8732-78				
	89×3,5		Итого		
ПСГ 60.12.35-ТП-б	5.16		5.16	5.16	5.16

Н.контр.	Ткач		14.12.87
Гл.специал.	Репало		14.12.87
Гл.констр.	Тимошенко		14.12.87
Рук. гр.	Корпенкова		14.12.87
Инж.	Белкин		14.12.87
Пров.	Салегин		14.12.87

813-2-49.88-КЖИ.290000

Панель стеновая ПС9

Стадия	Масса	Масштаб
РП	2,7т	1:50
Лист	Листов 1	

ГИПРОНИСЕЛЬПРОМ г.Орел

Инв.№ подл. | Подпись и дата | Взам.инв.№

Копировал Ахромова

Формат А3

Альбом III

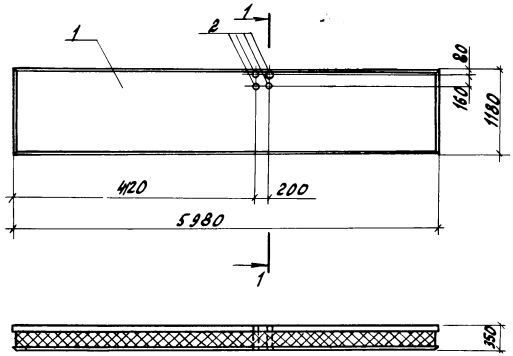

1-1
м1:10

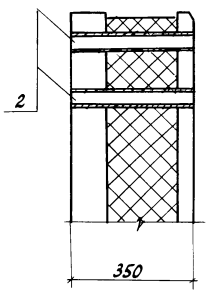

Формат	Зона	Поз.	Обозначение	Наименование	Кол.	Примечание
				Документация		
А3			КЖИ. ДО	Документ описания		
				Сборочные единицы		
		1	1481.1-04000-04	ПСТ 60.12.35-тп-В	1	
				Детали		
БЧ		2	КЖИ. 300001	Труба 50×3,5 ГОСТ 8732-78 / В10 ГОСТ 8731-74		
				ℓ=350	4	1,25кг

Ведомость расхода стали на дополнительные детали, кг

Марка элемента	Детали закладные			Всего	Общий расход
	Прокат марки В10 ГОСТ 8732-78				
	50×3,5		Итого		
ПСТ 60.12.35-тп-В	5,00		5,00	5,00	5,00

Н.контр.	Ткач		21.12.87
Гл.спец.отд	Релало		14.12.87
Гл.констр.	Тимошенко		14.12.87
Рук.гр.	Карпенкова		14.12.87
Инж.	Белкин		14.12.87
Пров.	Сапегин		14.12.87

813-2-49.88 КЖИ.300000

Панель стеновая ПС10

Стадия	Масса	Масштаб
РП	2,7т	1:50
Лист	Листов 1	

ГИПРОНИСЕЛЬПРОМ г. Орел

Привязан

Инв. N

Инв. N подл. | Подпись и дата | Взам. инв. N

Копировал Акромова

Формат А3

Альбом III

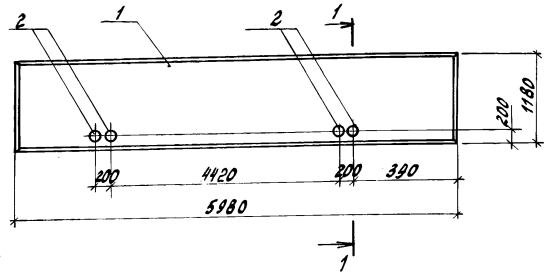

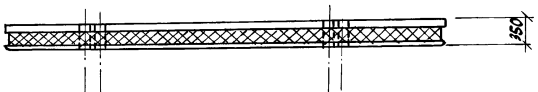

1 - 1
М 1:10

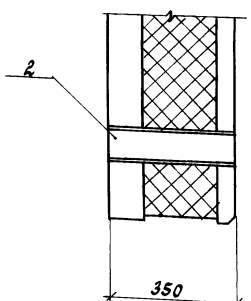

Формат	Зона	Поз.	Обозначение	Наименование	Кол.	Примечание
				Документация		
А3			КЖИ. ДО	Документ описания		
				Сборочные единицы		
		1	1481.1-04000-04	ПСТ60.12.35-ТП-2	1	
				Детали		
Б4		2	КЖИ. 310001	Труба 89×3,5 ГОСТ 8732-78 / В10 ГОСТ 8731-74		
				С=350	4	2,58кг

Ведомость расхода стали на дополнительные детали, кг.

Марка элементов	Детали закладные				Всего	Общий расход
	Прокат марки В10 ГОСТ 8732-78					
	89×3,5			Итого		
ПСТ60.12.35-ТП-2	10,32			10,32	10,32	10,32

Панель ПС 11 отличается от серийной наличием дополнительных деталей закладных.

Н. контр.	Ткач		14.12.87
Гл. специал.	Репало		14.12.87
Гл. констр.	Гумовенко		14.12.87
Рук. гр.	Карпенкова	К.К.	14.12.87
Инж.	Белкин		14.12.87
Пров.	Сапегин		14.12.87

Привязан

Инв. №

813-2-49.88 КЖИ.310000

Панель стеновая ПС 11

Стадия	Масса	Масштаб
РП	2,7т	1:50
Лист	Листов 1	

ГИПРОНИСЕЛЬПРОМ г. Орёл

Инв. № подл. | Подпись и дата | Взам. инв. №

Копировал Ахромова Формат А3

Альбом III

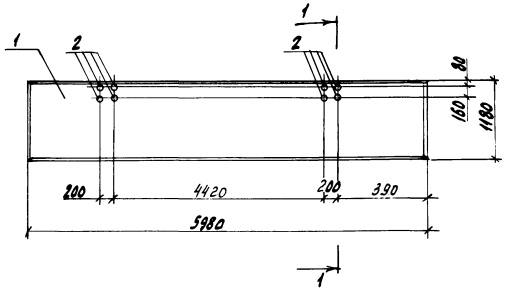

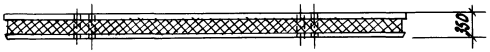

1-1
М1:10

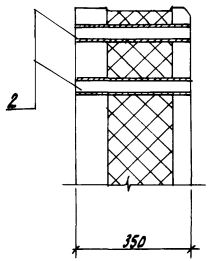

Формат	Зона	Поз.	Обозначение	Наименование	Кол.	Примечание
				Документация		
А3			КЖИ.ДО	Документ описания		
				Сборочные единицы		
		1	1481.1-04000-04	ПСТ 80.12.35-ТП-д	1	
				Детали		
Б4		2	КЖИ.320001	Труба 50х3,5 ГОСТ 8732-78 / В10 ГОСТ 8731-74		
				ℓ = 350	8	1,02 кг

Ведомость расхода стали на дополнительные детали, кг

Марка элемента	Детали закладные				Всего	Общий расход
	Прокат марки В10 ГОСТ 8732-78					
	50х3,5			Итого		
ПСТ 80.12.35-ТП-д	10.0			10.0	10.0	10.0

Н.контр.	Ткач		21.12.87
Гл.спец.отд.	Репало		21.12.87
Гл.констр.	Тимошенко		21.12.87
Рук. гр.	Карлинсова	К.К.	21.12.87
Инж.	Белгин		21.12.87
Пров.	Сапегин		21.12.87

Привязан

Инв. №

813-2-49.88 КЖИ.320000

Панель стеновая ПС 12

Стадия	Масса	Масштаб
РП	2,7т	1:50
Лист	Листов 1	

ГИПРОНИСЕЛЬПРОМ г. Орел

Копировал Николаева 23076-03 41 Формат А3

Инв.№ подл. | Подпись и дата | Взам.инв.№

Альбом III

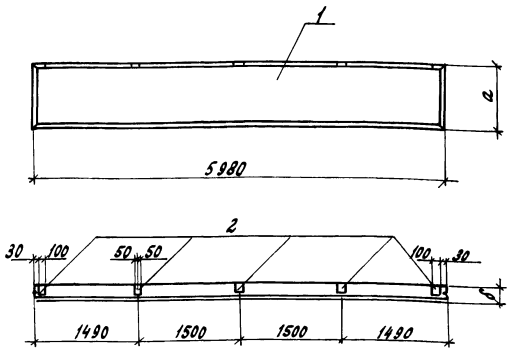

Обозначение	Марка	а, мм	б, мм	Масса, кг
КЖИ.330000	ПС13	1180	300	3000
-01	ПС15	880	300	2200
-02	ПС23	880	400	2800
-03	ПС29	1180	250	2600
-04	ПС31	880	250	1900

Панели ПС13 (ПСД60.12.30-Т-а), ПС15 (ПСД60.9.30-Т-а), ПС23 (ПСД60.9.40-Т-а), ПС29 (ПСД60.12.25-Т-а), ПС31 (ПСД60.9.25-Т-а) отличаются от панелей ПСД60.12.30-Т, ПСД60.9.30-Т, ПСД60.9.40-Т, ПСД60.12.25-Т, ПСД60.9.25-Т по серии 1.832.1-9, вып.1, отсутствием изделий закладных М1 (2шт) и наличием дополнительных изделий закладных М15.

Формат	Зона	Поз.	Обозначение	Наименование	Кол. на исполнение -	01	02	03	04	Примечание
				Документация						
А3			КЖИ.АО	Документ описания						
				Сборочные единицы						
		1	1.832.1-9.1.0010000-10	Панель ПСД60.12.30-Т-а	1	—	—	—	—	
		1	1.832.1-9.1.0010000-09	Панель ПСД60.9.30-Т-а	—	1	—	—	—	
		1	1.832.1-9.1.0010000-13	Панель ПСД60.9.40-Т-а	—	—	1	—	—	
		1	1.832.1-9.1.0010000-06	Панель ПСД60.12.25-Т-а	—	—	—	1	—	
		1	1.832.1-9.1.0010000-05	Панель ПСД60.9.25-Т-а	—	—	—	—	1	
		2	1.030.1-1.1-3 33-02	Изделие закладное М15	5	5	5	5	5	

Ведомость расхода стали на дополнительные закладные изделия, кг.

Марка элемента	Изделия закладные: Арматура класса А-III ГОСТ 5781-82 ф10		Итого	Прокат марки Вст3кп2 ГОСТ 19903-74 б=8		Итого	Всего	Общий расход
ПСД60.12.30-Т-а	5,30		5,30	5,35		5,35	10,65	10,65
ПСД60.9.30-Т-а								
ПСД60.9.40-Т-а								
ПСД60.12.25-Т-а								
ПСД60.9.25-Т-а								

Н.контр.	Ткач		01.12.88
Гл.спец.отд.	Релало		14.11.88
Гл.констр.	Тимошенко		14.11.88
Рук.гр.	Карпенкова	К.К.	14.11.88
Инж.	Белкин		14.11.88
Пров.	Сапегин		14.11.88

Привязан

Инв.№

т.п. 813-2-49.88 КЖИ.330000

Панель стеновая (ПС13, ПС15, ПС23, ПС29, ПС31)

Стадия	Масса	Масштаб
РП	см. табл.	1:50
Лист	Листов 1	

ГИПРОНИСЕЛЬПРОМ г. Орёл

Инв.№подл. | Подпись и дата | Взам.инв.№

Копировал Акромова

Формат А3

Альбом III

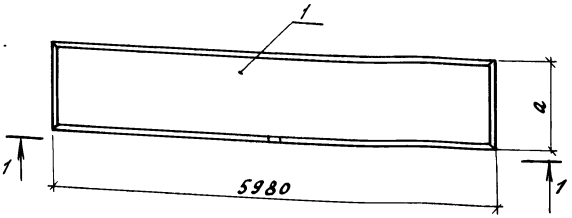

Вид 1-1

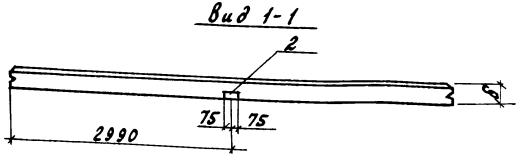

Формат	Зона	Поз.	Обозначение	Наименование	Кол. на исполнение –	01	02	03	Примечание
				Документация					
А3			КЖИ.АО	Документ описания					
				Сборочные единицы					
		1	1.832.1-9.1.0010000 - 09	ПСД60.9.30-т-б	1	—	—	—	
		1	1.832.1-9.1.0010000 - 14	ПСД60.12.40-т-а	—	1	—	—	
		1	1.832.1-9.1.0010000 - 05	ПСД60.9.25-т-б	—	—	1	—	
		1	1.832.1-9.1.0010000 - 10	ПСД60.12.30-т-б	—	—	—	1	
		2	1.832.1-9.2.0012000	Изделие закладное М1	1	1	1	1	

Ведомость расхода стали на дополнительные закладные изделия, кг

Марка элемента	Изделия закладные: Арматура класса А-III ГОСТ 5781-82 ф10		Итого	Прокат марки ВСт3кп2 ГОСТ 19903-74 δ=8		Итого	Всего	Общий расход
ПСД60.9.30-т-б ПСД60.12.40-т-а ПСД60.9.25-т-б ПСД60.12.30-т-б	0,38		0,38	1,3		1,3	1,68	1,68

Обозначение	Марка	a, мм	δ, мм	Масса, кг
КЖИ.340000	ПС17	880	300	2200
-01	ПС25	1180	400	3800
-02	ПС33	880	250	1900
-03	ПС39	1180	300	3000

Н.контр.	Ткач		11.12.87
Гл.специал.	Репало		11.12.87
Гл.констр.	Титошенко		11.12.87
Рук.гр.	Карпенкова	К.К	11.12.87
Инж.	Белкин		11.12.87
Пров.	Сапегин		11.12.87

Привязан

Инв.№

т.п. 813-2-49.88 КЖИ.340000

Панель стеновая (ПС17, ПС25, ПС33, ПС39)

Стадия	Масса	Масштаб
РП	см. табл.	1:50
Лист	Листов 1	

ГИПРОНИСЕЛЬПРОМ г. Орел

Взам.инв.№ | Подпись и дата | Инв.№ подл.

Копировал Ахромова

Формат А3

Альбом III

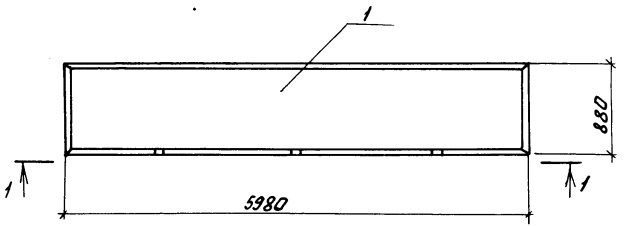

Вид 1-1

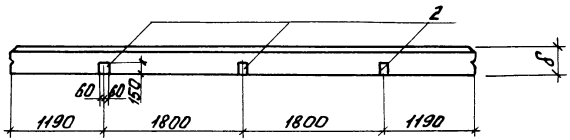

Формат	Зона	Поз.	Обозначение	Наименование	Кол. на изд. –	Кол. на изд. 01	Примечание
				Документация			
А3			КНИЦ.ДО	Документ описания			
				Сборочные единицы			
		1	1.832.1-9.1.0010000-09	ПСД.60.9.30-Т-В	1	-	
		1	1.832.1-9.1.0010000-05	ПСД.60.9.25-Т-В	-	1	
		2	1.832.1-9.2.0012000	Изделие закладное М1	3	3	

Ведомость расхода стали на дополнительные закладные изделия, кг

Марка элемента	Изделия закладные: Арматура класса А-III ГОСТ 5781-82 Ф10		Итого	Прокат марки Вст3кп2 ГОСТ 19903-74 δ=8		Итого	Всего	Общий расход
ПСД.60.9.30-Т-В ПСД.60.9.25-Т-В	1,14		1,14	3,9		3,9	5,04	5,04

Обозначение	Марка	δ, мм	Масса, кг
КНИЦ.350000	ПС18	300	2200
-01	ПС34	250	1900

Н.контр.	Ткач		21.12.87
Гл.спец.отд	Репало		14.12.87
Гл.констр	Тимашенко		14.12.87
Рук.гр.	Карпенкова	К.К.	14.12.87
Ст.техн.	Корченков		14.12.87
Пров.	Сапегин		14.12.87

Привязан

Инв.№

Т.п. 813-2-49.88 КНИЦ.350000

Панель стеновая (ПС18, ПС34)

Стадия	Масса	Масштаб
РП	см. табл.	1:50
Лист	Листов 1	

ГИПРОНИСЕЛЬПРОМ г. Орел

Инв.№ подл. | Подпись и дата | Взам.инв.№

Копировал Фомушкина Формат А3

Альбом III

Формат	Зона	Поз.	Обозначение	Наименование	Кол. на испол. -	Кол. на испол. 01	Примечание
				Документация			
А3			КНЦ.АО	Документ описания			
				Сборочные единицы			
		1	1.832.1-9.1.005 0000-02	Панель ПСА30.12.40-т-а	1	-	
		1	1.832.1-9.1.0040000-04	Панель ПСА30.12.30-т-б	-	1	
		2	1.832.1-9.2.0012000	Изделие закладное М1	1	1	

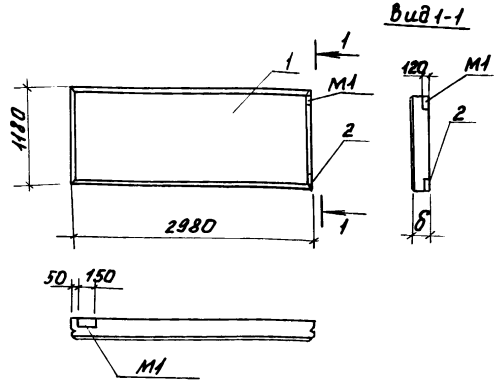

Обозначение	Марка	δ, мм	Масса, кг
КНЦ.360000	ПС19	400	1900
-01	ПС35	300	1500

Ведомость расхода стали на дополнительные закладные изделия, кг

Марка элемента	Изделия закладные								Всего	Общий расход
	Арматура класса А-III ГОСТ 5781-82				Прокат марки Вст3кп2 ГОСТ 19903-74					
	Ф10			Итого	δ=8			Итого		
ПСА30.12.40-т-а ПСА30.12.30-т-б	0,38			0,38	1,3			1,3	1,68	1,68

Панели ПС19, ПС35 отличаются от серийных расположением и наличием дополнительного изделия закладного М1.

Н. контр.	Ткач		14.12.87
Гл. специал.	Репало		14.12.87
Гл. констр.	Тимошенко		14.12.87
Рук. гр.	Карпенкова		14.12.87
Инж.	Белкин		14.12.87
Пров.	Салегин		14.12.87

Т. п. 813-2-49.88 КНЦ.360000

Панель стеновая (ПС19, ПС35)

Стадия	Масса	Масштаб
РП	см. табл.	1:50
Лист	Листов 1	

ГИПРОНИСЕЛЬПРОМ г. Орел

Привязан

Инв. №

Инв. № подл. | Подпись и дата | Взам. инв. №

23076-03 45

Копировал Фомушкина

Формат А3

Альбом III

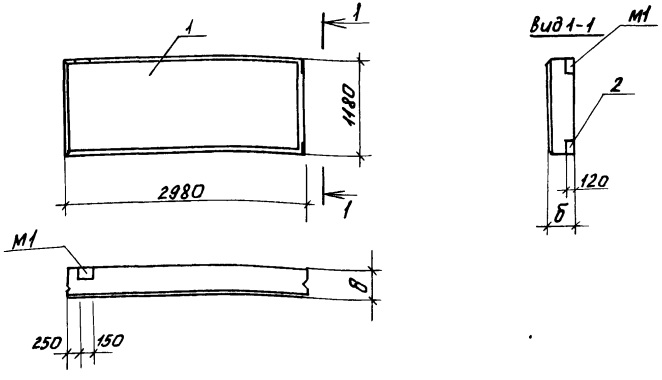

Формат	Зона	Поз.	Обозначение	Наименование	Кол. на испол. -	Кол. на испол. 01	Примечание
				Документация			
А3			КНИ. ДО	Документ описания			
				Сборочные единицы			
		1	1.832.1-9.1.0040000-04	Панель ПСД30.12.30-Т-а	1	-	
		1	1.832.1-9.1.0040000-02	Панель ПСД30.12.25-Т-а	-	1	
		2	1.832.1-9.2.0012000	Изделие закладное М1	1	1	

Обозначение	Марка	δ, мм	Масса, кг
КНИ.370000	ПС20	300	1500
-01	ПС36	250	1300

Ведомость расхода стали на дополнительные закладные изделия, кг

Марка элемента	Изделия закладные						Всего	Общий расход
	Арматура класса А-III ГОСТ 5781-82			Прокат марки Вст3кп2 ГОСТ 19903-74				
	Ф10		Итого	δ=8		Итого		
ПСД30.12.30-Т-а	0,38		0,38	1,3		1,3	1,68	1,68
ПСД30.12.25-Т-а								

Панели ПС20, ПС36 отличаются от серийных расположением и наличием дополнительного изделия закладного М1.

Н. контр.	Ткач		21.12.87
Гл. спец. отд.	Репало		14.12.87
Гл. констр.	Тимошенко		14.12.87
Рук. гр.	Карпенкова	К.К.	14.12.87
Инж.	Белкин		14.12.87
Пров.	Салегин		14.12.87

Привязан

Инв. №

Т.п.813-2-49.88 КНИ.370000

Панель стеновая (ПС20, ПС36)

Стадия	Масса	Масштаб
РП	см. табл.	1:50
Лист	Листов 1	

ГИПРОНИСЕЛЬПРОМ г. Орел

Инв. № подл. | Подпись и дата | Взам. инв. №

Копировал Фомушкина

Формат А3

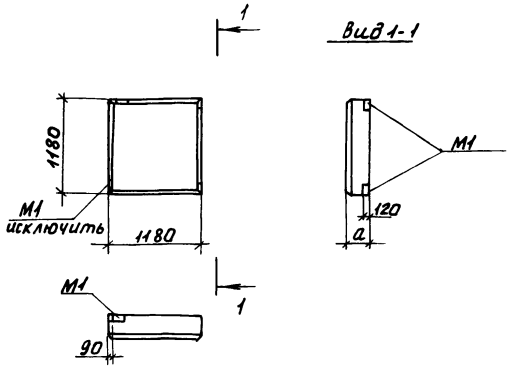

Панели ПС21, ПС37 (ПСД 12.12.30-Т-а, ПСД 12.12.25-Т-а) отличаются от панелей ПСД 12.12.30-Т, ПСД 12.12.25-Т по серии 1.832.1-9, вып.1 расположением изделий закладных М1.

Обозначение	Марка	а, мм	Масса кг
КНИ.380000	ПС21	300	580
-01	ПС37	250	510

Привязан

Инв.№

Н.контр.	Ткач		14.12.87
Гл.спец.отд	Репало		14.12.87
Гл.констр	Тимошенко		14.12.87
Рук.гр.	Карпенков	К.К.	14.12.87
Инж.	Белкин		14.12.87
Пров.	Щелепилинова		14.12.87

КНИ. 380000 СБ

Панель стеновая (ПС21, ПС37). Сборочный чертеж

Стадия	Масса	Масштаб
РП	см. табл.	1:50
Лист	Листов 1	

ГИПРОНИСЕЛЬПРОМ г. Орел

Копировал Фомушкина Формат А4

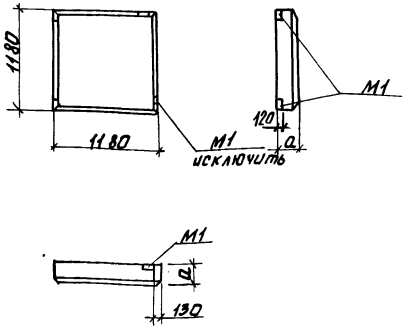

Панели ПС22, ПС38 (ПСД 12.12.30-Т-б, ПСД 12.12.25-Т-б) отличаются от панелей ПСД 12.12.30-Т, ПСД 12.12.25-Т по серии 1.832.1-9, вып.1 расположением изделий закладных М1.

Обозначение	Марка	а, мм	Масса кг
КНИ.390000	ПС22	300	580
-01	ПС38	250	510

Привязан

Инв.№

Н.контр.	Ткач		14.12.87
Гл.спец.отд	Репало		14.12.87
Гл.констр	Тимошенко		14.12.87
Рук.гр.	Карпенков	К.К.	14.12.87
Инж.	Белкин		14.12.87
Пров.	Салегин		14.12.87

Т.п. 813-2-49.88 КНИ.390000СБ

Панель стеновая (ПС22, ПС38). Сборочный чертеж

Стадия	Масса	Масштаб
РП	см. табл.	1:50
Лист	Листов 1	

ГИПРОНИСЕЛЬПРОМ г. Орел

Копировал Фомушкина Формат А4

Альбом VI

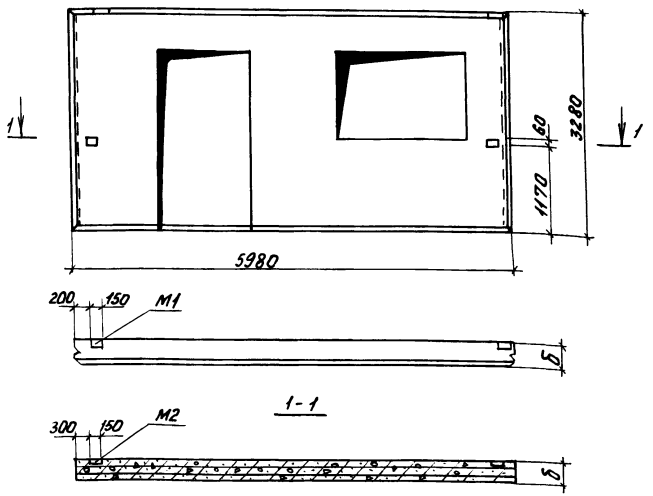

Панели ПС 28 (2ПСД6.33.30-ПТ-а), ПС42 (2ПСД6.33.25-ПТ-а) отличаются от панелей 2ПСД6.33.30-ПТ и 2ПСД6.33.25-ПТ) по серии 1.832.1-10, вып.1, расположением изделий закладных М1, М2.

Обозначение	Марка	δ, мм	Масса кг
КЖИ.400000	ПС28	300	6500
-01	ПС42	250	5600

Привязан

Инв.№

Н.контр.	Ткач		11.12.87
Гл.специал.	Репало		14.12.87
Гл.констр.	Тимошенко		14.12.87
Рук.гр.	Карпенкова	К.К.	14.12.87
Инж.	Белкин		14.12.87
Пров.	Сапегин		14.12.87

КЖИ.400000СБ

Панель стеновая (ПС28, ПС42). Сборочный чертеж

Стадия	Масса	Масштаб
РП	см. табл.	1:50
Лист	Листов 1	

ГИПРОНИСЕЛЬПРОМ г. Орел

Инв.№ подл. | Подпись и дата | Взам.инв.№

Копировал Фомушкина

Формат А4

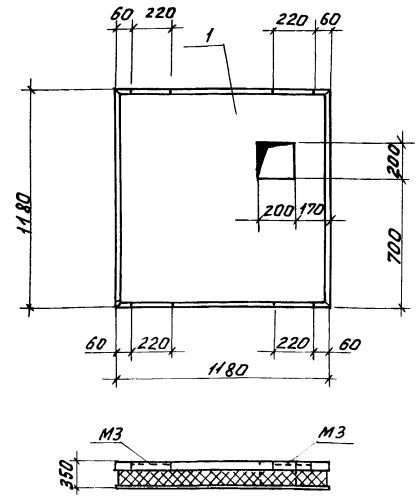

1. Панель ПС43 (ПСТ12.12.35-ТП-Б) отличается от панели ПСТ 12.12.35-ТП по шифру 1481, вып.1 наличием отверстия и расположением изделий закладных М3.
2. Сетку и каркас вырезать по месту.

Привязан

Инв.№

Н.контр.	Ткач		11.12.87
Гл.специал.	Репало		14.12.87
Гл.констр.	Тимошенко		14.12.87
Рук.гр.	Карпенкова	К.К.	14.12.87
Инж.	Белкин		14.12.87
Пров.	Сапегин		14.12.87

Т.п.813-2-49.88 КЖИ.410000СБ

Панель стеновая ПС43. Сборочный чертеж

Стадия	Масса	Масштаб
РП	0,52кг	1:20
Лист	Листов 1	

ГИПРОНИСЕЛЬПРОМ г. Орел

Инв.№ подл. | Подпись и дата | Взам.инв.№

Копировал Фомушкина

Формат А3

Альбом III

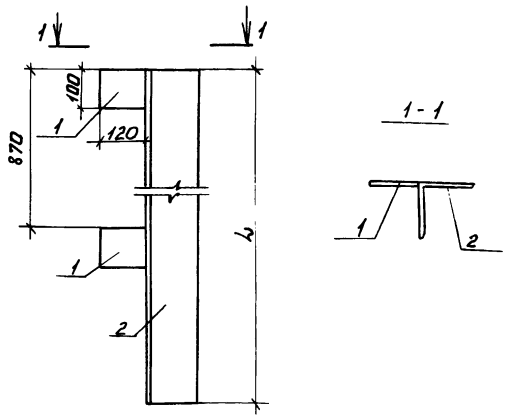

Формат	Зона	Поз.	Обозначение	Наименование	Кол.	Примечание
				Детали		
Б4		1	КНИ.420001	Лист Б-ПН-НО-10 ГОСТ 19903-74 Вст3кп2 ГОСТ 14637-79		
				120×100	2	0,94кг
				Переменные данные для исполнений:		
				КНИ.420000		
				Детали		
Б4		2	КНИ.420002	Уголок 125×125×9-Б ГОСТ 8509-86 ℓ=1270 Вст3пс6-1 ТУ 14-1-3023-80	1	21,97кг
				КНИ.42000-01		
				Детали		
Б4		2	КНИ.420002-01	Уголок 140×140×10-Б ГОСТ 8509-86 Вст3пс6-1 ТУ 14-1-3023-80		
				ℓ=1410	1	31,61кг

1. Покрытие - Ц 12.
2. Сварка по ГОСТ 5264 - 80, тип соединения - У4, катет шва - 7мм.

Обозначение	Марка	ℓ, мм	Масса, кг
КНИ.420000	НФ3	1270	23,85
-01	НФ4	1470	34,94

Н.контр.	Ткач		21.12.87
Гл.спец.отд	Репало		14.12.87
Гл.констр	Тимошенко		14.12.87
Рук.гр.	Карпенкова		14.12.87
Инж.	Белкин		14.12.87
Пров.	Сапегин		14.12.87

Привязан

Инв. N

Т.П. 813-2-49.88 КНИ.420000

Насадка (НФ3, НФ4)

Стадия	Масса	Масштаб
РП	см. табл.	1:10
Лист	Листов 1	

ГИПРОНИСЕЛЬПРОМ г.Орел

Инв.№ подл. | Подпись и дата | Взам.инв.№

Копировал Фомушкина

Формат А3

Альбом III

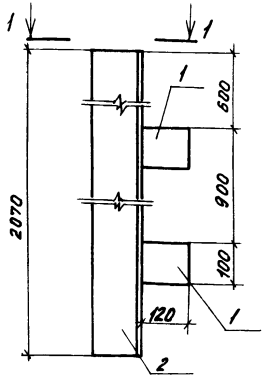

1-1

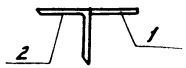

Формат	Зона	Поз.	Обозначение	Наименование	Кол.	Примечание
				Детали		
64		1	КЖИ. 430001	Лист Б-ПН-НО-10ГОСТ19903-74 / Вст3кп2 ГОСТ14637-79		
				120×100	2	0,94кг
64		2	КЖИ.430002	Уголок 140×140×10-БГОСТ8509-86 / Вст3пс6-I ТУ14-1-3023-80 ℓ=2070	1	44,51кг

1. Покрытие - Ц 12.
2. Сварка по ГОСТ 5264-80, тип соединения У4, катет шва - 7мм.

Привязан

Инв. №

Н.контр.	Ткач		21.12.87
Гл.спец.отд.	Репало		14.12.87
Гл.констр.	Тимошенко		14.12.87
Рук. гр.	Карпенкова	К. К.	14.12.87
Инж.	Белкин		14.12.87
Пров.	Сапегин		14.12.87

КЖИ.430000

Насадка НФ5

Стадия	Масса	Масштаб
РП	46,39кг	1:10

Лист | Листов 1

ГИПРОНИСЕЛЬПРОМ г. Орел

Инв. № подл. | Подпись и дата | Взам. инв. №

Копировал Фомушкина

Формат А4

1-1
М1:2

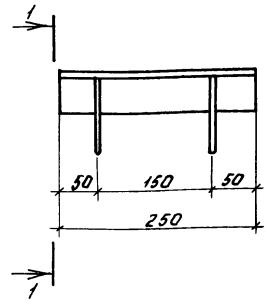

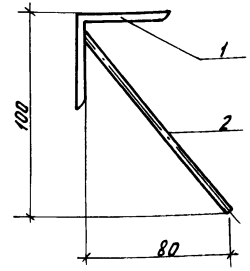

1. Покрытие - Ц 12
2. Сварка по ГОСТ 14098-85, тип соединения Т4, способ сварки МУ.

Формат	Зона	Поз.	Обозначение	Наименование	Кол.	Примечание
				Детали		
64		1	-КЖИ.440001	Уголок 60×50×5-БГОСТ8509-86 / Вст3кп2-ГОСТ535-79 ℓ=250	1	0,94кг
64		2	- КЖИ.440002	А-III-8ГОСТ5781-82, ℓ=130	2	0,05кг

Привязан

Инв. №

Н.контр.	Ткач		21.12.87
Гл.спец.отд.	Репало		14.12.87
Гл.констр.	Тимошенко		14.12.87
Рук. гр.	Карпенкова	К. К.	14.12.87
Ст.инж.	Сапегин		14.12.87
Пров.	Щепетильникова		14.12.87

Т.п. 813-2-49.88 - КЖИ.440000

Изделие закладное МН1

Стадия	Масса	Масштаб
РП	1,04	1:5

Лист | Листов 1

ГИПРОНИСЕЛЬПРОМ г. Орел

Инв. № подл. | Подпись и дата | Взам. инв. №

23076-03 50

Копировал Фомушкина

Формат А4

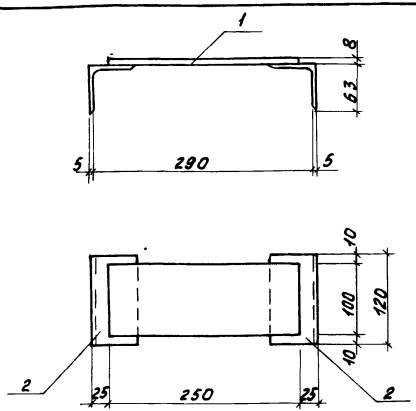

Формат	Зона	Поз.	Обозначение	Наименование	Кол.	Примечание
				Детали		
Б4		1	КЖИ.450001	Лист $\frac{\text{Б-ПН-НО-Б ГОСТ 19903-74}}{\text{Вст3кп2 ГОСТ 14637-79}}$ 180×250	1	1,18 кг
Б4		2	КЖИ.450002	Уголок $\frac{\text{63×63×5-Б ГОСТ 8509-86}}{\text{Вст3кп2 ГОСТ 535-79}}$ ℓ=120	2	0,58кг

1. Покрытие - Ц12
2. Сварка по ГОСТ 5264-80, тип соединения - Н1, катет шва - 5мм.

Привязан

Инв.№

Н.контр.	Ткач		9.12.87
Гл.спец.отд	Релало		14.12.87
Гл.констр.	Тимошенко		14.12.87
Рук.гр.	Карпенкова	К.К.	14.12.87
Инж.	Крохина	Крохина	14.12.87
Пров.	Карпенкова	К.К.	14.12.87

КЖИ.450000

Изделие соединительное МС1

Стадия	Масса	Масштаб
РП	2,34	1:5
Лист	Листов 1	

ГИПРОНИСЕЛЬПРОМ г. Орел

Копировал Фомушкина Формат А4

КЖИ.450000 - изображено

КЖИ.450000-01 - зеркальное отражение

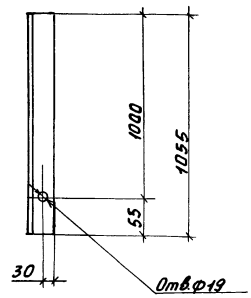

Обозначение	Марка
-КЖИ.450000	МС2
-01	МС3

Покрытие - Ц12

Привязан

Инв.№

Н.контр.	Ткач		9.12.87
Гл.спец.отд	Релало		14.12.87
Гл.констр.	Тимошенко		14.12.87
Рук.гр.	Карпенкова	К.К.	14.12.87
Инж.	Крохина	Крохина	14.12.87
Пров.	Карпенкова	К.К.	14.12.87

Т.п. 813-2-49.88 КЖИ.460000

Изделие соединительное (МС2, МС3)

Стадия	Масса	Масштаб
РП	5,68	1:10
Лист	Листов 1	

Уголок $\frac{\text{70×70×5-Б ГОСТ 8509-86}}{\text{Вст3кп2 ГОСТ 535-79}}$ ℓ=1055

ГИПРОНИСЕЛЬПРОМ г. Орел

23076-03 51

Копировал Фомушкина Формат А4

Альбом VII

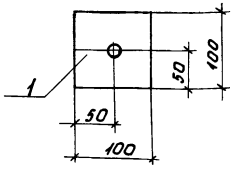

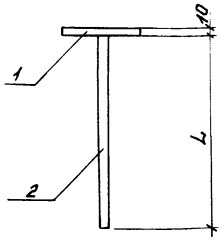

Формат	Зона	Поз.	Обозначение	Наименование	Кол.	Примечание
				Детали		
Б4		1	КНИ.470001	Лист-Б-ПН-НО-10ГОСТ19903-74 / Ст3кп2ГОСТ16637-79	1	0,79 кг
				Переменные данные для исполнений		
				КНИ.460000		
				Детали		
Б4		2	КНИ.470002	А-I-10ГОСТ5781-82, ℓ=230	1	0,14 кг
				КНИ.460000-01		
				Детали		
Б4		2	КНИ.470002-01	А-I-10ГОСТ5781-82, ℓ=450	1	0,28 кг

Обозначение	Марка	L, мм	Масса, кг
КНИ.460000	МС4	230	0,93
-01	МС5	450	1,07

1. Покрытие-Ц 12.
2. Сварка по ГОСТ14098-85, тип соединения Т2, способ сварки Рф.

Н. контр.	Ткач		14.12.87
Гл. спец. отд	Репало		14.12.87
Гл. констр.	Тимошенко		14.12.87
Рук. гр.	Карпенкова		14.12.87
Ст. инж.	Салегин		14.12.87
Пров.	Щепетильников		14.12.87

Привязан

Инв. №

Т.П. 813-2-49.88 КНИ.470000

Изделие соединительное (МС4, МС5)

Стадия	Масса	Масштаб
РП	см. табл.	1:5
Лист	Листов 1	

ГИПРОНИСЕЛЬПРОМ г. Орел

Инв. № подл. | Подпись и дата | Взам. инв. №

Копировал Фомушкина

Альбом III

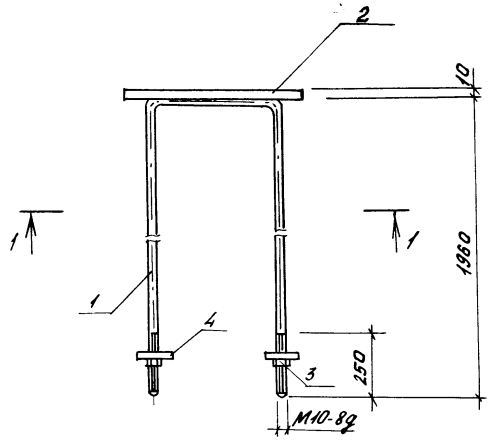

1-1

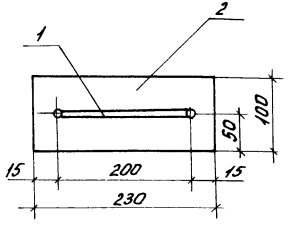

Формат	Зона	Поз.	Обозначение	Наименование	Кол.	Примеч.
				Детали		
БЧ		1	КНЦ.480001	А-I-10ГОСТ5781-82, ℓ=4120	1	2,54кг
БЧ		2	КНЦ.480002	Лист Б-ПН-НО-10ГОСТ19903-74 / Вст3кп2ГОСТ14637-79 100х230	1	1,81кг
				Стандартные изделия		
		3		Гайка М10-6Н.5.019ГОСТ5915-70	2	0,02кг
		4		Шайба 10.01.08КП019ГОСТ11371-78	2	0,01кг

1. Покрытие - Ц12.
2. Сварка по ГОСТ 14098-85, тип соединения Н1, способ сварки Рш.

Н. контр.	Ткач		21.12.87
Ч. спец. отд.	Репало		14.12.87
Гл. констр.	Тимошенко		14.12.87
Рук. гр.	Карпенкова	К.К	14.12.87
Ст. инж.	Сапегин		14.12.87
Пров.	Щепетильникова		14.12.87

Т.п. 813-2-49.88 КНЦ.480000

Изделие соединительное МС6

Стадия	Масса	Масштаб
РП	4,41	1:5
Лист	Листов 1	

ГИПРОНИСЕЛЬПРОМ г. Орел

Привязан

Инв. N

Инв. N подл. | Подпись и дата | Взам. инв. N

23076-03 53

Копировал Фомушкина

Формат А3

Альбом III

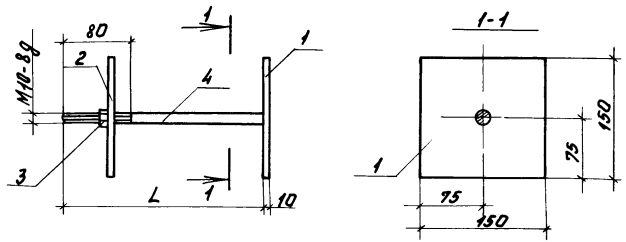

поз.2

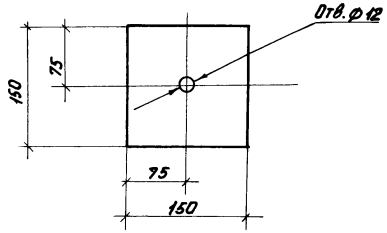

Обозначение	Марка	L, мм	Масса, кг
-КЖИ.490000	МС7	350	2,36
-01	МС8	300	2,33

Формат	Зона	Поз.	Обозначение	Наименование	Кол.	Примечание
				Детали		
БЧ		1	КЖИ. 490001	Лист Б-ПН-НО-Б ГОСТ 19903-74 150×150 Вст3кп2 ГОСТ 14637-79	1	1,06 кг
БЧ		2	КЖИ. 490002	Лист Б-ПН-НО-Б ГОСТ 19903-74 150×150 Вст3кп2 ГОСТ 14637-79	1	1,06 кг
				Стандартные изделия		
		3		Гайка М10-6Н.5.019 ГОСТ 5915-70	1	0,02 кг
			Переменные данные	для исполнений		
				КЖИ.490000		
				Детали		
БЧ		4	КЖИ. 490003	А-I-10 ГОСТ 5781-82, ℓ=350	1	0,22 кг
				КЖИ.490000-01		
				Детали		
БЧ		4	КЖИ.490003-01	А-I-10 ГОСТ 5781-82, ℓ=300	1	0,19 кг

1. Сварка по ГОСТ 14098-85, тип соединения Т2, способ сварки Рф.
2. Покрытие - Ц12

Н.контр.	Ткач		14.12.87
Гл.спец.отд	Репало		14.12.87
Гл.констр	Тимошенко		14.12.87
Рук.гр.	Карпенкова		14.12.87
Инж.	Белкин		14.12.87
Пров.	Салегин		14.12.87

Т.П. 813-2-49.88 КЖИ. 490000

Изделие соединительное (МС7, МС8)

Стадия	Масса	Масштаб
РП	см. табл.	1:5
Лист	Листов 1	

ГИПРОНИСЕЛЬПРОМ г. Орел

Привязан

Инв.N

Инв.N подл. | Подпись и дата | Взам.инв.N

Копировал Фомушкина

Формат А3

Альбом III

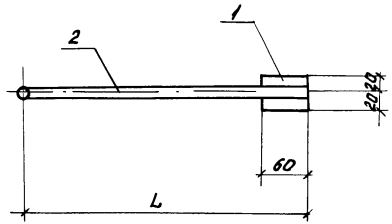

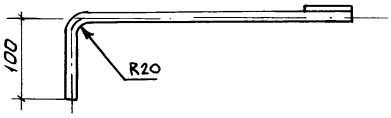

Формат	Зона	Поз.	Обозначение	Наименование	Кол.	Примечание
				Детали		
Б4		1	КНИ.500001	Лист Б-ПН-НО-8 ГОСТ 19903-74 40×60 Ст3кп2 ГОСТ 14637-79	1	0,15кг
			Переменные данные	для исполнений:		
				КНИ 490000		
				Детали		
Б4		2	КНИ.500002	А-I-12 ГОСТ 5781-82, ℓ=450	1	0,4 кг
				КНИ.490000-01		
				Детали		
Б4		2	КНИ.500002-01	А-I-12 ГОСТ 5781-82, ℓ=500	1	0,44кг

1. Покрытие-Ц.12.
2. Сварка по ГОСТ 14098-85, тип соединения Н1, способ сварки Рш.

Обозначение	Марка	L, мм	Масса, кг
КНИ.500000	МС9	350	0,55
-01	МС10	400	0,59

Привязан

Инв.№

Н.контр.	Ткач		21.12.87
Гл.спец.отд.	Репало		14.12.87
Гл. констр.	Тимошенко		14.12.87
Рук. гр.	Карпенкова	К.К.	14.12.87
Инж.	Белкин		14.12.87
Пров.	Сапегин		14.12.87

Т.п.813-2-49.88 КНИ.500000

Изделие соединительное (МС9, МС17)

Стадия	Масса	Масштаб
РП	см. табл.	1:5
Лист	Листов 1	

ГИПРОНИСЕЛЬПРОМ г.Орел

Инв.№ подл. | Подпись и дата | Взам.инв.№

23076-03 55

Копировал Фомушкина

Формат А3

Альбом IV

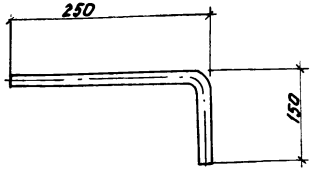

Покрытие - Ц12.

Привязан

Инв.N

Н.контр.	Ткач		21.12.87
Гл.спец.отд.	Релало		14.12.87
Гл.констр.	Тимошенко		14.12.87
Рук.гр.	Карпенкова	К.К	14.12.87
Инж.	Белкин		14.12.87
Пров.	Салегин		14.12.87

КНИ.510000

Изделие соединительное МС10

А-I-16 ГОСТ5781-82, ℓ=400

Стадия	Масса	Масштаб
РП	0,63кг	1:5
Лист	Листов 1	

ГИПРОНИСЕЛЬПРОМ г. Орел

Копировал Фомушкина

Формат А4

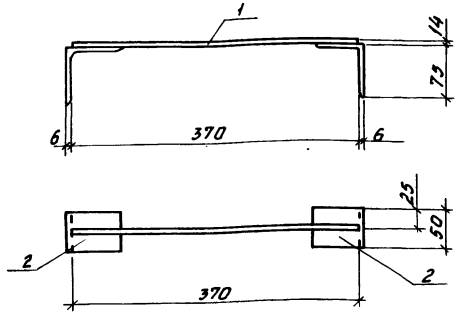

Формат	Зона	Поз.	Обозначение	Наименование	Кол.	Примечание
				Детали		
Б4		1	КНИ.520001	А-I-14 ГОСТ 5781-82, ℓ=370	1	0,45
Б4		2	КНИ.520002	Уголок 75×75×6-БГОСТ 8509-86 ℓ=50 Вст3кп2 ГОСТ 535-79	2	0,34

1. Покрытие - Ц12
2. Сварка по ГОСТ 14098-85, тип соединения Н1, способ сварки Рш.

Привязан

Инв.N

Н.контр.	Ткач		21.12.87
Гл.спец.отд.	Релало		
Гл.констр.	Тимошенко		
Рук.гр.	Карпенкова	К.К	
Инж.	Белкин		
Пров.	Салегин		

Т.п. 813-2-49.88 КНИ.520000

Изделие соединительное МС11

Стадия	Масса	Масштаб
РП	1,13кг	1:5
Лист	Листов 1	

ГИПРОНИСЕЛЬПРОМ г. Орел

Копировал Фомушкина

Формат А4

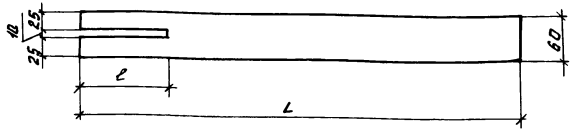

Обозначение	Марка	L, мм	ℓ, мм	Масса, кг
КНЦ.530000	МС12	320	100	0,9
-01	МС13	370	100	1,0
-02	МС14	580	120	1,64
-03	МС15	680	120	1,84
-04	МС18	420	100	1,1

Покрытие - Ц12.

Привязан

Инв.№

Н.контр.	Ткач		21.12.87
Гл.специал.	Репало		14.12.87
Гл.констр.	Тимошенко		14.12.87
Рук.гр.	Карпенкова	К. К	14.12.87
Инж.	Белкин		14.12.87
Пров.	Сапегин		14.12.87

КНЦ530000

Изделие соединительное (МС12...МС15, МС18)

Лист 6-ПН-НО-6.0 ГОСТ 19903-74 Вст3кп2 ГОСТ 14637-79

Стадия	Масса	Масштаб
РП	см. табл.	1:5
Лист	Листов 1	

ГИПРОНИСЕЛЬПРОМ г.Орел

Инв.№ подл. | Подпись и дата | Взам.инв.№

Копировал Фомушкина

Формат А4

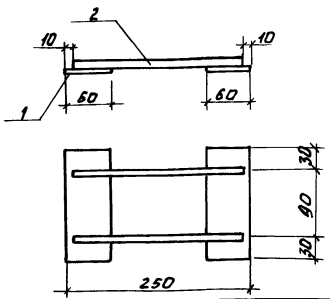

Формат	Зона	Поз.	Обозначение	Наименование	Кол.	Примечание
				Детали		
Б4		1	КНЦ.540001	Лист 6-ПН-НО-8 ГОСТ 19903-74 60х150 Вст3кп2 ГОСТ 14637-79	2	0,57
Б4		2	КНЦ.540002	А-I-16 ГОСТ 5781-82, ℓ=230	2	0,36

1. Покрытие - Ц12.
2. Сварка по ГОСТ 14098-85, тип соединения - Н1, способ сварки Рш.

Привязан

Инв.№

Н.контр.	Ткач		21.12.87
Гл.специал.	Репало		14.12.87
Гл.констр.	Тимошенко		14.12.87
Рук.гр.	Карпенкова	К. К	14.12.87
Инж.	Белкин		14.12.87
Пров.	Сапегин		14.12.87

Т.п. 8/3-2-49.88 КНЦ.540000

Изделие соединительное МС16

Стадия	Масса	Масштаб
РП	1,86	1:5
Лист	Листов 1	

ГИПРОНИСЕЛЬПРОМ г.Орел

Инв.№ подл. | Подпись и дата | Взам.инв.№

Копировал Фомушкина

Формат А4

Альбом III

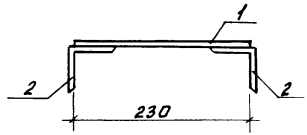

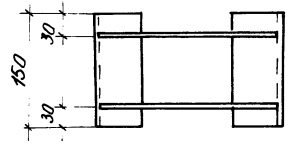

Формат	Зона	Поз.	Обозначение	Наименование	Кол.	Примечание
				Детали		
Б4		1	-КЖИ.550001	А-I-10 ГОСТ 5781-82, ℓ=230	1	0,16
Б4		2	-КЖИ.550002	Уголок 63×63×5 Б ГОСТ 8509-86 Ст3кп2 ГОСТ 1535-79 ℓ=150	1	0,16
					2	0,72

1. Покрытие - Ц12
2. Сварка по ГОСТ 14098-85, тип соединения Н1, способ сварки Рш.

Н.контр.	Ткач		14.12.87
Гл.спец.отд	Репало		14.12.87
Гл.констр	Тимошенко		14.12.87
Рук.гр.	Карпенкова	К.К	14.12.87
Ст.инж.	Медолазов		14.12.87
Пров.	Карпенкова	К.К	14.12.87

Т.п. 813-2-49.88 -КЖИ.550000

Изделие соединительное МС19

Стадия	Масса	Масштаб
РП	1,6 кг	1:5
Лист	Листов 1	

ГИПРОНИСЕЛЬПРОМ г.Орел

Привязан

Инв.№

Инв.№ подл. | Подпись и дата | Взам.инв.№

23076-03 58

Копировал Фомушкина

Формат А3

Альбом III

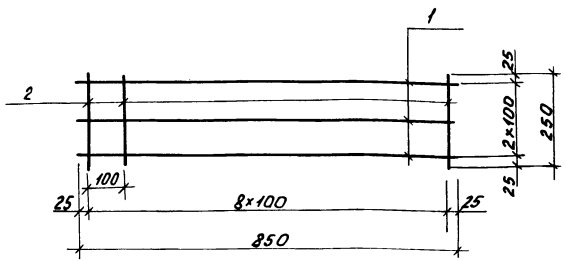

Формат	Зона	Поз.	Обозначение	Наименование	Кол.	Примечание
				Детали		
64		1	-КЖИ.56 0001	Вру-1-5ТУ14-4-1336-85, l=850	3	0,13кг
64		2	-КЖИ.56 0002	Вру-1-5ТУ14-4-1336-85, l=250	9	0,04кг

Сварка по ГОСТ 14098-85, тип соединения К1, способ сварки КТ.

Привязан

Инв. №

Н. контр.	Ткач		21.12.87
Гл. спец. отд.	Репало		14.12.87
Гл. констр.	Тимошенко		14.12.87
Рук. гр.	Карпенкова	К.К.	14.12.87
Инж.	Белкин		14.12.87
Пров.	Сапегин		14.12.87

КЖИ. 560000

Сетка С1

Стадия	Масса	Масштаб
РП	0,75кг	1:10

Лист | Листов 1

ГИПРОНИСЕЛЬПРОМ г. Орел

Инв. № подл. | Подпись и дата | Взам. инв. №

Копировал Фомушкина

Формат А4

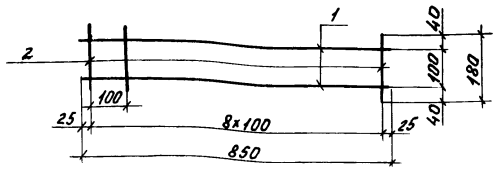

Формат	Зона	Поз.	Обозначение	Наименование	Кол.	Примечание
				Детали		
64		1	-КЖИ. 570001	Вру-1-5ТУ14-4-1336-85, l=850	2	0,13кг
64		2	-КЖИ. 570002	Вру-1-5ТУ14-4-1336-85, l=180	9	0,03кг

Сварка по ГОСТ 14098-85, тип соединения К1, способ сварки Кт

Привязан

Инв. №

Н. контр.	Ткач		21.12.87
Гл. спец. отд.	Репало		
Гл. констр.	Тимошенко		
Рук. гр.	Карпенкова	К.К.	
Инж.	Белкин		
Пров.	Сапегин		

Т.П. 813-2-49.88 КЖИ. 570000

Сетка С2

Стадия	Масса	Масштаб
РП	0,53кг	1:10

Лист | Листов 1

ГИПРОНИСЕЛЬПРОМ г. Орел

Инв. № подл. | Подпись и дата | Взам. инв. №

23076-03 59

Копировал Фомушкина

Формат А4

Альбом III

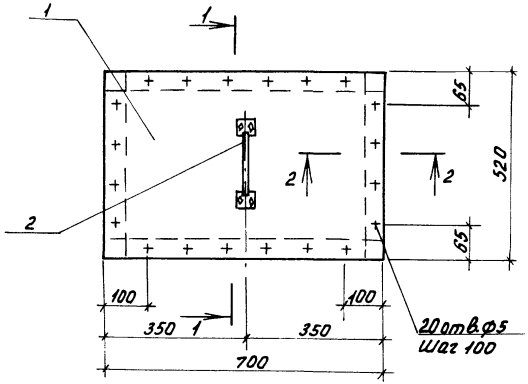

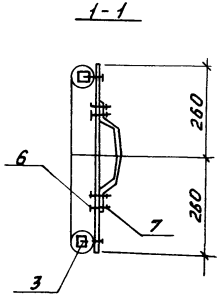

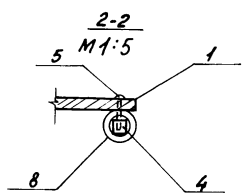

Формат	Зона	Поз.	Обозначение	Наименование	Кол.	Примечание
				Детали		
БЧ		1	КНИ.58 0001	Листы винипласта		
				ВН 700×520×10 ГОСТ 9639-71	1	4,5 кг
БЧ		3	КНИ.58 0002	Брусок 25×25 ГОСТ 24454-80, ℓ=650	2	0,0004 м³
БЧ		4	КНИ.58 0003	Брусок 25×25 ГОСТ 24454-80, ℓ=550	2	0,0003 м³
				Стандартные изделия		
		2		Вчка-скоба РС 140-2 ГОСТ 5087-80	1	
		5		Шуруп 1-5×40.016 ГОСТ 1144-80	20	
		6		Болт М4-6g×30.58.016 ГОСТ 7805-70	4	
		7		Гайка М4-6Н.5.016 ГОСТ 5915-70	4	
				Материалы		
		8		Рукав Ш (VIII)-6,3-31,5-45-У ГОСТ 18698-79		ℓ=2240

Н.контр.	Ткач		21.12.87
Гл.спец.отд	Репало		14.12.87
Гл.констр	Тимошенко		14.12.87
Рук.гр.	Карпенкова	К.К.	14.12.87
Вед.инж.	Перетятникова		14.12.87
Пров.	Салегин		14.12.87

Привязан

Инв.№

Т.П. 813-2-49.88 КНИ.580000

Шибер Ш61

Стадия	Масса	Масштаб
РП	5,53	1:10
Лист	Листов 1	

ГИПРОНИСЕЛЬПРОМ г. Орел

Инв.№ подл. | Подпись и дата | Взам. инв.№

23076-03 60

Копировал Фомушкина

Формат А3

Альбом III

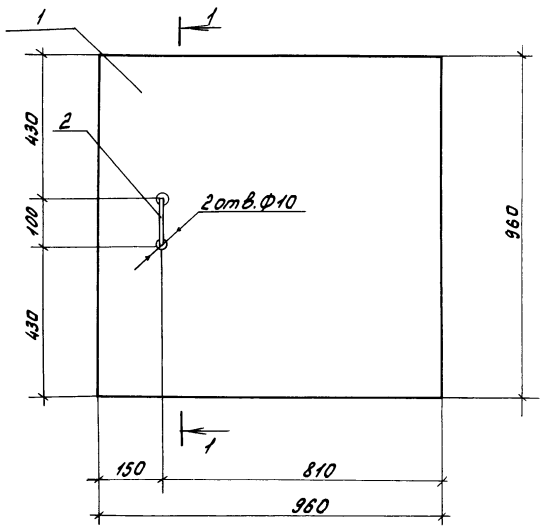

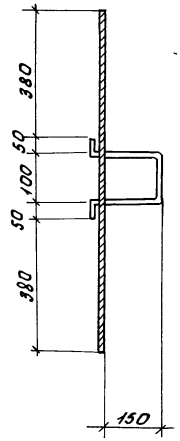

Формат	Зона	Поз.	Обозначение	Наименование	Кол.	Примечание
				Детали		
БЧ		1	КНЦ.590001	Лист 6-ЛН-НО-2,5 ГОСТ 19903-74 960×960 Вс13кп ГОСТ 16523-70	1	18,1 кг
БЧ		2	КНЦ.590002	А-I-8 ГОСТ 5781-82, ℓ=500	1	0,2 кг

Покрытие - Ц12

Н. контр.	Ткач		21.12.87
Гл. спец. отд	Репало		14.12.87
Гл. констр.	Тимощенко		14.12.87
Рук. гр.	Карпенкова	К. К.	14.12.87
Вед. инж	Щепетильникова		14.12.87
Пров.	Салегин		14.12.87

Т.п. 813-2-49.88. КНЦ.590000

Шибер Ш62

Стадия	Масса	Масштаб
РП	18,3	1:10
Лист	Листов 1	

ГИПРОНИСЕЛЬПРОМ г. Орел

Привязан

Инв. №

Инв. № подл. | Подпись и дата | Взам. инв. №

Копировал Фомушкина

Формат А3

Альбом III

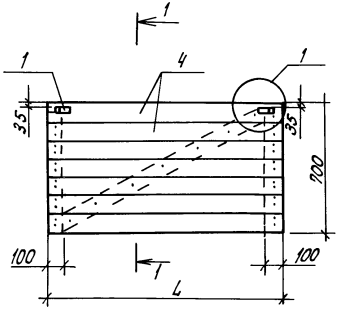

1-1

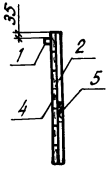

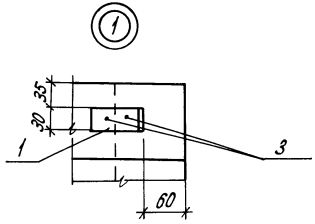

Обозначение	Марка	L, мм
-КДИ.590000	Щ1	1530
-01	Щ3	1360

Формат	Зона	Поз.	Обозначение	Наименование	Кол.	Примечание
				Сборочные единицы		
		1	2.870-1.2-3 050	Изделие соединительное МЗ	2	0,14 кг
				Детали		
БЧ		2	КДИ.600001	Доска 32×100 ГОСТ 24454-80, ℓ=700	2	0,002 м³
				Стандартные изделия		
		3		Гвоздь К3-80 ГОСТ 4028-63	39	0,041 кг
			Переменные данные для исполнений			
				КДИ.600000		
				Детали		
БЧ		4	КДИ.600002	Доска 32×100 ГОСТ 24454-80, ℓ=1530	1	0,004 м³
БЧ		5	КДИ.600003	Доска 32×100 ГОСТ 24454-80 ℓ=1460	1	0,004 м³
				КДИ.600000-01		
				Детали		
БЧ		4	КДИ.600002-01	Доска 32×100 ГОСТ 24454-80, ℓ=1360	1	0,004 м³
БЧ		5	КДИ.600003-02	Доска 32×100 ГОСТ 24454-80, ℓ=1290	1	0,003 м³

Привязан

Инв. №

Н.контр.	Ткач		21.12.87
Н.спец.отд.	Репало		21.12.87
Гл.констр.	Тимошенко		21.12.87
Рук.гр.	Карпенкова		21.12.87
Инж.	Солоухина		21.12.87
Пров.	Сапегин		21.12.87

т.п.813-2-49.88 - КДИ.600000

Щит (Щ1, Щ3)

Стадия	Масса	Масштаб
РП	-	1:20
Лист	Листов 1	

ГИПРОНИСЕЛЬПРОМ г. Орел

Инв.№ подл. | Подпись и дата | Взам. инв.№

23076-03 62

Копировал Кухтинова

Формат А3

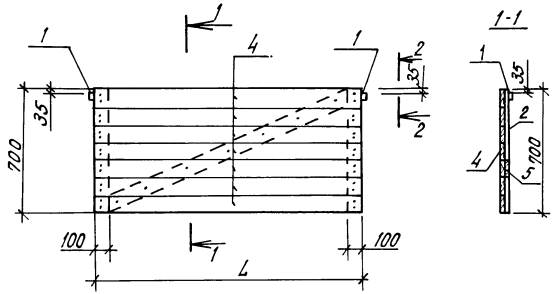

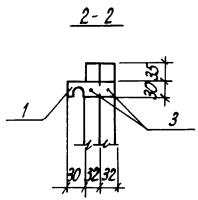

Обозначение	Марка	L, мм
КДИ.600000	Щ2	1430
-01	Щ4	1270

Формат	Зона	Поз.	Обозначение	Наименование	Кол.	Примечание
				Сборочные единицы		
		1	2.870-1.2-3 060	Изделие соединительное МС4	2	0,08 кг
				Детали		
БЧ		2	КДИ.610001	Доска 32×100 ГОСТ 24454-80 L=700	2	0,002 м³
				Стандартные изделия		
		3		Гвоздь К3-80 ГОСТ 4028-63	39	0,041 кг
			Переменные данные для исполнений			
				-КДИ.610000		
				Детали		
БЧ		4	КДИ.610002	Доска 32×100 ГОСТ 24454-80 L=1430	1	0,004 м³
БЧ		5	КДИ.610003	Доска 32×100 ГОСТ 24454-80 L=1360	1	0,004 м³
				КДИ.610000-01		
				Детали		
БЧ		4	КДИ.610002-01	Доска 32×100 ГОСТ 24454-80 L=1270	1	0,003 м³
БЧ		5	КДИ.610003-02	Доска 32×100 ГОСТ 24454-80 L=1200	1	0,003 м³

Привязан

Инв. №

Н. контр.	Ткач		11.12.87
Гл. специал.	Репало		11.12.87
Гл. констр.	Литошенко		11.12.87
Рук. гр.	Карпенкова	К. К.	11.12.87
Инж.	Солоухина		11.12.87
Пров.	Сапегин		11.12.87

Т.п.813-2-49.88 - КДИ.610000

Щит (Щ2, Щ4)

Стадия	Масса	Масштаб
РП	-	1:20
Лист	Листов 1	

ГИПРОНИСЕЛЬПРОМ г. Орел

Копировал Кухтинова

Формат А3

Инв. № подл. | Подпись и дата | Взам. инв. №

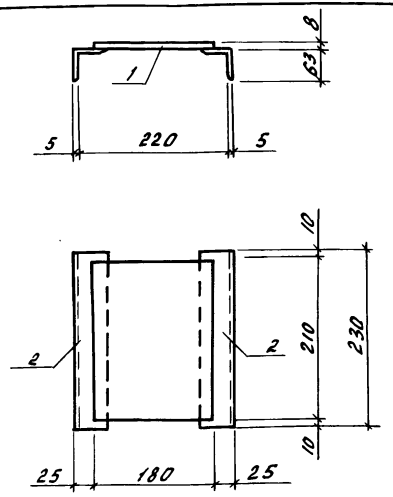

Формат	Зона	Поз.	Обозначение	Наименование	Кол.	Примечание
				Детали		
Б4		1	КДИ. 620001	Лист Б-ПН-НО-8 ГОСТ 19903-74 / Вст3кп2 ГОСТ 14637-79 180×210	1	2,37кг
Б4		2	КДИ. 620002	Уголок 63×63×5-Б ГОСТ 8509-86 / Вст3кп2 ГОСТ 535-79 ℓ=230	2	1.11кг

1. Покрытие - Ц12.
2. Сварка по ГОСТ 5264-80, тип соединения Н1, катет шва 5мм.

Привязон

Инв.№

Н.контр.	Ткач		14.12.87
Нач.сект.отд	Репало		14.12.87
Гл.констр	Тимошенко		14.12.87
Рук.гр.	Карпенкова	К.К.	14.12.87
Инж.	Солоухина		14.12.87
Пров.	Сапегин		14.12.87

КДИ. 620000

Изделие соединительное МС20

Стадия	Масса	Масштаб
РП	4,59	1:5
Лист	Листов 1	

ГИПРОНИСЕЛЬПРОМ г. Орел

Инв.№ подл. | Подпись и дата | Взам. инв.№

Копировал Иноземцева

Формат А4

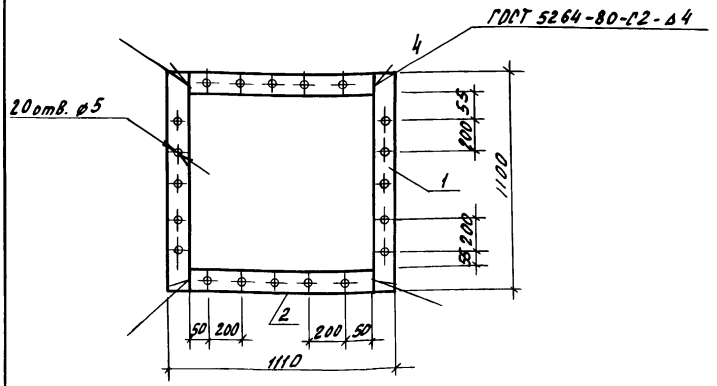

Формат	Зона	Поз.	Обозначение	Наименование	Кол.	Примечание
				Детали		
Б4		1	-КДИ. 630001	Лист Б-ПН-НО-4 ГОСТ 19903-74 / Вст3кп2 ГОСТ 14637-79 100×1100	2	3,45кг
Б4		2	-КДИ.630002	Лист Б-ПН-НО-4 ГОСТ 19903-74 / Вст3кп2 ГОСТ 14637-79 100×910	2	2.86кг

Покрытие - Ц12.

Привязон

Инв.N

Н.контр.	Ткач		14.12.87
Нач.сект.отд	Репало		14.12.87
Гл.констр	Тимошенко		14.12.87
Рук.гр	Карпенкова	К.К.	14.12.87
Инж.	Солоухина		14.12.87
Пров.	Цветельникова		14.12.87

Т.п.813-2-49.88 КДИ. 630000

Изделие соединительное МС21

Стадия	Масса	Масштаб
РП	12,62	1:50
Лист	Листов 1	

ГИПРОНИСЕЛЬПРОМ г. Орел

Инв.№ подл. | Подпись и дата | Взам. инв.№

Копировал Иноземцева

Формат А4

Альбом III

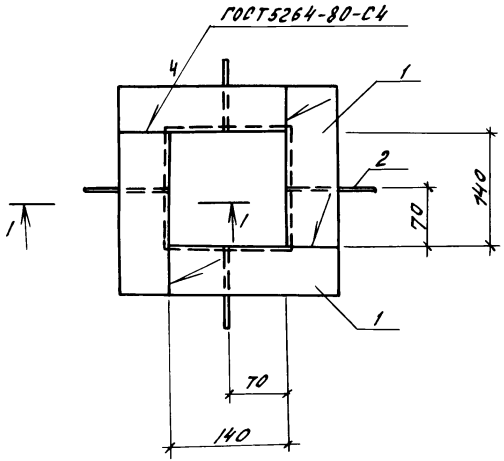

1-1

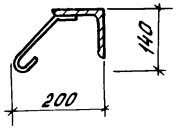

Формат	Зона	Поз.	Обозначение	Наименование	Кол.	Примечание
				Детали		
Б4		1	КДИ. 640001	Уголок 63×63×5-Б ГОСТ 8509-86 Ст3кп2 ГОСТ 535-79 С=205	4	0,98кг
Б4		2	КДИ. 640002	А-I-Б ГОСТ 5781-82, С=340	4	0,08кг

1. Покрытие - Ц 12.
2. Сварка неуказанных швов по ГОСТ 14098-85, тип соединения Н-1, способ сварки Рш

Н. контр.	Ткач		4.12.87
Гл. спец. отд	Релало		4.12.87
Гл. констр	Тимошенко		4.12.87
Рук. гр.	Харленкова	К. К.	4.12.87
Инж.	Солоухина		4.12.87
Пров.	Галегин		4.12.87

Т.П. 813-2-49.88 КДИ. 640000

Изделие закладное МН4

Стадия	Масса	Масштаб
РП	4,24кг	1:5
Лист	Листов 1	

ГИПРОНИСЕЛЬПРОМ г. Орел

Привязан

Инв. N

Подпись и дата | Взам. инв. N | Инв. N подл.

gost.e-ecolog.ru

Копировал Иноземцева

Формат А3